Guía del usuario online

HL-L3290CDW
DCP-L3551CDW
MFC-L3710CW
MFC-L3750CDW
MFC-L3770CDW

© 2018 Brother Industries, Ltd. Todos los derechos reservados.

Tabla de contenido

Antes de utilizar su equipo Brother ... 1
Definiciones de notas ... 2
Aviso - Exclusión de Garantías (EE. UU. y Canadá) ... 3
Marcas comerciales ... 4
Nota importante ... 5
Introducción a su equipo Brother ... 6
Antes de usar el equipo ... 7
Vista general del panel de control ... 8
Información general de la pantalla LCD táctil ... 12
Cómo navegar por la pantalla LCD táctil ... 16
Información general de la pantalla Configuración ... 18
Configurar la pantalla de inicio principal ... 19
Acceder a Brother Utilities (Windows) ... 20
Desinstalar los controladores y el software de Brother (Windows) ... 22
Manipulación de papel ... 23
Cargar papel ... 24
Cargar e imprimir utilizando la bandeja de papel ... 25
Cargar e imprimir con la bandeja multipropósito (bandeja MP) ... 29
Cargar e imprimir papel en la ranura de alimentación manual ... 39
Ajustes de papel ... 47
Cambiar el tamaño y el tipo de papel ... 48
Seleccionar la bandeja que se utilizará para realizar impresiones ... 49
Cambiar la configuración de la comprobación del tamaño de papel ... 50
Soportes de impresión recomendados (Para EE. UU.) ... 51
Cargar documentos ... 52
Cargar documentos en la unidad del Alimentador automático de documentos (ADF) ... 53
Cargar documentos en el cristal de escaneado ... 55
Áreas no escaneables y no imprimibles ... 56
Uso de papel especial ... 57
Imprimir ... 58
Imprimir desde la computadora (Windows) ... 59
Imprimir un documento (Windows) ... 60
Configuraciones de impresión (Windows) ... 62
Impresión segura (Windows) ... 66
Cambio de la configuración de impresión predefinida (Windows) ... 68
Imprimir un documento utilizando el controlador de impresora de BR-Script3 (imitación de idioma de PostScript® 3™) (Windows) ... 69
Supervisar el estado del equipo desde su computadora (Windows) ... 70
Imprimir desde la computadora (Mac) ... 71
Imprimir un documento (Mac) ... 72
Opciones de impresión (Mac) ... 73
Impresión segura (Mac) ... 79
Imprimir un documento utilizando el controlador de impresora BR-Script3 (imitación del idioma PostScript® 3™) (Mac) ... 81
Supervisar el estado del equipo desde su computadora (Mac) ... 82

Cancelar una tarea de impresión ... 84
Impresión de prueba ... 85
Escanear ... 86
Escanear utilizando el botón de escaneado en su equipo Brother ... 87
Escanear fotografías y gráficos ... 88
Guardar los datos escaneados como documento PDF en una carpeta ... 91
Guardar los datos escaneados en una unidad flash USB ... 94
Escanear a un archivo de texto editable (OCR) ... 96
Escanear a archivo de un adjunto de correo electrónico ... 99
Escanear a FTP ... 102
Escaneado a red (Windows) ... 107
Escanear a SharePoint ... 113
Web Services para escanear en la red (Windows 7, Windows 8 y Windows 10) ... 118
Cambiar ajustes de botón de escaneado de ControlCenter4 (Windows) ... 122
Cambiar la configuración del botón de escaneado desde Brother iPrint&Scan (Mac) ... 126
Configurar el certificado para un PDF firmado ... 127
Desactivar escaneo de su computadora ... 128
Escaneado desde la computadora (Windows) ... 129
Escaneado mediante el modo inicial de ControlCenter4 (Windows) ... 130
Escaneado mediante el modo avanzado de ControlCenter4 (Windows) ... 148
Escanear mediante Nuance™ PaperPort™ 14SE u otras aplicaciones de Windows ... 165
Escanear con Fax y Escáner de Windows ... 170
Escaneado desde la computadora (Mac) ... 174
Escanear con Brother iPrint&Scan (Mac) ... 175
Escanear con aplicaciones compatibles con TWAIN (Mac) ... 176
Configuración del controlador TWAIN (Mac) ... 178
Configure los ajustes de escaneado usando una Administración basada en Web ... 181
Configure el Nombre del archivo escaneado utilizando una Administración basada en Web ... 182
Configure el registro de correo electrónico del trabajo de escaneo usando una Administración basada en Web ... 183
Copia ... 184
Copiar un documento ... 185
Ampliar o reducir imágenes copiadas ... 188
Hacer copias N en 1 con la función Formato de página ... 189
Ordenar copias ... 191
Copiar una tarjeta de ID ... 192
Copiar en ambas caras del papel (copia a 2 caras) ... 194
Opciones de copia ... 197
Cómo enviar faxes ... 200
Enviar un fax ... 201
Enviar un fax ... 202
Enviar un fax de 2 caras desde la unidad ADF ... 204
Enviar un fax manualmente ... 205
Enviar un fax al final de una conversación ... 206
Enviar el mismo fax a más de un destinatario (multienvío) ... 207
Enviar un fax en tiempo real ... 209
Enviar un fax a una hora específica (fax retrasado) ... 210

Agregue una página de cubierta para su fax ... 211
Cancelar un fax en curso ... 213
Consultar y cancelar un fax pendiente ... 214
Opciones de fax ... 215
Recibir un fax ... 216
Configuración del modo de recepción ... 217
Opciones de recepción en memoria ... 227
Recuperación de fax remota ... 234
Operaciones de voz y números de fax ... 240
Operaciones de voz ... 241
Almacenar números de fax ... 249
Creación de grupos para multienvío ... 253
Marcar códigos de acceso y números de tarjetas de crédito ... 257
Servicios telefónicos y dispositivos externos ... 258
Correo de voz ... 259
Timbre distintivo ... 260
TAD (contestador automático) externo ... 264
Extensiones telefónicas y teléfonos externos ... 267
Conexiones de líneas múltiples (PBX) ... 273
Informes de fax ... 274
Imprimir un informe Verificación de la transmisión ... 275
Imprimir un informe Diario del fax ... 276
PC-FAX ... 277
PC-FAX para Windows ... 278
PC-FAX para Mac ... 302
Imprimir los datos directamente desde una unidad flash USB ... 305
Unidades flash USB compatibles ... 306
Imprimir datos directamente desde una unidad flash USB o cámara digital compatible con almacenamiento masivo ... 307
Crear un archivo PRN para impresión directa (Windows) ... 309
Red ... 310
Configurar los detalles de red utilizando el panel de control ... 311
Funciones de red básicas admitidas ... 312
Software y utilidades de administración de la red ... 313
Conocer el software y las utilidades de administración de la red ... 314
Métodos adicionales de configuración del equipo Brother para una red inalámbrica ... 316
Antes de configurar el equipo Brother para una red inalámbrica ... 317
Configurar el equipo para una red inalámbrica ... 318
Configurar el equipo para usarlo en una red inalámbrica utilizando el método de una sola pulsación de Wi-Fi Protected Setup™ (WPS) ... 319
Configurar el equipo para usarlo en una red inalámbrica utilizando el método PIN de Wi-Fi Protected Setup™ (WPS) ... 321
Configure el equipo para una red inalámbrica mediante el Asistente de configuración del panel de control del equipo ... 325
Configure el equipo para una red inalámbrica cuando la SSID no está programada ... 328
Configure su equipo para una red inalámbrica empresarial ... 331
Utilizar Wi-Fi Direct® ... 336
Funciones de red avanzadas ... 350

Imprimir el informe de configuración de la red ... 351
Imprimir el informe WLAN ... 352
Sincronizar la hora con el servidor SNTP mediante Administración basada en Web ... 355
Información técnica para usuarios avanzados ... 358
Reajustar la configuración de la red a los ajustes predeterminados de fábrica ... 359
Seguridad ... 360
Bloquear los Ajustes del equipo ... 361
Configuración de detalles de bloqueo ... 362
Funciones de seguridad de red ... 366
Antes de utilizar las funciones de seguridad de la red ... 367
Secure Function Lock 3.0 ... 368
Administrar el equipo de red mediante SSL/TLS de manera segura ... 374
Enviar un correo electrónico de manera segura ... 405
Utilizar la autenticación IEEE 802.1x para una red cableada o inalámbrica ... 409
Almacenamiento del registro de impresión en red ... 414
Dispositivos móviles/Web Connect ... 421
Brother Web Connect ... 422
Información sobre Brother Web Connect ... 423
Servicios en línea utilizados con Brother Web Connect ... 424
Condiciones de uso de Brother Web Connect ... 426
Configure Brother Web Connect ... 430
Escanee y cargue documentos con Brother Web Connect ... 439
Descargue e imprima documentos con Brother Web Connect ... 440
Reenvío de Faxes a la nube o al correo electrónico ... 443
Google Cloud Print ... 446
Información sobre Google Cloud Print ... 447
Antes de utilizar Google Cloud Print ... 448
Imprimir desde Google Chrome™ o Chrome OS™ ... 452
Imprimir desde Google Drive™ para dispositivos móviles ... 453
Imprimir desde el servicio de correo web Gmail™ para dispostivos móviles ... 454
AirPrint ... 455
Información sobre AirPrint ... 456
Antes de utilizar AirPrint (macOS) ... 457
Imprimir con AirPrint ... 458
Escanear con AirPrint (macOS) ... 461
Enviar un fax con AirPrint (macOS) ... 462
Impresión móvil para Windows ... 463
Servicio de impresión Mopria® ... 464
Brother iPrint&Scan para dispositivos móviles ... 465
Near-Field Communication (NFC) ... 466
ControlCenter ... 467
ControlCenter4 (Windows) ... 468
Cambiar el modo de funcionamiento en ControlCenter4 (Windows) ... 469
Escaneado mediante el modo inicial de ControlCenter4 (Windows) ... 471
Escaneado mediante el modo avanzado de ControlCenter4 (Windows) ... 472
Configuración del equipo Brother con ControlCenter4 (Windows) ... 473

Creación de una pestaña personalizada en el modo Avanzado de ControlCenter4 (Windows) 475
Brother iPrint&Scan para Windows y Mac 477
Descripción general de Brother iPrint&Scan 478
Solución de problemas 479
Mensajes de error y mantenimiento 480
Informe de transferencia de faxes o diario del fax 493
Mensajes de error cuando utiliza la función Brother Web Connect 497
Atascos de documentos 499
Documento atascado en la parte superior de la unidad ADF 500
El documento está atascado debajo de la cubierta de documentos 501
Eliminar trozos pequeños de papel atascado en la unidad ADF 502
Atascos de papel 503
Hay un atasco de papel en la bandeja MP 504
Se ha producido un atasco de papel en la ranura de alimentación manual 505
El papel está atascado en la bandeja de papel 506
El papel está atascado en la bandeja de salida del papel 508
Papel atascado en la parte posterior del equipo 509
El papel está atascado dentro del equipo 511
El papel está atascado debajo de la bandeja de papel 513
Problemas de impresión 515
Mejorar la calidad de impresión 518
Problemas de teléfono o de fax 525
Establecer detección de tono de marcación 529
Establecer la compatibilidad de línea telefónica para la interferencia y los sistemas VoIP 530
Problemas de red 531
Mensajes de error 532
Utilizar la Herramienta de reparación de conexión de red (Windows) 535
¿Dónde puedo encontrar la configuración de red del equipo Brother? 536
No puedo completar la configuración de la red inalámbrica 537
El equipo Brother no puede imprimir, escanear o recibir PC-FAX a través de la red 539
Deseo comprobar que mis dispositivos de red funcionan correctamente 541
Problemas con Google Cloud Print 543
Problemas con AirPrint 544
Otros problemas 545
Consultar la información del equipo 547
Restablecer el equipo Brother 548
Información general de funciones de restauración 550
Mantenimiento rutinario 552
Reemplazo de consumibles 553
Reemplazo del cartucho de tóner 555
Reemplazo de la unidad de tambor 559
Sustituya la unidad de correa 564
Sustituya el recipiente de tóner residual 568
Limpiar el equipo 573
Limpiar el escáner 575
Limpie los cabezales LED 576
Limpiar la pantalla LCD táctil 577

Limpiar los filamentos de corona ... 578
Limpieza de la unidad de tambor ... 581
Limpiar los rodillos de recogida de papel ... 591
Calibre la salida de color ... 593
Restaure la configuración de calibración del equipo ... 594
Corrija la alineación de impresión en color (registro de color) ... 595
Verifique la vida remanente de la pieza ... 596
Empacar y enviar su equipo Brother ... 597
Reemplazar piezas de mantenimiento periódico ... 599
Configuración del equipo ... 600
Cambiar la configuración del equipo desde el panel de control ... 601
En caso de un corte del suministro eléctrico (almacenamiento en la memoria) ... 602
Configuración general ... 603
Guardar su configuración favorita como acceso directo ... 621
Imprimir informes ... 624
Tablas de funciones y configuraciones ... 627
Cambiar la configuración del equipo desde la computadora ... 657
Cambiar la configuración del equipo mediante Administración basada en Web ... 658
Cambiar la configuración del equipo utilizando Instalación Remota ... 662
Apéndice ... 673
Especificaciones ... 674
Cómo introducir texto en su equipo Brother ... 687
Consumibles ... 689
Información importante sobre la vida útil del cartucho de tóner ... 691
Números de Brother ... 692

Antes de utilizar su equipo Brother

- Definiciones de notas
- Aviso - Exclusión de Garantías (EE. UU. y Canadá)
- Marcas comerciales
- Nota importante

Definiciones de notas

Usamos los siguientes símbolos y convenciones a lo largo de toda esta Guía del usuario:

ADVERTENCIA	ADVERTENCIA indica una situación potencialmente peligrosa que, si no se evita, puede provocar la muerte o lesiones graves.
AVISO	AVISO indica una situación potencialmente peligrosa que, de no evitarse, puede provocar lesiones leves o moderadas.
IMPORTANTE	IMPORTANTE indica una situación potencialmente peligrosa que, si no se evita, puede producir daños materiales o pérdida de la funcionalidad del producto.
NOTA	NOTA especifica el entorno operativo, las condiciones de instalación o las condiciones especiales de uso.
	Los iconos de consejo brindan indicaciones útiles e información adicional.
	Los iconos de peligro por descarga eléctrica le advierten de una posible descarga eléctrica.
	Los iconos de peligro por incendio le advierten de la posibilidad de que se produzca un incendio.
	Los iconos de superficie caliente alertan para no tocar las partes calientes del equipo.
	Los iconos de prohibición indican acciones que no deben realizarse.
Negrita	Las letras en negrita identifican botones en el panel de control del equipo o en la pantalla de la computadora.
Cursiva	El estilo en cursiva tiene por objeto destacar un punto importante o derivarle a un tema afín.
`Courier New`	El tipo Courier New identifica los mensajes que aparecen en la pantalla LCD del equipo.

Información relacionada

- Antes de utilizar su equipo Brother

Aviso - Exclusión de Garantías (EE. UU. y Canadá)

EL O LOS LICENCIANTES DE BROTHER Y SUS DIRECTORES, FUNCIONARIOS, EMPLEADOS O AGENTES (EN CONJUNTO EL LICENCIANTE DE BROTHER) NO DAN GARANTÍAS, DE MANERA EXPLÍCITA O IMPLÍCITA, QUE INCLUYE, ENTRE OTROS, CUALQUIER GARANTÍA IMPLÍCITA DE COMERCIABILIDAD Y APTITUD PARA UN FIN PARTICULAR, CON RESPECTO AL SOFTWARE. EL O LOS LICENCIANTES DE BROTHER NO GARANTIZAN NI REALIZAN NINGUNA DECLARACIÓN EN CUANTO AL USO O A LOS RESULTADOS DEL USO DEL SOFTWARE EN TÉRMINOS DE SU CORRECCIÓN, PRECISIÓN, FIABILIDAD, ACTUALIDAD U OTROS ASPECTOS. USTED ASUME TODO EL RIESGO EN CUANTO A LOS RESULTADOS Y AL RENDIMIENTO DEL SOFTWARE. ALGUNOS ESTADOS EN EE. UU. Y EN ALGUNAS PROVINCIAS EN CANADÁ NO PERMITEN LA EXCLUSIÓN DE GARANTÍAS IMPLÍCITAS. ES POSIBLE QUE LA EXCLUSIÓN ANTERIOR NO SE APLIQUE A USTED.

EN NINGÚN CASO EL O LOS LICENCIANTES DE BROTHER SERÁN RESPONSABLES ANTE USTED POR NINGÚN DAÑO EMERGENTE, INCIDENTAL O INDIRECTO (INCLUYENDO DAÑOS POR PÉRDIDA DE GANANCIAS COMERCIALES, INTERRUPCIÓN DEL NEGOCIO, PÉRDIDA DE INFORMACIÓN COMERCIAL Y DAÑOS SIMILARES) QUE SURJAN DEL USO O DE LA IMPOSIBILIDAD DE USO DEL SOFTWARE INCLUSO SI EL LICENCIANTE DE BROTHER HA SIDO ADVERTIDO SOBRE LA POSIBILIDAD DE DICHOS DAÑOS. DEBIDO A QUE ALGUNOS ESTADOS EN EE. UU. Y EN ALGUNAS PROVINCIAS EN CANADÁ NO PERMITEN LA EXCLUSIÓN O LIMITACIÓN DE RESPONSABILIDAD POR DAÑOS EMERGENTES O INCIDENTALES, ES POSIBLE QUE LAS LIMITACIONES ANTERIORES NO SE APLIQUEN A USTED. EN CUALQUIER CASO LA RESPONSABILIDAD DEL LICENCIANTE DE BROTHER ANTE USTED POR DAÑOS REALES DE CUALQUIER CAUSA, Y SIN IMPORTAR LA FORMA DE LA ACCIÓN (YA SEA EN CONTRATO, DELITO CIVIL, INCLUYENDO NEGLIGENCIA, RESPONSABILIDAD POR EL PRODUCTO O DE OTRO TIPO) ESTARÁ LIMITADA A $50.

Información relacionada

- Antes de utilizar su equipo Brother

Marcas comerciales

Microsoft, Windows, Windows Server, SharePoint, Internet Explorer, PowerPoint, Excel y OneNote son marcas comerciales registradas o marcas comerciales de Microsoft Corporation en Estados Unidos o en otros países.

Apple, App Store, Mac, macOS, Safari, iPad, iPhone, iPod touch, AirPrint y el logo de AirPrint son marcas comerciales de Apple Inc., registradas en Estados Unidos y en otros países.

Nuance y PaperPort son marcas comerciales o marcas comerciales registradas de Nuance Communications, Inc. o sus filiales en Estados Unidos y/o en otros países.

PostScript y PostScript 3 son marcas comerciales registradas o marcas comerciales de Adobe Systems Incorporated en Estados Unidos y/o en otros países.

Wi-Fi, Wi-Fi Alliance y Wi-Fi Direct son marcas comerciales registradas de Wi-Fi Alliance®.

WPA, WPA2, Wi-Fi CERTIFIED, Wi-Fi Protected Setup y el logotipo de Wi-Fi Protected Setup son marcas comerciales de Wi-Fi Alliance®.

Android, Gmail, Google Cloud Print, Google Drive, Google Chrome, Chrome OS y Google Play son marcas comerciales de Google LLC. El uso de estas marcas comerciales está sujeto a Google Permissions.

Mopria® y el logotipo de Mopria® son marcas de servicio y comerciales registradas de Mopria Alliance, Inc. en Estados Unidos y en otros países. Queda estrictamente prohibido su uso no autorizado.

Mozilla y Firefox son marcas comerciales registradas de Mozilla Foundation.

Intel es una marca comercial de Intel Corporation en EE. UU. y/o en otros países.

Evernote es una marca comercial de Evernote Corporation y se utiliza bajo licencia.

La palabra Bluetooth® es una marca comercial registrada propiedad de Bluetooth SIG, Inc.; Brother Industries Ltd. utiliza dichas marcas bajo licencia.

WordPerfect es una marca comercial registrada de Corel Corporation y/o sus filiales en Canadá, Estados Unidos y/u otros países.

PictBridge es una marca comercial.

Toda compañía cuyo título de software se mencione en este manual cuenta con un Contrato de licencia de software específico respecto de la propiedad de sus programas.
Los nombres comerciales y los nombres de los productos de las compañías que aparecen en los productos de Brother, documentos relacionados y otros materiales son marcas comerciales o marcas comerciales registradas de esas respectivas compañías.

Información relacionada

- Antes de utilizar su equipo Brother

Nota importante

- No use este producto en un país distinto del de adquisición, pues podría infringir la normativa sobre electricidad y telecomunicaciones inalámbricas de dicho país.
- No todos los modelos están disponibles en todos los países.
- Windows 10 en este documento representa Windows 10 Home, Windows 10 Pro, Windows 10 Education y Windows 10 Enterprise.
- En este documento, Windows Server 2008 representa a Windows Server 2008 y Windows Server 2008 R2.
- En esta guía de usuario, se utilizan los mensajes LCD de HL-L3290CDW/MFC-L3770CDW si no se indica otra cosa.
- En esta guía de usuario, se utilizan las ilustraciones de MFC-L3770CDW si no se indica otra cosa.
- Las capturas de pantalla de esta Guía del usuario se incluyen para fines ilustrativos y pueden existir diferencias entre estas y las pantallas reales.
- A no ser que se especifique lo contrario, las capturas de pantalla de este manual corresponden a Windows 7 y macOS v10.12.x. Las pantallas que aparecen en su computadora pueden variar en función del sistema operativo.
- El contenido de esta guía y las especificaciones de este producto están sujetos a cambios sin previo aviso.
- Esta documentación es para modelos MFC y DCP. En esta Guía del usuario, los modelos DCP incluyen el modelo HL-XXXX (donde XXXX es el nombre del modelo).
- No todas las funciones están disponibles en países sujetos a restricciones de exportación vigentes.

Información relacionada

- Antes de utilizar su equipo Brother

Introducción a su equipo Brother

- Antes de usar el equipo
- Vista general del panel de control
- Información general de la pantalla LCD táctil
- Cómo navegar por la pantalla LCD táctil
- Información general de la pantalla Configuración
- Configurar la pantalla de inicio principal
- Acceder a Brother Utilities (Windows)

Antes de usar el equipo

Antes de intentar cualquier operación de impresión, compruebe lo siguiente:

- Asegúrese de haber instalado el software y los controladores de Brother.
- Para usuarios de cable USB o de red: Asegúrese de que el cable de interfaz sea físicamente seguro.

Impresión, escaneado y envío de faxes de manera simultánea

El equipo puede imprimir desde su computadora al mismo tiempo que envía o recibe un fax en la memoria o mientras escanea un documento a la computadora. El envío de faxes no se detiene durante la impresión desde la computadora. No obstante, cuando el equipo esté copiando o recibiendo un fax en papel, detiene la operación de impresión y continúa con la impresión al finalizar la copia o recepción del fax.

Los modelos DCP no son compatibles con la función de fax.

Software de seguridad (Windows)

Si su computadora está protegida por un software de seguridad y no puede imprimir en red, escanear en red o mandar un fax por PC-FAX, es posible que tenga que configurar los ajustes del software de seguridad. Si utiliza el software de seguridad de Windows y ha instalado los controladores con los pasos del instalador, ya se ha aplicado la configuración necesaria del software de seguridad. Si utiliza otro software de servidor de seguridad personal, consulte la Guía del usuario del software o póngase en contacto con el fabricante del software.

Información relacionada

- Introducción a su equipo Brother

Vista general del panel de control

El panel de control puede variar en función de su modelo.

>> HL-L3290CDW/DCP-L3551CDW
>> MFC-L3710CW/MFC-L3750CDW/MFC-L3770CDW

HL-L3290CDW/DCP-L3551CDW

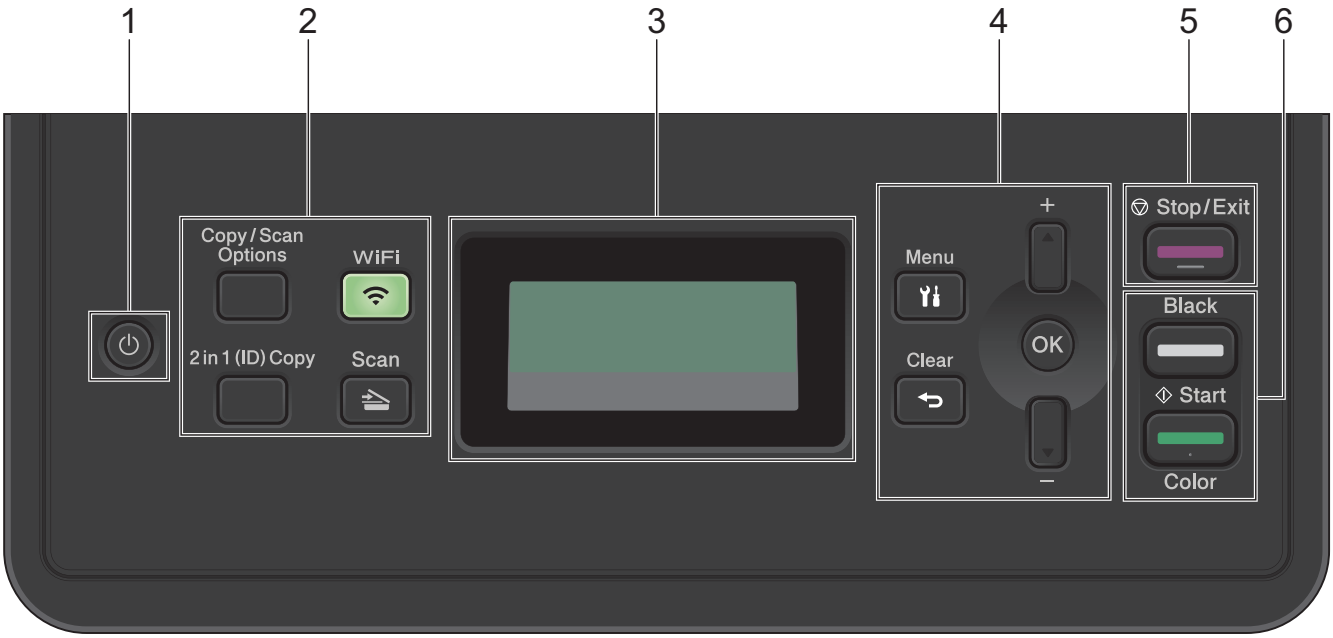

1. **Encendido/Apagado**
   - Encienda el equipo pulsando .
   - Para apagar el equipo, mantenga presionado . La pantalla LCD muestra `[Apagando equipo]` y permanece encendida algunos segundos antes de apagarse.
2. **Botones de función**

   Copy/Scan Options (Opciones Copia/Escáner)

   Pulse para acceder a la configuración temporal para escanear o copiar.

   WiFi (para modelos inalámbricos)

   Pulse el botón **WiFi** y ejecute el instalador inalámbrico en su computadora. Siga las instrucciones que aparecen en la pantalla para configurar una conexión inalámbrica entre su equipo y su red.

   Cuando la luz **WiFi** está encendida, el equipo Brother está conectado a un punto de acceso inalámbrico. Cuando la luz **WiFi** está intermitente, la conexión inalámbrica no está funcionando o el equipo se está conectando a un punto de acceso inalámbrico.

   Scan (Escáner)

   Pulse para cambiar el equipo al modo Escaneo.

   2 in 1 (ID) Copy (2 en 1 (Id) Copia)

   Pulse para copiar ambas caras de una tarjeta de identificación en una sola página.

3. **Pantalla de cristal líquido (LCD)**

   Muestra mensajes para ayudarlo a configurar y a usar el equipo.

   Si el equipo está en modo Preparado o Copia, la pantalla LCD muestra:

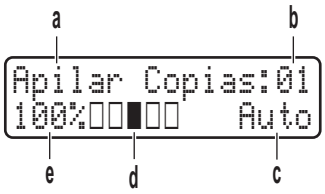

   a. Tipo de copia

   b. Número de copias

   c. Calidad

   d. Contraste

   e. Relación de copia

4. **Botones del menú**

   Menu

   Pulse para acceder al menú para programar los ajustes del equipo.

   Clear (Borrar)

   - Pulse para eliminar datos introducidos.
   - Pulse para cancelar el ajuste actual.

   OK

   Pulse para almacenar los ajustes del equipo.

   ▲ o bien ▼

   Pulse para desplazarse hacia arriba o hacia abajo a través de los menús y las opciones.

5. **Stop/Exit (Detener/Salir)**

   - Pulse para detener una operación.
   - Pulse para salir de un menú.

6. **Botones Start (Inicio)**

   - **Black Start (Negro Inicio)**
     - Pulse para comenzar a realizar copias en blanco y negro.
     - Pulse para comenzar a escanear documentos (en color, en gris o en blanco y negro dependiendo de la configuración del escáner).
   - **Color Start (Color Inicio)**
     - Pulse para comenzar a realizar copias a todo color.
     - Pulse para comenzar a escanear documentos (en color, en gris o en blanco y negro dependiendo de la configuración del escáner).

MFC-L3710CW/MFC-L3750CDW/MFC-L3770CDW

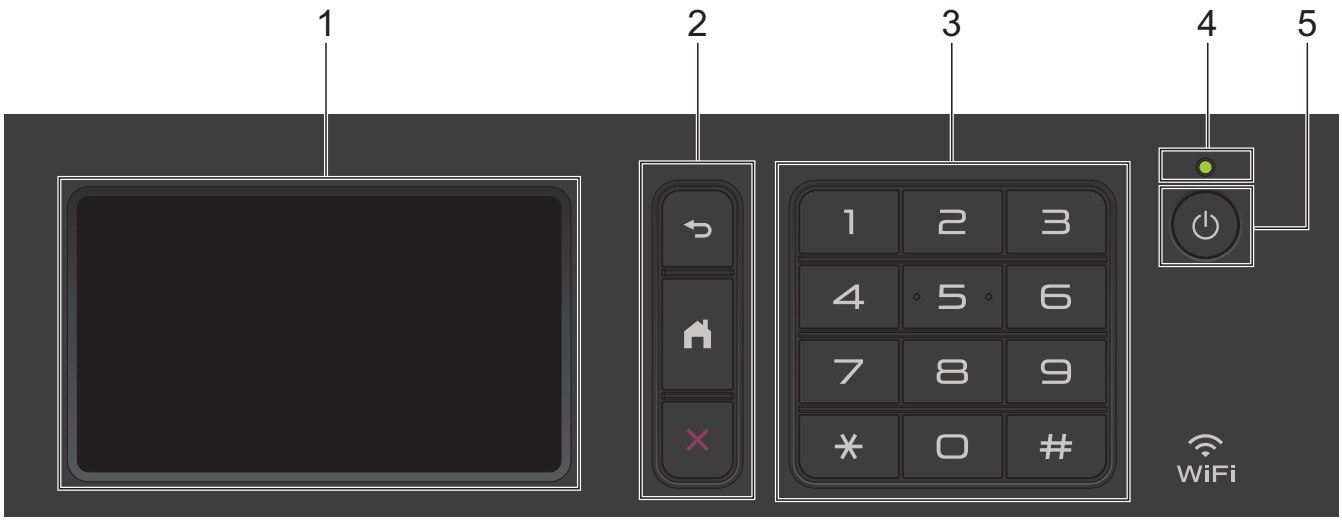

1. **Pantalla de cristal líquido (LCD) táctil**

   Acceda a las opciones y los menús pulsándolos cuando aparecen en la pantalla táctil.

2. **Botones del menú**

   (Atrás)

   Pulse para volver al menú anterior.

   (Inicio)

   Pulse este botón para regresar a la pantalla Inicio principal.

   (Cancelar)

   Pulse para cancelar una operación.

3. **Teclado de marcación (botones numéricos)**

   Pulse los botones numéricos para marcar números de teléfono y de fax y para introducir el número de copias.

4. **Indicador de encendido LED**

   El LED se ilumina según el estado del equipo.

5. **Encendido/Apagado**

   - Para encender el equipo, pulse .
   - Para apagar el equipo, mantenga presionado . La pantalla LCD muestra `[Apagando equipo]` durante algunos segundos antes de apagarse. Si ha conectado un teléfono externo o TAD, siempre estará disponible.

Near Field Communication (NFC) (MFC-L3770CDW)

Si su dispositivo Android™ es compatible con la función NFC, puede imprimir documentos desde el dispositivo o escanearlos al dispositivo acercándolo al símbolo de NFC.

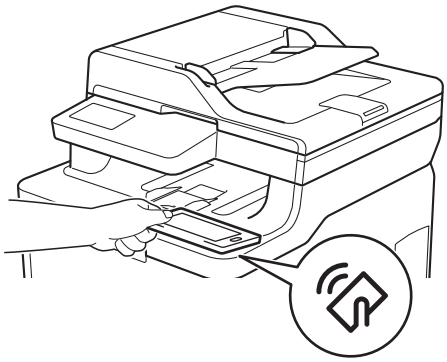

Información relacionada

- Introducción a su equipo Brother

Información general de la pantalla LCD táctil

Modelos relacionados: MFC-L3710CW/MFC-L3750CDW/MFC-L3770CDW

Puede elegir entre dos tipos de pantallas para ajustar la pantalla principal de Inicio: pantallas de Inicio y pantallas de Accesos directos. Cuando se muestre una pantalla de Inicio, deslice el dedo hacia la izquierda o hacia la derecha o bien pulse ◀ o ▶ para mostrar las pantallas de Inicio.

La pantalla principal de inicio muestra el estado del equipo cuando está inactivo. Al mostrarse, esta pantalla indica que su equipo está preparado para el siguiente comando.

Las funciones disponibles varían en función de su modelo.

Pantalla de Inicio: Pantalla 1

Las pantallas de Inicio proporcionan acceso a funciones, como Fax, Copia y Escaneo.

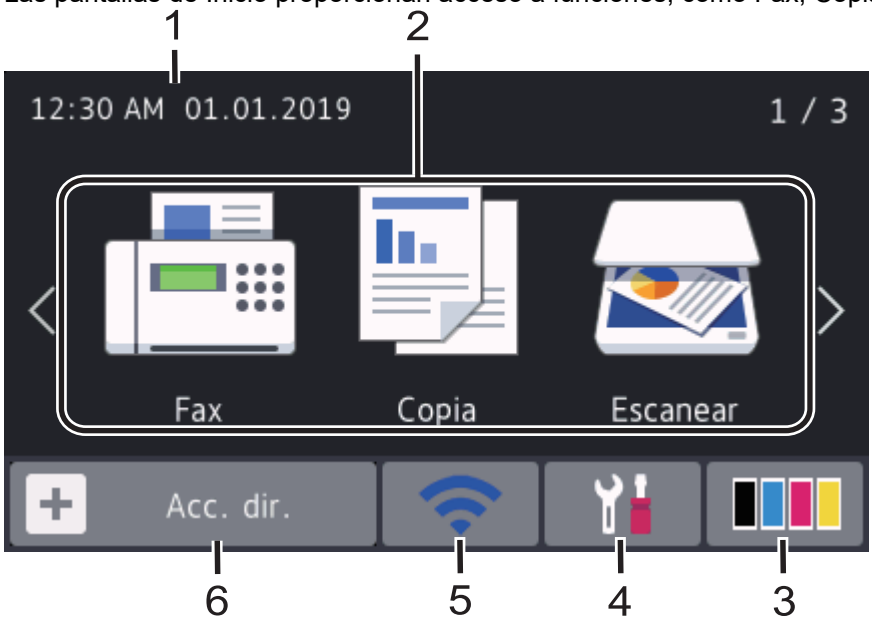

Pantalla de Inicio: Pantalla 2

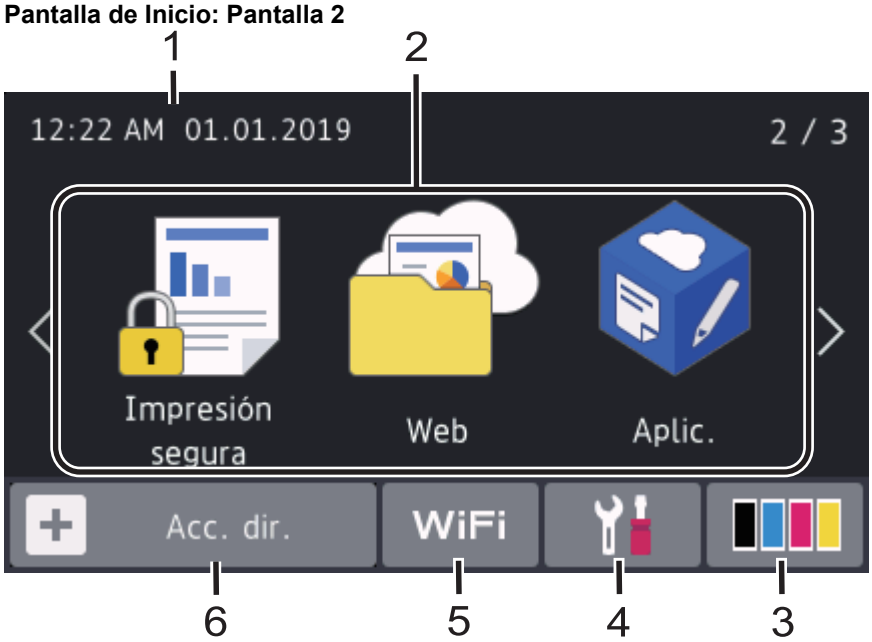

Pantalla de Inicio: Pantalla 3

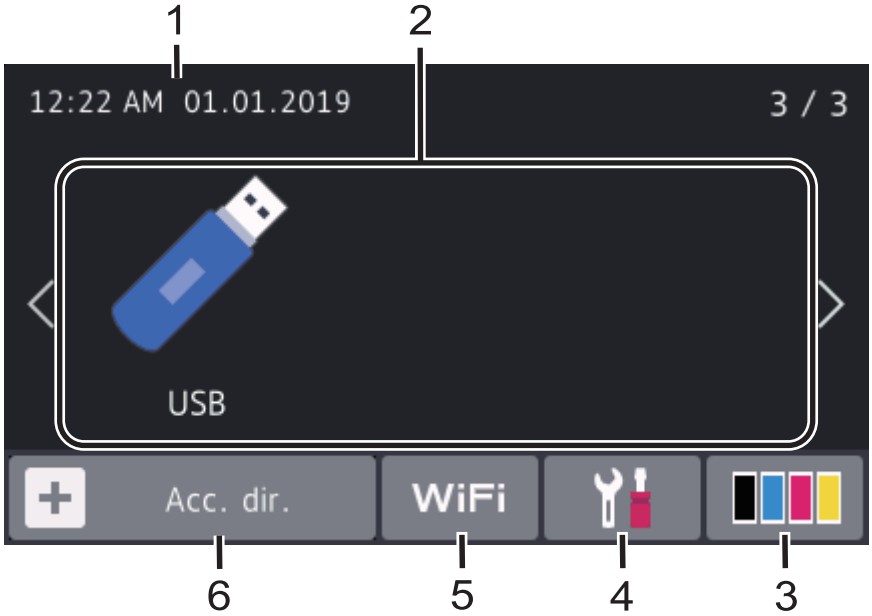

Pantalla de accesos directos

Cree accesos directos a las operaciones utilizadas con frecuencia, como enviar un fax, realizar una copia, escanear y usar Web Connect.

Están disponibles tres pestañas de accesos directos con seis accesos directos en cada una. Están disponibles 18 accesos directos en total.

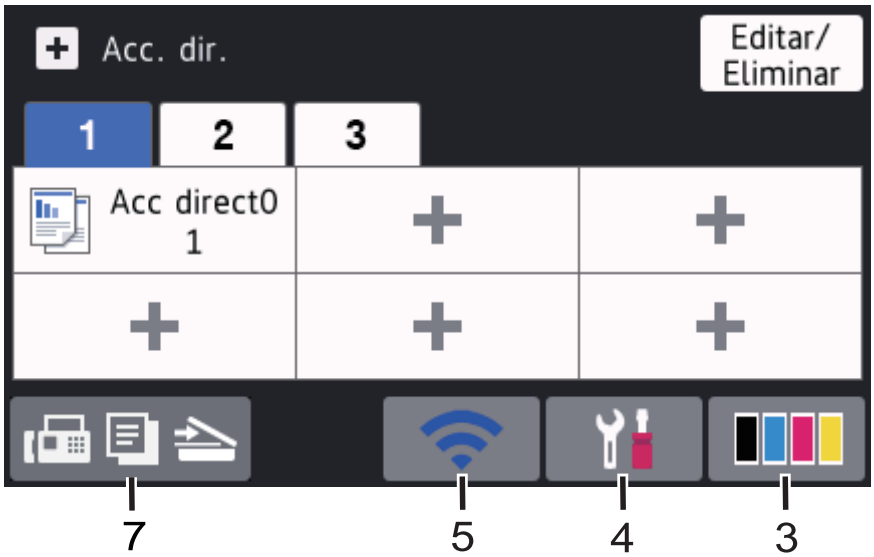

1. **Fecha y hora**

   Muestra la fecha y la hora establecidas en el equipo.

2. **Modos**

   - **[Fax]**

     Pulse esta opción para acceder al modo Fax.

   - **[Copia]**

     Pulse esta opción para acceder al modo Copia.

   - **[Escanear]**

     Pulse esta opción para acceder al modo Escaneo.

   - **[Impresión segura]**

     Pulse para acceder a la opción [Impresión segura].

- **[Web]**

  Pulse para conectar el equipo Brother a un servicio de Internet.

- **[Aplic. (Aplicaciones)]**

  Pulse para conectar el equipo Brother al servicio Aplicaciones Brother.

- **[USB]**

  Pulse para acceder al menú USB y seleccione las opciones [Escanear a USB] o [Impresión directa].

3. **(Tóner)**

   Muestra la vida útil restante del tóner. Pulse para acceder al menú [Tóner].

4. **(Ajustes)**

   Pulse para acceder al menú [Ajustes].

   Si Setting Lock se ha activado, aparece el icono de un candado en la pantalla LCD. Deberá desbloquear el equipo para cambiar la configuración.

5. WiFi o **(Estado inalámbrico)**

   Pulse para configurar los ajustes inalámbricos.

   Si está utilizando una conexión inalámbrica, un indicador de cuatro niveles muestra la intensidad actual de la señal inalámbrica.

LAN inalámbrica deshabilitada

6. **[Acc. dir. (Acc. direct.)]**

   Pulse para acceder a la pantalla [Acc. dir. (Acc. direct.)].

7. **(Pantalla de Inicio)**

   Pulse para acceder a las pantallas de Inicio.

Nuevo fax

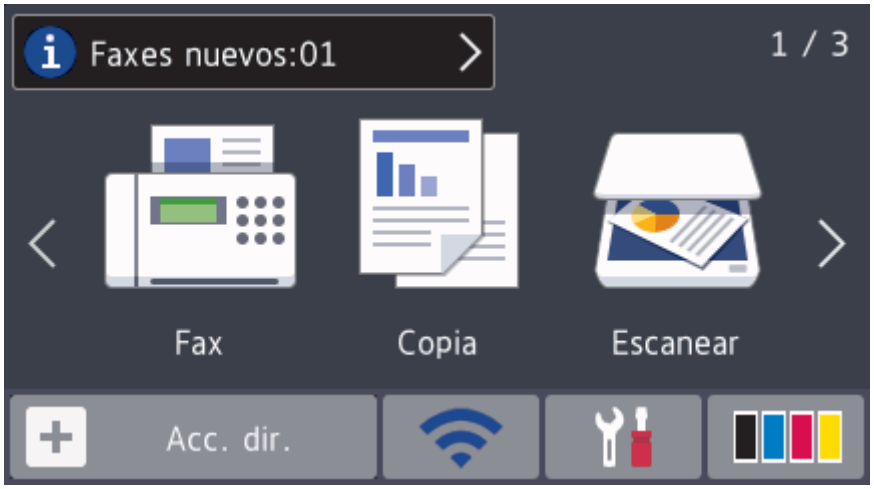

Cuando [Vista prev. fax (Vista prev fax)] esté ajustada en [Sí], el número de faxes nuevos que recibió en la memoria aparecen en la parte superior de la pantalla.

Icono de advertencia

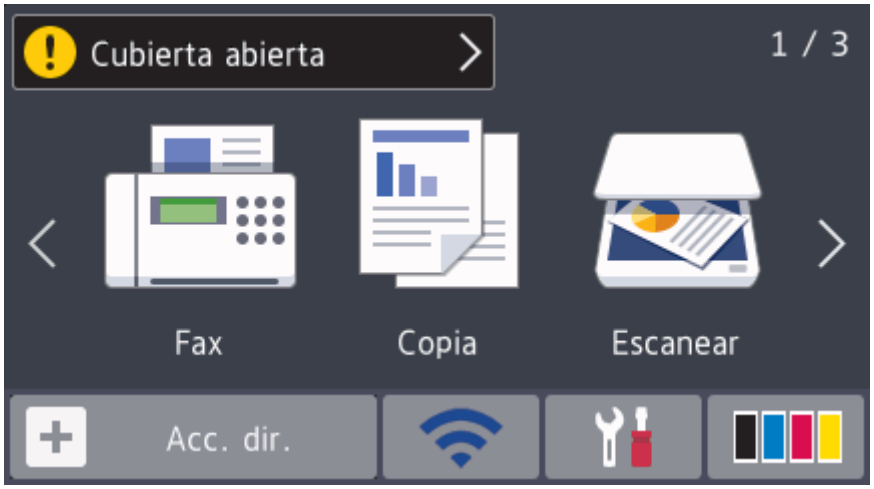

El icono de advertencia aparece cuando hay un mensaje de error o de mantenimiento. Pulse el área de mensajes para visualizarla, y luego pulse para volver a la pantalla de Inicio principal.

NOTA

Este producto adopta la fuente de ARPHIC TECHNOLOGY CO., LTD.

Información relacionada

- Introducción a su equipo Brother

Cómo navegar por la pantalla LCD táctil

Modelos relacionados: MFC-L3710CW/MFC-L3750CDW/MFC-L3770CDW

Pulse con el dedo en la pantalla LCD para operarla. Para mostrar y acceder a todas las opciones, deslice hacia la izquierda, derecha, arriba, abajo o pulse ◀ ▶ o ▲ ▼ en la pantalla LCD para desplazarse por ellas.

Los pasos siguientes explican cómo cambiar la configuración del equipo. En este ejemplo, el ajuste de la retroiluminación de la pantalla LCD se cambia de [Claro] a [Medio].

IMPORTANTE

NO pulse la pantalla LCD con un objeto afilado como una lapicera o un lápiz óptico. El equipo podría sufrir daños.

NOTA

NO toque la pantalla LCD inmediatamente después de haber enchufado el cable de alimentación o encendido el equipo. Esto podría provocar un error.

1. Pulse [Ajustes].
2. Pulse [Todos los ajust (Todos ajustes)].
3. Deslice el dedo hacia arriba o hacia abajo, o bien pulse ▲ o ▼ para mostrar la opción [Config. gral.] y, a continuación, pulse [Config. gral.].

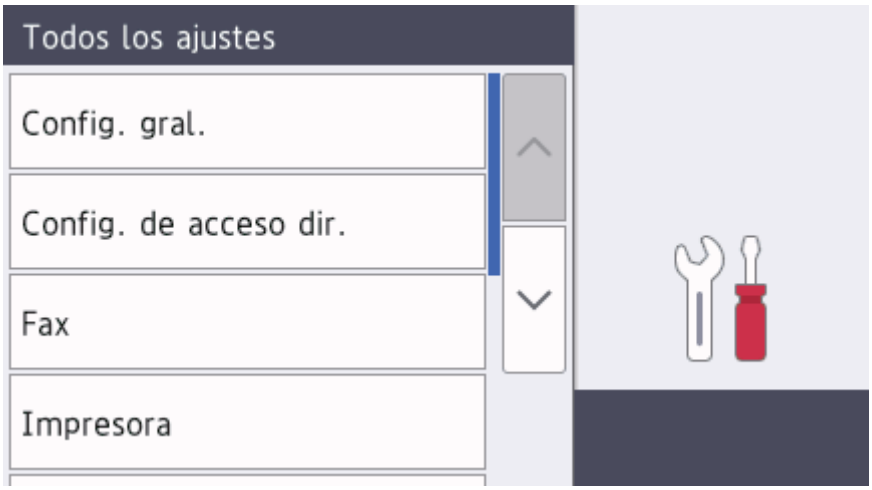

4. Deslice el dedo hacia arriba o hacia abajo, o bien pulse ▲ o ▼ para mostrar la opción [Configur. LCD] y, a continuación, pulse [Configur. LCD].

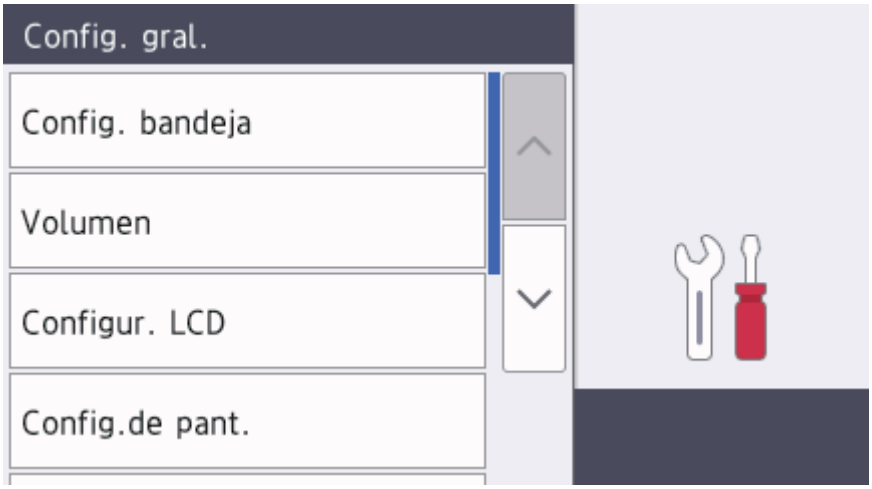

5. Pulse [Retroiluminac.].

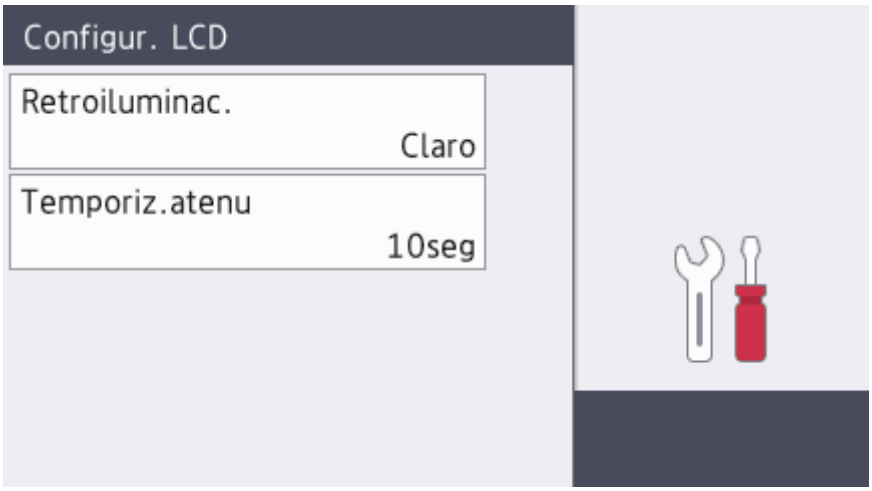

6. Pulse [Medio].

7. Pulse .

Información relacionada

- Introducción a su equipo Brother

Información general de la pantalla Configuración

Modelos relacionados: MFC-L3710CW/MFC-L3750CDW/MFC-L3770CDW

Pulse para ver el estado actual del equipo en la pantalla LCD.

Utilice el menú de configuración para acceder a las configuraciones del equipo Brother.

Las funciones disponibles varían en función de su modelo.

1. **Tóner**
   - Muestra la vida útil restante del tóner.
   - Pulse para acceder al menú `[Tóner]`.
2. **Red**
   - Pulse para establecer una conexión de red.
   - El indicador de cuatro niveles en la pantalla muestra la potencia de la señal inalámbrica actual si está utilizando una conexión inalámbrica.
3. **Fecha y hora**

   Muestra la fecha y la hora establecidas en el equipo.

   Pulse para acceder al menú `[Fecha y hora]`.
4. **Ajustes de pantalla**

   Pulse para acceder al menú `[Config.de pant. (Ajust.pantalla)]`.
5. **Todos los ajustes**

   Pulse para acceder a un menú de todos los ajustes del equipo.
6. **Ajuste de bandeja**

   Pulse para acceder al menú `[Config. Band. (Ajuste bandeja)]`.
7. **Moco Eco**

   Pulse para acceder al menú `[Modo eco]`.

Información relacionada

- Introducción a su equipo Brother

Configurar la pantalla de inicio principal

Modelos relacionados: MFC-L3710CW/MFC-L3750CDW/MFC-L3770CDW

Puede cambiar la pantalla LCD para que se muestre una pantalla de inicio o de acceso directo específica.

Cuando el equipo esté inactivo o se pulse , la pantalla táctil volverá a la pantalla que se haya ajustado.

1. Pulse [Ajustes] > [Config.de pant. (Ajust.pantalla)] > [Pantalla de inicio principal].
2. Deslice el dedo hacia arriba o hacia abajo, o bien pulse ▲ o ▼ para visualizar las configuraciones de la pantalla y, a continuación, pulse la configuración que desee.
3. Pulse .

   El equipo irá a la pantalla escogida.

Información relacionada

- Introducción a su equipo Brother

Acceder a Brother Utilities (Windows)

Brother Utilities es un selector de aplicaciones que permite acceder fácilmente a todas las aplicaciones de Brother instaladas en su computadora.

1. Realice una de las siguientes acciones:
   - (Windows 7)

     Haga clic en **(Iniciar)** > **Todos los programas** > **Brother** > **Brother Utilities**.
   - (Windows 8)

     Toque o haga clic en (**Brother Utilities**) en la pantalla **Inicio** o en el escritorio.
   - (Windows 8.1)

     Mueva el ratón a la esquina inferior izquierda de la pantalla **Inicio** y haga clic en (si usa un dispositivo táctil, deslice el dedo hacia arriba desde la parte inferior de la pantalla **Inicio** para subir la pantalla **Aplicaciones**).

     Cuando aparezca la pantalla **Aplicaciones**, toque o haga clic en (**Brother Utilities**).
   - (Windows 10)

     Haga clic en > **Brother** > **Brother Utilities**.
2. Seleccione su equipo (donde XXXX es el nombre de su modelo).

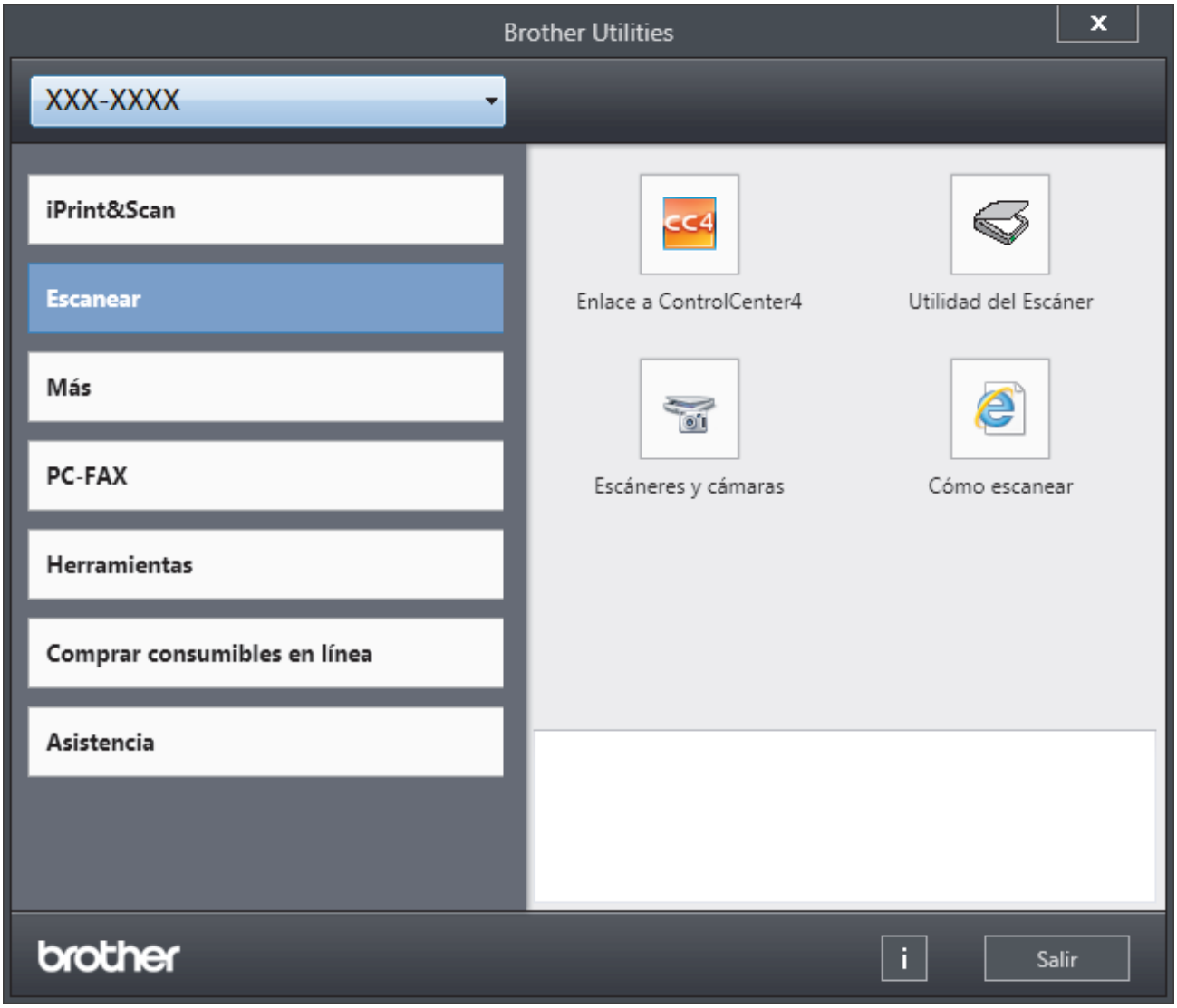

3. Elija la operación que desee utilizar.

Información relacionada

- Introducción a su equipo Brother
  - Desinstalar los controladores y el software de Brother (Windows)

Desinstalar los controladores y el software de Brother (Windows)

1. Realice una de las siguientes acciones:
   - (Windows 7)

     Haga clic en **(Iniciar)** > **Todos los programas** > **Brother** > **Brother Utilities**.
   - (Windows 8)

     Pulse o haga clic en (**Brother Utilities**) en la pantalla **Inicio** o en el escritorio.
   - (Windows 8.1)

     Mueva el ratón a la esquina inferior izquierda de la pantalla **Inicio** y haga clic en (si usa un dispositivo táctil, deslice el dedo hacia arriba desde la parte inferior de la pantalla **Inicio** para subir la pantalla **Aplicaciones**).

     Cuando aparezca la pantalla **Aplicaciones**, pulse o haga clic en (**Brother Utilities**).
   - (Windows 10)

     Haga clic en > **Brother** > **Brother Utilities**.
2. Haga clic en la lista desplegable y, a continuación, seleccione el nombre del modelo (si no está ya seleccionado). Haga clic en **Herramientas** en la barra de navegación izquierda y, a continuación, haga clic en **Desinstalar**.

   Siga las instrucciones del cuadro de diálogo para desinstalar los controladores y el software.

Información relacionada

- Acceder a Brother Utilities (Windows)

Manipulación de papel

- Cargar papel
- Ajustes de papel
- Soportes de impresión recomendados (Para EE. UU.)
- Cargar documentos
- Áreas no escaneables y no imprimibles
- Uso de papel especial

Cargar papel

- Cargar e imprimir utilizando la bandeja de papel
- Cargar e imprimir con la bandeja multipropósito (bandeja MP)
- Cargar e imprimir papel en la ranura de alimentación manual

Cargar e imprimir utilizando la bandeja de papel

- Cargar papel en la bandeja de papel
- Problemas de impresión
- Mensajes de error y mantenimiento

Cargar papel en la bandeja de papel

- Si el ajuste de verificación de tamaño está activado y extrajo la bandeja de papel del equipo, aparece un mensaje en la pantalla LCD preguntándole si desea cambiar el tamaño y el tipo de papel. Si es necesario, cambie la configuración del tipo y del tamaño de papel siguiendo las instrucciones que aparecen en la pantalla LCD.
- Si carga un tamaño y tipo de papel diferente en la bandeja, también debe cambiar la configuración de tamaño y tipo de papel en el equipo o en su computadora.

1. Extraiga la bandeja de papel completamente fuera del equipo.

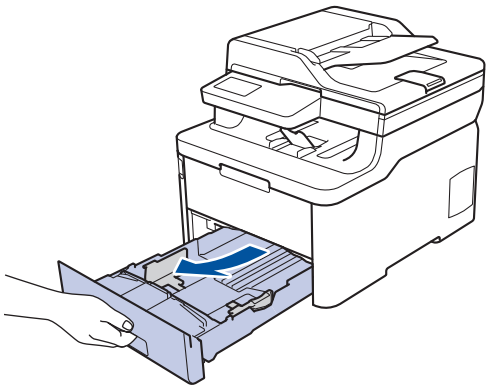

2. Presione y deslice las guías del papel para ajustar el papel.

   Presione las palancas de desbloqueo verdes para deslizar las guías del papel.

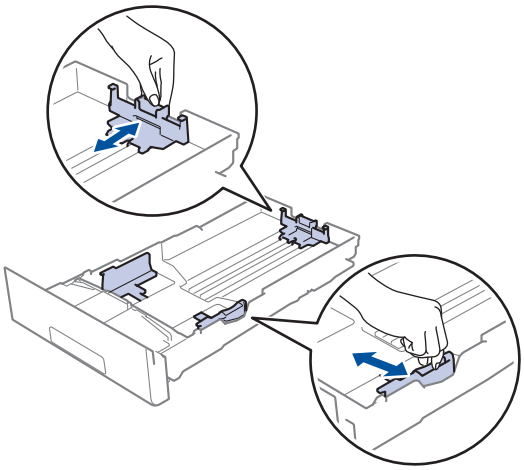

3. Separe bien la pila de papel.
4. Cargue el papel en la bandeja de papel con la superficie de impresión *mirando hacia abajo*.

Cuando use papel preimpreso, cargue el papel en la orientación correcta. ➤➤ *Información relacionada*: *Cambiar los ajustes del equipo para imprimir en papel preimpreso en la bandeja de papel*

5. Asegúrese de que el papel no supere la marca de nivel máximo del papel (▼ ▼ ▼).
   Si sobrecarga la bandeja de papel, pueden producirse atascos de papel.

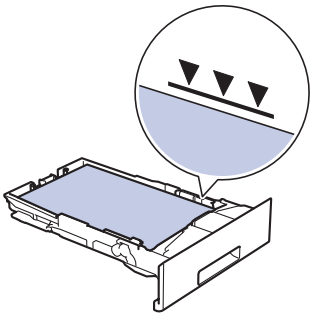

6. Empuje lentamente la bandeja de papel completamente en el equipo.
7. Levante la lengüeta del soporte para evitar que el papel se resbale de la bandeja de salida.

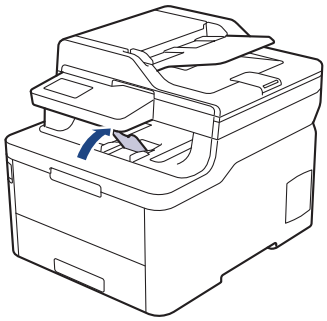

Información relacionada

- Cargar e imprimir utilizando la bandeja de papel
  - Cambiar los ajustes del equipo para imprimir en papel preimpreso en la bandeja de papel

Cambiar los ajustes del equipo para imprimir en papel preimpreso en la bandeja de papel

Modelos relacionados: HL-L3290CDW/DCP-L3551CDW/MFC-L3750CDW/MFC-L3770CDW

Cuando use papel preimpreso para impresión a 2 caras, cambie los ajustes del equipo.

NO cargue tipos y tamaños diferentes de papel en la bandeja de papel al mismo tiempo. Si hace esto puede producir que el papel se atasque o no se alimente bien.

Orientación

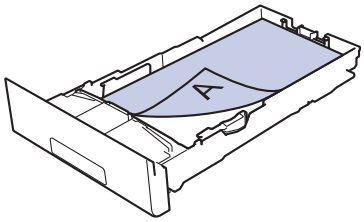	Para impresión a 1 cara: • boca abajo • borde superior hacia el frente de la bandeja del papel
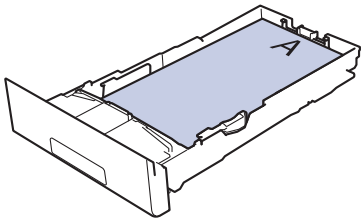	Para la impresión a 2 caras automática (encuadernación de borde largo): • cara arriba • borde inferior hacia el frente de la bandeja del papel

>> HL-L3290CDW/DCP-L3551CDW
>> MFC-L3750CDW/MFC-L3770CDW

HL-L3290CDW/DCP-L3551CDW

1. Pulse **Menu**.
2. Pulse ▲ o ▼ para seleccionar lo siguiente:
   a. Seleccione `[Impresora]`. Pulse **OK**.
   b. Seleccione `[Ambos lados (Ambas caras)]`. Pulse **OK**.
   c. Seleccione `[Imagen única]`. Pulse **OK**.
   d. Seleccione `[Aliment. 2 cara (Alim. dob. cara)]`. Pulse **OK**.
3. Pulse **Stop/Exit (Detener/Salir)**.

MFC-L3750CDW/MFC-L3770CDW

1. Pulse `[Ajustes]` > `[Todos los ajust (Todos ajustes)]` > `[Impresora]` > `[Ambos lados (Ambas caras)]` > `[Imagen única]` > `[Aliment. 2 cara (Alim. dob. cara)]`.
2. Pulse .

Información relacionada

- Cargar papel en la bandeja de papel

Cargar e imprimir con la bandeja multipropósito (bandeja MP)

Puede cargar papel fino, papel grueso, papel reciclado, papel Bond, papel satinado, etiquetas, hasta 30 hojas de papel normal o hasta tres sobres en la bandeja MP.

- Cargar papel en la bandeja multipropósito (bandeja MP)
- Carga e impresión de etiquetas usando la bandeja MP
- Carga e impresión de sobres usando la bandeja MP
- Problemas de impresión
- Mensajes de error y mantenimiento

Cargar papel en la bandeja multipropósito (bandeja MP)

Modelos relacionados: MFC-L3770CDW

Si carga un tamaño y tipo de papel diferente en la bandeja, también debe cambiar la configuración de tamaño y tipo de papel en el equipo o en su computadora.

- Papel normal
- Papel fino
- Papel grueso
- Papel reciclado
- Papel bond
- Papel satinado

1. Levante la lengüeta del soporte para evitar que el papel se resbale de la bandeja de salida boca abajo.

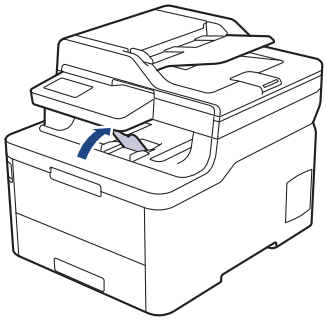

2. Abra la bandeja MP y bájela con cuidado.

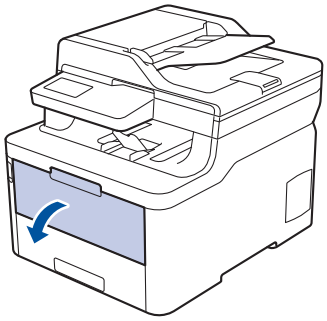

3. Tire del soporte (1) de la bandeja MP y extienda la lengüeta (2).

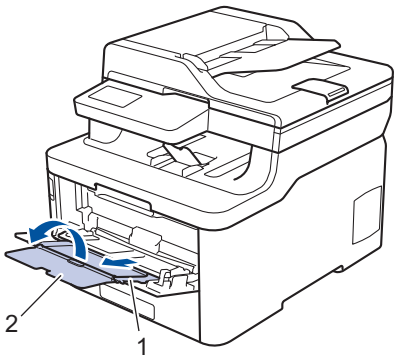

4. Deslice las guías del papel de la bandeja MP para hacerlas coincidir con el ancho del papel que va a utilizar.

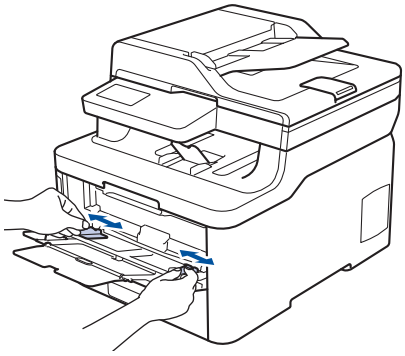

5. Cargue papel con la superficie de impresión *cara arriba* en la bandeja MP.

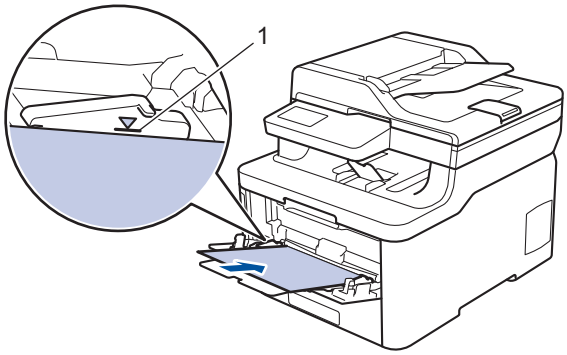

- Asegúrese de que el papel no supere la marca de nivel máximo del papel (1).
- Cuando utilice papel satinado, cargue solo una hoja por vez en la bandeja MP para evitar que se atasque el papel.
- Cuando use papel preimpreso, cargue el papel en la orientación correcta. ➤➤ *Información relacionada*: *Cambiar los ajustes del equipo para imprimir en papel preimpreso en la bandeja MP*
- Para retirar una impresión pequeña de la bandeja de salida, use las dos manos y levante la cubierta del escáner como se muestra en la ilustración.

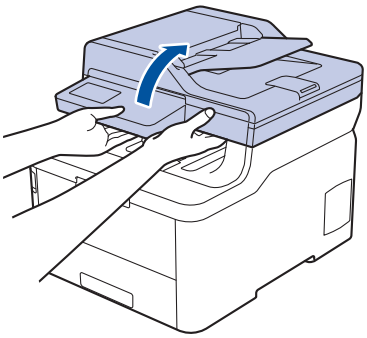

- Se puede usar el equipo aunque la cubierta del escáner esté levantada. Para cerrar la cubierta del escáner, empújela cuidadosamente hacia abajo con las dos manos.

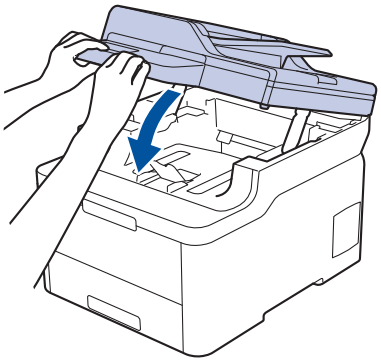

Información relacionada

- Cargar e imprimir con la bandeja multipropósito (bandeja MP)
  - Cambiar los ajustes del equipo para imprimir en papel preimpreso en la bandeja MP

Cambiar los ajustes del equipo para imprimir en papel preimpreso en la bandeja MP

Modelos relacionados: MFC-L3770CDW

Cuando use papel preimpreso para impresión a 2 caras, cambie los ajustes del equipo.

NO cargue tipos y tamaños diferentes de papel en la bandeja de papel al mismo tiempo. Si hace esto puede producir que el papel se atasque o no se alimente bien.

Orientación

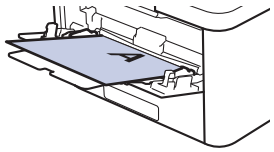	Para impresión a 1 cara: • cara arriba • borde superior primero
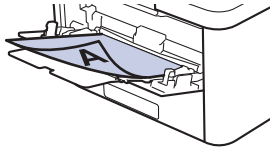	Para la impresión a 2 caras automática (encuadernación de borde largo): • boca abajo • borde inferior primero

1. Pulse [Ajustes] > [Todos los ajust (Todos ajustes)] > [Impresora] > [Ambos lados (Ambas caras)] > [Imagen única] > [Aliment. 2 cara (Alim. dob. cara)].
2. Pulse .

Información relacionada

- Cargar papel en la bandeja multipropósito (bandeja MP)

Carga e impresión de etiquetas usando la bandeja MP

Modelos relacionados: MFC-L3770CDW

Cuando la cubierta posterior (bandeja de salida cara arriba) está abierta, la trayectoria del papel es recta desde la bandeja MP hasta la parte posterior del equipo. Use esta alimentación de papel y método de salida cuando imprima etiquetas.

Si carga un tamaño y tipo de papel diferente en la bandeja, también debe cambiar la configuración de tamaño y tipo de papel en el equipo o en su computadora.

1. Abra la cubierta trasera del equipo (la bandeja de salida boca arriba).

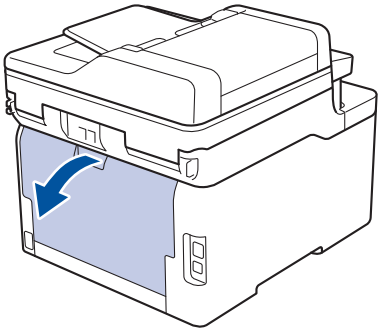

2. En la parte frontal del equipo, abra la bandeja de alimentación manual y bájela con cuidado.

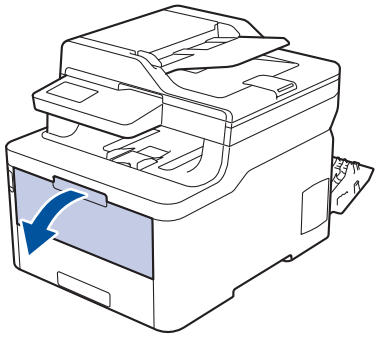

3. Tire del soporte (1) de la bandeja MP y extienda la lengüeta (2).

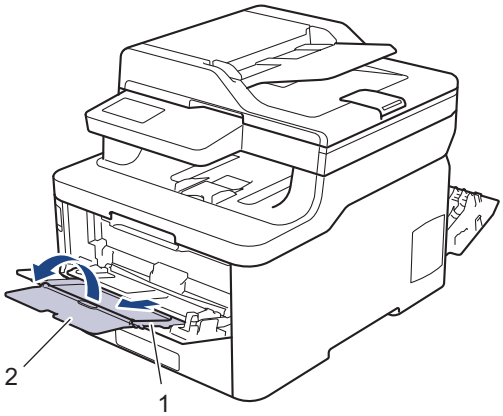

4. Deslice las guías del papel de la bandeja MP para hacerlas coincidir con el ancho del papel que va a utilizar.
5. Cargue papel con la superficie de impresión *cara arriba* en la bandeja MP.

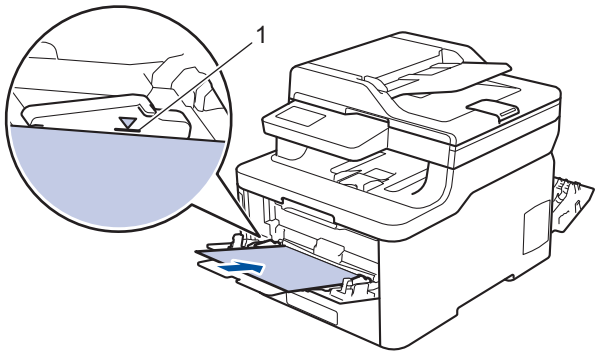

Asegúrese de que el papel no supere la marca de nivel máximo del papel (1).

6. Cambie sus preferencias de impresión en la pantalla Impresión antes de enviar el trabajo de impresión desde la computadora.
7. Envíe los trabajos de impresión al equipo.
8. Cierre la cubierta trasera (la bandeja de salida boca arriba) hasta que quede bloqueada en la posición cerrada.

Información relacionada

- Cargar e imprimir con la bandeja multipropósito (bandeja MP)

Carga e impresión de sobres usando la bandeja MP

Modelos relacionados: MFC-L3770CDW

Puede cargar hasta tres sobres en la bandeja MP.

Antes de la carga presione las esquinas y los laterales de los sobres para alisarlos lo máximo posible.

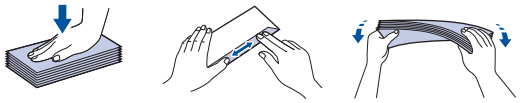

Si carga un tamaño y tipo de papel diferente en la bandeja, también debe cambiar la configuración de tamaño y tipo de papel en el equipo o en su computadora.

1. Abra la cubierta trasera del equipo (la bandeja de salida boca arriba).

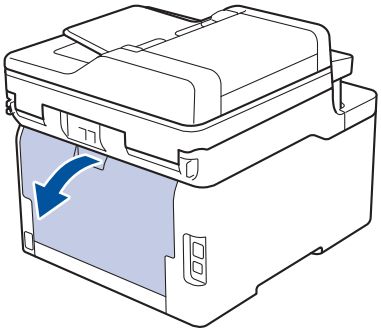

2. Baje las dos palancas grises, una del lado izquierdo y la otra del lado derecho, como se muestra en la ilustración.

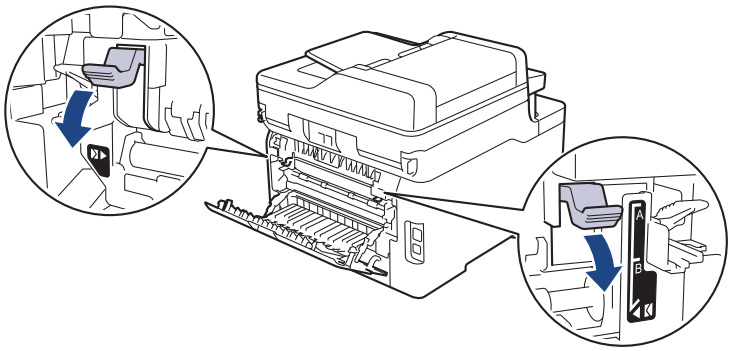

3. En la parte frontal del equipo, abra la bandeja de alimentación manual y bájela con cuidado.

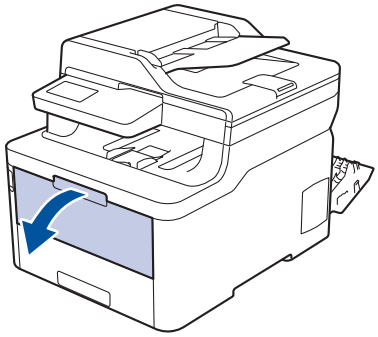

4. Tire del soporte (1) de la bandeja MP y extienda la lengüeta (2).

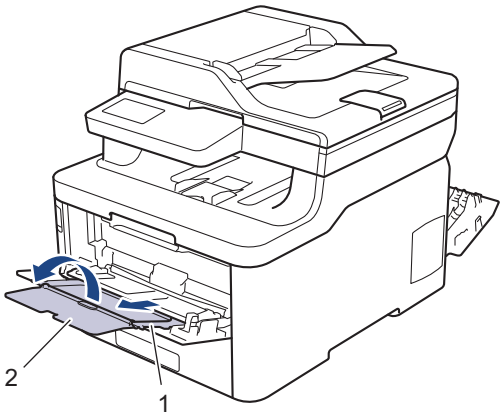

5. Deslice las guías del papel de la bandeja MP para hacerlas coincidir con el ancho de los sobres que va a utilizar.

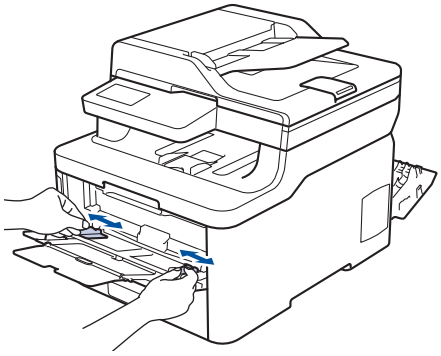

6. Cargue papel con la superficie de impresión *cara arriba* en la bandeja MP.

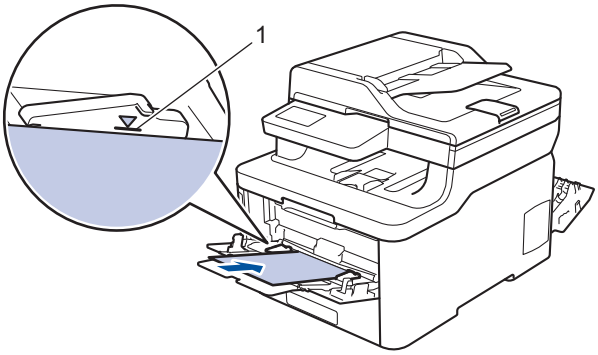

- Cargue hasta tres sobres en la bandeja MP con la superficie de impresión cara arriba. Asegúrese de que los sobres no superen la marca de nivel máximo del papel (1). Si carga más de tres sobres puede provocar atascos de papel.

7. Cambie las preferencias de impresión en el cuadro de diálogo de impresión antes de enviar el trabajo de impresión desde el equipo.

Ajustes	Opciones para sobres
Tamaño de papel	**Com-10** **DL** **C5** **Monarca**
Soporte de impresión	**Sobres** **Sobre grueso** **Sobre fino**

8. Envíe el trabajo de impresión al equipo.

9. Cuando haya terminado de imprimir, vuelva a colocar las dos palancas grises que ajustó en el paso anterior en sus posiciones iniciales.
10. Cierre la cubierta trasera (la bandeja de salida boca arriba) hasta que quede bloqueada en la posición cerrada.

Información relacionada

- Cargar e imprimir con la bandeja multipropósito (bandeja MP)

Cargar e imprimir papel en la ranura de alimentación manual

- Cargar e imprimir papel en la ranura de alimentación manual
- Cargar e imprimir etiquetas en la ranura de alimentación manual
- Cargar e imprimir en sobres en la ranura de alimentación manual

Cargar e imprimir papel en la ranura de alimentación manual

Modelos relacionados: HL-L3290CDW/DCP-L3551CDW/MFC-L3710CW/MFC-L3750CDW

Si carga un tamaño de papel diferente en la bandeja, debe cambiar la configuración del tamaño de papel en el equipo o en la computadora al mismo tiempo.

- Papel normal
- Papel fino
- Papel grueso
- Papel reciclado
- Papel bond
- Papel satinado

1. Levante la lengüeta del soporte para evitar que el papel se resbale de la bandeja de salida boca abajo.

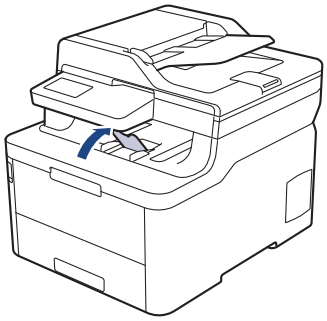

2. Abra la cubierta de la ranura de alimentación manual.

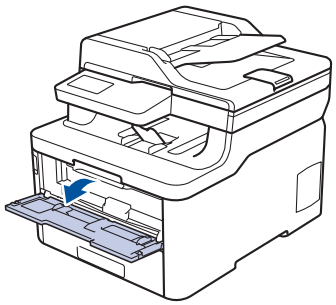

3. Utilice ambas manos para deslizar las guías del papel de la ranura de alimentación manual para que se ajuste al ancho del papel que está utilizando.

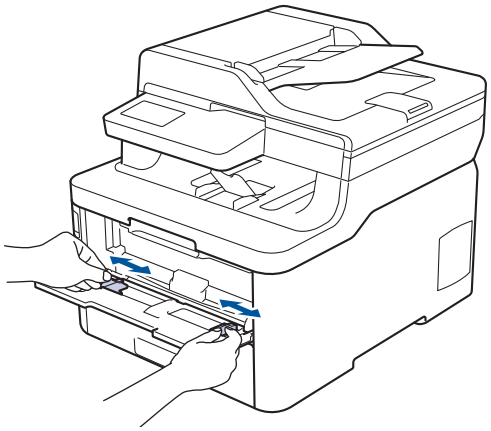

4. Con las dos manos, coloque una hoja de papel en la ranura de alimentación manual hasta que el borde delantero toque el rodillo de alimentación del papel. Cuando sienta que el equipo la tira hacia el interior, suéltela.

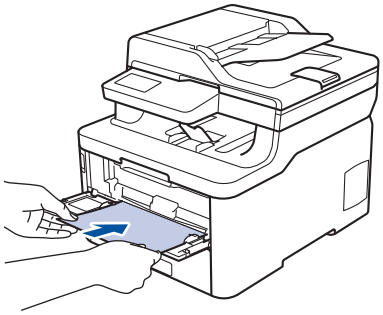

- Cargue el papel en la ranura de alimentación manual con la superficie de impresión boca arriba.
- Asegúrese de que el papel esté recto y en la posición correcta en la ranura de alimentación manual. En caso contrario, es posible que el papel no esté colocado correctamente y que cause una impresión sesgada o un atasco de papel.
- Para retirar una pila pequeña de impresiones de la bandeja de salida, utilice ambas manos para levantar la cubierta del escáner.

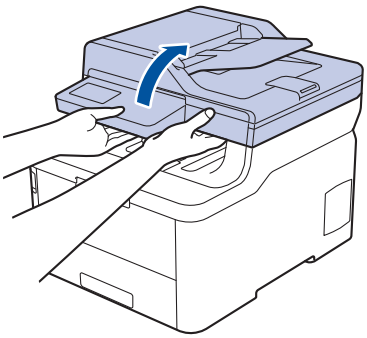

- Se puede usar el equipo aunque la cubierta del escáner esté levantada. Para cerrar la cubierta del escáner, empújela cuidadosamente hacia abajo con las dos manos.

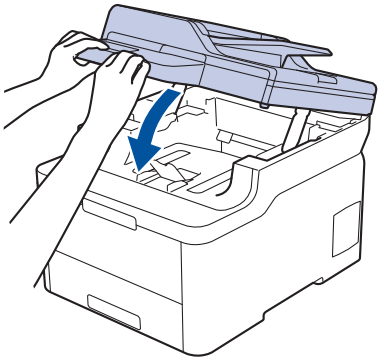

5. Envíe los trabajos de impresión al equipo.

Cambie sus preferencias de impresión en la pantalla Impresión antes de enviar el trabajo de impresión desde la computadora.

6. Después de que la página impresa salga del equipo, cargue la siguiente hoja de papel en la ranura de alimentación manual. Repita este paso para cada página que desee imprimir.

Información relacionada

- Cargar e imprimir papel en la ranura de alimentación manual

Cargar e imprimir etiquetas en la ranura de alimentación manual

Modelos relacionados: HL-L3290CDW/DCP-L3551CDW/MFC-L3710CW/MFC-L3750CDW

Si carga un tamaño de papel diferente en la bandeja, debe cambiar la configuración del tamaño de papel en el equipo o en la computadora al mismo tiempo.

1. Abra la cubierta trasera del equipo (la bandeja de salida boca arriba).

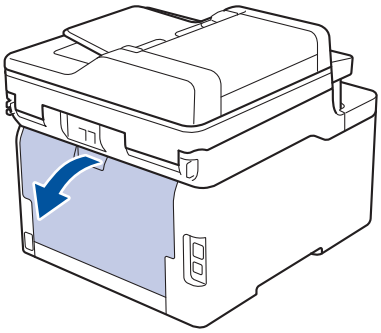

El equipo enciende automáticamente el modo Alimentación manual cuando carga papel en la ranura de alimentación manual.

2. En la parte frontal del equipo, abra la cubierta de la ranura de alimentación manual.

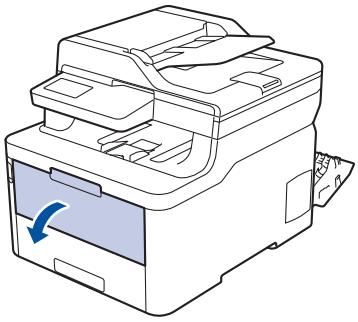

3. Utilice ambas manos para deslizar las guías del papel de la ranura de alimentación manual para que se ajuste al ancho del papel que está utilizando.

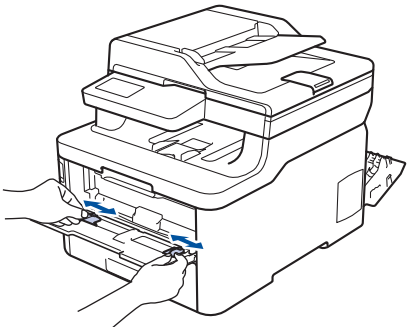

4. Con las dos manos, coloque una hoja de papel en la ranura de alimentación manual hasta que el borde delantero toque el rodillo de alimentación del papel. Cuando sienta que el equipo la tira hacia el interior, suéltela.

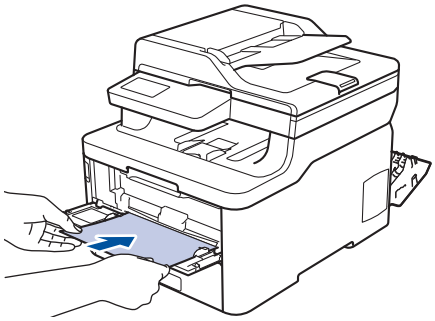

- Cargue el papel en la ranura de alimentación manual con la superficie de impresión boca arriba.
- Jale el papel completamente hacia afuera si debe volver a cargar el papel en la ranura de alimentación manual.
- No coloque más que una hoja de papel en la ranura de alimentación manual, ya que puede ocasionar un atasco.
- Asegúrese de que el papel esté recto y en la posición correcta en la ranura de alimentación manual. En caso contrario, es posible que el papel no esté colocado correctamente y que cause una impresión sesgada o un atasco de papel.

5. Envíe los trabajos de impresión al equipo.

Cambie sus preferencias de impresión en la pantalla Impresión antes de enviar el trabajo de impresión desde la computadora.

6. Después de que la página impresa salga de la parte posterior del equipo, cargue la siguiente hoja de papel en la ranura de alimentación manual. Repita la acción para cada página que desee imprimir.
7. Cierre la cubierta trasera (la bandeja de salida boca arriba) hasta que quede bloqueada en la posición cerrada.

Información relacionada

- Cargar e imprimir papel en la ranura de alimentación manual

Cargar e imprimir en sobres en la ranura de alimentación manual

Modelos relacionados: HL-L3290CDW/DCP-L3551CDW/MFC-L3710CW/MFC-L3750CDW

Si carga un tamaño de papel diferente en la bandeja, debe cambiar la configuración del tamaño de papel en el equipo o en la computadora al mismo tiempo.

1. Abra la cubierta trasera del equipo (la bandeja de salida boca arriba).

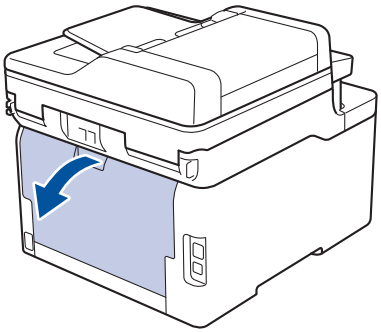

El equipo enciende automáticamente el modo Alimentación manual cuando carga papel en la ranura de alimentación manual.

2. Presione las dos palancas grises, una del lado izquierdo y la otra del lado derecho, como se muestra en la ilustración.

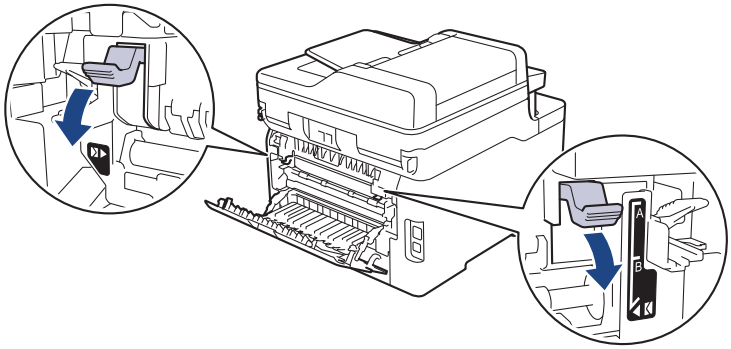

3. En la parte frontal del equipo, abra la cubierta de la ranura de alimentación manual.

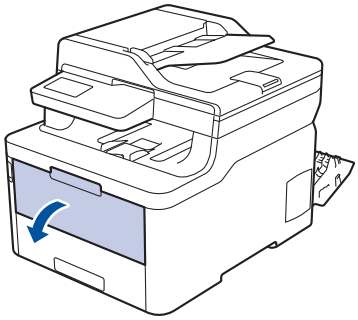

4. Utilice ambas manos para deslizar las guías del papel de la ranura de alimentación manual para que se ajuste al ancho del papel que está utilizando.

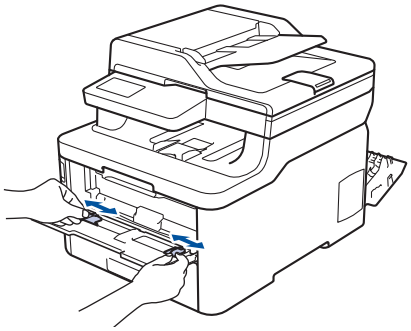

5. Con ambas manos, coloque un sobre en la ranura de alimentación manual hasta que el borde delantero toque el rodillo de alimentación del papel. Cuando sienta que el equipo tira del papel, suéltelo.

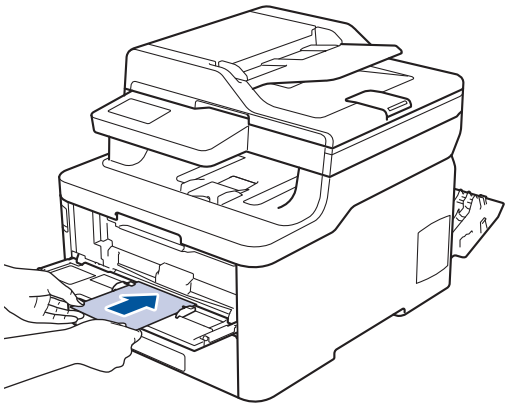

- Cargue el sobre en la ranura de alimentación manual con la superficie de impresión boca arriba.
- Jale el sobre completamente hacia afuera cuando vuelva a cargar el sobre en la ranura de alimentación manual.
- No coloque más de un sobre a la vez en la ranura de alimentación manual, ya que puede ocasionar un atasco.
- Asegúrese de que el sobre esté recto y en la posición correcta en la ranura de alimentación manual. En caso contrario, es posible que el sobre no esté colocado correctamente y que cause una impresión sesgada o un atasco de papel.

6. Envíe el trabajo de impresión al equipo.

Cambie las preferencias de impresión en el cuadro de diálogo de impresión antes de enviar el trabajo de impresión desde el equipo.

Ajustes	Opciones para sobres
Tamaño de papel	**Com-10** **DL** **C5** **Monarca**
Soporte de impresión	**Sobres** **Sobre grueso** **Sobre fino**

7. Cuando el sobre impreso haya salido del equipo, coloque el próximo sobre. Repita la acción para cada sobre que desee imprimir.
8. Cuando haya terminado de imprimir, vuelva a colocar las dos palancas grises que ajustó en el paso anterior en sus posiciones iniciales.
9. Cierre la cubierta trasera (la bandeja de salida boca arriba) hasta que quede bloqueada en la posición cerrada.

Información relacionada

- Cargar e imprimir papel en la ranura de alimentación manual

Ajustes de papel

- Cambiar el tamaño y el tipo de papel
- Seleccionar la bandeja que se utilizará para realizar impresiones
- Cambiar la configuración de la comprobación del tamaño de papel

Cambiar el tamaño y el tipo de papel

Cuando cambie el tamaño y tipo de papel que carga en la bandeja, debe cambiar la configuración del tamaño y tipo de papel en la pantalla LCD al mismo tiempo.

>> HL-L3290CDW/DCP-L3551CDW
>> MFC-L3710CW/MFC-L3750CDW/MFC-L3770CDW

HL-L3290CDW/DCP-L3551CDW

1. Pulse **Menu**.
2. Pulse ▲ o ▼ para mostrar la opción [Config. gral.] y, a continuación, pulse **OK**.
3. Pulse ▲ o ▼ para mostrar la opción [Config. Band. (Ajuste bandeja)] y, a continuación, pulse **OK**.
4. Pulse ▲ o ▼ para mostrar la opción [Tipo de papel (Tipo d papel)] y, a continuación, pulse **OK**.
5. Pulse ▲ o ▼ para mostrar la opción [Papel fino], [Papel normal], [Papel grueso] o [Papel reciclado] y, a continuación, pulse **OK**.
6. Pulse ▲ o ▼ para mostrar la opción [Tamaño papel] y, a continuación, pulse **OK**.
7. Pulse ▲ o ▼ para mostrar la opción [Carta], [Legal (Oficio)], [Ejecutivo (Executive)], [A5], [A5(Borde largo)], [A6], [México Oficio], [Oficio India], [Folio] o [A4] y, a continuación, pulse **OK**.
8. Pulse **Stop/Exit (Detener/Salir)**.

MFC-L3710CW/MFC-L3750CDW/MFC-L3770CDW

1. Pulse [Ajustes] > [Todos los ajust (Todos ajustes)] > [Config. gral.] > [Config. bandeja (Ajuste bandeja)] > [Tipo de papel (Tipo d papel)].
2. Pulse la opción deseada.
3. Deslice el dedo hacia arriba o hacia abajo, o bien pulse ▲ o ▼ para mostrar las opciones de tipo de papel y, a continuación, pulse la opción deseada.
4. Pulse .
5. Pulse [Tamaño papel].
6. Pulse la opción deseada.
7. Deslice el dedo hacia arriba o hacia abajo, o bien pulse ▲ o ▼ para mostrar las opciones de tamaño de papel y, a continuación, pulse la opción deseada.
8. Pulse .

Información relacionada

- Ajustes de papel

Seleccionar la bandeja que se utilizará para realizar impresiones

Modelos relacionados: MFC-L3770CDW

Cambie la bandeja predeterminada que el equipo usará para imprimir copias, recibir faxes e imprimir trabajos desde la computadora.

Los modelos DCP no son compatibles con la función de fax.

1. Pulse [Ajustes] > [Todos los ajust (Todos ajustes)] > [Config. gral.] > [Config. bandeja (Ajuste bandeja)].
2. Deslice el dedo hacia arriba o hacia abajo, o bien pulse ▲ o ▼ para mostrar las opciones [Uso bandeja: Copia (Uso bandeja: Copiar)], [Uso bandeja: Fax], o [Uso bandeja: Impresión (Uso bandeja: Imprimir)], y, a continuación, pulse la opción deseada.
3. Deslice el dedo hacia arriba o hacia abajo, o bien pulse ▲ o ▼ para mostrar la opción deseada y, a continuación, púlsela. Por ejemplo, cuando selecciona la opción [MP>B1], el equipo tira del papel desde la bandeja MP hasta que esté vacía y, luego, de la bandeja 1.
4. Pulse .

- Cuando hace una copia usando el ADF y le da prioridad a bandejas múltiples, el equipo buscará la bandeja con el papel más adecuado y tirará de él desde la bandeja.
- Cuando hace una copia usando el vidrio del escáner, su documento se copiará desde la bandeja de prioridad más alta incluso si el papel más adecuado está en otra bandeja de papel.
- (modelos MFC) Use los siguientes tamaños de papel para imprimir faxes: Carta, A4, Legal (Oficio), Folio, Legal México o Legal India. Cuando el tamaño adecuado no se encuentra en ninguna de las bandejas, el equipo almacena los faxes recibidos y [Tamaño no coincide] aparece en la pantalla táctil.
- (modelos MFC) Si la bandeja se queda sin papel y hay faxes recibidos en la memoria del equipo, aparecerá [Sin papel] en la pantalla táctil. Cargue papel en la bandeja vacía.

Información relacionada

- Ajustes de papel

Cambiar la configuración de la comprobación del tamaño de papel

Cuando active la configuración de comprabación de tamaño de su equipo, el equipo mostrará un mensaje cuando retire la bandeja de papel o cargue papel utilizando la bandeja MP, y le preguntará si cambió el tamaño y tipo de papel.

La configuración predeterminada es Activada.

>> HL-L3290CDW/DCP-L3551CDW
>> MFC-L3710CW/MFC-L3750CDW/MFC-L3770CDW

HL-L3290CDW/DCP-L3551CDW

1. Pulse **Menu**.
2. Pulse ▲ o ▼ para mostrar la opción [Config. gral.] y, a continuación, pulse **OK**.
3. Pulse ▲ o ▼ para mostrar la opción [Config. Band. (Ajuste bandeja)] y, a continuación, pulse **OK**.
4. Pulse ▲ o ▼ para mostrar la opción [Comp. tamaño (Verificar tamaño)] y, a continuación, pulse **OK**.
5. Pulse ▲ o ▼ para seleccionar la opción [Sí] o [No] y, a continuación, pulse **OK**.
6. Pulse **Stop/Exit (Detener/Salir)**.

MFC-L3710CW/MFC-L3750CDW/MFC-L3770CDW

1. Pulse [Ajustes] > [Todos los ajust (Todos ajustes)] > [Config. gral.] > [Config. bandeja (Ajuste bandeja)] > [Comp. tamaño (Verificar tamaño)].
2. Pulse [Sí] o [No].
3. Pulse .

Información relacionada

- Ajustes de papel

Soportes de impresión recomendados (Para EE. UU.)

Para obtener una calidad óptima de impresión, recomendamos usar el papel que se enumera en la tabla.

Tipo de papel	Artículo
Papel normal	Papel para impresora multipropósito Xerox Vitality, 20 lb (20 lb = 75 g/m^2)
	Impresión láser Hammermill (24 lb = 90 g/m^2)
Papel reciclado	No se recomienda ninguna marca específica
Etiquetas	Etiquetas Avery láser blancas n.° 5160
Sobres	No se recomienda ninguna marca específica
Papel satinado	NewPage Futura Laser Gloss 80 lb Text (80 lb =118 g/m^2)

Información relacionada

- Manipulación de papel

Información adicional:

- Mejorar la calidad de impresión

Cargar documentos

Puede enviar un fax, hacer copias y escanear desde el alimentador automático de documentos (Unidad ADF) y desde el cristal de escaneado.

- Cargar documentos en la unidad del Alimentador automático de documentos (ADF)
- Cargar documentos en el cristal de escaneado

Cargar documentos en la unidad del Alimentador automático de documentos (ADF)

Modelos relacionados: DCP-L3551CDW/MFC-L3710CW/MFC-L3750CDW/MFC-L3770CDW

Utilice la unidad ADF al copiar o escanear varias páginas, documentos de tamaño estándar.

- La unidad ADF tiene capacidad para 50 páginas, que se alimentan de una en una.
- Use papel estándar de 20 lb (80 g/m^2).
- Asegúrese de que los documentos con líquido corrector o escritos en tinta estén completamente secos.

IMPORTANTE

- NO deje documentos gruesos sobre el cristal de escaneado. Si lo hace, la unidad ADF puede atascarse.
- NO use papel que esté ondulado, arrugado, plegado, rasgado, engrapado, con broches, pegado o con cinta adhesiva.
- NO use cartón, papel de periódico ni tela.
- Para evitar dañar el equipo mientras usa la unidad ADF, NO tire del documento mientras está ingresando.

Tamaños de documentos compatibles

Longitud:	De 5,8 pulg. a 14,0 pulg. (de 147,3 mm a 355,6 mm)
Ancho:	De 4,1 pulg. a 8,5 pulg. (de 105 mm a 215,9 mm)
Peso:	16 a 28 lb (60 a 105 g/m^2)

1. Extienda la lengüeta de soporte de salida del documento de la unidad ADF.

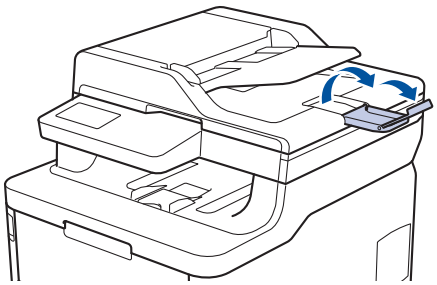

2. Separe bien las páginas.
3. Escalone las páginas del documento y cárguelo *mirando hacia arriba* y con el *borde superior primero* en la unidad ADF, como se muestra en la ilustración.

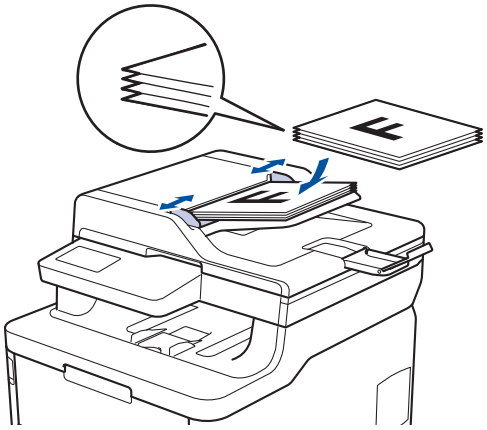

4. Ajuste las guías para el papel de modo que se ajusten al ancho de su documento.

Información relacionada

- Cargar documentos

Cargar documentos en el cristal de escaneado

Utilice el cristal de escaneado para enviar faxes, copiar o escanear una página a la vez.

Tamaños de documentos compatibles

Longitud:	Hasta 11,8 pulg. (300 mm)
Ancho:	Hasta 8,5 pulgadas (215,9 mm)
Peso:	Hasta 4,4 lb (2 kg)

Para utilizar el cristal de escaneado, la unidad ADF debe estar vacía.

1. Levante la cubierta de documentos.
2. Coloque el documento *boca abajo* sobre el cristal de escaneado.

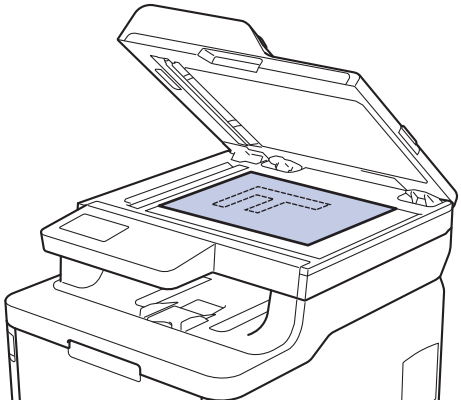

3. Coloque la esquina de la página en la esquina superior izquierda del cristal de escaneado.

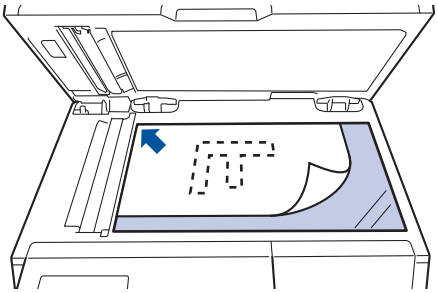

4. Cierre la cubierta de documentos.
   Si el documento es un libro o es grueso, presione con suavidad sobre la cubierta de documentos.

Información relacionada

- Cargar documentos

Áreas no escaneables y no imprimibles

Las medidas de la tabla a continuación muestran las áreas máximas no escaneables y no imprimibles de los bordes de los tamaños de papel más utilizados. Estas medidas pueden variar según el tamaño de papel o los ajustes de la aplicación que está utilizando.

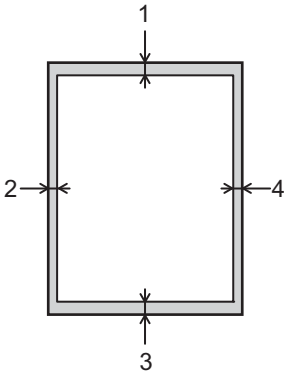

No intente escanear, copiar ni imprimir en estas áreas; la salida no mostrará nada en estas áreas.

Utilización	Tamaño del documento	Arriba (1) Abajo (3)	Izquierda (2) Derecha (4)
Fax (Enviando)	Letter, Legal	0,12 pulg. (3 mm)	0,16 pulg. (4 mm)
	A4	0,12 pulg. (3 mm)	(Unidad ADF) 0,04 pulg. (1 mm) (Cristal de escaneado) 0,12 pulg. (3 mm)
Copia [1]	Letter, Legal	0,16 pulg. (4 mm)	0,16 pulg. (4 mm)
	A4	0,16 pulg. (4 mm)	0,12 pulg. (3 mm)
Escanear	Carta	0,12 pulg. (3 mm)	0,12 pulg. (3 mm)
	A4	0,12 pulg. (3 mm)	0,12 pulg. (3 mm)
	Legal	0,12 pulg. (3 mm)	0,12 pulg. (3 mm)
Imprimir	Letter, Legal	0,16 pulg, (4,2 mm)	0,16 pulg, (4,2 mm)
	A4	0,16 pulg, (4,2 mm)	0,16 pulg, (4,2 mm)

[1] una copia 1 en 1 y una copia al 100 % del tamaño del documento

Información relacionada

- Manipulación de papel

Uso de papel especial

Siempre pruebe las muestras de un papel antes de comprarlo para asegurarse de obtener el rendimiento que desea.

- NO utilice papel de inyección de tinta, dado que podría producirse un atasco de papel o dañar su equipo.
- Si utiliza papel Bond, papel con una superficie rugosa o papel que está arrugado o doblado, el papel puede presentar un rendimiento degradado.

Guarde el papel en su embalaje original y manténgalo cerrado. Mantenga el papel liso y evite exponerlo a ambientes húmedos, a la luz solar directa y a cualquier fuente de calor.

IMPORTANTE

Es posible que algunos tipos de papel no ofrezcan un buen resultado o causen daños a su equipo.

NO utilice los siguientes tipos de papel:

- Papel que presente una gran textura.
- Papel que sea extremadamente suave o brillante.
- Papel que esté ondulado o doblado.
- Papel que esté recubierto o que tenga un acabado químico.
- Papel que esté dañado, arrugado o doblado.
- Papel que exceda la especificación de gramaje recomendado en esta guía.
- Papel con pestañas y grapas.
- Papel con membretes que utilicen tintas de baja temperatura o termografía.
- Papel con varias partes o autocopiante.
- Papel que esté diseñado para la impresión de inyección de tinta.

Si utiliza cualquiera de los tipos de papel mencionados anteriormente, es posible que dañen su equipo. Este daño no está cubierto por los contratos de servicios o la garantía de Brother.

Información relacionada

- Manipulación de papel

Imprimir

- Imprimir desde la computadora (Windows)
- Imprimir desde la computadora (Mac)
- Cancelar una tarea de impresión
- Impresión de prueba

Imprimir desde la computadora (Windows)

- Imprimir un documento (Windows)
- Configuraciones de impresión (Windows)
- Impresión segura (Windows)
- Cambio de la configuración de impresión predefinida (Windows)
- Imprimir un documento utilizando el controlador de impresora de BR-Script3 (imitación de idioma de PostScript® 3™) (Windows)
- Supervisar el estado del equipo desde su computadora (Windows)

Imprimir un documento (Windows)

1. Seleccione el comando de impresión en su aplicación.
2. Seleccione **Brother XXX-XXXX** (donde XXXX es el nombre de su modelo) y, a continuación, haga clic en el botón de preferencias o propiedades de impresión.

   Aparecerá la ventana del controlador de impresora.

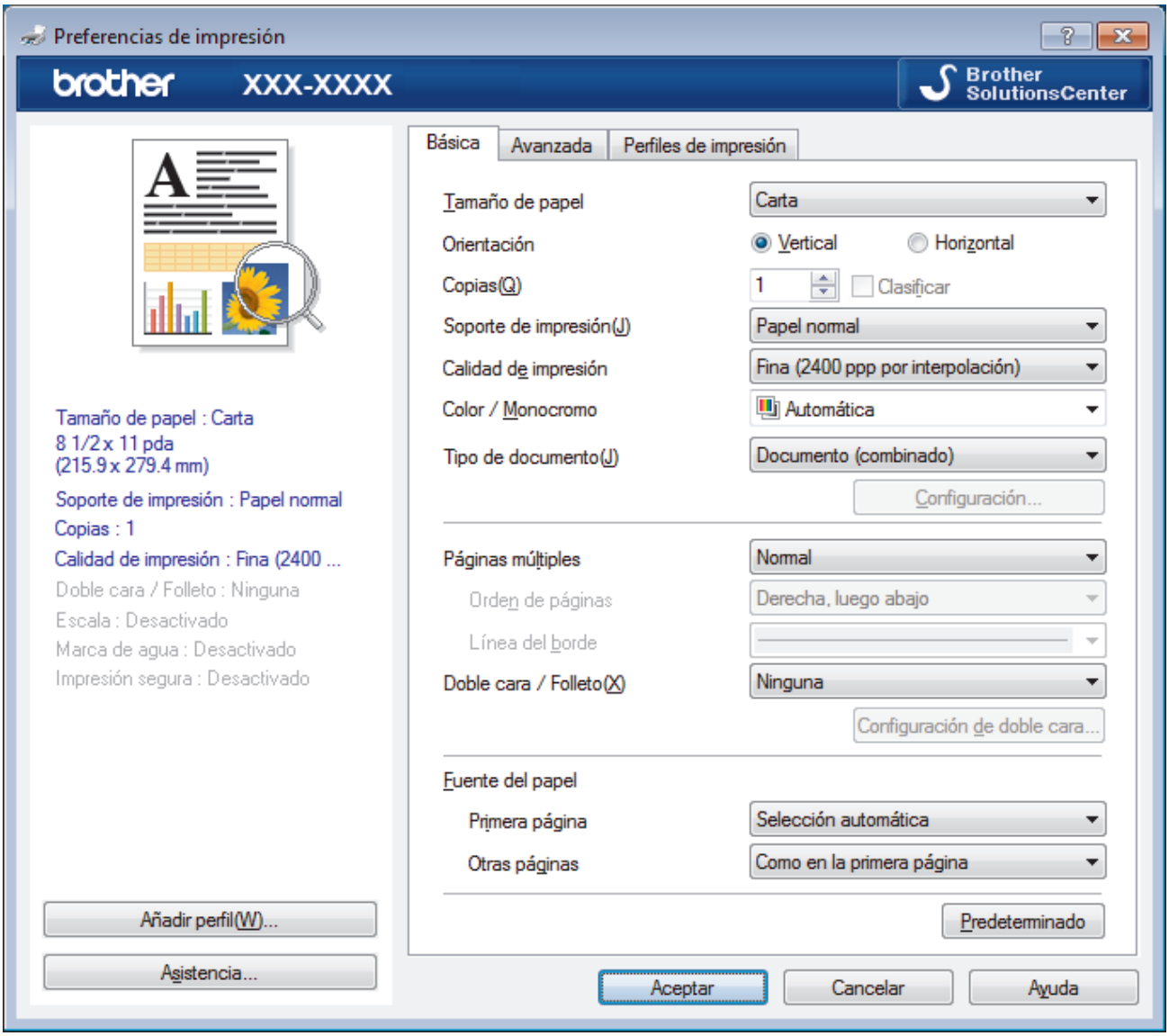

3. Asegúrese de que ha cargado el papel del tamaño correcto en la bandeja de papel.
4. Haga clic en la lista desplegable **Tamaño de papel**, y luego seleccione el tamaño de papel.
5. En el campo **Orientación**, seleccione la opción **Vertical** o **Horizontal** para definir la orientación de la impresión.

   Si su aplicación dispone de una configuración parecida a esta, le recomendamos que defina la orientación en la aplicación.

6. Escriba el número de copias (1-999) que desea en el campo **Copias**.
7. Haga clic en la lista desplegable **Soporte de impresión**, y luego seleccione el tipo de papel que está utilizando.
8. Para imprimir varias páginas en una sola hoja de papel o imprimir una página de su documento en varias hojas, haga clic en la lista desplegable **Páginas múltiples** y, a continuación, seleccione sus opciones.
9. Cambie otras configuraciones de impresora, si es necesario.
10. Haga clic en **Aceptar**.

11. Complete su operación de impresión.

Información relacionada

- Imprimir desde la computadora (Windows)

Información adicional:

- Configuraciones de impresión (Windows)

Configuraciones de impresión (Windows)

Pestaña Básica

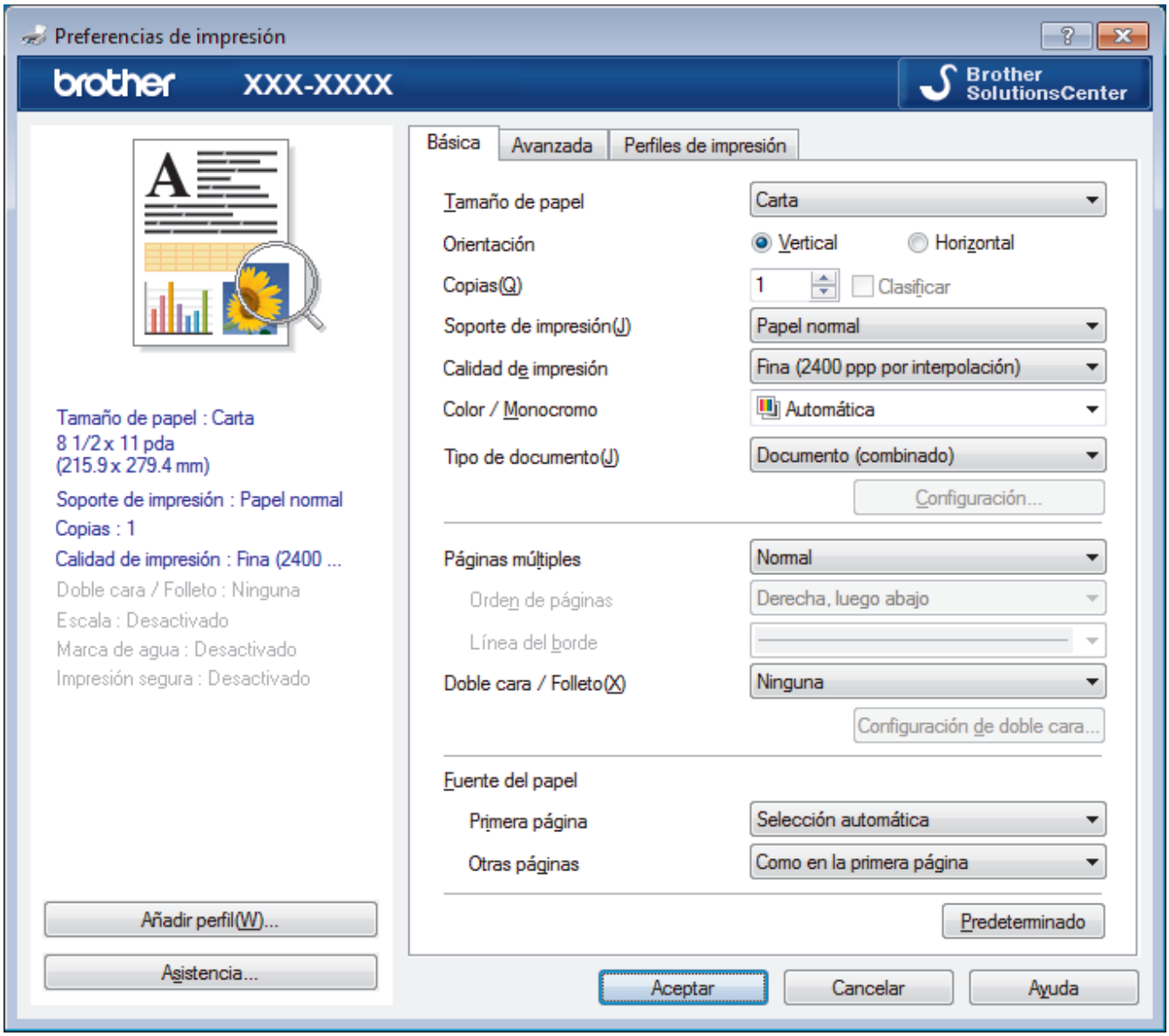

1. **Tamaño de papel**

   Seleccione el tamaño del papel que desea utilizar. Puede seleccionar uno de los tamaños de papel estándares o bien crear un tamaño de papel personalizado.

2. **Orientación**

   Seleccione la orientación (vertical u horizontal) de la impresión.

   Si su aplicación dispone de una configuración parecida a esta, le recomendamos que defina la orientación en la aplicación.

3. **Copias**

   Escriba el número de copias (1-999) que desea imprimir en este campo.

   Clasificar

   Seleccione esta opción para imprimir series de documentos de varias páginas con el orden de páginas original. Cuando esta opción está seleccionada, se imprime una copia completa del documento y, a continuación, la copia se vuelve a imprimir el número de veces seleccionado. Si esta opción no está seleccionada, cada página se imprime el número de veces seleccionado antes de que se imprima la página siguiente del documento.

4. **Soporte de impresión**

   Seleccione el tipo de soporte que desea utilizar. Para conseguir los mejores resultados, el equipo ajusta automáticamente las configuraciones de impresión según el tipo de soporte seleccionado.

5. **Calidad de impresión**

   Seleccione la resolución de impresión deseada. La calidad y la velocidad de impresión están relacionadas: cuanto mayor sea la calidad, menor será la velocidad de impresión del documento.

6. **Color / Monocromo**

   Seleccione la configuración de Color/Monocromática que utilizará.

NOTA

- El sensor de color del equipo es muy sensible y puede percibir texto negro descolorido o un fondo blancuzco como color. Si sabe que su documento es blanco y negro y desea conservar el tóner de color, seleccione el modo **Monocromo**.
- Si el tóner cian, magenta o amarillo se terminan durante la impresión de un documento con color, el trabajo de impresión no puede completarse. Cancele su trabajo de impresión y seleccione para comenzar el trabajo de impresión de nuevo en modo **Monocromo**, en tanto se disponga de tóner negro.

7. **Tipo de documento**

   Seleccione el tipo de documento que desea imprimir.

   Botón Configuración

   Especifique configuraciones avanzadas como el modo de color y otros ajustes.

   Modo de color

   Seleccione el modo de color que prefiera.

   Importar...

   Para ajustar la configuración de impresión de una imagen específica, haga clic en **Configuración**. Cuando termine de ajustar los parámetros de la imagen, como el brillo y el contraste, impórtelos como un archivo de configuración de impresión. Utilice la opción **Exportar** para crear un archivo de configuración de impresión a partir de la configuración actual.

   Exportar

   Para ajustar la configuración de impresión de una imagen específica, haga clic en **Configuración**. Cuando termine de ajustar los parámetros de la imagen, como el brillo y el contraste, expórtelos como un archivo de configuración de impresión. Utilice la opción **Importar...** para cargar un archivo de configuración exportado previamente.

   Mejorar color gris

   Seleccione esta opción para mejorar la calidad de las áreas sombreadas de la imagen.

   Mejorar impresión de negro

   Si un gráfico en negro no se imprime correctamente, seleccione este ajuste.

   Mejorar impresión de patrones

   Seleccione esta opción para mejorar la impresión de patrones si los rellenos y los patrones tienen un aspecto diferente al que tienen en la pantalla de la computadora.

8. **Páginas múltiples**

   Seleccione esta opción para imprimir varias páginas en una sola hoja de papel o imprimir una sola página del documento en varias hojas.

   Orden de páginas

   Seleccione el orden de las páginas cuando imprima varias páginas en una sola hoja de papel.

   Línea del borde

   Seleccione el tipo de borde que se utilizará cuando imprima varias páginas en una sola hoja de papel.

9. **Doble cara / Folleto (Solamente disponible para determinados modelos)**

   Seleccione esta opción para imprimir en ambas caras del papel o imprimir un documento en formato de folleto mediante la impresión a 2 caras.

   Botón Configuración de doble cara

   Haga clic en este botón para seleccionar el tipo de encuadernación a 2 caras. Hay cuatro tipos de encuadernación a 2 caras disponibles en cada orientación.

10. **Fuente del papel**

    Seleccione el origen de papel que coincida con las condiciones o el propósito de la impresión.

    Primera página

    Seleccione el origen de papel que se utilizará para imprimir la primera página.

    Otras páginas

    Seleccione el origen de papel que se utilizará para imprimir la página segunda y posteriores.

Pestaña Avanzada

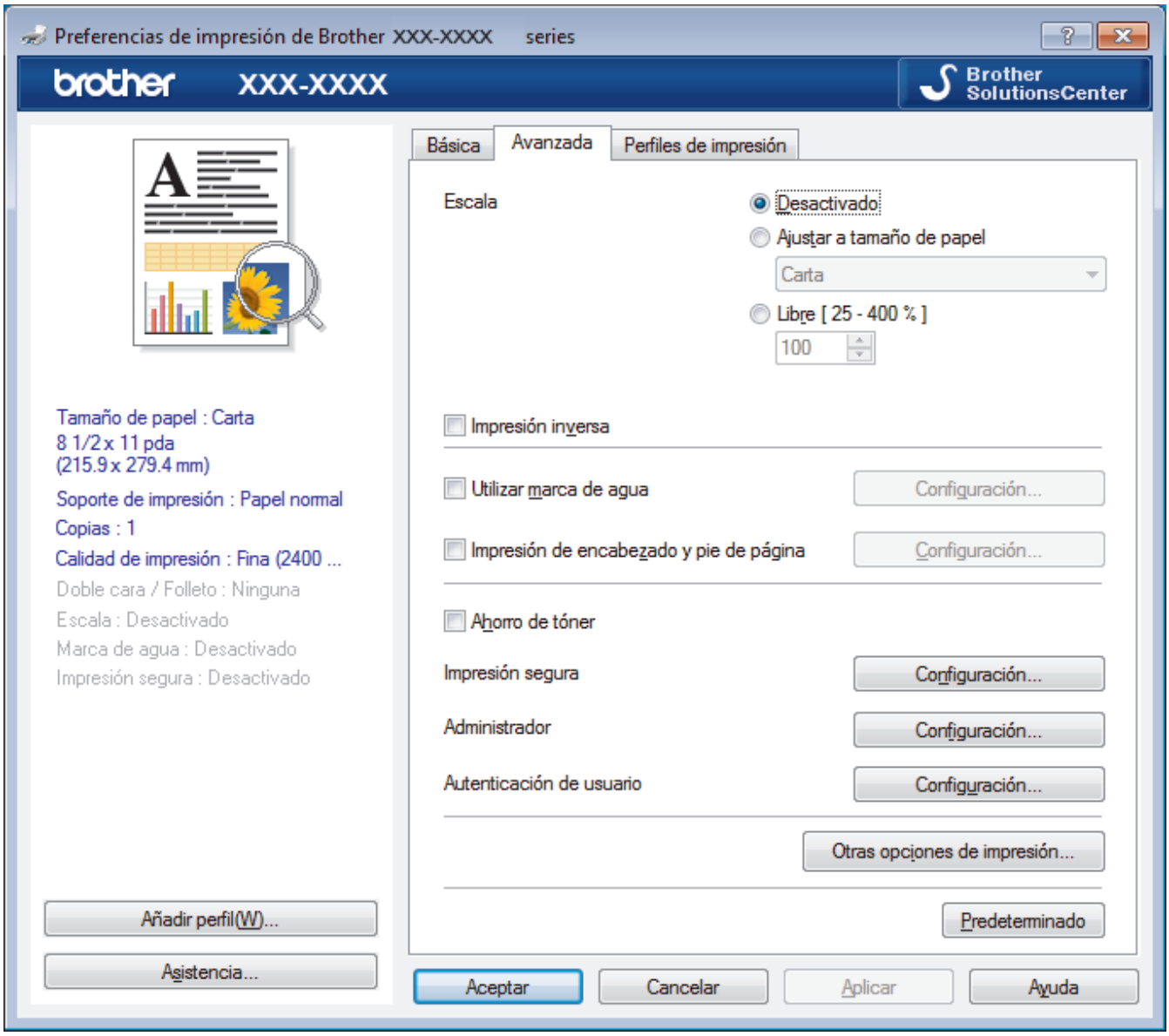

1. **Escala**

   Seleccione estas opciones para ampliar o reducir el tamaño de las páginas del documento.

   Ajustar a tamaño de papel

   Seleccione esta opción para ampliar o reducir las páginas del documento al tamaño de papel especificado. Cuando seleccione esta opción, seleccione el tamaño de papel deseado en la lista desplegable.

Libre

Seleccione esta opción para ampliar o reducir las páginas del documento manualmente. Cuando seleccione esta opción, escriba un valor en el campo.

2. **Impresión inversa**

   Seleccione esta opción para girar la imagen impresa 180 grados.

3. **Utilizar marca de agua**

   Seleccione esta opción para imprimir un logotipo o texto en el documento como marca de agua. Seleccione una de las marcas de agua predefinidas, añada una nueva marca de agua o utilice un archivo de imagen que haya creado usted mismo.

4. **Impresión de encabezado y pie de página**

   Seleccione esta opción para imprimir en el documento la fecha, la hora y el nombre del usuario que ha iniciado la sesión.

5. **Ahorro de tóner**

   Seleccione esta función para ahorrar tóner reduciendo la cantidad de tóner utilizado en la impresión de documentos; las impresiones aparecerán más claras pero seguirán siendo legibles.

6. **Impresión segura**

   Esta función garantiza que los documentos confidenciales o importantes no se impriman hasta que no haya introducido la contraseña en el panel de control del equipo.

7. **Administrador**

   Esta función permite cambiar la contraseña de administrador y restringir diversas funciones de impresión.

8. **Autenticación de usuario**

   Esta función permite confirmar las restricciones de cada usuario.

9. **Botón Otras opciones de impresión**

   Tiempo en reposo

   Seleccione esta opción para que el equipo entre en el modo Espera inmediatamente después de imprimir.

   Mejora el resultado de impresión

   Seleccione esta opción para reducir la curvatura del papel y mejorar la fijación del tóner.

   Saltar página en blanco

   Seleccione esta opción para permitir que el controlador de impresora detecte automáticamente las páginas en blanco y las excluya de la impresión.

   Modo TrueType

   Modo

   Seleccione cómo se procesan las fuentes para la impresión.

   Usar fuentes TrueType de la impresora(Solamente disponible para determinados modelos)

   Seleccione si desea utilizar fuentes predefinidas en el procesamiento de fuentes.

   Configuración Eco

   Seleccione esta opción para reducir el ruido de la impresión.

Información relacionada

- Imprimir desde la computadora (Windows)

Información adicional:

- Imprimir un documento (Windows)

Impresión segura (Windows)

Utilice Impresión segura para garantizar que no se imprimen documentos confidenciales o importantes hasta que introduzca una contraseña en el panel de control del equipo.

- Los datos seguros se eliminan del equipo cuando apaga el equipo.

>> HL-L3290CDW/DCP-L3551CDW
>> MFC-L3710CW/MFC-L3750CDW/MFC-L3770CDW

HL-L3290CDW/DCP-L3551CDW

1. Seleccione el comando de impresión en su aplicación.
2. Seleccione **Brother XXX-XXXX** (donde XXXX es el nombre de su modelo) y, a continuación, haga clic en el botón de preferencias o propiedades de impresión.

   Aparece la ventana del controlador de impresora.
3. Haga clic en la pestaña **Avanzada**.
4. Haga clic en el botón **Configuración** del campo **Impresión segura**.
5. Active la casilla de verificación **Impresión segura**.
6. Escriba su contraseña de cuatro dígitos en el campo **Contraseña**.

   Debe definir una contraseña diferente para cada documento.
7. Escriba el **Nombre de usuario** y **Nombre del trabajo** en el campo de texto, si fuese necesario.
8. Haga clic en **Aceptar** para cerrar la ventana **Configuración de impresión segura**.
9. Haga clic en **Aceptar**.
10. Complete su operación de impresión.
11. Pulse **Menu** en el panel de control del equipo.
12. Pulse ▲ o ▼ para mostrar la opción `[Impresión segura]` y, a continuación, pulse **OK**.
13. Pulse ▲ o ▼ para mostrar el nombre de usuario y, a continuación pulse **OK**.

    La pantalla LCD muestra la lista de trabajos seguros con ese nombre.
14. Pulse ▲ o ▼ para mostrar el trabajo de impresión y luego pulse **OK**.
15. Introduzca la contraseña de cuatro dígitos y, a continuación, pulse **OK**.
16. Pulse ▲ o ▼ para seleccionar la opción `[Imprimir]` y, a continuación, pulse **OK**.
17. Pulse ▲ o ▼ para introducir el número de copias que desea.
18. Pulse **OK**.

    El equipo imprime los datos.

Tras imprimir los datos seguros, se borrarán de la memoria del equipo.

MFC-L3710CW/MFC-L3750CDW/MFC-L3770CDW

1. Seleccione el comando de impresión en su aplicación.
2. Seleccione **Brother XXX-XXXX** (donde XXXX es el nombre de su modelo) y, a continuación, haga clic en el botón de preferencias o propiedades de impresión.

   Aparece la ventana del controlador de impresora.
3. Haga clic en la pestaña **Avanzada**.
4. Haga clic en el botón **Configuración** del campo **Impresión segura**.
5. Active la casilla de verificación **Impresión segura**.
6. Escriba su contraseña de cuatro dígitos en el campo **Contraseña**.

Debe definir una contraseña diferente para cada documento.

7. Escriba el **Nombre de usuario** y **Nombre del trabajo** en el campo de texto, si fuese necesario.
8. Haga clic en **Aceptar** para cerrar la ventana **Configuración de impresión segura**.
9. Haga clic en **Aceptar**.
10. Complete su operación de impresión.
11. En el panel de control del equipo, deslice el dedo hacia la izquierda o derecha o pulse ◀ o ▶ para mostrar la opción `[Impresión segura]` y, a continuación, pulse `[Impresión segura]`.
12. Deslice el dedo hacia arriba o hacia abajo, o bien pulse ▲ o ▼ para mostrar los nombres del usuario y, a continuación, pulse el nombre del usuario.

    La pantalla LCD muestra la lista de trabajos seguros con ese nombre.
13. Deslice el dedo hacia arriba o hacia abajo, o bien pulse ▲ o ▼ para mostrar el trabajo de impresión y, a continuación, púlselo.
14. Introduzca la contraseña de cuatro dígitos y, a continuación, pulse `[OK]`.
15. Introduzca el número de copias que desea.
16. Pulse `[Inicio]`.

    El equipo imprime los datos.

Tras imprimir los datos seguros, se borrarán de la memoria del equipo.

Información relacionada

- Imprimir desde la computadora (Windows)

Cambio de la configuración de impresión predefinida (Windows)

Cuando cambie los ajustes de impresión, los cambios solo se aplican en documentos impresos con tal aplicación. Para cambiar los ajustes de impresión en todas las aplicaciones de Windows, debe configurar las propiedades del controlador de impresora.

1. Realice una de las siguientes acciones:
   - Para Windows Server 2008

     Haga clic en **(Iniciar)** > **Panel de control** > **Hardware y sonido** > **Impresoras**.
   - Para Windows 7 y Windows Server 2008 R2

     Haga clic en **(Iniciar)** > **Dispositivos e impresoras**.
   - Para Windows 8

     Mueva el ratón a la esquina inferior derecha del escritorio. Cuando aparezca la barra de menú, haga clic en **Configuración** y, a continuación, en **Panel de control**. En el grupo **Hardware y sonido**, haga clic en **Ver dispositivos e impresoras**.
   - Para Windows 10 y Windows Server 2016

     Haga clic en > **Sistema de Windows** > **Panel de control**. En el grupo **Hardware y sonido**, haga clic en **Ver dispositivos e impresoras**.
   - Para Windows Server 2012

     Mueva el ratón a la esquina inferior derecha del escritorio. Cuando aparezca la barra de menú, haga clic en **Configuración** y, a continuación, en **Panel de control**. En el grupo **Hardware**, haga clic en **Ver dispositivos e impresoras**.
   - Para Windows Server 2012 R2

     Haga clic en **Panel de control** en la pantalla **Inicio**. En el grupo **Hardware**, haga clic en **Ver dispositivos e impresoras**.
2. Haga clic con el botón derecho en el icono **Brother XXX-XXXX** (donde XXXX es el nombre de su modelo) y, a continuación, seleccione **Propiedades de impresora**. Si aparecen las opciones del controlador de impresora, seleccione el controlador de su impresora.
3. Haga clic en la pestaña **General** y, a continuación, en el botón **Preferencias de impresión...** o **Preferencias...**.

   Aparecerá el cuadro de diálogo del controlador de impresora.

   - Para configurar los ajustes de la bandeja, haga clic en la **Configuración de dispositivo** pestaña(Solamente disponible para determinados modelos).
   - Para cambiar el puerto de impresora, haga clic en la pestaña **Puertos**.
4. Seleccione la configuración de impresión que desee utilizar como predeterminada con todos los programas de Windows.
5. Haga clic en **Aceptar**.
6. Cierre el cuadro de diálogo de las propiedades de la impresora.

Información relacionada

- Imprimir desde la computadora (Windows)

Imprimir un documento utilizando el controlador de impresora de BR-Script3 (imitación de idioma de PostScript® 3™) (Windows)

El controlador de impresora de BR-Script3 permite imprimir datos PostScript® con más claridad.

Para instalar el controlador PS (controlador de impresora BR-Script3), inicie la instalación del disco de instalación de Brother, seleccione **Personalizado** en la sección Seleccione el equipo y luego seleccione la casilla de verificación **Controlador PS**.

1. Seleccione el comando de impresión en su aplicación.
2. Seleccione **Brother XXX-XXXX BR-Script3** (donde XXXX es el nombre de su modelo) y, a continuación, haga clic en el botón de preferencias o propiedades de impresión.

   Aparece la ventana del controlador de impresora.

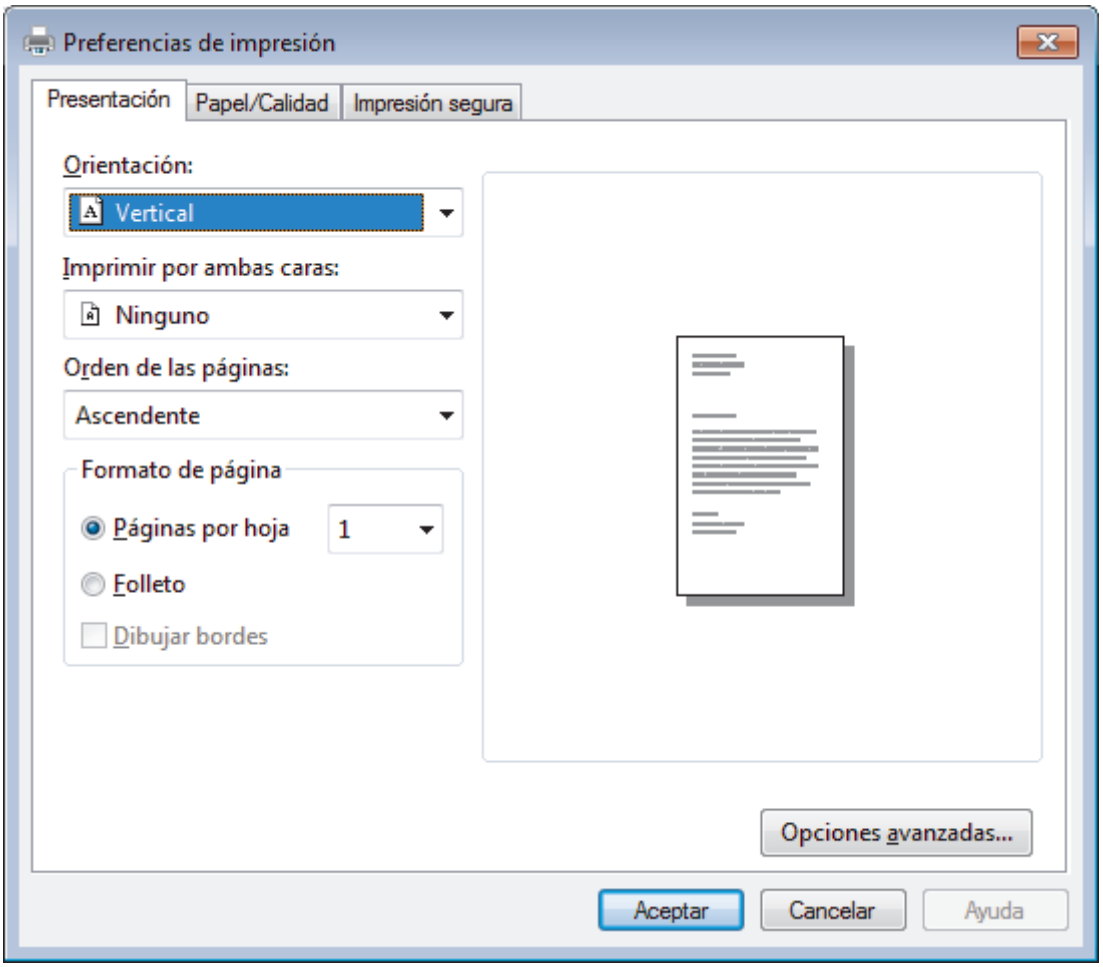

3. Haga clic en la pestaña **Presentación**, **Papel/Calidad** o **Impresión segura** para cambiar la configuración básica de impresión. (Solamente disponible para determinados modelos)

   Haga clic en la pestaña **Presentación** o **Papel/Calidad** y, a continuación, haga clic en el botón **Opciones avanzadas...** para cambiar ajustes de impresión avanzados.
4. Haga clic en **Aceptar**.
5. Complete su operación de impresión.

Información relacionada

- Imprimir desde la computadora (Windows)

Supervisar el estado del equipo desde su computadora (Windows)

La utilidad Status Monitor es una herramienta de software configurable para supervisar el estado de uno o más dispositivos, permitiendo obtener notificación inmediata de cualquier error.

- Realice una de las siguientes acciones:
  - Haga doble clic en el icono de la bandeja de tareas.
  - (Windows 7)

    Haga clic en **(Iniciar)** > **Todos los programas** > **Brother** > **Brother Utilities**.

    Haga clic en la lista desplegable y seleccione el nombre del modelo (si no está ya seleccionado). Haga clic en **Herramientas** en la barra de navegación izquierda y, a continuación, haga clic en **Status Monitor**.
  - (Windows 8)

    Haga clic en (**Brother Utilities**) y, a continuación, haga clic en la lista desplegable y seleccione el nombre del modelo (si no está ya seleccionado). Haga clic en **Herramientas** en la barra de navegación izquierda y, a continuación, haga clic en **Status Monitor**.
  - (Windows 8.1)

    Mueva el ratón a la esquina inferior izquierda de la pantalla **Inicio** y haga clic (si usa un dispositivo táctil, deslice el dedo hacia arriba desde la parte inferior de la pantalla **Inicio** para que aparezca la pantalla **Aplicaciones**). Cuando visualice la pantalla **Aplicaciones**, pulse o haga clic en (**Brother Utilities**), y luego haga clic en la lista desplegable y seleccione el nombre de su modelo (si no está ya seleccionado). Haga clic en **Herramientas** en la barra de navegación izquierda y, a continuación, haga clic en **Status Monitor**.
  - (Windows 10)

    Haga clic en > **Brother** > **Brother Utilities**.

    Haga clic en la lista desplegable y seleccione el nombre del modelo (si no está ya seleccionado). Haga clic en **Herramientas** en la barra de navegación izquierda y, a continuación, haga clic en **Status Monitor**.

Solución de problemas

Haga clic en el botón **Solución de problemas** para acceder al sitio web de solución de problemas.

¿Necesita consumibles?

Haga clic en el botón **¿Necesita consumibles?** para obtener más información sobre consumibles originales.

Información relacionada

- Imprimir desde la computadora (Windows)

Información adicional:

- Problemas de impresión
- Calibre la salida de color

Imprimir desde la computadora (Mac)

- Imprimir un documento (Mac)
- Opciones de impresión (Mac)
- Impresión segura (Mac)
- Imprimir un documento utilizando el controlador de impresora BR-Script3 (imitación del idioma PostScript® 3™) (Mac)
- Supervisar el estado del equipo desde su computadora (Mac)

Imprimir un documento (Mac)

1. Asegúrese de que ha cargado el papel del tamaño correcto en la bandeja de papel.
2. En una aplicación, como Apple TextEdit, haga clic en el menú **Archivo** y, a continuación, seleccione **Imprimir**.
3. Seleccione **Brother XXX-XXXX** (donde XXXX es el nombre de su modelo).
4. Escriba el número de copias que desea en el campo **Copias**.
5. Haga clic en el menú emergente **Tamaño del papel** y, a continuación, seleccione el tamaño de su papel.
6. Seleccione la opción **Orientación** que coincide con la forma que desea que se imprima el documento.
7. Haga clic en el menú emergente de la aplicación y, a continuación, seleccione **Imprimir configuración**.

   Aparecen las opciones **Imprimir configuración**.
8. Haga clic en el menú desplegable **Soporte de impresión** y, a continuación, seleccione el tipo de papel que está utilizando.
9. Cambie otros ajustes de impresora, si es necesario.
10. Haga clic en **Imprimir**.

Información relacionada

- Imprimir desde la computadora (Mac)

Información adicional:

- Opciones de impresión (Mac)

Opciones de impresión (Mac)

Configuración de página

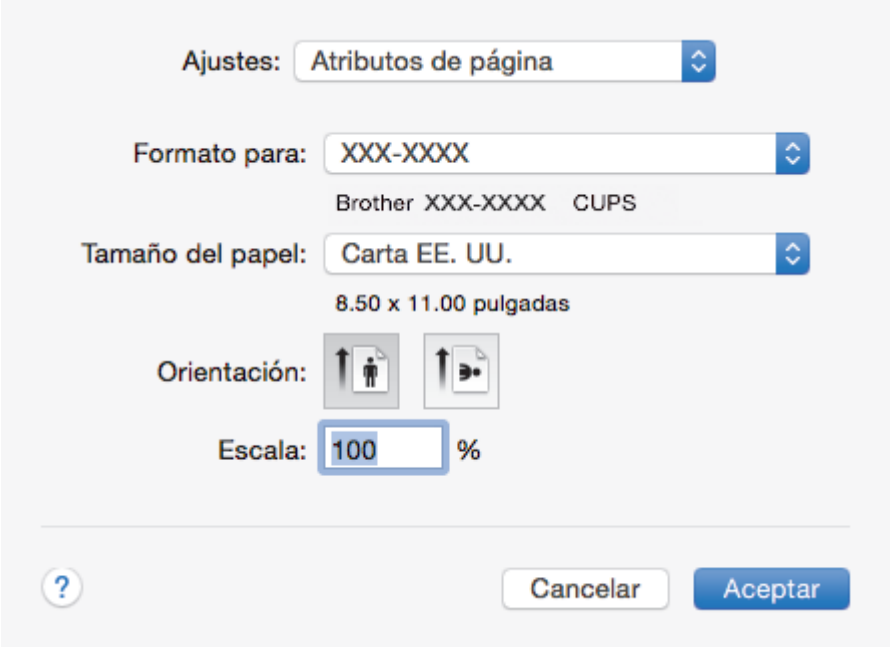

1. **Tamaño del papel**

   Seleccione el tamaño del papel que desea utilizar. Puede seleccionar uno de los tamaños de papel estándares o bien crear un tamaño de papel personalizado.

2. **Orientación**

   Seleccione la orientación (vertical u horizontal) de la impresión.

   Si su aplicación dispone de una configuración parecida a esta, le recomendamos que defina la orientación en la aplicación.

3. **Escala**

   Escriba un valor en el campo para ampliar o reducir las páginas del documento y adaptarlas al tamaño de papel seleccionado.

Disposición

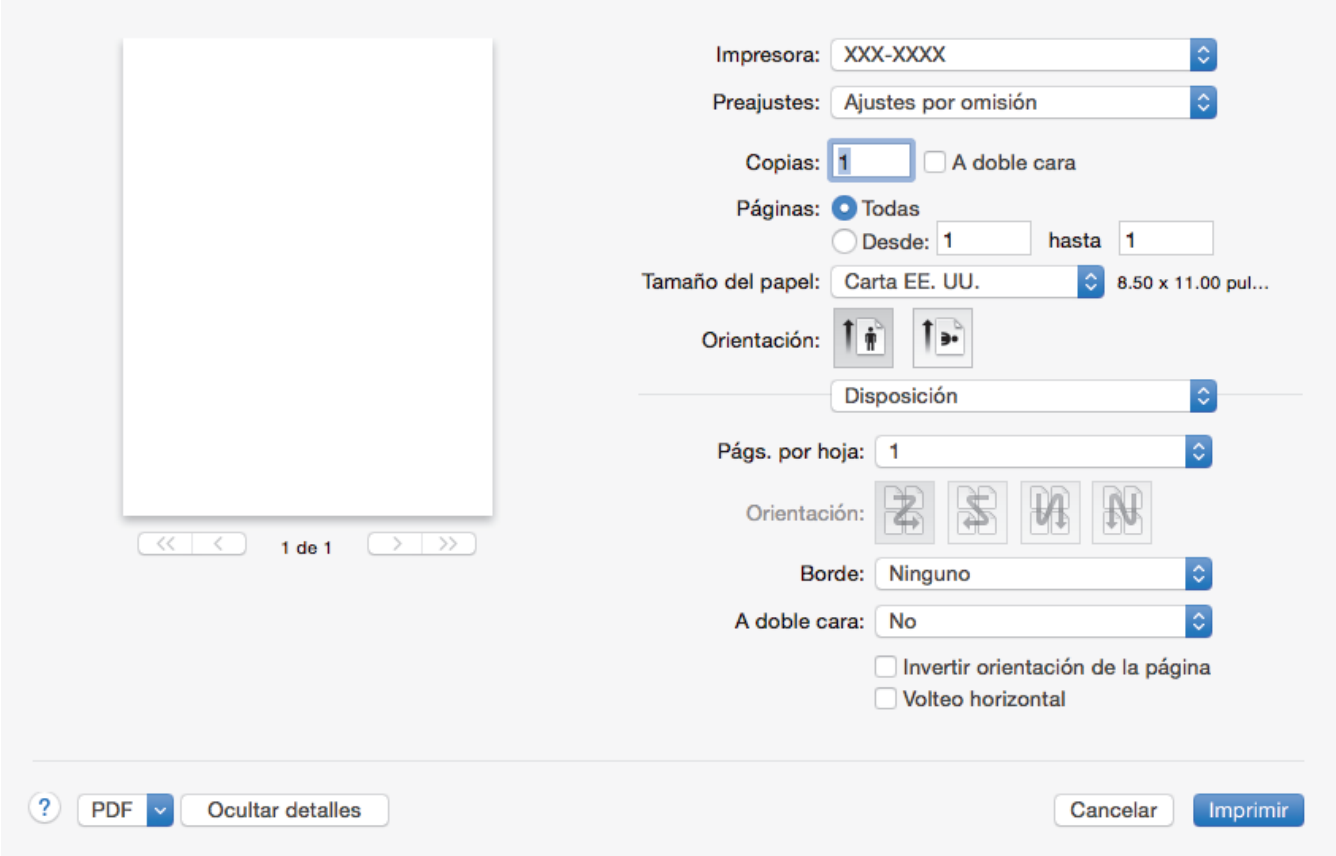

1. **Págs. por hoja**

   Seleccione el número de páginas que se imprimirán en una sola hoja de papel.
2. **Orientación**

   Seleccione el orden de las páginas cuando imprima varias páginas en una sola hoja de papel.
3. **Borde**

   Seleccione el tipo de borde que se utilizará cuando imprima varias páginas en una sola hoja de papel.
4. **A doble cara (Solamente disponible para determinados modelos)**

   Seleccione si desea imprimir en ambas caras del papel.
5. **Invertir orientación de la página**

   Seleccione esta opción para girar la imagen impresa 180 grados.
6. **Volteo horizontal**

   Seleccione esta opción para invertir horizontalmente la imagen impresa en la página de izquierda a derecha.

Gestión del papel

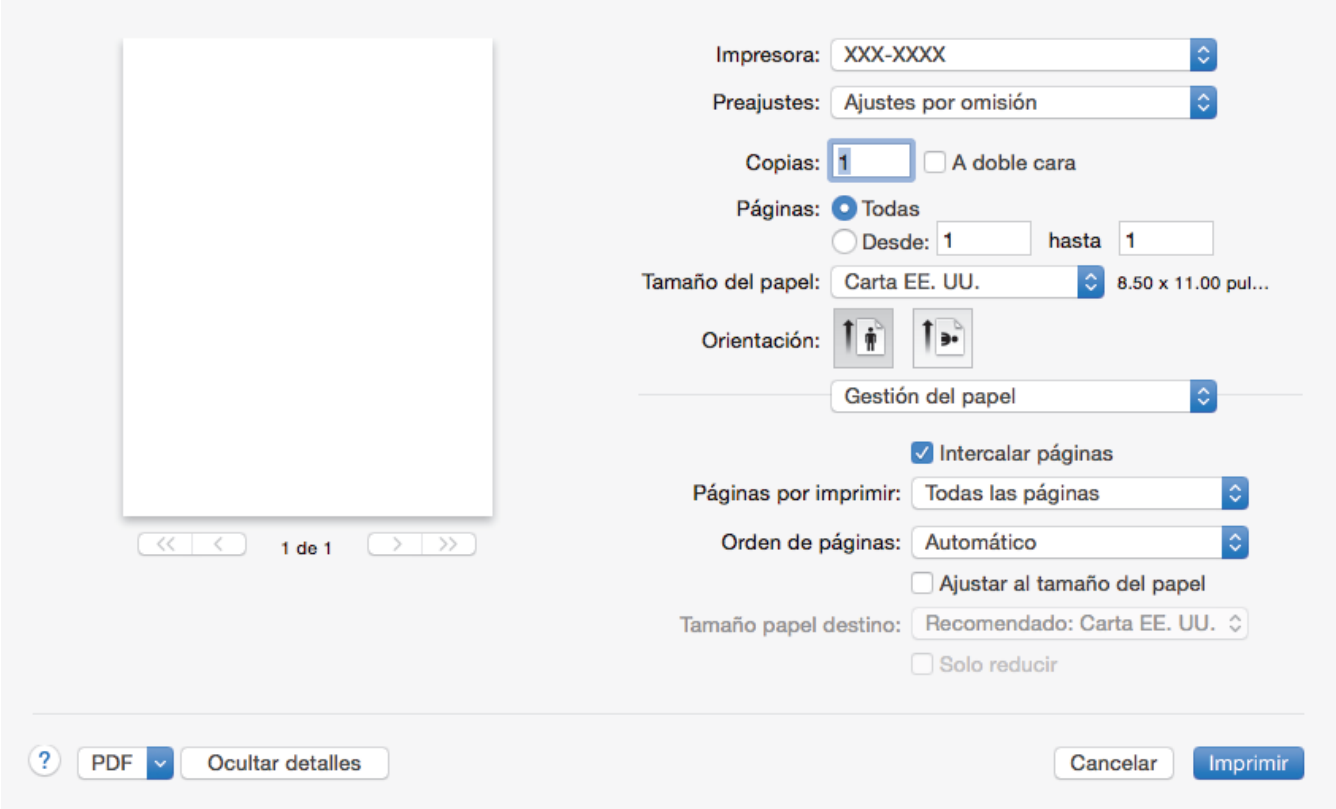

1. **Intercalar páginas**

   Seleccione esta opción para imprimir series de documentos de varias páginas con el orden de páginas original. Cuando esta opción está seleccionada, se imprime una copia completa del documento y, a continuación, la copia se vuelve a imprimir el número de veces seleccionado. Si esta opción no está seleccionada, cada página se imprime el número de veces seleccionado antes de que se imprima la página siguiente del documento.

2. **Páginas por imprimir**

   Seleccione qué páginas desea imprimir (pares o impares).

3. **Orden de páginas**

   Seleccione el orden de páginas.

4. **Ajustar al tamaño del papel**

   Seleccione esta opción para ampliar o reducir las páginas del documento y adaptarlas al tamaño de papel seleccionado.

5. **Tamaño papel destino**

   Seleccione el tamaño de papel.

6. **Solo reducir**

   Seleccione esta opción para reducir las páginas del documento cuando su tamaño sea superior al tamaño de papel seleccionado. Si selecciona esta opción y el formato del documento corresponde a un papel de menor tamaño que el papel que está utilizando, el documento se imprimirá en su tamaño original.

Imprimir configuración

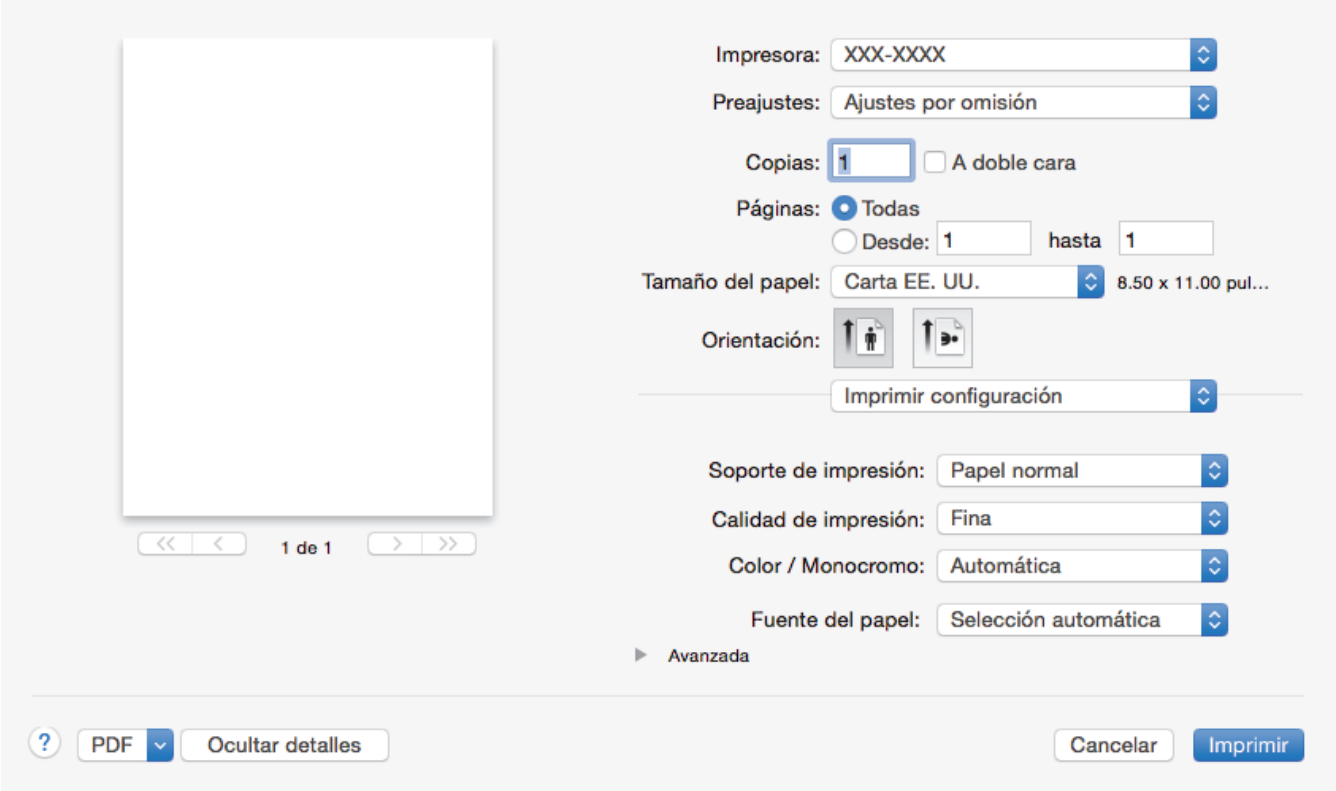

1. **Soporte de impresión**

   Seleccione el tipo de soporte que desea utilizar. Para conseguir los mejores resultados, el equipo ajusta automáticamente las configuraciones de impresión según el tipo de soporte seleccionado.

2. **Calidad de impresión**

   Seleccione la resolución de impresión deseada. La calidad y la velocidad de impresión están relacionadas: cuanto mayor sea la calidad, menor será la velocidad de impresión del documento.

3. **Color / Monocromo**

   Seleccione la configuración de Color/Monocromática que utilizará.

NOTA

- El sensor de color del equipo es muy sensible y puede percibir texto negro descolorido o un fondo blancuzco como color. Si sabe que su documento es blanco y negro y desea conservar el tóner de color, seleccione el modo **Monocromo**.
- Si el tóner cian, magenta o amarillo se terminan durante la impresión de un documento con color, el trabajo de impresión no puede completarse. Cancele su trabajo de impresión y seleccione para comenzar el trabajo de impresión de nuevo en modo **Monocromo**, en tanto se disponga de tóner negro.

4. **Fuente del papel**

   Seleccione el origen de papel que coincida con las condiciones o el propósito de la impresión.

5. **Avanzada**

   Ahorro de tóner

   Seleccione esta función para ahorrar tóner reduciendo la cantidad de tóner utilizado en la impresión de documentos; las impresiones aparecerán más claras pero seguirán siendo legibles.

   Mejora el resultado de impresión

   Seleccione esta opción para reducir la curvatura del papel y mejorar la fijación del tóner.

   Modo silencioso

   Seleccione esta opción para reducir el ruido de la impresión.

Otras opciones de impresión

Saltar página en blanco

Seleccione esta opción para permitir que el controlador de impresora detecte automáticamente las páginas en blanco y las excluya de la impresión.

Ajustes de color

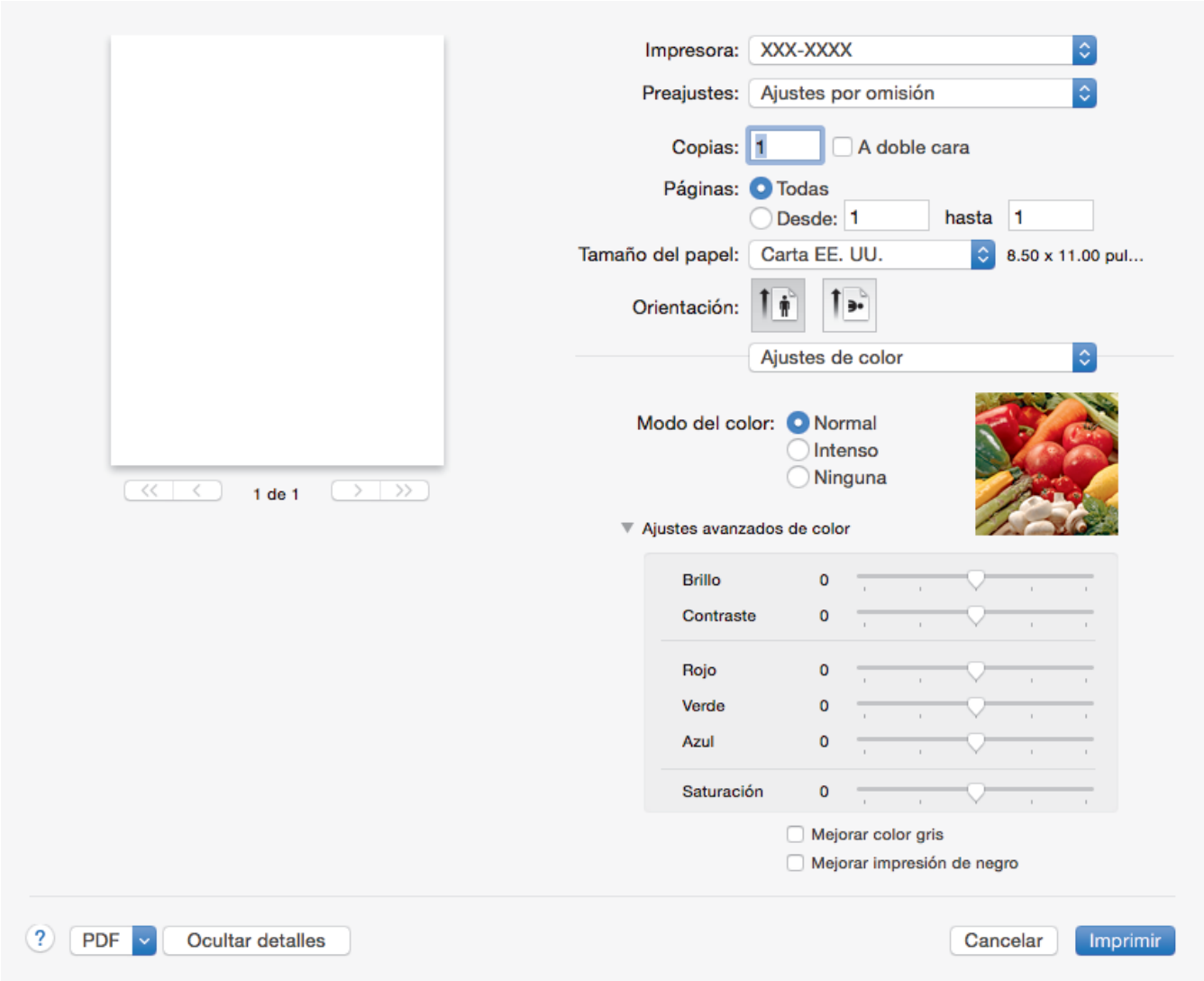

1. **Modo de color**

   Seleccione el modo de color que prefiera.

2. **Ajustes avanzados de color**

   Haga clic en el triángulo desplegable para seleccionar la función de mejora del color. Esta función analiza la imagen para mejorar la definición, el nivel de blanco y la densidad del color. Esta operación puede tardar varios minutos en función del tamaño de la imagen y las especificaciones de su computadora.

Impresión segura

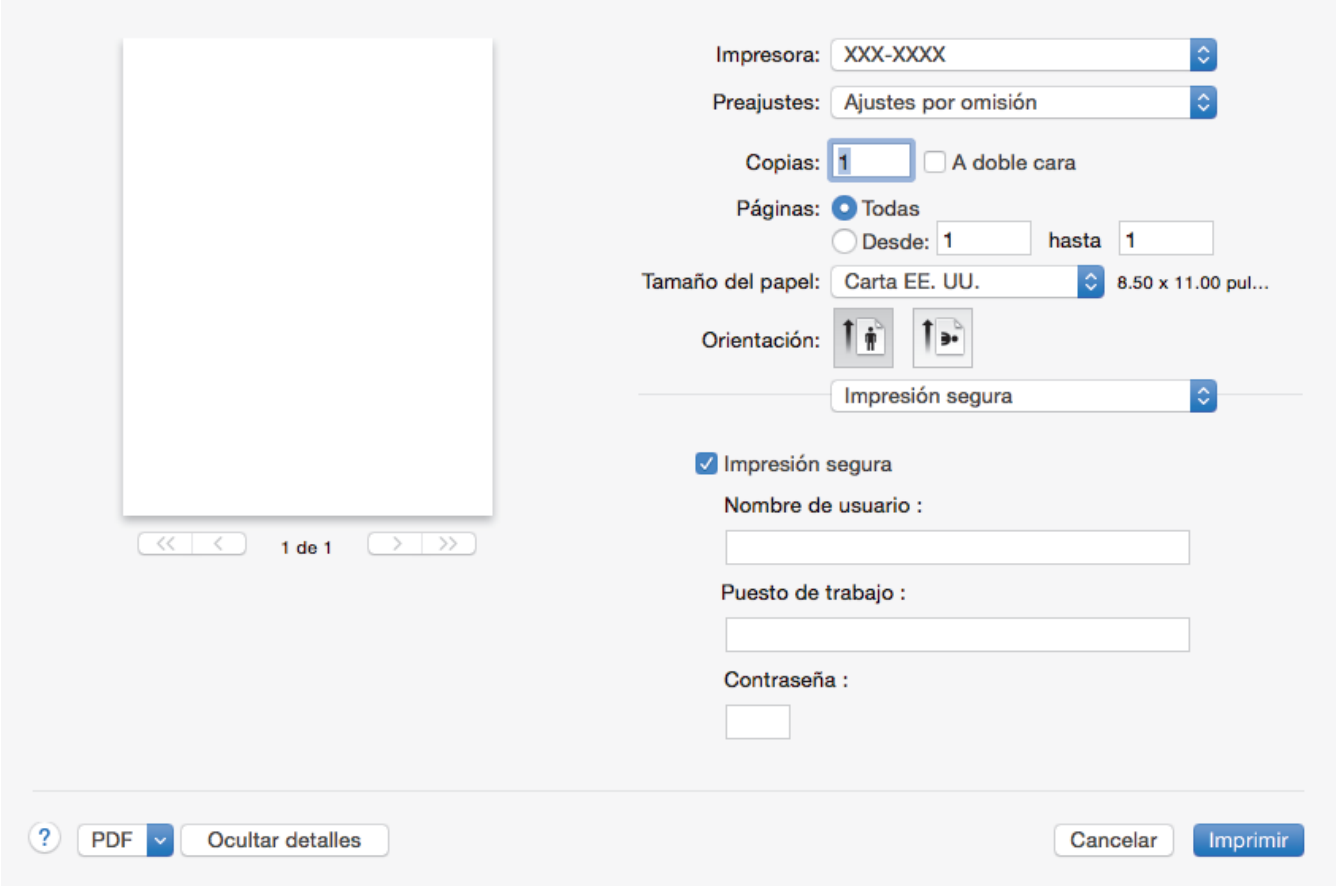

1. **Impresión segura (Solamente disponible para determinados modelos)**

   Esta función garantiza que los documentos confidenciales o importantes no se impriman hasta que no haya introducido la contraseña en el panel de control del equipo.

Información relacionada

- Imprimir desde la computadora (Mac)

Información adicional:

- Imprimir un documento (Mac)

Impresión segura (Mac)

Utilice Impresión segura para garantizar que no se imprimen documentos confidenciales o importantes hasta que introduzca una contraseña en el panel de control del equipo.

- Los datos seguros se eliminan del equipo cuando apaga el equipo.

>> HL-L3290CDW/DCP-L3551CDW
>> MFC-L3710CW/MFC-L3750CDW/MFC-L3770CDW

HL-L3290CDW/DCP-L3551CDW

1. En una aplicación, como Apple TextEdit, haga clic en el menú **Archivo** y, a continuación, seleccione **Imprimir**.
2. Seleccione **Brother XXX-XXXX** (donde XXXX es el nombre de su modelo).
3. Haga clic en el menú de la aplicación y, a continuación, seleccione la opción **Impresión segura**. Aparecen las opciones **Impresión segura**.
4. Active la casilla de verificación **Impresión segura**.
5. Escriba su nombre del usuario, nombre del trabajo y una contraseña de cuatro dígitos.
6. Haga clic en **Imprimir**.
7. Pulse **Menu** en el panel de control del equipo.
8. Pulse ▲ o ▼ para mostrar la opción `[Impresión segura]` y, a continuación, pulse **OK**.
9. Pulse ▲ o ▼ para mostrar el nombre de usuario y, a continuación pulse **OK**.

   La pantalla LCD muestra la lista de trabajos seguros con ese nombre.
10. Pulse ▲ o ▼ para mostrar el trabajo de impresión y luego pulse **OK**.
11. Introduzca la contraseña de cuatro dígitos y, a continuación, pulse **OK**.
12. Pulse ▲ o ▼ para seleccionar la opción `[Imprimir]` y, a continuación, pulse **OK**.
13. Pulse ▲ o ▼ para introducir el número de copias que desea.
14. Pulse **OK**.

    El equipo imprime los datos.

Tras imprimir los datos seguros, se borrarán de la memoria del equipo.

MFC-L3710CW/MFC-L3750CDW/MFC-L3770CDW

1. En una aplicación, como Apple TextEdit, haga clic en el menú **Archivo** y, a continuación, seleccione **Imprimir**.
2. Seleccione **Brother XXX-XXXX** (donde XXXX es el nombre de su modelo).
3. Haga clic en el menú de la aplicación y, a continuación, seleccione la opción **Impresión segura**. Aparecen las opciones **Impresión segura**.
4. Active la casilla de verificación **Impresión segura**.
5. Escriba su nombre del usuario, nombre del trabajo y una contraseña de cuatro dígitos.
6. Haga clic en **Imprimir**.
7. En el panel de control del equipo, deslice el dedo hacia la izquierda o derecha o pulse ◀ o ▶ para mostrar la opción `[Impresión segura]` y, a continuación, pulse `[Impresión segura]`.
8. Deslice el dedo hacia arriba o hacia abajo, o bien pulse ▲ o ▼ para mostrar los nombres del usuario y, a continuación, pulse el nombre del usuario.

   La pantalla LCD muestra la lista de trabajos seguros con ese nombre.
9. Deslice el dedo hacia arriba o hacia abajo, o bien pulse ▲ o ▼ para mostrar el trabajo de impresión y, a continuación, púlselo.
10. Introduzca la contraseña de cuatro dígitos y, a continuación, pulse `[OK]`.

11. Introduzca el número de copias que desea.
12. Pulse [Inicio].

Tras imprimir los datos seguros, se borrarán de la memoria del equipo.

Información relacionada

- Imprimir desde la computadora (Mac)

Imprimir un documento utilizando el controlador de impresora BR-Script3 (imitación del idioma PostScript® 3™) (Mac)

El controlador de impresora de BR-Script3 permite imprimir datos PostScript® con más claridad.

- Vaya a la página **Descargas** de su modelo en el Brother Solutions Center en support.brother.com para descargar el controlador PS (controlador de impresora BR-Script3).
- Asegúrese de que ha agregado el controlador de impresora BR-Script3 desde **Impresoras y escáneres** a la lista **Preferencias del Sistema** en su computadora Mac.

1. Asegúrese de que ha cargado el papel del tamaño correcto en la bandeja de papel.
2. En una aplicación, como Apple TextEdit, haga clic en el menú **Archivo** y, a continuación, seleccione **Imprimir**.
3. Seleccione su equipo.
4. Escriba el número de copias que desea en el campo **Copias**.
5. Haga clic en el menú emergente **Tamaño del papel** y, a continuación, seleccione el tamaño de su papel.
6. Seleccione la opción **Orientación** que coincide con la forma que desea que se imprima el documento.
7. Haga clic en el menú desplegable de opciones de impresión y, a continuación, haga clic en **Imprimir configuracíon**.

   Aparecen las opciones **Imprimir configuracíon**.
8. Haga clic en el menú desplegable **Calidad de impresión** y, a continuación, seleccione la calidad de impresión.
9. Haga clic en el menú desplegable **Soporte de impresión** y, a continuación, seleccione el tipo de papel que está utilizando.
10. Seleccione la opción **Automática**, **Color** o **Monocromo** para el ajuste de impresión **Color / Monocromo**.
11. Cambie otros ajustes de impresora, si es necesario.
12. Haga clic en **Imprimir**.

Información relacionada

- Imprimir desde la computadora (Mac)

Supervisar el estado del equipo desde su computadora (Mac)

La utilidad Status Monitor es una herramienta de software configurable para supervisar el estado de un dispositivo, que le permite recibir notificaciones inmediatas de mensajes de error, tales como bandeja de papel vacía o atasco de papel, a intervalos de actualización previamente establecidos. También puede acceder a la Administración basada en Web.

1. Haga clic en el menú **Preferencias del Sistema**, seleccione **Impresoras y escáneres** y, a continuación, seleccione su equipo.
2. Haga clic en el botón **Opciones y recambios...**.
3. Haga clic en la pestaña **Utilidad** y, a continuación, haga clic en el botón **Abrir Utilidad Impresoras**.

   Comienza Status Monitor.

Solución de problemas

Haga clic en el botón **Solución de problemas** para acceder al sitio web de solución de problemas.

¿Necesita consumibles?

Haga clic en el botón **¿Necesita consumibles?** para obtener más información sobre consumibles originales.

Actualizar el estado del equipo

Para ver el estado reciente del equipo al mismo tiempo que está abierta la ventana **Status Monitor**, haga clic en el icono . Puede definir el intervalo al que el software se actualiza la información de estado del equipo. Haga clic en la barra de menús **Brother Status Monitor** y, a continuación, seleccione **Preferencias...**.

Administración basada en Web (para conexión de red únicamente)

Acceda al sistema Administración basada en Web haciendo clic en el icono del equipo en la pantalla **Status Monitor**. Se puede utilizar un navegador web estándar para administrar el equipo mediante HTTP (protocolo de transferencia de hipertexto).

Información relacionada

- Imprimir desde la computadora (Mac)

Información adicional:

- Problemas de impresión
- Calibre la salida de color

Cancelar una tarea de impresión

>> HL-L3290CDW/DCP-L3551CDW
>> MFC-L3710CW/MFC-L3750CDW/MFC-L3770CDW

HL-L3290CDW/DCP-L3551CDW

1. Pulse **Stop/Exit (Detener/Salir)**.

Para cancelar múltiples trabajos de impresión, mantenga pulsado **Stop/Exit (Detener/Salir)** por cuatro segundos.

MFC-L3710CW/MFC-L3750CDW/MFC-L3770CDW

1. Pulse .

Para cancelar múltiples trabajos de impresión, mantenga pulsado por cuatro segundos aproximadamente.

Información relacionada

- Imprimir

Información adicional:

- Problemas de impresión

Impresión de prueba

Si hay problemas con calidad de impresión, siga estas instrucciones para hacer una impresión de prueba:

>> HL-L3290CDW/DCP-L3551CDW
>> MFC-L3710CW/MFC-L3750CDW/MFC-L3770CDW

HL-L3290CDW/DCP-L3551CDW

1. Pulse **Menu**.
2. Pulse ▲ o ▼ para mostrar la opción [Impresora] y, a continuación, pulse **OK**.
3. (Para modelos compatibles con emulación de impresora)

   Pulse ▲ o ▼ para mostrar la opción [Opciones de impresión] y, a continuación, pulse **OK**.
4. Pulse ▲ o ▼ para mostrar la opción [Impr. de prueba (Impr de prueba)] y, a continuación, pulse **OK**.
5. Pulse **Black Start (Negro Inicio)** o **Color Start (Color Inicio)**.

   El equipo imprime la página de prueba de impresión.
6. Pulse **Stop/Exit (Detener/Salir)**.

MFC-L3710CW/MFC-L3750CDW/MFC-L3770CDW

1. Pulse [Ajustes] > [Todos los ajust (Todos ajustes)] > [Impresora] > [Opciones de impresión] > [Impr. de prueba (Impr de prueba)].
2. Pulse [Sí].
3. Pulse .

Información relacionada

- Imprimir

Información adicional:

- Mejorar la calidad de impresión

Escanear

- Escanear utilizando el botón de escaneado en su equipo Brother
- Escaneado desde la computadora (Windows)
- Escaneado desde la computadora (Mac)
- Configure los ajustes de escaneado usando una Administración basada en Web

Escanear utilizando el botón de escaneado en su equipo Brother

- Escanear fotografías y gráficos
- Guardar los datos escaneados como documento PDF en una carpeta
- Guardar los datos escaneados en una unidad flash USB
- Escanear a un archivo de texto editable (OCR)
- Escanear a archivo de un adjunto de correo electrónico
- Escanear a FTP
- Escaneado a red (Windows)
- Escanear a SharePoint
- Web Services para escanear en la red (Windows 7, Windows 8 y Windows 10)
- Cambiar ajustes de botón de escaneado de ControlCenter4 (Windows)
- Cambiar la configuración del botón de escaneado desde Brother iPrint&Scan (Mac)
- Configurar el certificado para un PDF firmado
- Desactivar escaneo de su computadora

Escanear fotografías y gráficos

Envíe fotografías y gráficos escaneados directamente a la computadora.

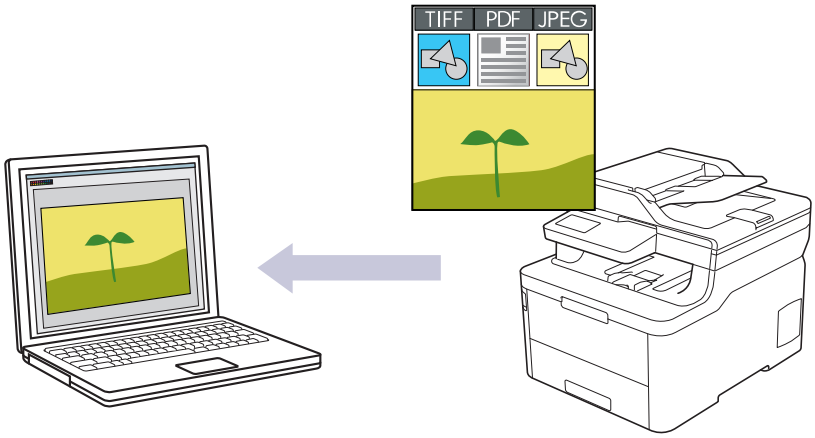

Utilice el botón de escaneado del equipo para realizar cambios temporales en la configuración de escaneado. Para realizar cambios permanentes, use el software ControlCenter4 (Windows) o Brother iPrint&Scan (Mac).

>> HL-L3290CDW/DCP-L3551CDW
>> MFC-L3710CW/MFC-L3750CDW/MFC-L3770CDW

HL-L3290CDW/DCP-L3551CDW

1. Cargue el documento.
2. Pulse (**Escáner**).
3. Pulse ▲ o ▼ para seleccionar la opción `[a PC]` y, a continuación, pulse **OK**.
4. Pulse ▲ o ▼ para seleccionar la opción `[Imagen]` y, a continuación, pulse **OK**.
5. Si el equipo está conectado a la red, pulse ▲ o ▼ para seleccionar la computadora de destino.
6. Pulse **OK**.

Si la pantalla LCD le solicita que introduzca el PIN, introduzca el PIN de cuatro dígitos para la computadora de destino en la pantalla LCD y, a continuación, puse **OK**.

7. Realice una de las siguientes acciones:
   - Para cambiar los ajustes de escaneado de este documento, pulse **Options (Opciones)** o **Copy/Scan Options (Opciones Copia/Escáner)** y, a continuación, vaya al siguiente paso.
   - Para utilizar los ajustes de escaneado predeterminados, pulse **Black Start (Negro Inicio)** o **Color Start (Color Inicio)**.

     El equipo comenzará a escanear. Si utiliza el cristal de escaneado del equipo, siga las instrucciones de la pantalla LCD para completar el trabajo de escaneado.

- Para cambiar los ajustes de escaneado, el software ControlCenter de Brother debe estar instalado en una computadora con conexión al equipo.

8. El equipo le pedirá que establezca las siguientes configuraciones de escaneado. Pulse ▲ o ▼ para seleccionar la opción deseada y, a continuación, pulse **OK** para continuar con la configuración de escaneado siguiente.
   - `[Tipo de escaneado]`
   - `[Resolución]`
   - `[Tipo archivo (Tipo de archivo)]`

- [Tamañ d document]
- [Auto alinear] (disponible para determinados modelos)
- [Ret. color fon. (Sin color fondo)]

  (sólo disponible para las opciones [Color] y [Gris]).

9. Pulse **Black Start (Negro Inicio)** o **Color Start (Color Inicio)**.

   El equipo comenzará a escanear. Si utiliza el cristal de escaneado del equipo, siga las instrucciones indicadas en la pantalla LCD para completar el trabajo de escaneado.

MFC-L3710CW/MFC-L3750CDW/MFC-L3770CDW

1. Cargue el documento.
2. Pulse [Escanear] > [a PC] > [a imagen] .
3. Si el equipo está conectado a la red, seleccione el nombre de la computadora a la que desee enviar los datos.

Si la pantalla LCD le solicita introducir un PIN para la computadora, introduzca el PIN de cuatro dígitos en la pantalla LCD y luego pulse [OK].

4. Realice una de las siguientes acciones:
   - Para cambiar los ajustes de escaneado, pulse [Opciones] y, a continuación, vaya al siguiente paso.
   - Para utilizar los ajustes de escaneado predeterminados, pulse [Inicio].

     El equipo comenzará a escanear. Si utiliza el cristal de escaneado del equipo, siga las instrucciones indicadas en la pantalla táctil para completar el trabajo de escaneado.

Para cambiar la configuración de escaneo, una computadora con el Control Center Software de Brother instalado debe estar conectada al equipo.

5. Para escanear ambas caras del documento (MFC-L3770CDW):
   - Pulse [Escan. de 2 caras (Escan. doble cara)], y luego seleccione el tipo de documento.

Opción	Descripción
Escan. de 2 caras: Borde lar. (Escaneo 2 caras: Borde largo)	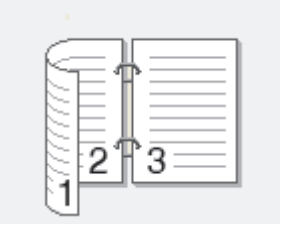
Escan. de 2 caras: borde cor. (Escaneo 2 caras: Borde corto)	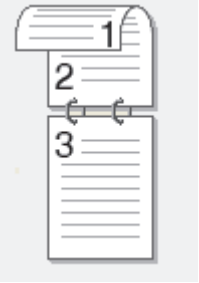

6. Seleccione los ajustes de escaneado que desea cambiar:
   - [Resolución]
   - [Tipo archivo (Tipo de archivo)]
   - [Tipo de escaneado]
   - [Tamañ d document]
   - [Config. Escaneo]

- [Brillo]
- [Contraste]

  (solo disponible para las opciones [Color] y [Gris])
- [Auto alinear]
- [Omitir pág blanco]
- [Eliminar color de fondo (Eliminar el color de fondo)]

  (solo disponible para las opciones [Color] y [Gris])

- Si su equipo muestra el botón [OK], pulse [OK].
- Para guardar los ajustes como accesos directos, pulse [Guardar acc. dir. (Guar. como acc. dir.)].

7. Pulse [Inicio].

   El equipo comenzará a escanear. Si utiliza el cristal de escaneado del equipo, siga las instrucciones indicadas en la pantalla táctil para completar el trabajo de escaneado.

Información relacionada

- Escanear utilizando el botón de escaneado en su equipo Brother

Información adicional:

- Cambiar ajustes de botón de escaneado de ControlCenter4 (Windows)
- Cambiar la configuración del botón de escaneado desde Brother iPrint&Scan (Mac)

Guardar los datos escaneados como documento PDF en una carpeta

Escanee documentos y guárdelos en una carpeta de la computadora como documentos PDF.

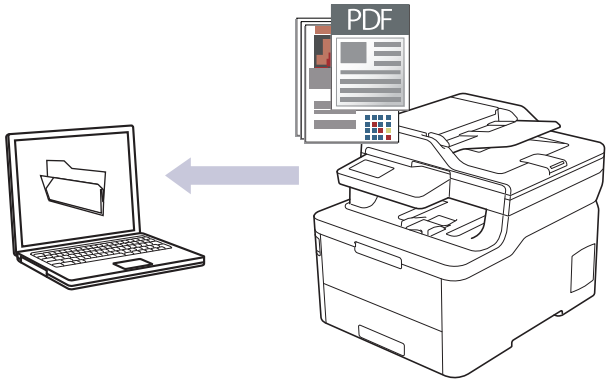

Utilice el botón de escaneado del equipo para realizar cambios temporales en la configuración de escaneado. Para realizar cambios permanentes, use el software ControlCenter4 (Windows) o Brother iPrint&Scan (Mac).

>> HL-L3290CDW/DCP-L3551CDW
>> MFC-L3710CW/MFC-L3750CDW/MFC-L3770CDW

HL-L3290CDW/DCP-L3551CDW

1. Cargue el documento.
2. Pulse (**Escáner**).
3. Pulse ▲ o ▼ para seleccionar la opción `[a PC]` y, a continuación, pulse **OK**.
4. Pulse ▲ o ▼ para seleccionar la opción `[Fichero]` y, a continuación, pulse **OK**.
5. Si el equipo está conectado a la red, pulse ▲ o ▼ para seleccionar la computadora de destino.
6. Pulse **OK**.

Si la pantalla LCD le solicita que introduzca el PIN, introduzca el PIN de cuatro dígitos para la computadora de destino en la pantalla LCD y, a continuación, puse **OK**.

7. Realice una de las siguientes acciones:
   - Para cambiar los ajustes de escaneado de este documento, pulse **Options (Opciones)** o **Copy/Scan Options (Opciones Copia/Escáner)** y, a continuación, vaya al siguiente paso.
   - Para utilizar los ajustes de escaneado predeterminados, pulse **Black Start (Negro Inicio)** o **Color Start (Color Inicio)**.

     El equipo comenzará a escanear. Si utiliza el cristal de escaneado del equipo, siga las instrucciones de la pantalla LCD para completar el trabajo de escaneado.

- Para cambiar los ajustes de escaneado, el software ControlCenter de Brother debe estar instalado en una computadora con conexión al equipo.

8. El equipo le pedirá que establezca las siguientes configuraciones de escaneado. Pulse ▲ o ▼ para seleccionar la opción deseada y, a continuación, pulse **OK** para continuar con la configuración de escaneado siguiente.
   - `[Tipo de escaneado]`
   - `[Resolución]`
   - `[Tipo archivo (Tipo de archivo)]`
   - `[Tamañ d document]`
   - `[Auto alinear]` (disponible para determinados modelos)

- [Ret. color fon. (Sin color fondo)]

  (sólo disponible para las opciones [Color] y [Gris]).

9. Pulse **Black Start (Negro Inicio)** o **Color Start (Color Inicio)**.

   El equipo comenzará a escanear. Si utiliza el cristal de escaneado del equipo, siga las instrucciones indicadas en la pantalla LCD para completar el trabajo de escaneado.

MFC-L3710CW/MFC-L3750CDW/MFC-L3770CDW

1. Cargue el documento.
2. Pulse [Escanear] > [a PC] > [a archivo] .
3. Si el equipo está conectado a la red, seleccione el nombre de la computadora a la que desee enviar los datos.

Si la pantalla LCD le solicita introducir un PIN para la computadora, introduzca el PIN de cuatro dígitos en la pantalla LCD y luego pulse [OK].

4. Realice una de las siguientes acciones:
   - Para cambiar los ajustes de escaneado, pulse [Opciones] y, a continuación, vaya al siguiente paso.
   - Para utilizar los ajustes de escaneado predeterminados, pulse [Inicio].

     El equipo comenzará a escanear. Si utiliza el cristal de escaneado del equipo, siga las instrucciones indicadas en la pantalla táctil para completar el trabajo de escaneado.

Para cambiar la configuración de escaneo, una computadora con el Control Center Software de Brother instalado debe estar conectada al equipo.

5. Para escanear ambas caras del documento (MFC-L3770CDW):
   - Pulse [Escan. de 2 caras (Escan. doble cara)], y luego seleccione el tipo de documento.

Opción	Descripción
Escan. de 2 caras: Borde lar. (Escaneo 2 caras: Borde largo)	
Escan. de 2 caras: borde cor. (Escaneo 2 caras: Borde corto)	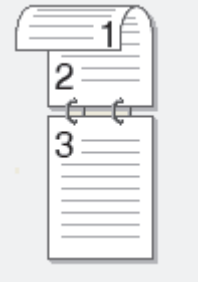

6. Seleccione los ajustes de escaneado que desea cambiar:
   - [Resolución]
   - [Tipo archivo (Tipo de archivo)]
   - [Tipo de escaneado]
   - [Tamañ d document]
   - [Config. Escaneo]
   - [Brillo]
   - [Contraste]

(solo disponible para las opciones [Color] y [Gris])

- [Auto alinear]
- [Omitir pág blanco]
- [Eliminar color de fondo (Eliminar el color de fondo)]

  (solo disponible para las opciones [Color] y [Gris])

- Si su equipo muestra el botón [OK], pulse [OK].
- Para guardar los ajustes como accesos directos, pulse [Guardar acc. dir. (Guar. como acc. dir.)].

7. Pulse [Inicio].

   El equipo comenzará a escanear. Si utiliza el cristal de escaneado del equipo, siga las instrucciones indicadas en la pantalla táctil para completar el trabajo de escaneado.

Información relacionada

- Escanear utilizando el botón de escaneado en su equipo Brother

Información adicional:

- Cambiar ajustes de botón de escaneado de ControlCenter4 (Windows)
- Cambiar la configuración del botón de escaneado desde Brother iPrint&Scan (Mac)

Guardar los datos escaneados en una unidad flash USB

Modelos relacionados: MFC-L3750CDW/MFC-L3770CDW

Permite escanear documentos directamente a una unidad flash USB.

1. Cargue el documento.
2. Inserte una unidad flash USB en su equipo.

   La pantalla LCD cambia automáticamente.
3. Pulse [Escanear a USB].
4. Realice una de las siguientes acciones:
   - Para cambiar los ajustes, pulse [Opciones] y, a continuación, seleccione el botón que desea cambiar. Siga las instrucciones del equipo.

   - Para establecer sus propias configuraciones predeterminadas: luego de realizar los cambios a los ajustes, pulse la opción [Nueva config. predeterminada (Ajus.Nuev.Predet)], y luego pulse [Sí].
   - Para restaurar los ajustes de fábrica: pulse [Rest. predet. (Rest.predeter.)], y luego pulse [Sí].

   - Pulse [Inicio] para comenzar a escanear sin modificar los ajustes adicionales.
5. Para escanear ambas caras del documento (MFC-L3770CDW):
   - Pulse [Escan. de 2 caras (Escan. doble cara)], y luego seleccione el tipo de documento.

Opción	Descripción
Escan. de 2 caras: Borde lar. (Escaneo 2 caras: Borde largo)	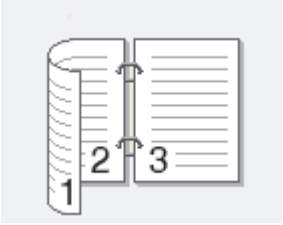
Escan. de 2 caras: borde cor. (Escaneo 2 caras: Borde corto)	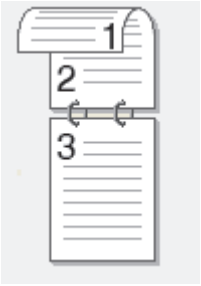

6. Seleccione los ajustes de escaneado que desea cambiar:
   - [Resolución]
   - [Tipo archivo (Tipo de archivo)]
   - [Tipo de escaneado]
   - [Tamañ d document]
   - [Brillo]
   - [Contraste]

     (solo disponible para las opciones [Color] y [Gris])

- [Nombre de archivo]
- [Est. nom. arch. (Estilo de nombre de archivo)]
- [Tamaño archivo (Tamaño de archivo)]
- [Auto alinear]
- [Omitir pág blanco]
- [Nivel omisión pág.en blanco (Nivel detección pág. blanco)]
- [Eliminar color de fondo (Eliminar el color de fondo)]

  (solo disponible para las opciones [Color] y [Gris])

- Si su equipo muestra el botón [OK], pulse [OK].
- Para guardar los ajustes como accesos directos, pulse [Guardar acc. dir. (Guar. como acc. dir.)].

7. Pulse [Inicio].

   El equipo comenzará a escanear. Si utiliza el cristal de escaneado del equipo, siga las instrucciones indicadas en la pantalla táctil para completar el trabajo de escaneado.

IMPORTANTE

La pantalla LCD muestra un mensaje mientras lee los datos. NO desenchufe el cable de alimentación ni extraiga la unidad flash USB del equipo mientras se leen los datos. Puede perder los datos o dañar la unidad flash USB.

Información relacionada

- Escanear utilizando el botón de escaneado en su equipo Brother

Escanear a un archivo de texto editable (OCR)

El equipo puede convertir los caracteres de un documento escaneado de texto mediante la tecnología de reconocimiento óptico de caracteres (OCR). A continuación, podrá editar el texto con el procesador de textos de su elección.

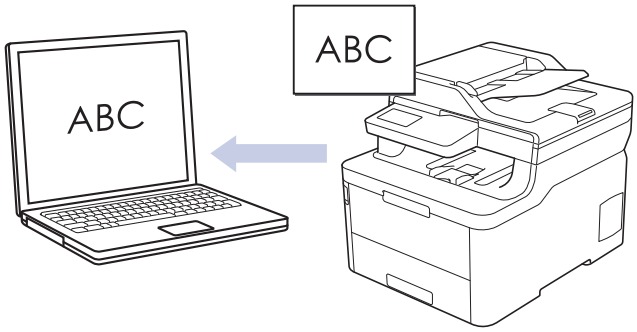

- La función Escanear a OCR está disponible para algunos idiomas.
- Utilice el botón de escaneado del equipo para realizar cambios temporales en la configuración de escaneado. Para realizar cambios permanentes, use el software ControlCenter4 (Windows) o Brother iPrint&Scan (Mac).

>> HL-L3290CDW/DCP-L3551CDW
>> MFC-L3710CW/MFC-L3750CDW/MFC-L3770CDW

HL-L3290CDW/DCP-L3551CDW

1. Cargue el documento.
2. Pulse (**Escáner**).
3. Pulse ▲ o ▼ para seleccionar la opción `[a PC]` y, a continuación, pulse **OK**.
4. Pulse ▲ o ▼ para seleccionar la opción `[OCR]` y, a continuación, pulse **OK**.
5. Si el equipo está conectado a la red, pulse ▲ o ▼ para seleccionar la computadora de destino.
6. Pulse **OK**.

Si la pantalla LCD le solicita que introduzca el PIN, introduzca el PIN de cuatro dígitos para la computadora de destino en la pantalla LCD y, a continuación, puse **OK**.

7. Realice una de las siguientes acciones:
   - Para cambiar los ajustes de escaneado de este documento, pulse **Options (Opciones)** o **Copy/Scan Options (Opciones Copia/Escáner)** y, a continuación, vaya al siguiente paso.
   - Para utilizar los ajustes de escaneado predeterminados, pulse **Black Start (Negro Inicio)** o **Color Start (Color Inicio)**.

     El equipo comenzará a escanear. Si utiliza el cristal de escaneado del equipo, siga las instrucciones de la pantalla LCD para completar el trabajo de escaneado.

- Para cambiar los ajustes de escaneado, el software ControlCenter de Brother debe estar instalado en una computadora con conexión al equipo.

8. El equipo le pedirá que establezca las siguientes configuraciones de escaneado. Pulse ▲ o ▼ para seleccionar la opción deseada y, a continuación, pulse **OK** para continuar con la configuración de escaneado siguiente.
   - `[Tipo de escaneado]`
   - `[Resolución]`
   - `[Tipo archivo (Tipo de archivo)]`

- [Tamañ d document]
- [Auto alinear] (disponible para determinados modelos)
- [Ret. color fon. (Sin color fondo)]

  (sólo disponible para las opciones [Color] y [Gris]).

9. Pulse **Black Start (Negro Inicio)** o **Color Start (Color Inicio)**.

   El equipo escaneará el documento, lo convertirá en texto modificable y, a continuación, lo enviará a la aplicación de procesador de textos predefinida.

MFC-L3710CW/MFC-L3750CDW/MFC-L3770CDW

1. Cargue el documento.
2. Pulse [Escanear] > [a PC] > [a OCR] .
3. Si el equipo está conectado a la red, seleccione el nombre de la computadora a la que desee enviar los datos.

Si la pantalla LCD le solicita introducir un PIN para la computadora, introduzca el PIN de cuatro dígitos en la pantalla LCD y luego pulse [OK].

4. Realice una de las siguientes acciones:
   - Para cambiar los ajustes de escaneado, pulse [Opciones] y, a continuación, vaya al siguiente paso.
   - Para utilizar los ajustes de escaneado predeterminados, pulse [Inicio].

     El equipo comenzará a escanear. Si utiliza el cristal de escaneado del equipo, siga las instrucciones indicadas en la pantalla táctil para completar el trabajo de escaneado.

Para cambiar la configuración de escaneo, una computadora con el Control Center Software de Brother instalado debe estar conectada al equipo.

5. Para escanear ambas caras del documento (MFC-L3770CDW):
   - Pulse [Escan. de 2 caras (Escan. doble cara)], y luego seleccione el tipo de documento.

Opción	Descripción
Escan. de 2 caras: Borde lar. (Escaneo 2 caras: Borde largo)	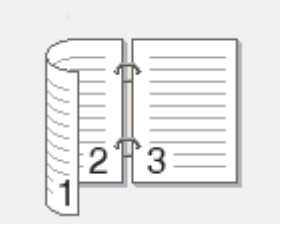
Escan. de 2 caras: borde cor. (Escaneo 2 caras: Borde corto)	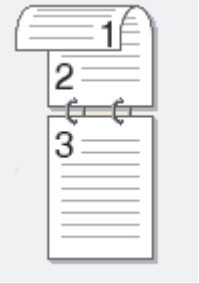

6. Seleccione los ajustes de escaneado que desea cambiar:
   - [Resolución]
   - [Tipo archivo (Tipo de archivo)]
   - [Tipo de escaneado]
   - [Tamañ d document]
   - [Config. Escaneo]

- [Brillo]
- [Contraste]

  (solo disponible para las opciones [Color] y [Gris])
- [Auto alinear]
- [Omitir pág blanco]
- [Eliminar color de fondo (Eliminar el color de fondo)]

  (solo disponible para las opciones [Color] y [Gris])

- Si su equipo muestra el botón [OK], pulse [OK].
- Para guardar los ajustes como accesos directos, pulse [Guardar acc. dir. (Guar. como acc. dir.)].

7. Pulse [Inicio].

   El equipo comenzará a escanear. Si utiliza el cristal de escaneado del equipo, siga las instrucciones indicadas en la pantalla táctil para completar el trabajo de escaneado.

Información relacionada

- Escanear utilizando el botón de escaneado en su equipo Brother

Información adicional:

- Cambiar ajustes de botón de escaneado de ControlCenter4 (Windows)
- Cambiar la configuración del botón de escaneado desde Brother iPrint&Scan (Mac)

Escanear a archivo de un adjunto de correo electrónico

Permite enviar un documento escaneado como archivo adjunto a un correo electrónico.

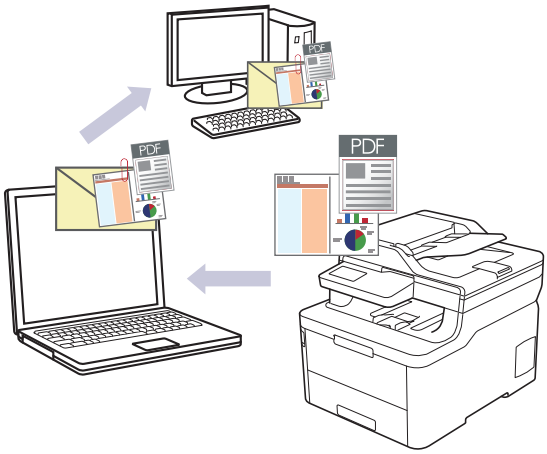

- Utilice el botón de escaneado del equipo para realizar cambios temporales en la configuración de escaneado. Para realizar cambios permanentes, use el software ControlCenter4 (Windows) o Brother iPrint&Scan (Mac).
- La función Escanear a correo electrónico no es compatible con los servicios de correo web. Utilice la función Escanear a imagen o Escanear a archivo para escanear un documento o una imagen y, a continuación, adjuntar el archivo escaneado a un mensaje de correo electrónico.

El equipo enviará los datos escaneados a la aplicación de correo electrónico predeterminada.

>> HL-L3290CDW/DCP-L3551CDW
>> MFC-L3710CW/MFC-L3750CDW/MFC-L3770CDW

HL-L3290CDW/DCP-L3551CDW

1. Cargue el documento.
2. Pulse (**Escáner**).
3. Pulse ▲ o ▼ para seleccionar la opción `[a PC]` y, a continuación, pulse **OK**.
4. Pulse ▲ o ▼ para seleccionar la opción `[Correo (E-mail)]` y, a continuación, pulse **OK**.
5. Si el equipo está conectado a la red, pulse ▲ o ▼ para seleccionar la computadora de destino.
6. Pulse **OK**.

Si la pantalla LCD le solicita que introduzca el PIN, introduzca el PIN de cuatro dígitos para la computadora de destino en la pantalla LCD y, a continuación, puse **OK**.

7. Realice una de las siguientes acciones:
   - Para cambiar los ajustes de escaneado de este documento, pulse **Options (Opciones)** o **Copy/Scan Options (Opciones Copia/Escáner)** y, a continuación, vaya al siguiente paso.
   - Para utilizar los ajustes de escaneado predeterminados, pulse **Black Start (Negro Inicio)** o **Color Start (Color Inicio)**.

     El equipo comenzará a escanear. Si utiliza el cristal de escaneado del equipo, siga las instrucciones de la pantalla LCD para completar el trabajo de escaneado.

- Para cambiar los ajustes de escaneado, el software ControlCenter de Brother debe estar instalado en una computadora con conexión al equipo.

8. El equipo le pedirá que establezca las siguientes configuraciones de escaneado. Pulse ▲ o ▼ para seleccionar la opción deseada y, a continuación, pulse **OK** para continuar con la configuración de escaneado siguiente.
   - [Tipo de escaneado]
   - [Resolución]
   - [Tipo archivo (Tipo de archivo)]
   - [Tamañ d document]
   - [Auto alinear] (disponible para determinados modelos)
   - [Ret. color fon. (Sin color fondo)]

     (sólo disponible para las opciones [Color] y [Gris]).
9. Pulse **Black Start (Negro Inicio)** o **Color Start (Color Inicio)**.

   El equipo escaneará el documento y lo guardará como documento adjunto. A continuación, iniciará la aplicación de correo electrónico y abrirá un mensaje de correo electrónico nuevo con el documento escaneado adjuntado.

MFC-L3710CW/MFC-L3750CDW/MFC-L3770CDW

1. Cargue el documento.
2. Pulse [Escanear] > [a PC] > [a correo elect (a e-mail)] .
3. Si el equipo está conectado a la red, seleccione el nombre de la computadora a la que desee enviar los datos.

Si la pantalla LCD le solicita introducir un PIN para la computadora, introduzca el PIN de cuatro dígitos en la pantalla LCD y luego pulse [OK].

4. Realice una de las siguientes acciones:
   - Para cambiar los ajustes de escaneado, pulse [Opciones] y, a continuación, vaya al siguiente paso.
   - Para utilizar los ajustes de escaneado predeterminados, pulse [Inicio].

     El equipo comenzará a escanear. Si utiliza el cristal de escaneado del equipo, siga las instrucciones indicadas en la pantalla táctil para completar el trabajo de escaneado.

Para cambiar la configuración de escaneo, una computadora con el Control Center Software de Brother instalado debe estar conectada al equipo.

5. Para escanear ambas caras del documento (MFC-L3770CDW):
   - Pulse [Escan. de 2 caras (Escan. doble cara)], y luego seleccione el tipo de documento.

Opción	Descripción
Escan. de 2 caras: Borde lar. (Escaneo 2 caras: Borde largo)	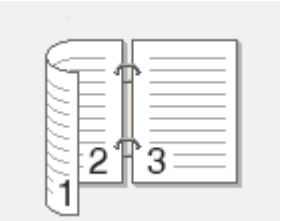
Escan. de 2 caras: borde cor. (Escaneo 2 caras: Borde corto)	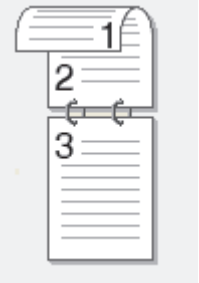

6. Seleccione los ajustes de escaneado que desea cambiar:
   - [Resolución]
   - [Tipo archivo (Tipo de archivo)]
   - [Tipo de escaneado]
   - [Tamañ d document]
   - [Config. Escaneo]
   - [Brillo]
   - [Contraste]

     (solo disponible para las opciones [Color] y [Gris])
   - [Auto alinear]
   - [Omitir pág blanco]
   - [Eliminar color de fondo (Eliminar el color de fondo)]

     (solo disponible para las opciones [Color] y [Gris])

   - Si su equipo muestra el botón [OK], pulse [OK].
   - Para guardar los ajustes como accesos directos, pulse [Guardar acc. dir. (Guar. como acc. dir.)].

7. Pulse [Inicio].

   El equipo comenzará a escanear. Si utiliza el cristal de escaneado del equipo, siga las instrucciones indicadas en la pantalla táctil para completar el trabajo de escaneado.

Información relacionada

- Escanear utilizando el botón de escaneado en su equipo Brother

Información adicional:

- Cambiar ajustes de botón de escaneado de ControlCenter4 (Windows)
- Cambiar la configuración del botón de escaneado desde Brother iPrint&Scan (Mac)

Escanear a FTP

Escanee documentos directamente a un servidor FTP cuando necesite compartir datos escaneados. Para mayor comodidad, configure diversos perfiles con el fin de guardar los destinos favoritos para Escanear a FTP.

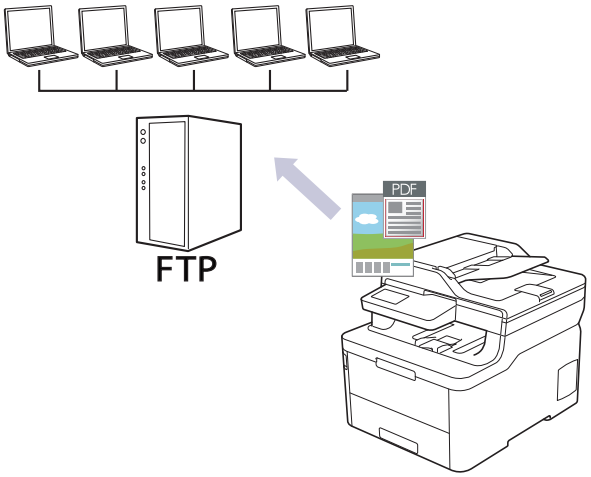

- Configurar un perfil de Escanear a FTP
- Cargar los datos escaneados en un servidor FTP

Configurar un perfil de Escanear a FTP

Configure un perfil de Escanear a FTP para escanear y cargar los datos escaneados directamente en una ubicación FTP.

Se recomienda utilizar Microsoft Internet Explorer 11/Microsoft Edge en Windows y Safari 10/11 en Mac. Asegúrese de que JavaScript y las cookies siempre estén activados en el navegador que utilice.

1. Inicie el navegador web.

   Escriba “https://dirección IP del equipo” en la barra de direcciones del navegador (donde “dirección IP del equipo” es la dirección IP del equipo o el nombre del servidor de impresión). Por ejemplo: https://192.168.1.2

   Si el equipo le solicita una contraseña, ingrésela y luego haga clic en .
2. Haga clic en la pestaña **Escanear**.
3. Haga clic en el menú **Escanear a FTP/red/SharePoint** de la barra de navegación izquierda.
4. Seleccione la opción **FTP** y, a continuación, haga clic en **Enviar**.

5. Haga clic en el menú **Escanear a perfil FTP/red/SharePoint** de la barra de navegación izquierda.
6. Seleccione el perfil que desea configurar o cambiar.
7. En el campo **Nombre del perfil**, escriba un nombre para este perfil del servidor (hasta 15 caracteres alfanuméricos). El equipo mostrará este nombre en la pantalla LCD.
8. En el campo **Dirección del host**, escriba la dirección de host (por ejemplo: ftp.ejemplo.com; hasta 64 caracteres) o la dirección IP (por ejemplo: 192.23.56.189).
9. Puede cambiar el ajuste **Número de puerto** utilizado para acceder al servidor FTP. El ajuste predeterminado es el puerto 21. En la mayoría de los casos, este ajuste no necesita cambiarse.
10. En el campo **Nombre de usuario**, introduzca un nombre de usuario (hasta 32 caracteres) que tenga permiso para escribir datos en el servidor FTP.
11. En el campo **Contraseña**, introduzca la contraseña (hasta 32 caracteres) asociada al nombre de usuario que introdujo en el campo **Nombre de usuario**. Escriba la contraseña de nuevo en el campo **Volver a introducir la contraseña**.
12. En el campo **Directorio de archivos**, escriba la ruta de la carpeta del servidor FTP al que desea enviar los datos escaneados. No introduzca una barra inclinada al comienzo de la ruta (consulte el ejemplo).

Directorio de archivos	brother/abc

13. Haga clic en la lista desplegable **Nombre de archivo** y, a continuación, seleccione un prefijo de nombre de archivo entre los nombres predefinidos que hay, o bien entre los nombres definidos por el usuario. El nombre de archivo asignado al documento escaneado será el prefijo de nombre de archivo seleccionado seguido por los seis últimos dígitos del contador del escáner ADF/plano y la extensión del archivo (por ejemplo: "Estimate_098765.pdf").
14. Haga clic en la lista desplegable **Calidad**, y luego seleccione un ajuste de calidad. Si selecciona la opción **Selección de usuario**, el equipo le solicitará a los usuarios que seleccionen un ajuste cada vez que utilicen el perfil de escaneado.
15. Haga clic en la lista desplegable **Tipo de archivo**, y luego seleccione el tipo de archivo que desea utilizar para el documento escaneado. Si selecciona la opción **Selección de usuario**, el equipo le solicitará a los usuarios que seleccionen un ajuste cada vez que utilicen el perfil de escaneado.
16. Haga clic en la lista desplegable **Tamaño documento** y, a continuación, seleccione el tamaño del documento en la lista. Este procedimiento es necesario para asegurarse de que el archivo escaneado sea del tamaño correcto.
17. Haga clic en la lista desplegable **Tamaño archivo**, y luego seleccione el tamaño del archivo de la lista.
18. Haga clic en la lista desplegable **Eliminar el color de fondo**, y luego seleccione el nivel de la lista. Puede utilizar esta función para quitar el color de fondo de los documentos para lograr que los datos escaneados se puedan leer mejor.
19. Ajuste la opción **Modo pasivo** en apagado o encendido según la configuración de su servidor FTP y software cortafuegos de la red. La configuración predeterminada es Activada. En la mayoría de los casos, este ajuste no necesita cambiarse.
20. Haga clic en **Enviar**.

El uso de los siguientes caracteres: ?, /, \, ", :, <, >, | o * puede ocasionar un error de envío.

Información relacionada

- Escanear a FTP

Cargar los datos escaneados en un servidor FTP

Comparta información escaneada guardándola en su servidor FTP.

>> HL-L3290CDW/DCP-L3551CDW
>> MFC-L3710CW/MFC-L3750CDW/MFC-L3770CDW

HL-L3290CDW/DCP-L3551CDW

1. Cargue el documento.
2. Pulse (**Escáner**).
3. Pulse ▲ o ▼ para seleccionar la opción `[a FTP]` y, a continuación, pulse **OK**.
4. Pulse ▲ o ▼ para seleccionar uno de los perfiles que aparecen en la lista y, a continuación, pulse **OK**.

   Si el perfil no está completo (por ejemplo, si faltan el nombre de inicio de sesión y la contraseña o si no se han especificado la calidad o el tipo de archivo), se le solicitará que introduzca la información que falte.
5. Pulse **Black Start (Negro Inicio)** o **Color Start (Color Inicio)**.

   La pantalla LCD muestra el mensaje `[Conectando (Conexión)]`. Si la conexión con el servidor FTP se realiza correctamente, el equipo comienza a escanear. Si utiliza el cristal de escaneado del equipo, siga las instrucciones de la pantalla LCD para completar el trabajo de escaneado.

MFC-L3710CW/MFC-L3750CDW/MFC-L3770CDW

1. Cargue el documento.
2. Pulse `[Escanear]` > `[a FTP]` .
3. Aparecen los perfiles de servidor que ha configurado utilizando Administración basada en Web. Seleccione el perfil que desee. Si el perfil no está completo (por ejemplo, si faltan el nombre de inicio de sesión y la contraseña o si no se han especificado la calidad o el tipo de archivo), se le solicitará que introduzca la información que falte.
4. Pulse `[Inicio]`.

   El equipo comenzará a escanear. Si utiliza el cristal de escaneado del equipo, siga las instrucciones indicadas en la pantalla táctil para completar el trabajo de escaneado.

Información relacionada

- Escanear a FTP

Escaneado a red (Windows)

Permite escanear documentos directamente a un servidor CIFS de su red local. Para mayor comodidad, puede configurar diversos perfiles para guardar los destinos favoritos para Escanear a red.

- Configurar un perfil de Escanear a red
- Cargar los datos escaneados en un servidor CIFS

Configurar un perfil de Escanear a red

Configure un perfil de Escanear a red para escanear y cargar los datos escaneados directamente en una carpeta de un servidor CIFS.

Se recomienda utilizar Microsoft Internet Explorer 11/Microsoft Edge en Windows y Safari 10/11 en Mac. Asegúrese de que JavaScript y las cookies siempre estén activados en el navegador que utilice.

1. Inicie el navegador web.

   Escriba “https://dirección IP del equipo” en la barra de direcciones del navegador (donde “dirección IP del equipo” es la dirección IP del equipo o el nombre del servidor de impresión). Por ejemplo: https://192.168.1.2

   Si el equipo le solicita una contraseña, ingrésela y luego haga clic en .
2. Haga clic en la pestaña **Escanear**.
3. Haga clic en el menú **Escanear a FTP/red/SharePoint** de la barra de navegación izquierda.
4. Seleccione la opción **Red** y, a continuación, haga clic en **Enviar**.

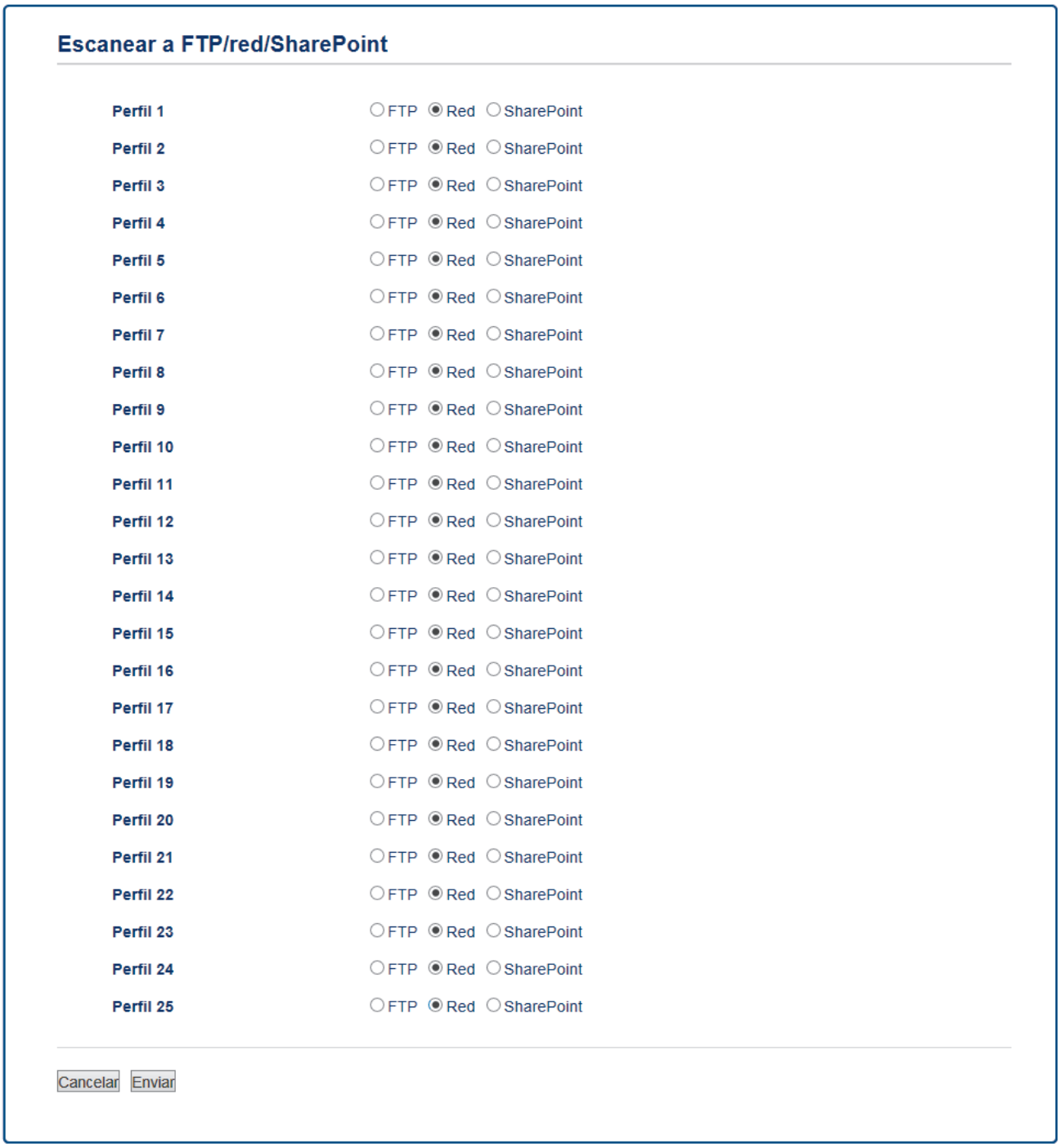

5. Haga clic en el menú **Escanear a perfil FTP/red/SharePoint** de la barra de navegación izquierda.
6. Seleccione el perfil que desea configurar o cambiar.
7. En el campo **Nombre del perfil**, escriba un nombre para este perfil del servidor (hasta 15 caracteres alfanuméricos). El equipo mostrará este nombre en la pantalla LCD.
8. En el campo **Ruta de carpeta de red**, escriba la ruta de la carpeta del servidor CIFS al que desea enviar los datos escaneados.
9. Haga clic en la lista desplegable **Nombre de archivo** y, a continuación, seleccione un prefijo de nombre de archivo entre los nombres predefinidos que hay, o bien entre los nombres definidos por el usuario. El nombre de archivo asignado al documento escaneado será el prefijo de nombre de archivo seleccionado seguido por los seis últimos dígitos del contador del escáner ADF/plano y la extensión del archivo (por ejemplo: "Estimate_098765.pdf").
10. Haga clic en la lista desplegable **Calidad**, y luego seleccione un ajuste de calidad. Si selecciona la opción **Selección de usuario**, el equipo le solicitará a los usuarios que seleccionen un ajuste cada vez que utilicen el perfil de escaneado.

11. Haga clic en la lista desplegable **Tipo de archivo**, y luego seleccione el tipo de archivo que desea utilizar para el documento escaneado. Si selecciona la opción **Selección de usuario**, el equipo le solicitará a los usuarios que seleccionen un ajuste cada vez que utilicen el perfil de escaneado.
12. Haga clic en la lista desplegable **Tamaño documento** y, a continuación, seleccione el tamaño del documento en la lista. Este procedimiento es necesario para asegurarse de que el archivo escaneado sea del tamaño correcto.
13. Haga clic en la lista desplegable **Tamaño archivo**, y luego seleccione el tamaño del archivo de la lista.
14. Haga clic en la lista desplegable **Eliminar el color de fondo**, y luego seleccione el nivel de la lista. Puede utilizar esta función para quitar el color de fondo de los documentos para lograr que los datos escaneados se puedan leer mejor.
15. Para proteger este perfil con PIN, en el campo **Usar PIN para autenticación**, seleccione **Sí**.
16. Si selecciona **Sí** para el campo **Usar PIN para autenticación**, escriba un PIN de cuatro dígitos en el campo **Código PIN**.
17. Para configurar el método de autenticación, seleccione **Automático**, **Kerberos** o **NTLMv2** desde el menú **Método de autenticación**.
18. En el campo **Nombre de usuario**, escriba un nombre de usuario (hasta 96 caracteres) que tenga permiso para escribir datos en la carpeta especificada en el campo **Ruta de carpeta de red**. Si el nombre de usuario forma parte de un dominio, introduzca el nombre de usuario de una de las siguientes maneras:

    usuario@dominio

    dominio\usuario

19. En el campo **Contraseña**, introduzca la contraseña (hasta 32 caracteres) asociada al nombre de usuario que introdujo en el campo **Nombre de usuario**. Escriba la contraseña de nuevo en el campo **Volver a introducir la contraseña**.
20. Para configurar la dirección del servidor Kerberos manualmente, en el campo **Dirección del servidor Kerberos**, escriba la dirección del servidor Kerberos (por ejemplo: kerberos.example.com; hasta 64 caracteres).
21. Haga clic en **Enviar**.

El uso de los siguientes caracteres: ?, /, \, ", :, <, >, | o * puede ocasionar un error de envío.

22. Debe configurar el protocolo SNTP (servidor de tiempo de red) o bien, la fecha, hora y zona horaria correctamente en el panel de control para todos los métodos de autenticación. La hora debe coincidir con la hora utilizada por el servidor CIFS y el servidor Kerberos.

Información relacionada

- Escaneado a red (Windows)
  - Configurar Fecha y hora mediante Administración basada en Web

Configurar Fecha y hora mediante Administración basada en Web

Asegúrese de que la configuración de fecha y hora, y de zona horaria esté correctamente definida con Administración basada en Web o con el panel de control, de manera que la hora del equipo coincida con la hora utilizada por el servidor que proporciona la autenticación.

Ignore el paso 1 si ya tiene abierta una ventana de Administración basada en Web.

1. Inicie el navegador web.

   Escriba “https://dirección IP del equipo” en la barra de direcciones del navegador (donde “dirección IP del equipo” es la dirección IP del equipo o el nombre del servidor de impresión). Por ejemplo: https://192.168.1.2

   Si el equipo le solicita una contraseña, ingrésela y luego haga clic en .
2. Haga clic en la pestaña **Administrador**.
3. Haga clic en el menú **Fecha y hora** de la barra de navegación izquierda.

4. En los campos **Fecha**, escriba la fecha.
5. Seleccione el tipo de reloj en el campo **Tipo de reloj**.
6. En los campos **Hora**, ingrese la hora.
7. Seleccione la diferencia horaria entre su ubicación y UTC en la lista desplegable **Zona horaria**; por ejemplo, la zona horaria oriental en EE. UU. y Canadá es UTC-05:00.
8. En el campo **Luz día automática**, haga clic en **Sí** para configurar el equipo de manera que cambie automáticamente al horario de verano. El horario se adelantará una hora en primavera y se retrasará una hora en otoño (solo disponible para determinados países).
9. Haga clic en **Enviar**.

Información relacionada

- Configurar un perfil de Escanear a red

Cargar los datos escaneados en un servidor CIFS

>> HL-L3290CDW/DCP-L3551CDW
>> MFC-L3710CW/MFC-L3750CDW/MFC-L3770CDW

HL-L3290CDW/DCP-L3551CDW

1. Cargue el documento.
2. Pulse (**Escáner**).
3. Pulse ▲ o ▼ para seleccionar la opción `[a la red]` y, a continuación, pulse **OK**.
4. Pulse ▲ o ▼ para seleccionar uno de los perfiles que aparecen en la lista y, a continuación, pulse **OK**.

   Si el perfil no está completo (por ejemplo, si faltan el nombre de inicio de sesión y la contraseña o si no se han especificado la calidad o el tipo de archivo), se le solicitará que introduzca la información que falte.
5. Pulse **Black Start (Negro Inicio)** o **Color Start (Color Inicio)**.

   El equipo comenzará a escanear. Si utiliza el cristal de escaneado del equipo, siga las instrucciones indicadas en la pantalla LCD para completar el trabajo de escaneado.

MFC-L3710CW/MFC-L3750CDW/MFC-L3770CDW

1. Cargue el documento.
2. Pulse `[Escanear]` > `[a la red]` .
3. Aparecen los perfiles de servidor que ha configurado utilizando Administración basada en Web. Seleccione el perfil que desee. Si el perfil no está completo (por ejemplo, si faltan el nombre de inicio de sesión y la contraseña o si no se han especificado la calidad o el tipo de archivo), se le solicitará que introduzca la información que falte.
4. Pulse `[Inicio]`.

   El equipo comenzará a escanear. Si utiliza el cristal de escaneado del equipo, siga las instrucciones indicadas en la pantalla táctil para completar el trabajo de escaneado.

Información relacionada

- Escaneado a red (Windows)

Escanear a SharePoint

Escanee documentos directamente a un servidor SharePoint cuando necesite compartir datos escaneados. Para mayor comodidad, configure diversos perfiles con el fin de guardar los destinos favoritos para Escanear a SharePoint.

- Configurar un Escaner para un perfil SharePoint
- Cargar los datos escaneados en un servidor SharePoint

Configurar un Escaner para un perfil SharePoint

Configure Escáner para el perfil SharePoint y cargue los datos escaneados directamente en una ubicación de SharePoint.

Se recomienda utilizar Microsoft Internet Explorer 11/Microsoft Edge en Windows y Safari 10/11 en Mac. Asegúrese de que JavaScript y las cookies siempre estén activados en el navegador que utilice.

1. Inicie el navegador web.

   Escriba “https://dirección IP del equipo” en la barra de direcciones del navegador (donde “dirección IP del equipo” es la dirección IP del equipo o el nombre del servidor de impresión). Por ejemplo: https://192.168.1.2

   Si el equipo le solicita una contraseña, ingrésela y luego haga clic en .
2. Haga clic en la pestaña **Escanear**.
3. Haga clic en el menú **Escanear a FTP/red/SharePoint** de la barra de navegación izquierda.
4. Seleccione la opción **SharePoint** y, a continuación, haga clic en **Enviar**.

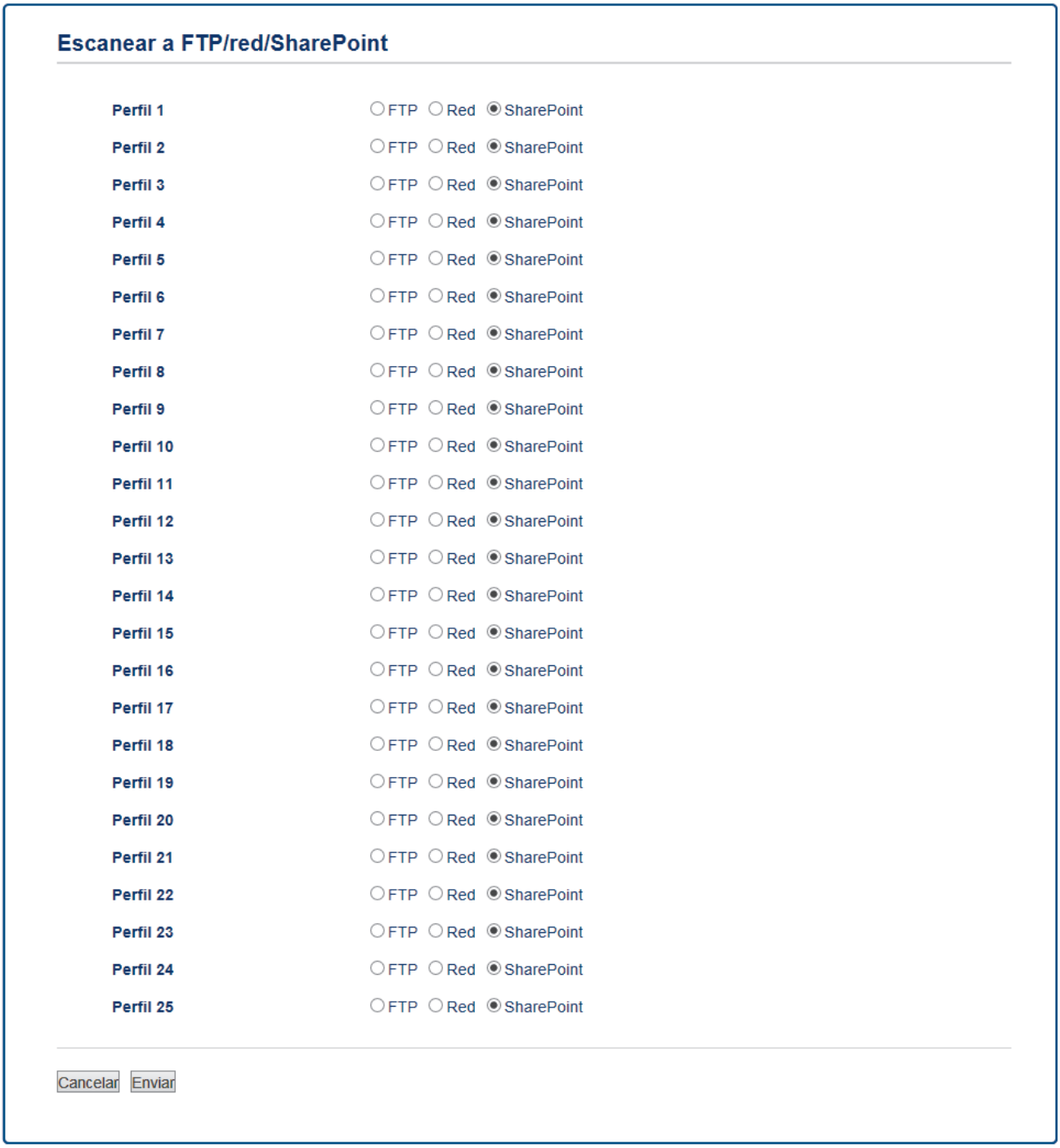

5. Haga clic en el menú **Escanear a perfil FTP/red/SharePoint** de la barra de navegación izquierda.
6. Seleccione el perfil que desea configurar o cambiar.
7. En el campo **Nombre del perfil**, escriba un nombre para este perfil del servidor (hasta 15 caracteres alfanuméricos). El equipo mostrará este nombre en la pantalla LCD.
8. En el campo **Dirección de la página de SharePoint**, copie y pegue la dirección completa de destino que se muestra en la barra de direcciones de su navegador (por ejemplo:http://SharePointSiteAddress/Shared %20Documents/Forms/AllItems.aspx) o la dirección IP (por ejemplo: http://192.168.0.1/Shared %20Documents/Forms/AllItems.aspx).
9. Haga clic en la lista desplegable **Nombre de archivo** y, a continuación, seleccione un prefijo de nombre de archivo entre los nombres predefinidos que hay, o bien entre los nombres definidos por el usuario. El nombre de archivo asignado al documento escaneado será el prefijo de nombre de archivo seleccionado seguido por los seis últimos dígitos del contador del escáner ADF/plano y la extensión del archivo (por ejemplo: "Estimate_098765.pdf").
10. Haga clic en la lista desplegable **Calidad**, y luego seleccione un ajuste de calidad. Si selecciona la opción **Selección de usuario**, el equipo le solicitará a los usuarios que seleccionen un ajuste cada vez que utilicen el perfil de escaneado.

11. Haga clic en la lista desplegable **Tipo de archivo**, y luego seleccione el tipo de archivo que desea utilizar para el documento escaneado. Si selecciona la opción **Selección de usuario**, el equipo le solicitará a los usuarios que seleccionen un ajuste cada vez que utilicen el perfil de escaneado.
12. Haga clic en la lista desplegable **Tamaño documento** y, a continuación, seleccione el tamaño del documento en la lista. Este procedimiento es necesario para asegurarse de que el archivo escaneado sea del tamaño correcto.
13. Haga clic en la lista desplegable **Tamaño archivo**, y luego seleccione el tamaño del archivo de la lista.
14. Haga clic en la lista desplegable **Eliminar el color de fondo**, y luego seleccione el nivel de la lista. Puede utilizar esta función para quitar el color de fondo de los documentos para lograr que los datos escaneados se puedan leer mejor.
15. Para proteger este perfil con PIN, en el campo **Usar PIN para autenticación**, seleccione **Sí**.
16. Si selecciona **Sí** para el campo **Usar PIN para autenticación**, escriba un PIN de cuatro dígitos en el campo **Código PIN**.
17. Para configurar el método de autenticación, seleccione **Automático**, **NTLMv2**, **Kerberos** o **Básic** desde el menú **Método de autenticación**. Si escoge **Automático**, el método de autenticación se detectará automáticamente.
18. En el campo **Nombre de usuario**, escriba el nombre del usuario (hasta 96 caracteres) que tenga permiso para escribir datos en la carpeta especificada en el campo **Dirección de la página de SharePoint**. Si el nombre de usuario forma parte de un dominio, introduzca el nombre de usuario de una de las siguientes maneras:

    usuario@dominio

    dominio\usuario
19. En el campo **Contraseña**, introduzca la contraseña (hasta 32 caracteres) asociada al nombre de usuario que introdujo en el campo **Nombre de usuario**. Escriba la contraseña de nuevo en el campo **Volver a introducir la contraseña**.
20. Para configurar la dirección del servidor Kerberos manualmente, en el campo **Dirección del servidor Kerberos**, escriba la dirección del servidor Kerberos (por ejemplo: kerberos.example.com; hasta 64 caracteres).
21. Haga clic en **Enviar**.

El uso de los siguientes caracteres: ?, /, \, ", :, <, >, | o * puede ocasionar un error de envío.

Información relacionada

- Escanear a SharePoint

Cargar los datos escaneados en un servidor SharePoint

>> HL-L3290CDW/DCP-L3551CDW
>> MFC-L3710CW/MFC-L3750CDW/MFC-L3770CDW

HL-L3290CDW/DCP-L3551CDW

1. Cargue el documento.
2. Pulse (**Escáner**).
3. Pulse ▲ o ▼ para seleccionar la opción `[a SharePoint]` y, a continuación, pulse **OK**.
4. Pulse ▲ o ▼ para seleccionar uno de los perfiles que aparecen en la lista y, a continuación, pulse **OK**.

   Si el perfil no está completo (por ejemplo, si faltan el nombre de inicio de sesión y la contraseña o si no se han especificado la calidad o el tipo de archivo), se le solicitará que introduzca la información que falte.
5. Pulse **Black Start (Negro Inicio)** o **Color Start (Color Inicio)**.

   El equipo comenzará a escanear. Si utiliza el cristal de escaneado del equipo, siga las instrucciones indicadas en la pantalla LCD para completar el trabajo de escaneado.

MFC-L3710CW/MFC-L3750CDW/MFC-L3770CDW

1. Cargue el documento.
2. Pulse `[Escanear]` > `[a SharePoint]`.
3. Aparecen los perfiles de servidor que ha configurado utilizando Administración basada en Web. Seleccione el perfil que desee. Si el perfil no está completo (por ejemplo, si faltan el nombre de inicio de sesión y la contraseña o si no se han especificado la calidad o el tipo de archivo), se le solicitará que introduzca la información que falte.
4. Pulse `[Inicio]`.

   El equipo comenzará a escanear. Si utiliza el cristal de escaneado del equipo, siga las instrucciones indicadas en la pantalla táctil para completar el trabajo de escaneado.

Información relacionada

- Escanear a SharePoint

Web Services para escanear en la red (Windows 7, Windows 8 y Windows 10)

El protocolo Web Services permite a los usuarios de Windows 7, Windows 8 y Windows 10 escanear utilizando un equipo Brother en la red. Debe instalar el controlador a través de Web Services.

- Utilice Web Services para instalar los controladores utilizados para escanear (Windows 7, Windows 8 y Windows 10)
- Escanear mediante Web Services desde el equipo Brother (Windows 7, Windows 8 y Windows 10)
- Configurar los ajustes de escaneado para Web Services

Utilice Web Services para instalar los controladores utilizados para escanear (Windows 7, Windows 8 y Windows 10)

Utilice Web Services para supervisar impresoras en la red.

- Asegúrese de tener instalado el software y los controladores de Brother.
- Verifique que el ordenador anfitrión y el equipo Brother se encuentren en la misma subred o que el enrutador esté configurado correctamente para pasar datos entre los dos dispositivos.
- Debe configurar la dirección IP del equipo Brother antes de establecer esta configuración.

1. Realice una de las siguientes acciones:
   - Windows 7

     Haga clic en **(Iniciar)** > **Panel de control** > **Redes e Internet** > **Ver los equipos y dispositivos de red**.

     El nombre de Web Services del equipo aparecerá con el icono de la impresora.

     Haga clic con el botón derecho en el equipo que desea instalar.
   - Windows 8

     Mueva el ratón a la esquina inferior derecha del escritorio. Cuando aparezca la barra de menú, haga clic en **Configuración** > **Cambiar configuración de PC** > **Dispositivos** > **Agregar un dispositivo**.

     Aparecerá el nombre de Web Services del equipo.
   - Windows 8.1

     Mueva el ratón a la esquina inferior derecha del escritorio. Cuando aparezca la barra de menú, haga clic en **Configuración** > **Cambiar configuración de PC** > **PC y dispositivos** > **Dispositivos** > **Agregar un dispositivo**.

     Aparecerá el nombre de Web Services del equipo.
   - Windows 10

     Haga clic en > **Sistema de Windows** > **Panel de control**. En el grupo **Hardware y sonido**, haga clic en **Agregar un dispositivo**.

   - El nombre de Web Services del equipo Brother es el nombre del modelo y la dirección MAC (dirección Ethernet) del equipo (por ejemplo, Brother MFC-XXXX (nombre del modelo) [XXXXXXXXXXXX] (Dirección MAC/dirección Ethernet)).
   - Windows 8/Windows 10

     Mueva el ratón sobre el nombre del equipo para mostrar información sobre el equipo.

2. Realice una de las siguientes acciones:
   - Windows 7

     Haga clic en **Instalar** del menú mostrado.
   - Windows 8/Windows 10

     Seleccione el equipo que desee instalar y, a continuación, siga las instrucciones que aparecen en la pantalla.

Para desinstalar los controladores, haga clic en **Desinstalar** o en (**Quitar dispositivo**).

Información relacionada

- Web Services para escanear en la red (Windows 7, Windows 8 y Windows 10)

Escanear mediante Web Services desde el equipo Brother (Windows 7, Windows 8 y Windows 10)

Si ha instalado el controlador para el escaneado a través de los servicios web, puede acceder al menú de escaneado de servicios web en la pantalla LCD de su equipo Brother.

Ciertos caracteres en los mensajes que aparecen en la pantalla LCD se pueden reemplazar con espacios si los ajustes del idioma de su OS y su equipo Brother son diferentes.

>> HL-L3290CDW/DCP-L3551CDW
>> MFC-L3710CW/MFC-L3750CDW/MFC-L3770CDW

HL-L3290CDW/DCP-L3551CDW

1. Cargue el documento.
2. Pulse (**Escáner**).
3. Pulse ▲ o ▼ para seleccionar la opción `[Servicio Web]` y, a continuación, pulse **OK**.
4. Pulse ▲ o ▼ para seleccionar el tipo de escaneado que desea y, a continuación, pulse **OK**.
5. Pulse ▲ o ▼ para seleccionar la computadora de destino a la que desee hacer los envíos y, a continuación, pulse **OK**.
6. Pulse **Black Start (Negro Inicio)** o **Color Start (Color Inicio)**.

   El equipo comenzará a escanear.

MFC-L3710CW/MFC-L3750CDW/MFC-L3770CDW

1. Cargue el documento.
2. Pulse `[Escanear]` > `[Escaneado SW]`.
3. Seleccione el tipo de escaneo.
4. Seleccione el nombre de la computadora a la que desea enviar datos.
5. Pulse `[Inicio]`.

   El equipo comenzará a escanear.

Si se le solicita que seleccione una aplicación para escanear, seleccione el fax y escáner de Windows o la galería fotográfica de Windows en la lista.

Información relacionada

- Web Services para escanear en la red (Windows 7, Windows 8 y Windows 10)

Configurar los ajustes de escaneado para Web Services

1. Realice una de las siguientes acciones:
   - Windows 7

     Haga clic en **(Iniciar)** > **Dispositivos e impresoras**.
   - Windows 8

     Mueva el ratón a la esquina inferior derecha del escritorio. Cuando aparezca la barra de menú, haga clic en **Configuración** y, a continuación, en **Panel de control**. En el grupo **Hardware y sonido**, haga clic en **Ver dispositivos e impresoras**.
   - Windows 10

     Haga clic en > **Sistema de Windows** > **Panel de control**. En el grupo **Hardware y sonido**, haga clic en **Ver dispositivos e impresoras**.
2. Haga clic con el botón derecho en el icono del equipo y, a continuación, seleccione **Perfiles de digitalización...**. Aparecerá el cuadro de diálogo **Perfiles de digitalización**.
3. Seleccione el perfil de escaneado que desea utilizar.
4. Asegúrese de que el escáner seleccionado en la lista **Escáner** sea un equipo Brother compatible con Web Services para escanear y, a continuación, haga clic en el botón **Establecer como predeterminado**.
5. Haga clic en **Editar...**.

   Aparecerá el cuadro de diálogo **Editar perfil predeterminado**.
6. Seleccione los ajustes de **Origen**, **Tamaño del papel**, **Formato del color**, **Tipo de archivo**, **Resolución (ppp)**, **Brillo** y **Contraste**.
7. Haga clic en el botón **Guardar perfil**.

   Esta configuración se aplicará cuando escanee mediante el protocolo Web Services.

Si se le solicita que seleccione una aplicación para escanear, seleccione el fax y escáner de Windows en la lista.

Información relacionada

- Web Services para escanear en la red (Windows 7, Windows 8 y Windows 10)

Cambiar ajustes de botón de escaneado de ControlCenter4 (Windows)

1. Haga clic en el icono (**ControlCenter4**) del área de notificación y, a continuación, haga clic en **Abrir**.
2. Haga clic en la pestaña **Ajustes de dispositivo**.
3. Haga clic en el botón **Configuración del dispositivo de escaneado**.

   Aparecerá el cuadro de diálogo **Configuración del dispositivo de escaneado**.

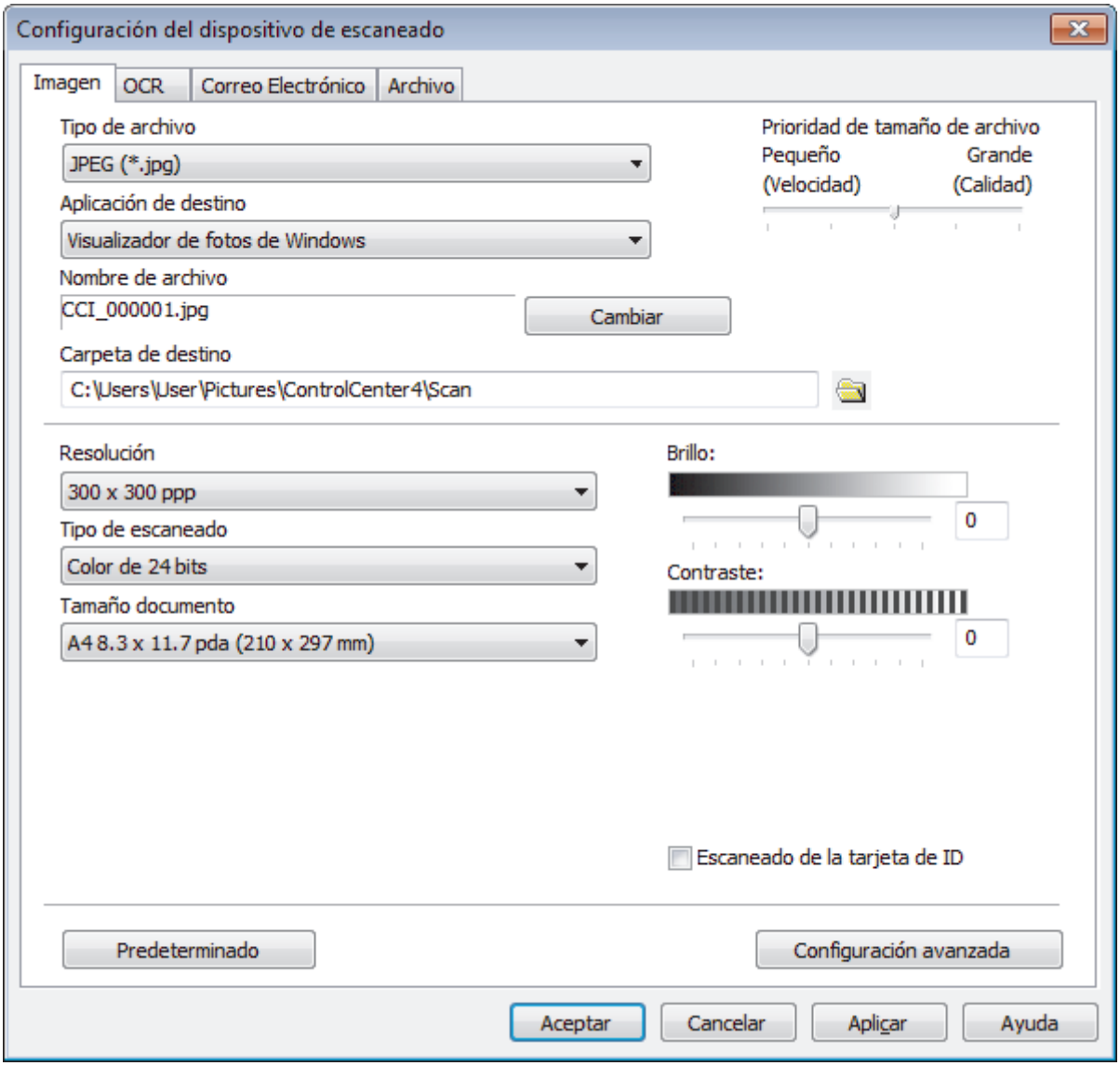

4. Haga clic en la pestaña de la acción de escaneado que desee cambiar (**Imagen**, **OCR**, **Correo Electrónico** o **Archivo**).
5. Cambie los ajustes según sea necesario.
6. Haga clic en **Aceptar**.

Cada pestaña representa uno de los destinos de escaneo especificados en la siguiente tabla.

Cambie la configuración de las acciones de escaneado haciendo clic en la pestaña correspondiente y personalizando la configuración que desee.

Nombre de la pestaña	Función correspondiente
Imagen	Escanear a imagen
OCR	Escanear a OCR
Correo Electrónico	Escanear para correo electrónico
Archivo	Escanear a archivo

Ajustes	Funciones aplicables			
	Imagen	**OCR**	**Correo Electrónico**	**Archivo**
Tipo de archivo	Sí	Sí	Sí	Sí
Aplicación de destino	Sí	Sí	-	-
Idioma de OCR	-	Sí	-	-
Nombre de archivo	Sí	Sí	Sí	Sí
Carpeta de destino o **Escanear Ubicación**	Sí	Sí	Sí	Sí
Mostrar ventana Guardar como	-	-	-	Sí
Mostrar carpeta	-	-	-	Sí
Prioridad de tamaño de archivo	Sí	-	Sí	Sí
Resolución	Sí	Sí	Sí	Sí
Tipo de escaneado	Sí	Sí	Sí	Sí
Tamaño documento	Sí	Sí	Sí	Sí
Brillo	Sí	Sí	Sí	Sí
Contraste	Sí	Sí	Sí	Sí
Escaneado de la tarjeta de ID	Sí	Sí	Sí	Sí
Configuración avanzada	Sí	Sí	Sí	Sí
Predeterminado	Sí	Sí	Sí	Sí

Tipo de archivo

Seleccione el tipo de archivo que desee utilizar para los datos escaneados.

Aplicación de destino

Seleccione la aplicación de destino desde la lista desplegable.

Idioma de OCR

Especifique como idioma del OCR el idioma en el que esté redactado el texto del documento escaneado.

Nombre de archivo

Haga clic en **Cambiar** para cambiar el prefijo del nombre del archivo.

Carpeta de destino

Haga clic en el icono de la carpeta para buscar y seleccionar la carpeta en la que desee guardar los documentos escaneados.

Escanear Ubicación

Seleccione el botón de radio **Carpeta** o **SharePoint** para especificar el destino en el que desea guardar los documentos escaneados.

Mostrar ventana Guardar como

Seleccione esta opción para especificar el destino de la imagen escaneada cada vez que escanee.

Mostrar carpeta

Seleccione esta opción para que la carpeta de destino se muestre automáticamente después del proceso de escaneo.

Prioridad de tamaño de archivo

Ajuste el porcentaje de compresión de datos de la imagen escaneada. Cambie el tamaño del archivo desplazando la barra deslizante **Prioridad de tamaño de archivo** hacia la derecha o hacia la izquierda.

Resolución

Seleccione una resolución de escaneado en la lista desplegable **Resolución**. Las resoluciones más altas requieren más memoria y tiempo de transferencia, pero producen una imagen escaneada más precisa.

Tipo de escaneado

Seleccione entre una gama de intensidades de color de escaneo.

- **Automático**

  Utilícelo para cualquier tipo de documento. Este modo selecciona automáticamente una profundidad de color adecuada para el documento.

- **Blanco y negro**

  Utilice para texto o imágenes de líneas.

- **Grises (Difusión de errores)**

  Utilice para imágenes fotográficas o gráficos. (La difusión de errores es un método para crear imágenes grises simuladas sin utilizar puntos grises verdaderos. Los puntos negros se colocan en un patrón específico para proporcionar un aspecto gris).

- **Gris verdadero**

  Utilice para imágenes fotográficas o gráficos. Este modo es más exacto porque utiliza hasta 256 sombras de grises.

- **Color de 24 bits**

  Utilice para crear una imagen con la reproducción de color más exacta. Este modo utiliza hasta 16,8 millones de colores para escanear la imagen, pero demanda la mayor cantidad de memoria y lleva un tiempo de transferencia más largo.

Tamaño documento

Seleccione el tamaño exacto del documento en la lista desplegable **Tamaño documento**.

- Si selecciona la opción **1 a 2 (A4)**, la imagen escaneada se dividirá en dos documentos de tamaño A5.

Brillo

Establezca el nivel de **Brillo** desplazando la barra deslizante hacia la derecha o hacia la izquierda para aclarar u oscurecer la imagen. Si la imagen escaneada queda demasiado clara, reduzca el nivel de brillo y vuelva a escanear el documento. Si la imagen queda demasiado oscura, incremente el nivel de brillo y vuelva a escanear el documento. También puede escribir un valor en el campo para ajustar el nivel de **Brillo**.

Contraste

Aumente o disminuya el nivel de **Contraste** desplazando el control deslizante a la derecha o a la izquierda. Al aumentar el nivel se destacan las áreas oscuras y claras de la imagen, mientras que al disminuirlo se revelan con mayor detalle las áreas grises. También puede escribir un valor en el campo para ajustar el nivel de **Contraste**.

Escaneado de la tarjeta de ID

Marque esta casilla de verificación para escanear las dos caras de la cédula de identidad en una página.

Configuración avanzada

Configure ajustes avanzados haciendo clic en el botón **Configuración avanzada** en el cuadro de diálogo Ajustes de escaneado.

- **Eliminar filtrado/estampado**

  Eliminar color de fondo

  Permite eliminar el color de base de los documentos para que los datos escaneados sean más legibles.
- **Rotar imagen**

  Gire la imagen escaneada.
- **Saltar página en blanco**

  Retire las páginas en blanco del documento desde los resultados de escaneo.
- **Mostrar resultados de escaneado**

  Muestre en la pantalla de PC el número total de páginas guardadas y las páginas en blanco omitidas.
- **Alineación automática**

  Permite configurar el equipo para que corrija automáticamente un documento torcido.

Predeterminado

Seleccione esta opción para restaurar la configuración a los valores de fábrica.

Información relacionada

- Escanear utilizando el botón de escaneado en su equipo Brother

Información adicional:

- Escanear fotografías y gráficos
- Guardar los datos escaneados como documento PDF en una carpeta
- Escanear a un archivo de texto editable (OCR)
- Escanear a archivo de un adjunto de correo electrónico

Cambiar la configuración del botón de escaneado desde Brother iPrint&Scan (Mac)

1. En la barra de menú **Finder**, haga clic en **Ir** > **Aplicaciones** y, a continuación, haga doble clic en el icono iPrint&Scan.

   Aparecerá la pantalla de Brother iPrint&Scan.
2. Si su equipo Brother no está seleccionado, haga clic en el botón **Seleccione su equipo.** y, a continuación, siga las instrucciones que aparecen en la pantalla para seleccionar su equipo Brother.
3. Haga clic en el botón **Configuración de escaneado del equipo** y, a continuación, siga las instrucciones que aparecen en la pantalla para cambiar los ajustes de escaneado.

Información relacionada

- Escanear utilizando el botón de escaneado en su equipo Brother

Información adicional:

- Escanear con Brother iPrint&Scan (Mac)
- Escanear fotografías y gráficos
- Guardar los datos escaneados como documento PDF en una carpeta
- Escanear a un archivo de texto editable (OCR)
- Escanear a archivo de un adjunto de correo electrónico

Configurar el certificado para un PDF firmado

Si selecciona las funciones de PDF firmado para escanear, debe configurar un certificado en su equipo usando la Administración basada en Web.

Para usar PDF firmado, debe instalar un certificado en su equipo y en su computadora.

1. Inicie el navegador web.

   Escriba “https://dirección IP del equipo” en la barra de direcciones del navegador (donde “dirección IP del equipo” es la dirección IP del equipo o el nombre del servidor de impresión). Por ejemplo: https://192.168.1.2

   Si el equipo le solicita una contraseña, ingrésela y luego haga clic en .
2. Haga clic en la pestaña **Administrador**.
3. Haga clic en el menú **PDF firmado** de la barra de navegación izquierda.

   Aparecerá el cuadro de diálogo de la configuración de PDF firmado.

4. Haga clic en la lista desplegable **Seleccionar el certificado** y luego seleccione el certificado.
5. Haga clic en **Enviar**.

Información relacionada

- Escanear utilizando el botón de escaneado en su equipo Brother

Desactivar escaneo de su computadora

Puede desactivar la capacidad de escanear desde su computadora. Ajuste la configuración de escaneo mediante Administración basada en Web.

1. Inicie el navegador web.

   Escriba “https://dirección IP del equipo” en la barra de direcciones del navegador (donde “dirección IP del equipo” es la dirección IP del equipo o el nombre del servidor de impresión). Por ejemplo: https://192.168.1.2

   Si el equipo le solicita una contraseña, ingrésela y luego haga clic en .
2. Haga clic en la pestaña **Escanear**.
3. Haga clic en el menú **Escanear desde PC** de la barra de navegación izquierda.
4. En el campo **Escaneado remoto**, haga clic en **Desactivado**.
5. Haga clic en **Enviar**.

Información relacionada

- Escanear utilizando el botón de escaneado en su equipo Brother

Escaneado desde la computadora (Windows)

Hay varias maneras de utilizar su computadora para escanear fotografías y documentos en su equipo Brother. Utilice las aplicaciones de software proporcionadas por Brother o utilice su aplicación de escaneado favorita.

- Escaneado mediante el modo inicial de ControlCenter4 (Windows)
- Escaneado mediante el modo avanzado de ControlCenter4 (Windows)
- Escanear mediante Nuance™ PaperPort™ 14SE u otras aplicaciones de Windows
- Escanear con Fax y Escáner de Windows

Escaneado mediante el modo inicial de ControlCenter4 (Windows)

Utilice el modo inicial de ControlCenter4 para acceder a las principales funciones del equipo.

- Escaneado mediante el modo inicial de ControlCenter4 (Windows)
- Guardar los datos escaneados como documento PDF en un directorio mediante el modo inicial de ControlCenter4 (Windows)
- Escaneado automático de ambas caras de un documento mediante el modo inicial de ControlCenter4 (Windows)
- Escanear ajustes para ControlCenter4 Home Mode (Windows)

Escaneado mediante el modo inicial de ControlCenter4 (Windows)

Seleccione **Modo inicial** en la configuración del modo de ControlCenter4.

1. Cargue el documento.
2. Haga clic en el icono (**ControlCenter4**) del área de notificación y, a continuación, haga clic en **Abrir**.
3. Haga clic en la pestaña **Escanear**.

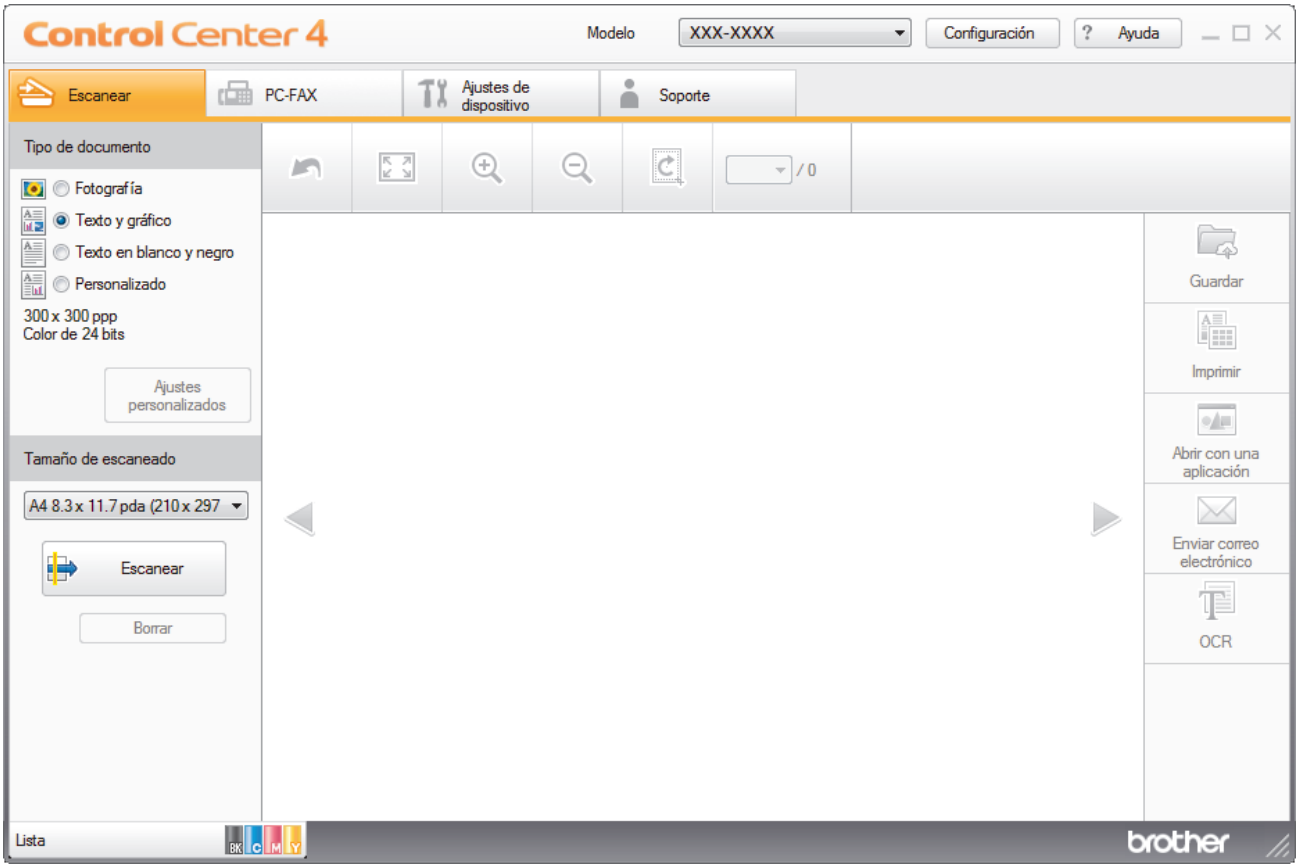

4. Seleccione el **Tipo de documento**.
5. Cambie el **Tamaño de escaneado** del documento en caso necesario.
6. Haga clic en (**Escanear**).

   El equipo comenzará a escanear y aparecerá la imagen escaneada en el visor de imágenes.
7. Haga clic en los botones de flecha izquierda o derecha para obtener una vista previa de cada página escaneada.
8. Recorte la imagen escaneada, si es necesario.
9. Realice una de las siguientes acciones:
   - Haga clic en (**Guardar**) para guardar los datos escaneados.
   - Haga clic en (**Imprimir**) para imprimir los datos escaneados.
   - Haga clic en (**Abrir con una aplicación**) para abrir los datos escaneados con otra aplicación.
   - Haga clic en (**Enviar correo electrónico**) para adjuntar los datos escaneados a un correo electrónico.
   - Haga clic en (**OCR**) para convertir el documento escaneado en un archivo de texto editable. (solo disponible para determinados modelos)

Información relacionada

- Escaneado mediante el modo inicial de ControlCenter4 (Windows)
  - Selección del tipo de documento mediante el modo inicial de ControlCenter4 (Windows)
  - Cambiar el tamaño de escaneado mediante el modo inicial de ControlCenter4 (Windows)
  - Recorte una imagen escaneada con el modo inicial de ControlCenter4 (Windows)
  - Impresión de los datos escaneados mediante el modo inicial de ControlCenter4 (Windows)
  - Escanear a una aplicación mediante el Modo inicial de ControlCenter4 (Windows)

Selección del tipo de documento mediante el modo inicial de ControlCenter4 (Windows)

- Seleccione la opción de **Tipo de documento** adecuada para el tipo de original que desee escanear.

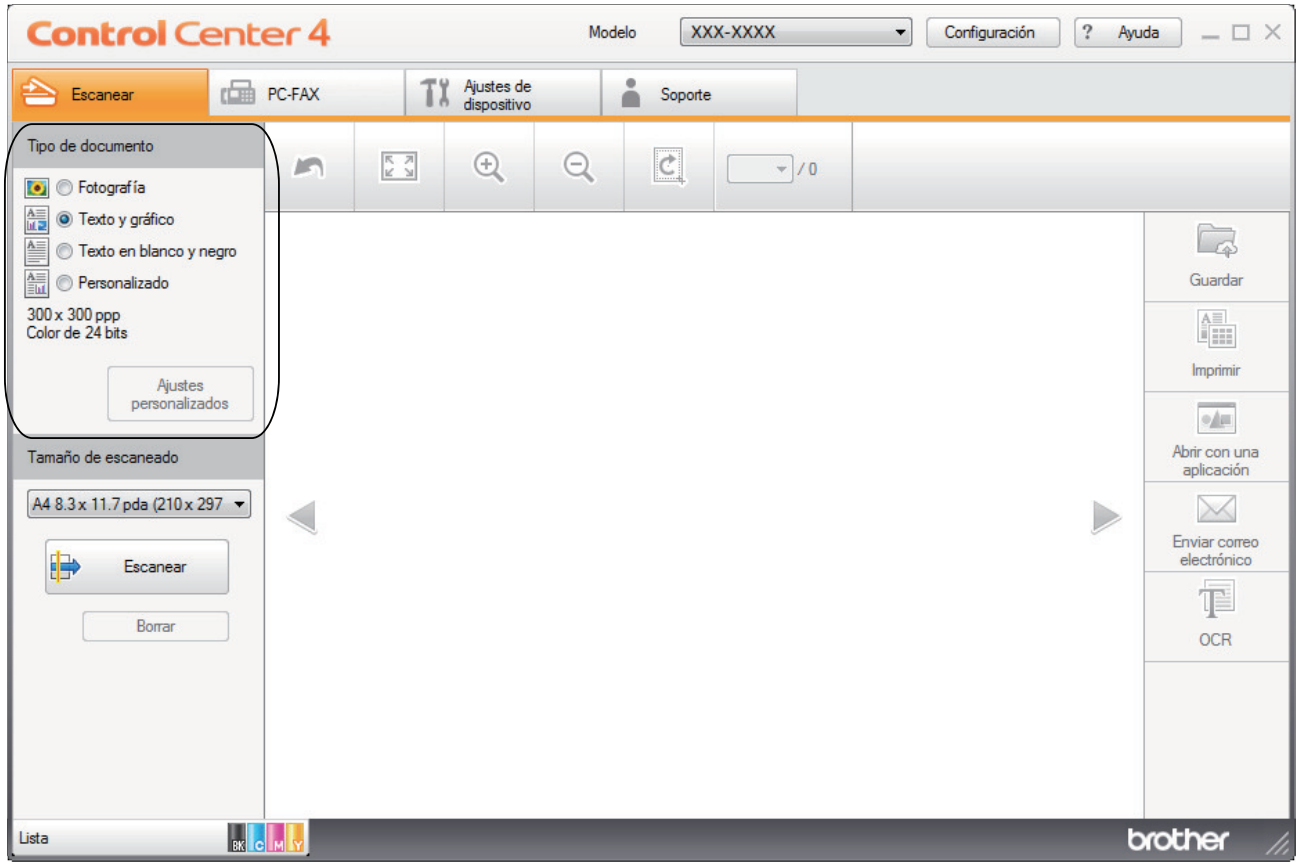

Opción	Descripción
Fotografía	**600 x 600 ppp Color de 24 bits**
Texto y gráfico	**300 x 300 ppp Color de 24 bits**
Texto en blanco y negro	**200 x 200 ppp Blanco y negro**
Personalizado	**300 x 300 ppp** (**Color de 24 bits** como predefinido) Seleccione los ajustes de escaneado deseados desde el botón **Ajustes personalizados**.

Información relacionada

- Escaneado mediante el modo inicial de ControlCenter4 (Windows)
  - Ajustes de escaneado personalizados (Windows)

Ajustes de escaneado personalizados (Windows)

Seleccione **Personalizado** en la lista **Tipo de documento** para cambiar los ajustes de escaneado avanzado.

- Seleccione **Personalizado** y, a continuación, haga clic en el botón **Ajustes personalizados**.

  Aparecerá el cuadro de diálogo **Ajustes de escaneado personalizados**.

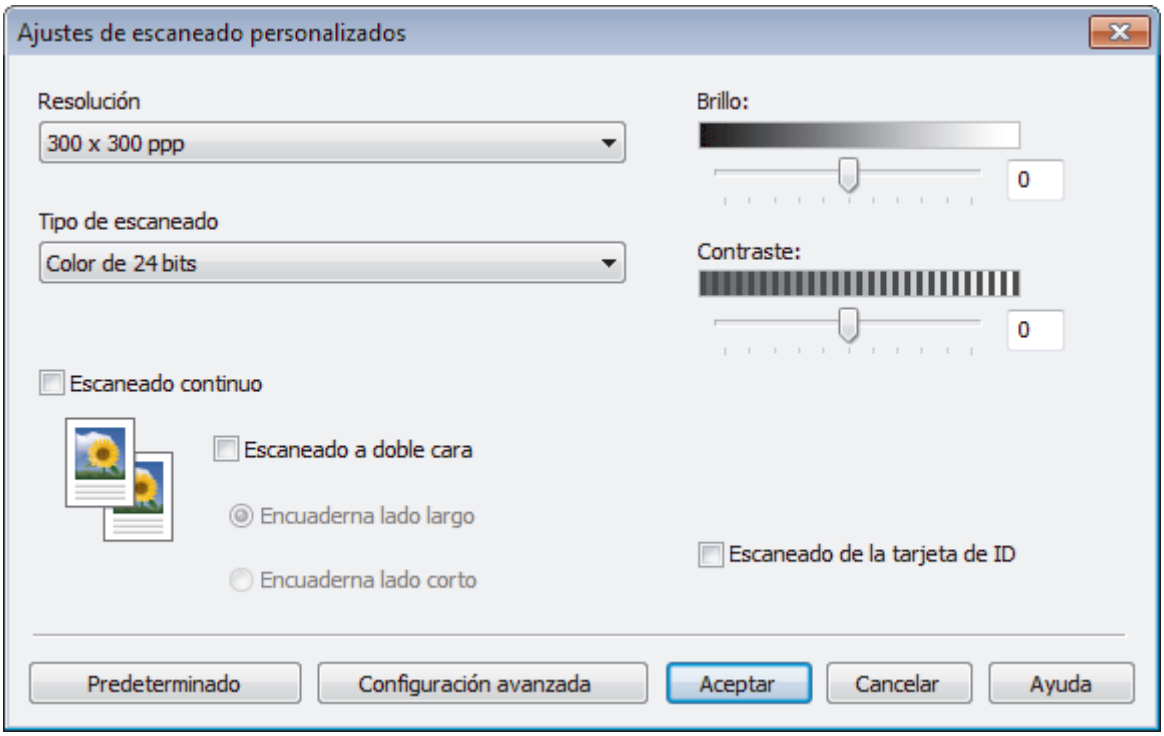

Puede cambiar los siguientes ajustes:

Resolución

Seleccione una resolución de escaneado en la lista desplegable **Resolución**. Las resoluciones más altas requieren más memoria y tiempo de transferencia, pero producen una imagen escaneada más precisa.

Tipo de escaneado

Seleccione entre una gama de intensidades de color de escaneo.

- **Automático**

  Utilícelo para cualquier tipo de documento. Este modo selecciona automáticamente una profundidad de color adecuada para el documento.

- **Blanco y negro**

  Utilice para texto o imágenes de líneas.

- **Grises (Difusión de errores)**

  Utilice para imágenes fotográficas o gráficos. (La difusión de errores es un método para crear imágenes grises simuladas sin utilizar puntos grises verdaderos. Los puntos negros se colocan en un patrón específico para proporcionar un aspecto gris).

- **Gris verdadero**

  Utilice para imágenes fotográficas o gráficos. Este modo es más exacto porque utiliza hasta 256 sombras de grises.

- **Color de 24 bits**

  Utilice para crear una imagen con la reproducción de color más exacta. Este modo utiliza hasta 16,8 millones de colores para escanear la imagen, pero demanda la mayor cantidad de memoria y lleva un tiempo de transferencia más largo.

Brillo

Establezca el nivel de **Brillo** desplazando la barra deslizante hacia la derecha o hacia la izquierda para aclarar u oscurecer la imagen. Si la imagen escaneada queda demasiado clara, reduzca el nivel de brillo y vuelva a escanear el documento. Si la imagen queda demasiado oscura, incremente el nivel de brillo y vuelva a escanear el documento. También puede escribir un valor en el campo para ajustar el nivel de **Brillo**.

Contraste

Aumente o disminuya el nivel de **Contraste** desplazando el control deslizante a la derecha o a la izquierda. Al aumentar el nivel se destacan las áreas oscuras y claras de la imagen, mientras que al disminuirlo se revelan con mayor detalle las áreas grises. También puede escribir un valor en el campo para ajustar el nivel de **Contraste**.

Escaneado continuo

Seleccione esta opción para escanear varias páginas. Después de escanear una página, seleccione continuar escaneando o finalizar.

Escaneado a doble cara (MFC-L3770CDW)

Marque esta casilla para escanear las dos caras del documento. Cuando utilice la función de escaneado a 2 caras automática, debe seleccionar la opción **Encuaderna lado largo** o **Encuaderna lado corto**, según el diseño del documento original, para asegurarse de que aparezca correctamente el archivo de datos que creó.

Escaneado de la tarjeta de ID

Marque esta casilla de verificación para escanear las dos caras de la cédula de identidad en una página.

Configuración avanzada

Configure ajustes avanzados haciendo clic en el botón **Configuración avanzada** en el cuadro de diálogo Ajustes de escaneado.

- **Eliminar filtrado/estampado**
  - **Eliminar color de fondo**

    Permite eliminar el color de base de los documentos para que los datos escaneados sean más legibles.
- **Rotar imagen**

  Gire la imagen escaneada.
- **Saltar página en blanco**

  Retire las páginas en blanco del documento desde los resultados de escaneo.
- **Mostrar resultados de escaneado**

  Muestre en la pantalla de PC el número total de páginas guardadas y las páginas en blanco omitidas.
- **Alineación automática**

  Permite configurar el equipo para que corrija automáticamente un documento torcido.

Información relacionada

- Selección del tipo de documento mediante el modo inicial de ControlCenter4 (Windows)

Cambiar el tamaño de escaneado mediante el modo inicial de ControlCenter4 (Windows)

Para obtener una velocidad de escaneado mayor, seleccione el tamaño exacto del documento en el menú desplegable **Tamaño de escaneado**.

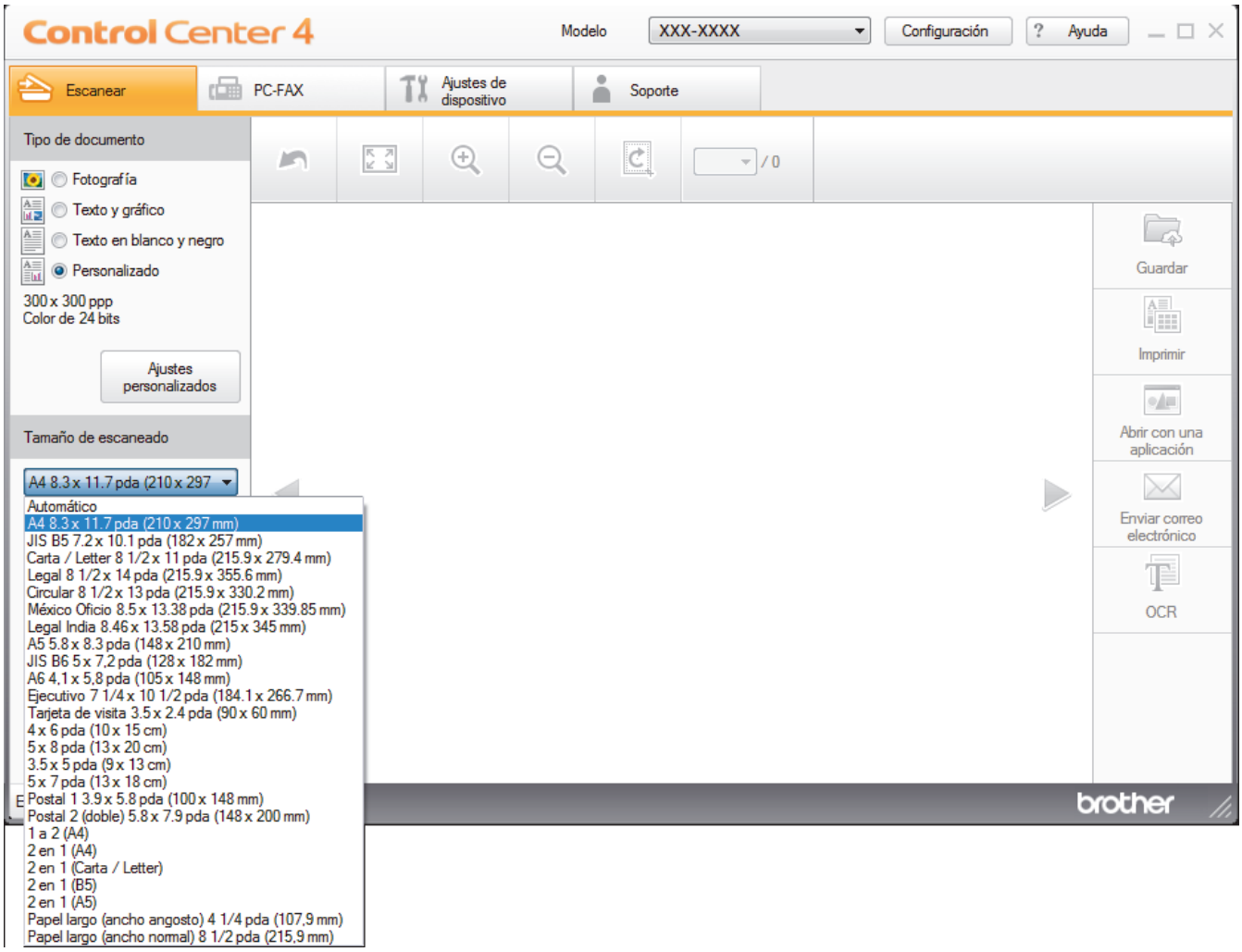

Información relacionada

- Escaneado mediante el modo inicial de ControlCenter4 (Windows)

Recorte una imagen escaneada con el modo inicial de ControlCenter4 (Windows)

La herramienta de recorte de la barra de herramientas Edición de imagen permite recortar áreas no deseadas de la imagen escaneada. Utilice las herramientas **Acercar** y **Alejar** para ver la imagen que se va a recortar.

Barra de herramientas Edición de imagen

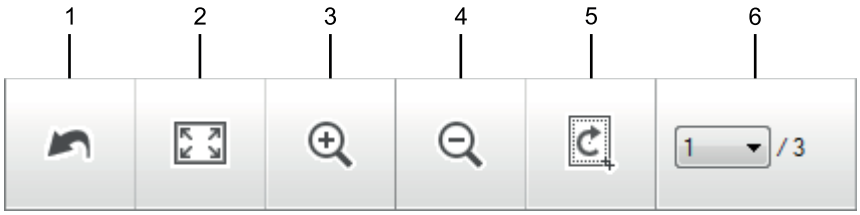

1. **Reiniciar**

   Cancela todas las modificaciones aplicadas a la imagen seleccionada. La imagen modificada vuelve a su estado original.
2. **Ajustar a ventana**

   Muestra la imagen escaneada de modo que su tamaño se ajuste al de la ventana.
3. **Acercar**

   Amplía la imagen escaneada.
4. **Alejar**

   Reduce la imagen escaneada.
5. **Recortar y editar**

   Elimina las áreas externas de la imagen. Pulse el botón **Recortar y editar** y, a continuación, cambie el marco para rodear la zona que desee mantener después del recorte.
6. **Contador de páginas**

   Indica el número de la página escaneada que se muestra en dicho momento en el visualizador de imágenes. Para visualizar otra página, seleccione el número de página deseado en la lista desplegable.

Si ha escaneado varias páginas, puede ver la página escaneada siguiente o anterior pulsando los botones de flecha izquierda o derecha en la ventana de vista previa.

1. Escanee un documento.
2. Haga clic en (**Recortar y editar**) para editar la imagen escaneada.

   Aparece la ventana **Recortar y editar - ControlCenter4**.

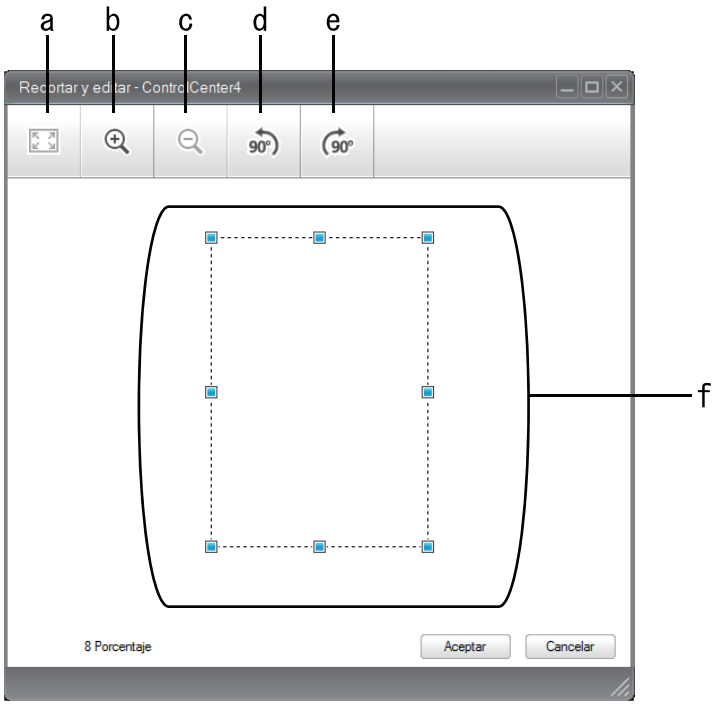

a. Expande la imagen escaneada de modo que su tamaño se ajuste al de la ventana.
b. Amplía la imagen.
c. Reduce la imagen.
d. Gira la imagen 90 grados en sentido contrario a las agujas del reloj.
e. Gira la imagen 90 grados en el sentido de las agujas del reloj.
f. Haga clic y arrastre el marco para ajustar la zona que desea recortar.

3. Haga clic en **Aceptar**.
   La imagen modificada aparecerá en el visualizador de imágenes.

Información relacionada

- Escaneado mediante el modo inicial de ControlCenter4 (Windows)

Impresión de los datos escaneados mediante el modo inicial de ControlCenter4 (Windows)

Escanee un documento en el equipo Brother y, a continuación, imprima copias mediante las funciones del controlador de impresora disponibles en ControlCenter4.

1. Escanee un documento.
2. Haga clic en **Imprimir**.

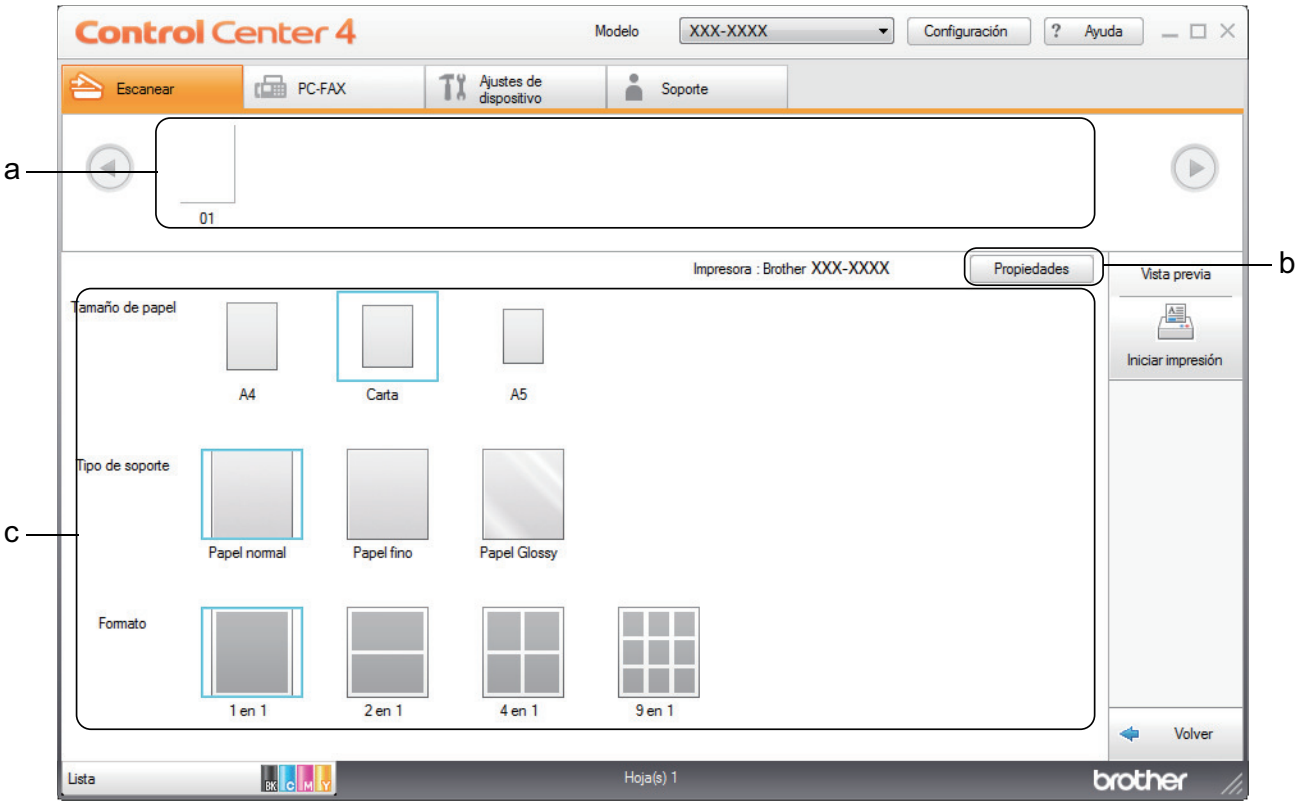

a. Muestra qué imágenes están seleccionadas en la actualidad.

b. Haga clic en el botón **Propiedades** para cambiar la configuración específica de la impresora.

c. Seleccione las opciones **Tamaño de papel**, **Tipo de soporte** y **Formato**. La configuración actual se enmarca en un cuadrado azul.

3. Configure los ajustes de impresión y, a continuación, pulse el botón **Iniciar impresión**.

Información relacionada

- Escaneado mediante el modo inicial de ControlCenter4 (Windows)

Escanear a una aplicación mediante el Modo inicial de ControlCenter4 (Windows)

El botón **Abrir con una aplicación** permite escanear una imagen directamente en una aplicación de gráficos para poder editarla.

Seleccione **Modo inicial** en la configuración del modo de ControlCenter4.

1. Cargue el documento.
2. Haga clic en el icono (**ControlCenter4**) del área de notificación y, a continuación, haga clic en **Abrir**.
3. Haga clic en la pestaña **Escanear**.

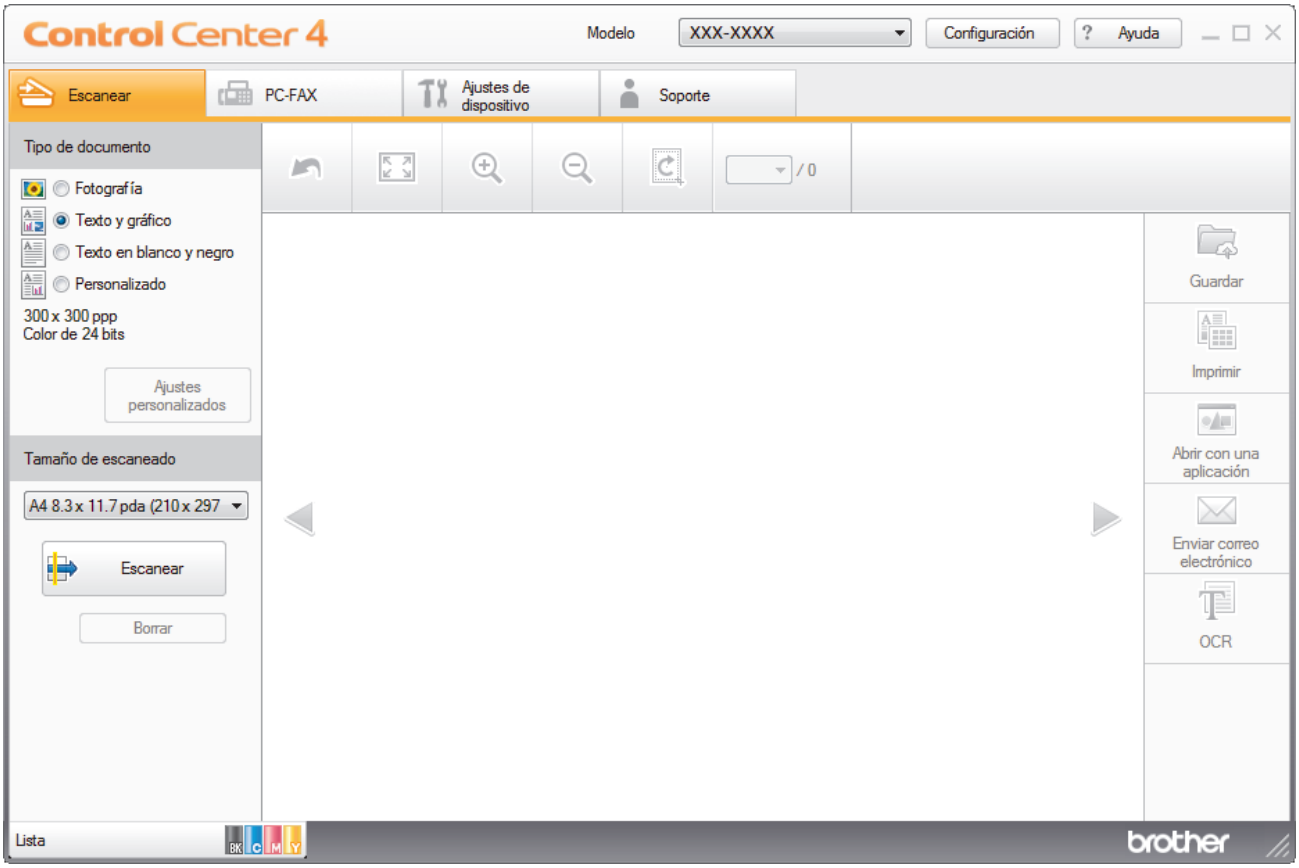

4. Seleccione el **Tipo de documento**.
5. Cambie el tamaño del documento en caso necesario.
6. Haga clic en (**Escanear**).

   El equipo comenzará a escanear y aparecerá la imagen escaneada en el visor de imágenes.
7. Haga clic en los botones de flecha izquierda o derecha para obtener una vista previa de cada página escaneada.
8. Recorte la imagen escaneada, si es necesario.
9. Haga clic en el botón **Abrir con una aplicación**.
10. Seleccione la aplicación en la lista desplegable y, a continuación, pulse **Aceptar**.

    La imagen se abrirá en la aplicación seleccionada.

Información relacionada

- Escaneado mediante el modo inicial de ControlCenter4 (Windows)

Guardar los datos escaneados como documento PDF en un directorio mediante el modo inicial de ControlCenter4 (Windows)

Seleccione **Modo inicial** en la configuración del modo de ControlCenter4.

1. Cargue el documento.
2. Haga clic en el icono (**ControlCenter4**) del área de notificación y, a continuación, haga clic en **Abrir**.
3. Haga clic en la pestaña **Escanear**.

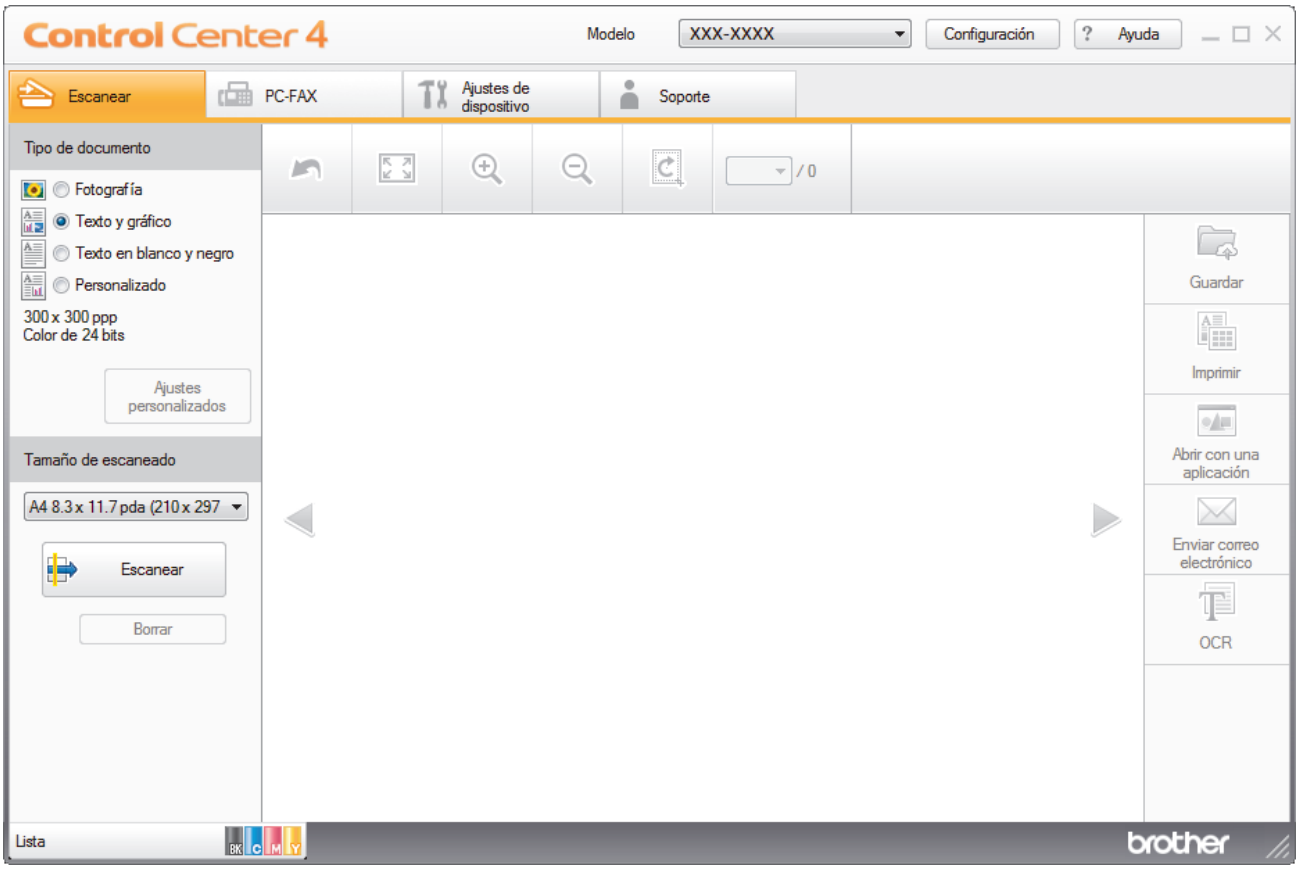

4. Seleccione el **Tipo de documento**.
5. Cambie el tamaño del documento en caso necesario.
6. Haga clic en (**Escanear**).

   El equipo comenzará a escanear y aparecerá la imagen escaneada en el visor de imágenes.
7. Haga clic en los botones de flecha izquierda o derecha para obtener una vista previa de cada página escaneada.
8. Haga clic en **Guardar**.

   Aparecerá el cuadro de diálogo **Guardar**.
9. Haga clic en la lista desplegable **Tipo de archivo** y luego seleccione el archivo PDF.

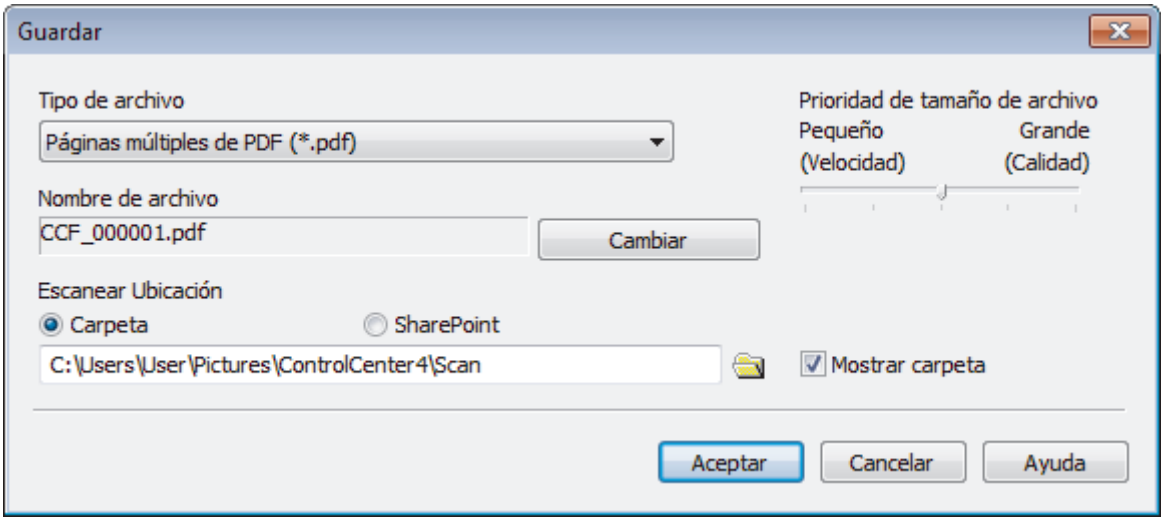

Para guardar el documento como PDF protegido con contraseña, seleccione **Página única de PDF seguro (*.pdf)** o **Páginas múltiples de PDF seguro (*.pdf)** en la lista desplegable **Tipo de archivo**, haga clic en y, a continuación, introduzca la contraseña.

10. Para cambiar el nombre del archivo, haga clic en el botón **Cambiar**, si es necesario.
11. Haga clic en el icono de la carpeta para buscar y seleccionar la carpeta en la que desea guardar los documentos escaneados.
12. Haga clic en **Aceptar**.

    El documento escaneado se guarda en la carpeta de destino como PDF.

Información relacionada

- Escaneado mediante el modo inicial de ControlCenter4 (Windows)

Escaneado automático de ambas caras de un documento mediante el modo inicial de ControlCenter4 (Windows)

Modelos relacionados: MFC-L3770CDW

Seleccione **Modo inicial** en la configuración del modo de ControlCenter4.

1. Carga de documentos en la unidad ADF.

Si desea escanear las dos caras de un documento automáticamente, deberá utilizar la unidad ADF, no el cristal de escaneado de superficie plana.

2. Haga clic en el icono (**ControlCenter4**) del área de notificación y, a continuación, haga clic en **Abrir**.
3. Haga clic en la pestaña **Escanear**.

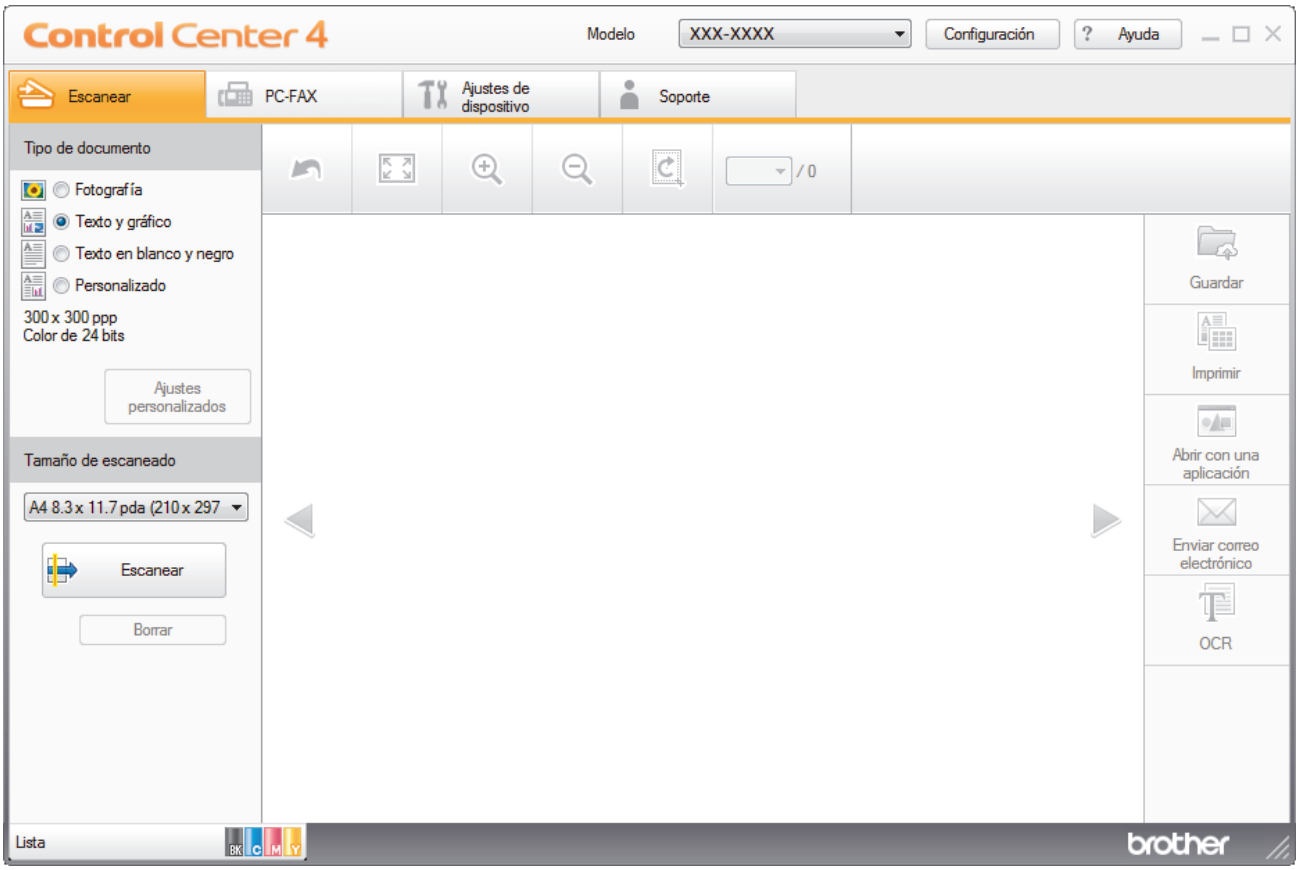

4. En **Tipo de documento**, seleccione **Personalizado** y, a continuación, haga clic en el botón **Ajustes personalizados**.

   Aparecerá el cuadro de diálogo **Ajustes de escaneado personalizados**.
5. Active la casilla de verificación **Escaneado a doble cara**.
6. Seleccione la opción **Encuaderna lado largo**o **Encuaderna lado corto**, según el formato Original.
7. Configure otros **Ajustes de escaneado personalizados** en caso necesario.
8. Haga clic en **Aceptar**.
9. Haga clic en (**Escanear**).

   El equipo comenzará a escanear y aparecerá la imagen escaneada en el visor de imágenes.

10. Haga clic en los botones de flecha izquierda o derecha para obtener una vista previa de cada página escaneada.
11. Realice una de las siguientes acciones:
    - Haga clic en (**Guardar**) para guardar los datos escaneados.
    - Haga clic en (**Imprimir**) para imprimir los datos escaneados.
    - Haga clic en (**Abrir con una aplicación**) para abrir los datos escaneados con otra aplicación.
    - Haga clic en (**Enviar correo electrónico**) para adjuntar los datos escaneados a un correo electrónico.
    - Haga clic en (**OCR**) para convertir el documento escaneado en un archivo de texto editable. (solo disponible para determinados modelos)

Información relacionada

- Escaneado mediante el modo inicial de ControlCenter4 (Windows)

Escanear ajustes para ControlCenter4 Home Mode (Windows)

Ajustes	Funciones aplicables			
	Abrir con una aplicación	**OCR**	**Enviar correo electrónico**	**Guardar**
Tipo de archivo	-	Sí	Sí	Sí
Aplicación de destino	Sí	Sí	-	-
Idioma de OCR	-	Sí	-	-
Nombre de archivo	-	-	-	Sí
Escanear Ubicación	-	-	-	Sí
Mostrar carpeta	-	-	-	Sí
Prioridad de tamaño de archivo	-	-	Sí	Sí

Tipo de archivo

Seleccione el tipo de archivo que desee utilizar para los datos escaneados.

Para Enviar correo electrónico y Guardar

- **Mapa de Bits Windows (*.bmp)**
- **JPEG (*.jpg)** (recomendado para la mayoría de usuarios cuando se escanean fotografías)
- **Página única de TIFF (*.tif)**
- **Páginas múltiples de TIFF (*.tif)**
- **Gráficos de Red Portátil (*.png)**
- **Página única de PDF (*.pdf)** (recomendado para escanear y compartir documentos)
- **Páginas múltiples de PDF (*.pdf)** (recomendado para escanear y compartir documentos)
- **Página única de PDF/A (*.pdf)** (recomendado para escanear y compartir documentos)
- **Páginas múltiples de PDF/A (*.pdf)** (recomendado para escanear y compartir documentos)
- **Página única de PDF de alta compresión (*.pdf)**
- **Páginas múltiples de PDF de alta compresión (*.pdf)**
- **Página única de PDF seguro (*.pdf)**
- **Páginas múltiples de PDF seguro (*.pdf)**
- **Página única de PDF de búsqueda (*.pdf)**
- **Páginas múltiples de PDF de búsqueda (*.pdf)**
- **XML Paper Specification (*.xps)** (XML Paper Specification está disponible para Windows 7, Windows 8 y Windows 10, y al utilizar aplicaciones compatibles con archivos XML Paper Specification)
- **Microsoft Office Word (*.docx)** (Solamente disponible para determinados modelos)
- **Microsoft Office PowerPoint (*.pptx)** (Solamente disponible para determinados modelos)
- **Microsoft Office Excel (*.xlsx)**(Solamente disponible para determinados modelos)

Para OCR

- **HTML 3.2 (*.htm)**
- **HTML 4.0 (*.htm)**
- **Microsoft Excel 2003, XP (*.xls)**
- **RTF Word 2000 (*.rtf)**
- **WordPad (*.rtf)**
- **WordPerfect 9, 10 (*.wpd)**
- **Texto (*.txt)**
- **Página única de PDF de búsqueda (*.pdf)**
- **Páginas múltiples de PDF de búsqueda (*.pdf)**

Aplicación de destino

Seleccione la aplicación de destino desde la lista desplegable.

Idioma de OCR

Defina el idioma de reconocimiento óptico de caracteres (OCR) para que coincida con el idioma del texto del documento escaneado.

Nombre de archivo

Haga clic en **Cambiar** para cambiar el prefijo del nombre del archivo.

Escanear Ubicación

Seleccione el botón de radio **Carpeta** o **SharePoint** para especificar el destino en el que desea guardar los documentos escaneados.

Mostrar carpeta

Seleccione esta opción para que la carpeta de destino se muestre automáticamente después del proceso de escaneo.

Prioridad de tamaño de archivo

Ajuste el porcentaje de compresión de datos de la imagen escaneada. Cambie el tamaño del archivo desplazando la barra deslizante **Prioridad de tamaño de archivo** hacia la derecha o hacia la izquierda.

Ajustes personalizados

Seleccione la opción **Personalizado**, haga clic en el botón **Ajustes personalizados** y, a continuación, cambie los ajustes.

Tamaño de escaneado

Seleccione el tamaño exacto de su documento del menú desplegable **Tamaño de escaneado**.

Información relacionada

- Escaneado mediante el modo inicial de ControlCenter4 (Windows)

Escaneado mediante el modo avanzado de ControlCenter4 (Windows)

ControlCenter4 Advanced Mode le proporciona más control sobre los detalles de las funciones del equipo y le permite personalizar las acciones de escaneo con un solo botón.

- Escaneado de fotografías y gráficos mediante el modo avanzado de ControlCenter4 (Windows)
- Guardar datos escaneados en una carpeta como archivo PDF usando el modo avanzado ControlCenter4 (Windows)
- Escaneado automático de ambas caras de un documento mediante el modo avanzado de ControlCenter4 (Windows)
- Escanear ambas caras de una cédula de identidad mediante el modo avanzado de ControlCenter4 (Windows)
- Escaneado como adjunto a un correo electrónico mediante el modo avanzado de ControlCenter4 (Windows)
- Escaneado como documento de texto modificable (OCR) mediante el modo avanzado de ControlCenter4 (Windows)
- Escanear ajustes para ControlCenter4 Advanced Mode (Windows)

Escaneado de fotografías y gráficos mediante el modo avanzado de ControlCenter4 (Windows)

Envíe fotografías y gráficos escaneados directamente a la computadora.

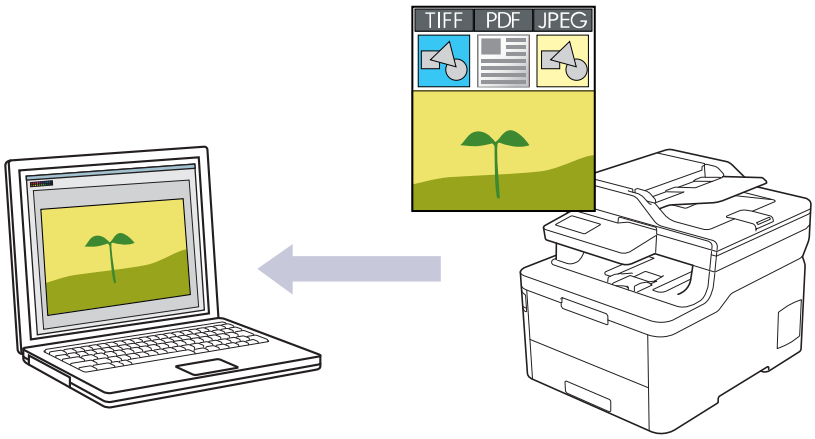

Seleccione **Modo avanzado** en la configuración del modo de ControlCenter4.

1. Cargue el documento.
2. Haga clic en el icono (**ControlCenter4**) del área de notificación y, a continuación, haga clic en **Abrir**.
3. Haga clic en la pestaña **Escanear**.

4. Pulse el botón **Imagen**.

   Aparece el cuadro de diálogo de la configuración de escaneado.

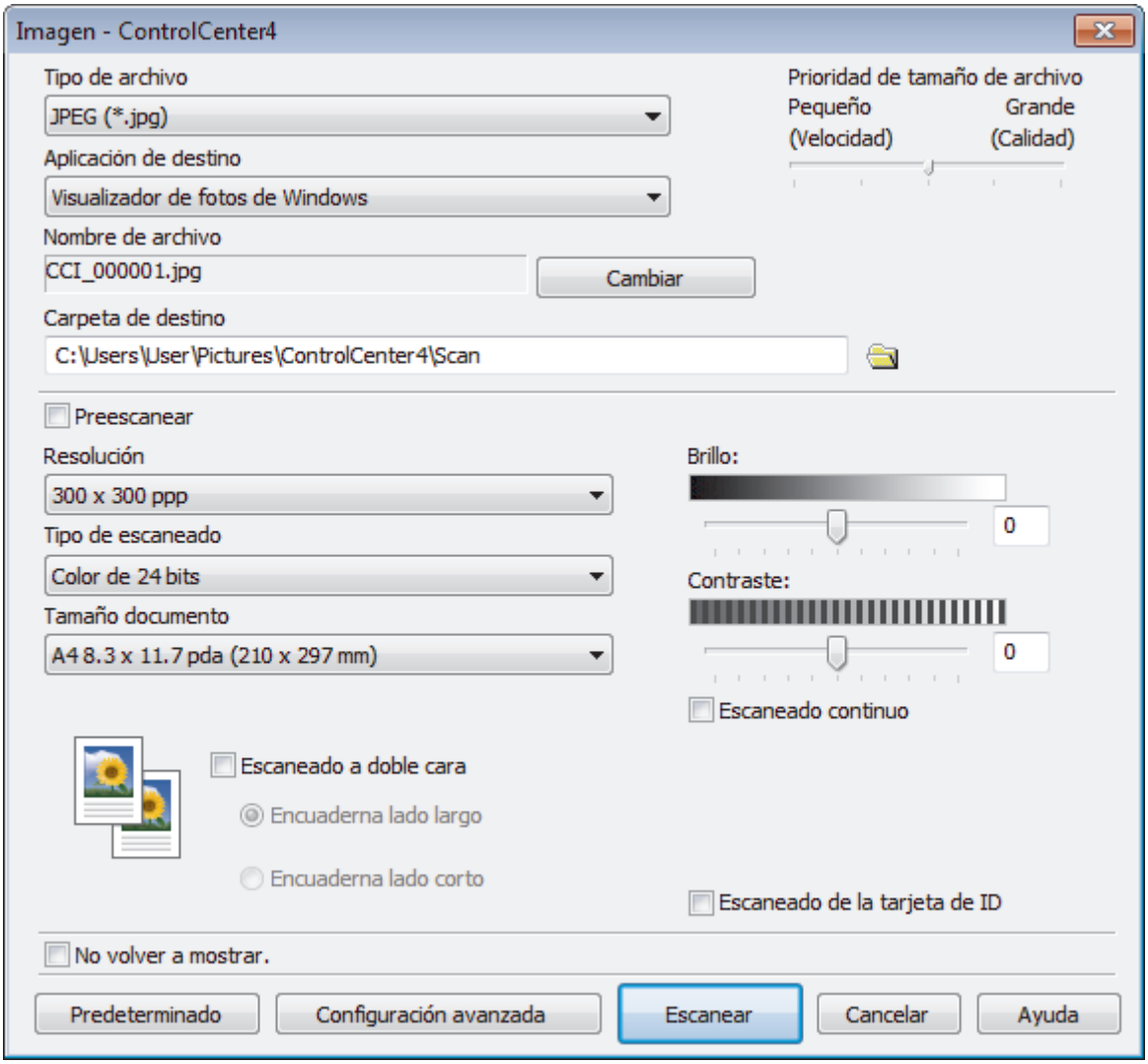

5. Cambie la configuración de escaneado, como, por ejemplo, el formato de archivo, el nombre de archivo, la carpeta de destino, la resolución o el color en caso necesario.

- Para cambiar el nombre del archivo, haga clic en **Cambiar**.
- Para cambiar **Carpeta de destino**, haga clic en el icono de carpeta.
- Si desea obtener una vista previa de la imagen escaneada y poder configurarla, marque la casilla **Preescanear**.

6. Pulse **Escanear**.

   El equipo comenzará a escanear. La imagen se abrirá en la aplicación seleccionada.

Información relacionada

- Escaneado mediante el modo avanzado de ControlCenter4 (Windows)

Guardar datos escaneados en una carpeta como archivo PDF usando el modo avanzado ControlCenter4 (Windows)

Escanee documentos y guárdelos en una carpeta de la computadora como documentos PDF.

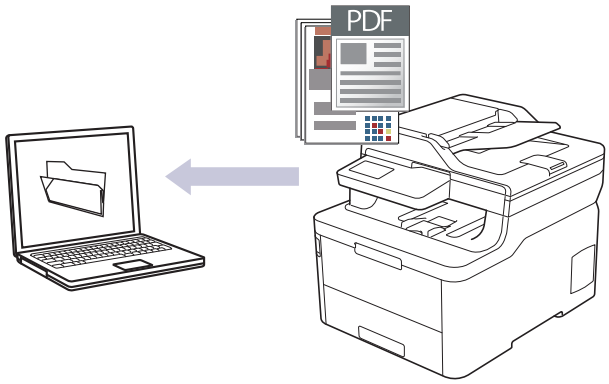

Seleccione **Modo avanzado** en la configuración del modo de ControlCenter4.

1. Cargue el documento.
2. Haga clic en el icono (**ControlCenter4**) del área de notificación y, a continuación, haga clic en **Abrir**.
3. Haga clic en la pestaña **Escanear**.

4. Pulse el botón **Archivo**.

   Aparece el cuadro de diálogo de la configuración de escaneado.

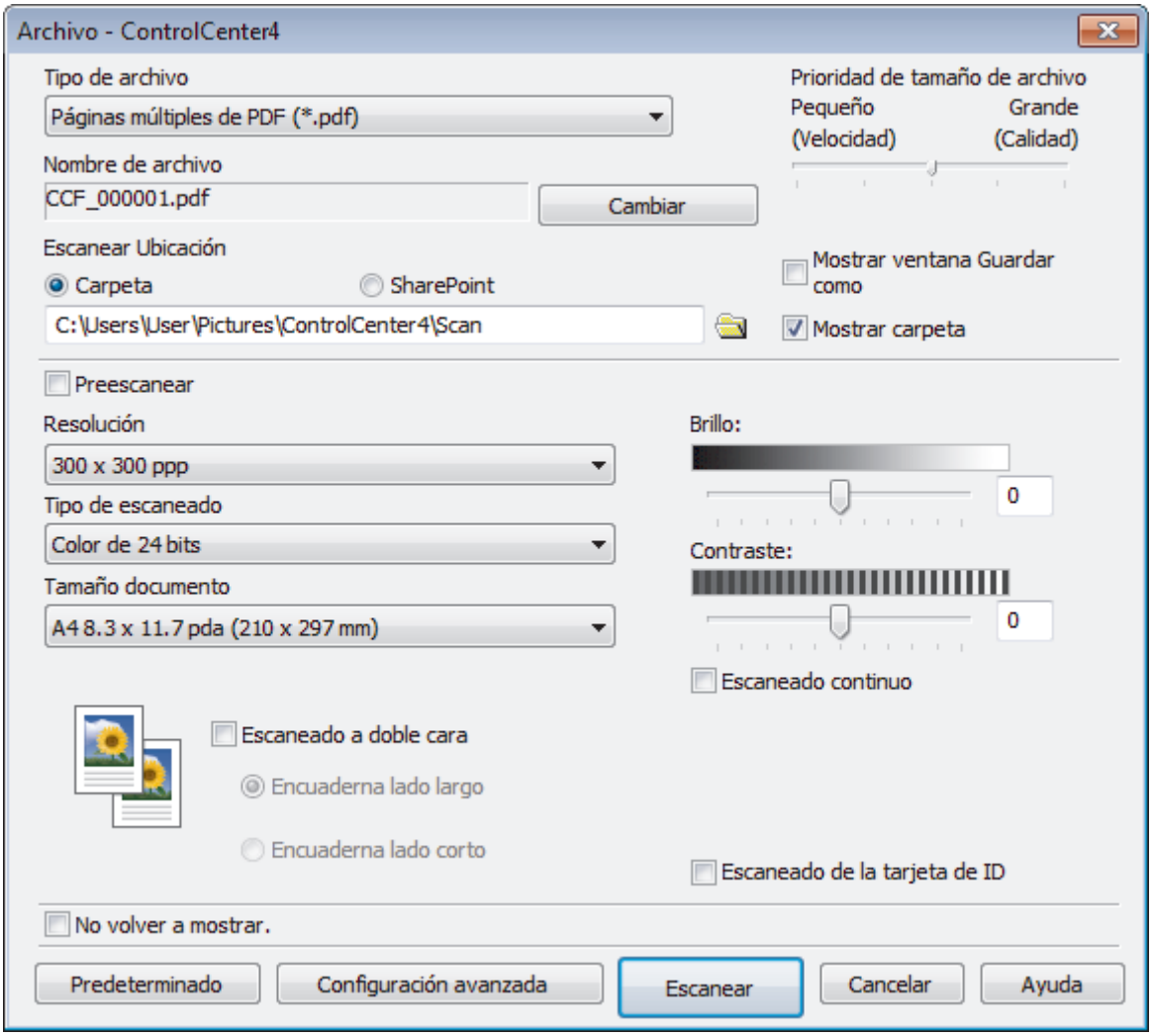

5. Haga clic en la lista desplegable **Tipo de archivo** y luego seleccione el archivo PDF.

Para guardar el documento como PDF protegido con contraseña, seleccione **Página única de PDF seguro (*.pdf)** o **Páginas múltiples de PDF seguro (*.pdf)** en la lista desplegable **Tipo de archivo**, haga clic en y, a continuación, introduzca la contraseña.

6. Haga clic en el icono de la carpeta para buscar y seleccionar la carpeta en la que desea guardar los documentos escaneados.
7. Cambie los ajustes de escaneado, como por ejemplo el formato de archivo, el nombre de archivo, la resolución o el color, si es necesario.

Si desea obtener una vista previa de la imagen escaneada y poder configurarla, marque la casilla **Preescanear**.

8. Pulse **Escanear**.

   El equipo comenzará a escanear. El documento se grabará en el directorio que haya seleccionado.

Información relacionada

- Escaneado mediante el modo avanzado de ControlCenter4 (Windows)

Escaneado automático de ambas caras de un documento mediante el modo avanzado de ControlCenter4 (Windows)

Modelos relacionados: MFC-L3770CDW

Seleccione **Modo avanzado** en la configuración del modo de ControlCenter4.

1. Carga de documentos en la unidad ADF.

Si desea escanear las dos caras de un documento automáticamente, deberá utilizar la unidad ADF, no el cristal de escaneado de superficie plana.

2. Haga clic en el icono (**ControlCenter4**) del área de notificación y, a continuación, haga clic en **Abrir**.
3. Haga clic en la pestaña **Escanear**.

4. Pulse el botón del ajuste que desee cambiar (**Imagen**, **OCR**, **Correo Electrónico**, o **Archivo**).

   Aparece el cuadro de diálogo de la configuración de escaneado.
5. Active la casilla de verificación **Escaneado a doble cara**.
6. Seleccione la opción **Encuaderna lado largo**o **Encuaderna lado corto**, según el formato Original.
7. Cambie la configuración de escaneado, como, por ejemplo, el formato de archivo, el nombre de archivo, la carpeta de destino, la resolución o el color en caso necesario.

- Para cambiar el nombre del archivo, haga clic en **Cambiar**.
- Para cambiar **Carpeta de destino**, haga clic en el icono de carpeta.

8. Pulse **Escanear**.

   El equipo comenzará a escanear.

Entonces habrá cambiado la configuración predeterminada de la acción de escaneado que había elegido. Esta configuración se utilizará la próxima que seleccione una de las opciones de escaneado (**Imagen**, **OCR**, **Correo Electrónico** o **Archivo**) para esta acción.

Información relacionada

- Escaneado mediante el modo avanzado de ControlCenter4 (Windows)

Escanear ambas caras de una cédula de identidad mediante el modo avanzado de ControlCenter4 (Windows)

Seleccione **Modo avanzado** en la configuración del modo de ControlCenter4.

1. Coloque una cédula de identidad en el cristal de escaneado.
2. Haga clic en el icono (**ControlCenter4**) del área de notificación y, a continuación, haga clic en **Abrir**.
3. Haga clic en la pestaña **Escanear**.

4. Pulse el botón **Archivo**.

   Aparece el cuadro de diálogo de la configuración de escaneado.

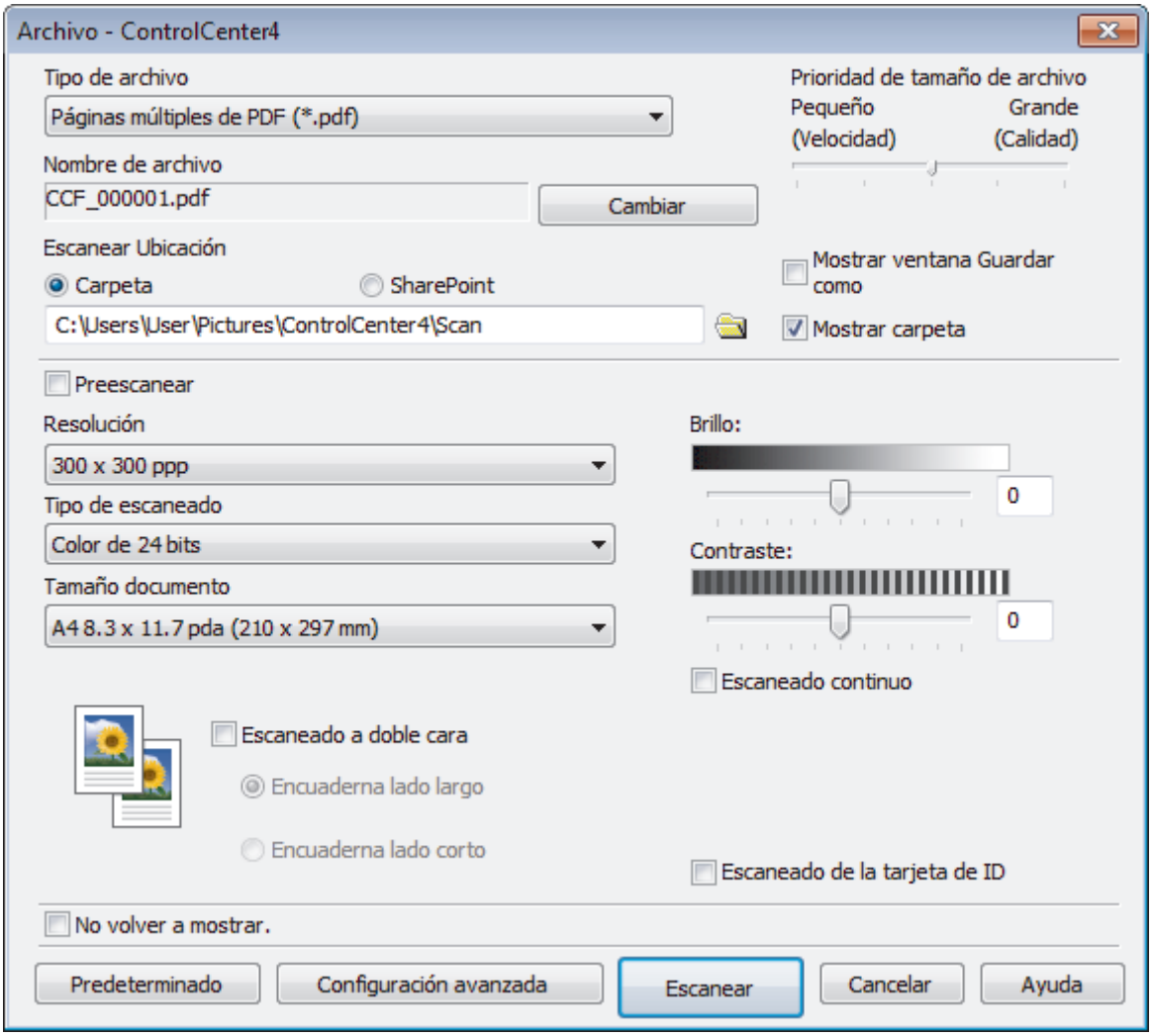

5. Active la casilla de verificación **Escaneado de la tarjeta de ID**.

   Aparecerá el cuadro de diálogo de las instrucciones.

6. Lea las instrucciones de la pantalla y, a continuación, haga clic en **Aceptar**.
7. Cambie los ajustes de escaneado, como por ejemplo el formato de archivo, el nombre de archivo, la ubicación de escaneado, la resolución o el color, si es necesario.
8. Pulse **Escanear**.

   El equipo inicia el escaneado en una cara de la tarjeta de identificación.

9. Después de que el equipo haya escaneado una cara, dé vuelta la tarjeta de identificación y, a continuación, haga clic en **Continuar** para escanear la otra cara.
10. Haga clic en **Finalizar**.

Información relacionada

- Escaneado mediante el modo avanzado de ControlCenter4 (Windows)

Escaneado como adjunto a un correo electrónico mediante el modo avanzado de ControlCenter4 (Windows)

Permite enviar un documento escaneado como archivo adjunto a un correo electrónico.

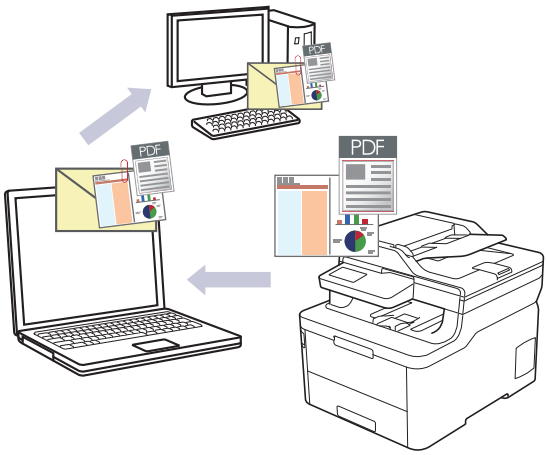

- Seleccione **Modo avanzado** en la configuración del modo de ControlCenter4.
- La función Escanear a correo electrónico no es compatible con los servicios de correo web. Utilice la función Escanear a imagen o Escanear a archivo para escanear un documento o una imagen y, a continuación, adjuntar el archivo escaneado a un mensaje de correo electrónico.

El equipo enviará los datos escaneados a la aplicación de correo electrónico predeterminada.

1. Cargue el documento.
2. Haga clic en el icono (**ControlCenter4**) del área de notificación y, a continuación, haga clic en **Abrir**.
3. Haga clic en la pestaña **Escanear**.

4. Pulse el botón **Correo Electrónico**.

   Aparece el cuadro de diálogo de la configuración de escaneado.

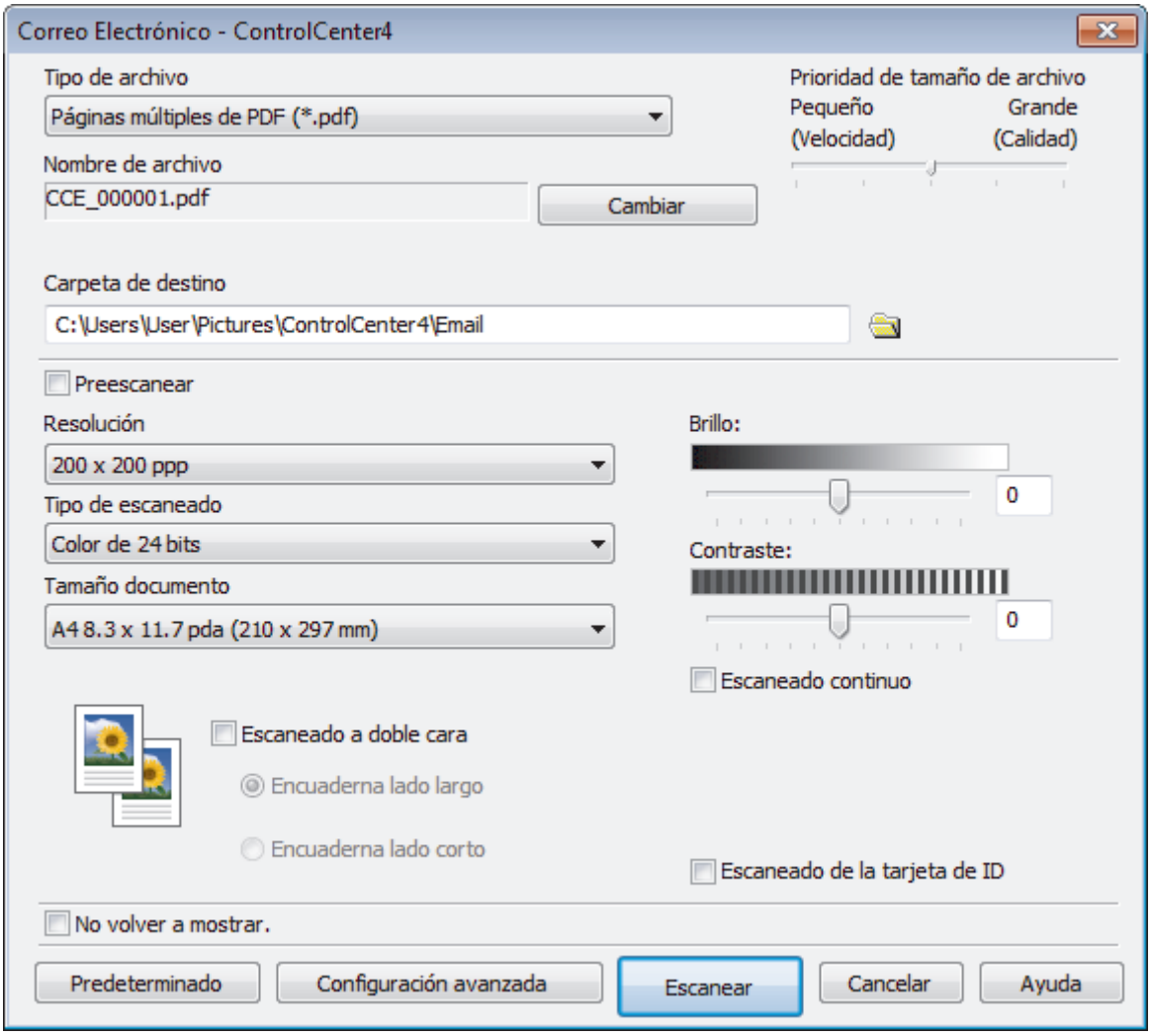

5. Cambie la configuración de escaneado, como, por ejemplo, el formato de archivo, el nombre de archivo, la carpeta de destino, la resolución o el color en caso necesario.

- Para cambiar el nombre del archivo, haga clic en **Cambiar**.
- Para cambiar **Carpeta de destino**, haga clic en el icono de carpeta.
- Si desea obtener una vista previa de la imagen escaneada y poder configurarla, marque la casilla **Preescanear**.

6. Pulse **Escanear**.

   El equipo comenzará a escanear. Se abrirá la aplicación de correo electrónico predefinida y la imagen escaneada se adjuntará a un mensaje nuevo de correo electrónico.

Información relacionada

- Escaneado mediante el modo avanzado de ControlCenter4 (Windows)

Escaneado como documento de texto modificable (OCR) mediante el modo avanzado de ControlCenter4 (Windows)

El equipo puede convertir los caracteres de un documento escaneado de texto mediante la tecnología de reconocimiento óptico de caracteres (OCR). A continuación, podrá editar el texto con el procesador de textos de su elección.

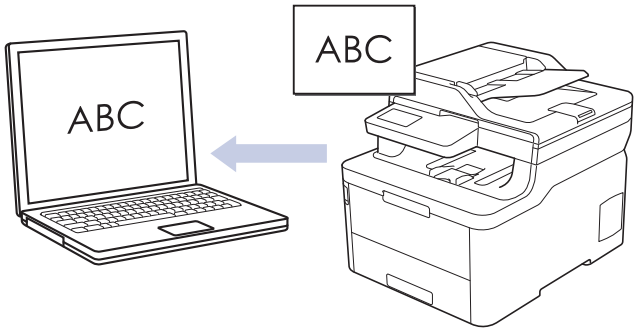

- Seleccione **Modo avanzado** en la configuración del modo de ControlCenter4.

1. Cargue el documento.
2. Haga clic en el icono (**ControlCenter4**) del área de notificación y, a continuación, haga clic en **Abrir**.
3. Haga clic en la pestaña **Escanear**.

4. Pulse el botón **OCR**.

   Aparece el cuadro de diálogo de la configuración de escaneado.

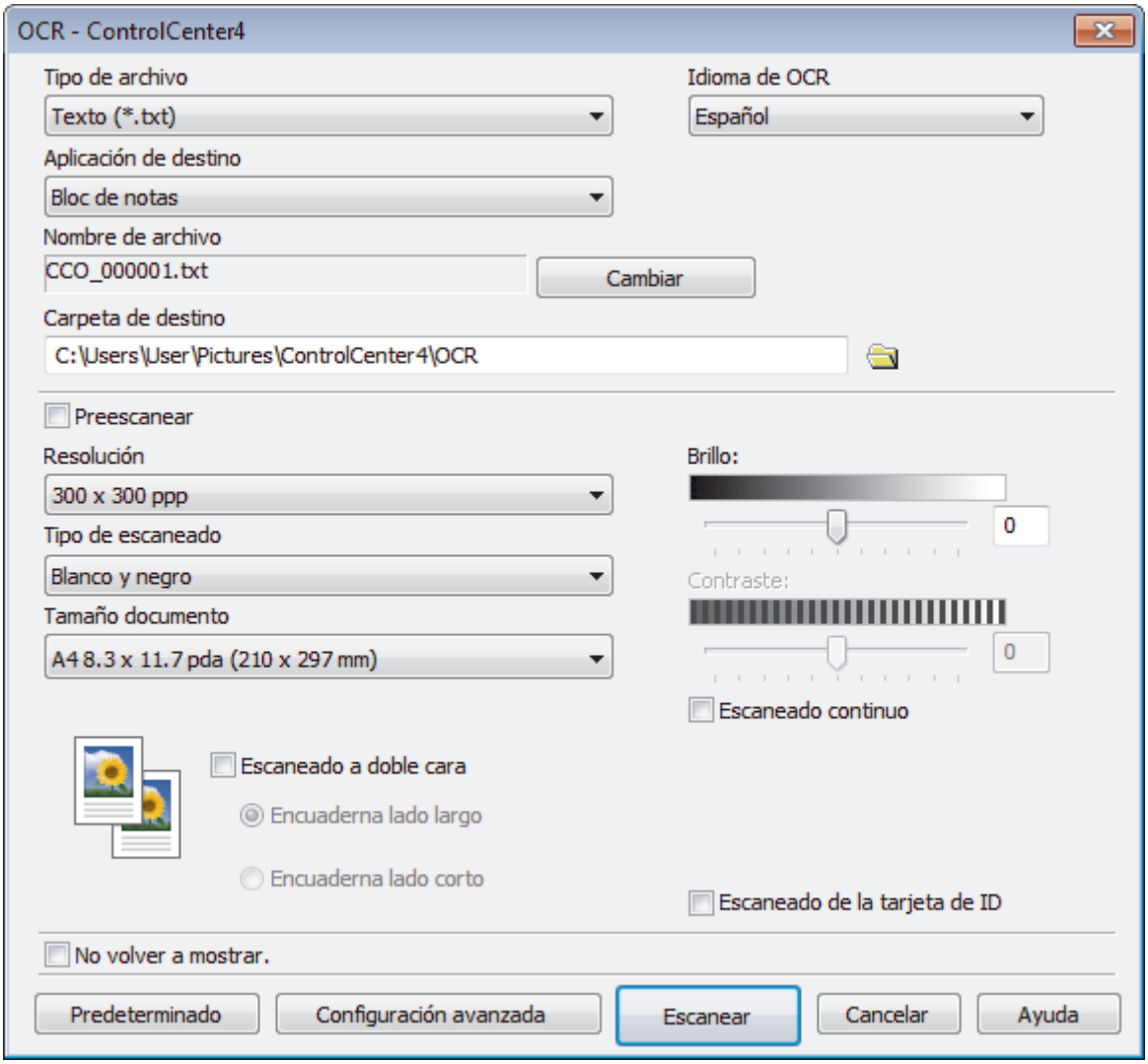

5. Cambie la configuración de escaneado, como, por ejemplo, el formato de archivo, el nombre de archivo, la carpeta de destino, la resolución o el color en caso necesario.

- Para cambiar el nombre del archivo, haga clic en **Cambiar**.
- Para cambiar **Carpeta de destino**, haga clic en el icono de carpeta.
- Si desea obtener una vista previa de la imagen escaneada y poder configurarla, marque la casilla **Preescanear**.

6. Pulse **Escanear**.

   El equipo escaneará el documento, lo convertirá en texto modificable y, a continuación, lo enviará a la aplicación de procesador de textos predefinida.

Información relacionada

- Escaneado mediante el modo avanzado de ControlCenter4 (Windows)

Escanear ajustes para ControlCenter4 Advanced Mode (Windows)

Ajustes	Funciones aplicables			
	Imagen	**OCR**	**Correo Electrónico**	**Archivo**
Tipo de archivo	Sí	Sí	Sí	Sí
Aplicación de destino	Sí	Sí	-	-
Idioma de OCR	-	Sí	-	-
Nombre de archivo	Sí	Sí	Sí	Sí
Escanear Ubicación o bien **Carpeta de destino**	Sí	Sí	Sí	Sí
Mostrar carpeta	-	-	-	Sí
Mostrar ventana Guardar como	-	-	-	Sí
Prioridad de tamaño de archivo	Sí	-	Sí	Sí
Preescanear	Sí	Sí	Sí	Sí
Resolución	Sí	Sí	Sí	Sí
Tipo de escaneado	Sí	Sí	Sí	Sí
Tamaño documento	Sí	Sí	Sí	Sí
Brillo	Sí	Sí	Sí	Sí
Contraste	Sí	Sí	Sí	Sí
Escaneado continuo	Sí	Sí	Sí	Sí
Escaneado a doble cara	Sí	Sí	Sí	Sí
Escaneado de la tarjeta de ID	Sí	Sí	Sí	Sí
Configuración avanzada	Sí	Sí	Sí	Sí
Predeterminado	Sí	Sí	Sí	Sí

Tipo de archivo

Seleccione el tipo de archivo que desee utilizar para los datos escaneados.

Para imagen, correo electrónico y archivo

- **Mapa de Bits Windows (*.bmp)**
- **JPEG (*.jpg)** (recomendado para la mayoría de usuarios cuando escanean fotografías)
- **Página única de TIFF (*.tif)**
- **Páginas múltiples de TIFF (*.tif)**
- **Gráficos de Red Portátil (*.png)**
- **Página única de PDF (*.pdf)** (recomendado para escanear y compartir documentos)
- **Páginas múltiples de PDF (*.pdf)** (recomendado para escanear y compartir documentos)
- **Página única de PDF/A (*.pdf)** (recomendado para escanear y compartir documentos)
- **Páginas múltiples de PDF/A (*.pdf)** (recomendado para escanear y compartir documentos)
- **Página única de PDF de alta compresión (*.pdf)**
- **Páginas múltiples de PDF de alta compresión (*.pdf)**
- **Página única de PDF seguro (*.pdf)**
- **Páginas múltiples de PDF seguro (*.pdf)**
- **Página única de PDF de búsqueda (*.pdf)**
- **Páginas múltiples de PDF de búsqueda (*.pdf)**

- **XML Paper Specification (*.xps)** (XML Paper Specification está disponible para Windows 7, Windows 8 y Windows 10, y al utilizar aplicaciones compatibles con archivos XML Paper Specification)

Para correo electrónico y archivo

- **Microsoft Office Word (*.docx)** (Solamente disponible para determinados modelos)
- **Microsoft Office PowerPoint (*.pptx)** (Solamente disponible para determinados modelos)
- **Microsoft Office Excel (*.xlsx)**(Solamente disponible para determinados modelos)

Para OCR

- **HTML 3.2 (*.htm)**
- **HTML 4.0 (*.htm)**
- **Microsoft Excel 2003, XP (*.xls)**
- **RTF Word 2000 (*.rtf)**
- **WordPad (*.rtf)**
- **WordPerfect 9, 10 (*.wpd)**
- **Texto (*.txt)**
- **Página única de PDF de búsqueda (*.pdf)**
- **Páginas múltiples de PDF de búsqueda (*.pdf)**

Aplicación de destino

Seleccione la aplicación de destino desde la lista desplegable.

Idioma de OCR

Especifique como idioma del OCR el idioma en el que esté redactado el texto del documento escaneado.

Nombre de archivo

Haga clic en **Cambiar** para cambiar el prefijo del nombre del archivo.

Escanear Ubicación

Seleccione el botón de radio **Carpeta** o **SharePoint** para especificar el destino en el que desea guardar los documentos escaneados.

Carpeta de destino

Haga clic en el icono de la carpeta para buscar y seleccionar la carpeta en la que desee guardar los documentos escaneados.

Mostrar carpeta

Seleccione esta opción para que la carpeta de destino se muestre automáticamente después del proceso de escaneo.

Mostrar ventana Guardar como

Seleccione esta opción para especificar el destino de la imagen escaneada cada vez que escanee.

Prioridad de tamaño de archivo

Ajuste el porcentaje de compresión de datos de la imagen escaneada. Cambie el tamaño del archivo desplazando la barra deslizante **Prioridad de tamaño de archivo** hacia la derecha o hacia la izquierda.

Preescanear

Seleccione **Preescanear** para obtener una vista previa de su imagen y recortar las partes que no desea antes de escanear.

Resolución

Seleccione una resolución de escaneado en la lista desplegable **Resolución**. Las resoluciones más altas requieren más memoria y tiempo de transferencia, pero producen una imagen escaneada más precisa.

Tipo de escaneado

Seleccione entre una gama de intensidades de color de escaneo.

- **Automático**

  Utilícelo para cualquier tipo de documento. Este modo selecciona automáticamente una profundidad de color adecuada para el documento.
- **Blanco y negro**

  Utilice para texto o imágenes de líneas.
- **Grises (Difusión de errores)**

  Utilice para imágenes fotográficas o gráficos. (La difusión de errores es un método para crear imágenes grises simuladas sin utilizar puntos grises verdaderos. Los puntos negros se colocan en un patrón específico para proporcionar un aspecto gris).
- **Gris verdadero**

  Utilice para imágenes fotográficas o gráficos. Este modo es más exacto porque utiliza hasta 256 sombras de grises.
- **Color de 24 bits**

  Utilice para crear una imagen con la reproducción de color más exacta. Este modo utiliza hasta 16,8 millones de colores para escanear la imagen, pero demanda la mayor cantidad de memoria y lleva un tiempo de transferencia más largo.

Tamaño documento

Seleccione el tamaño exacto del documento en la lista desplegable **Tamaño documento**.

- Si selecciona la opción **1 a 2 (A4)**, la imagen escaneada se dividirá en dos documentos de tamaño A5.

Brillo

Establezca el nivel de **Brillo** desplazando la barra deslizante hacia la derecha o hacia la izquierda para aclarar u oscurecer la imagen. Si la imagen escaneada queda demasiado clara, reduzca el nivel de brillo y vuelva a escanear el documento. Si la imagen queda demasiado oscura, incremente el nivel de brillo y vuelva a escanear el documento. También puede escribir un valor en el campo para ajustar el nivel de **Brillo**.

Contraste

Aumente o disminuya el nivel de **Contraste** desplazando el control deslizante a la derecha o a la izquierda. Al aumentar el nivel se destacan las áreas oscuras y claras de la imagen, mientras que al disminuirlo se revelan con mayor detalle las áreas grises. También puede escribir un valor en el campo para ajustar el nivel de **Contraste**.

Escaneado continuo

Seleccione esta opción para escanear varias páginas. Después de escanear una página, seleccione continuar escaneando o finalizar.

Escaneado a doble cara (MFC-L3770CDW)

Marque esta casilla para escanear las dos caras del documento. Cuando utilice la función de escaneado a 2 caras automática, debe seleccionar la opción **Encuaderna lado largo** o **Encuaderna lado corto**, según el diseño del documento original, para asegurarse de que aparezca correctamente el archivo de datos que creó.

Escaneado de la tarjeta de ID

Marque esta casilla de verificación para escanear las dos caras de la cédula de identidad en una página.

Configuración avanzada

Configure ajustes avanzados haciendo clic en el botón **Configuración avanzada** en el cuadro de diálogo Ajustes de escaneado.

- **Eliminar filtrado/estampado**
  - **Eliminar color de fondo**

    Permite eliminar el color de base de los documentos para que los datos escaneados sean más legibles.
- **Rotar imagen**

  Gire la imagen escaneada.
- **Saltar página en blanco**

  Retire las páginas en blanco del documento desde los resultados de escaneo.

- **Mostrar resultados de escaneado**

  Muestre en la pantalla de PC el número total de páginas guardadas y las páginas en blanco omitidas.
- **Alineación automática**

  Permite configurar el equipo para que corrija automáticamente un documento torcido.

Predeterminado

Seleccione esta opción para restaurar la configuración a los valores de fábrica.

Información relacionada

- Escaneado mediante el modo avanzado de ControlCenter4 (Windows)

Escanear mediante Nuance™ PaperPort™ 14SE u otras aplicaciones de Windows

Puede usar la aplicación Nuance™ PaperPort™ 14SE para escanear.

- Para descargar la aplicación Nuance™ PaperPort™ 14SE, haga clic en (**Brother Utilities**), seleccione **Más** en la barra de navegación izquierda y, a continuación, haga clic en **PaperPort**.
- Nuance™ PaperPort™ 14SE admite Windows 7, Windows 8, Windows 8.1 y Windows 10.
- Para obtener instrucciones detalladas sobre cómo usar cada aplicación, haga clic en el menú **Ayuda** de la aplicación y, a continuación, haga clic en **Guía de procedimientos iniciales** en la cinta **Ayuda**.

Las instrucciones de escaneado indicadas a continuación corresponden a PaperPort™ 14SE. En otras aplicaciones de Windows, los pasos que hay que seguir son parecidos. PaperPort™ 14SE es compatible con los controladores TWAIN y WIA; en estos pasos se utiliza el controlador TWAIN (recomendado).

1. Cargue el documento.
2. Inicie PaperPort™ 14SE.

   Realice una de las siguientes acciones:

   - Windows 7

     En la computadora, haga clic en **(Iniciar)** > **Todos los programas** > **Nuance PaperPort 14** > **PaperPort**.
   - Windows 8

     Haga clic en (**PaperPort**).
   - Windows 10

     Haga clic en > **Nuance PaperPort 14** > **PaperPort**.
3. Haga clic en el menú **Escritorio** y, a continuación, haga clic en **Configuración de digitalización** en la cinta **Escritorio**.

   Aparecerá el panel **Digitalizar u obtener fotografia** en el lateral izquierdo de la pantalla.
4. Haga clic en **Seleccionar...**.
5. En la lista de escáneres disponibles, seleccione **TWAIN: TW-Brother MFC-XXXX** o **TWAIN: TW-Brother MFC-XXXX LAN** (donde XXX-XXXX es el nombre del modelo de su equipo). Para utilizar el controlador WIA, seleccione el controlador de Brother que tenga el prefijo “WIA”.
6. Active la casilla de verificación **Mostrar el cuadro de diálogo del escáner** en el panel **Digitalizar u obtener fotografia**.
7. Haga clic en **Digitalizar**.

   Aparecerá el cuadro de diálogo de configuración del escáner.

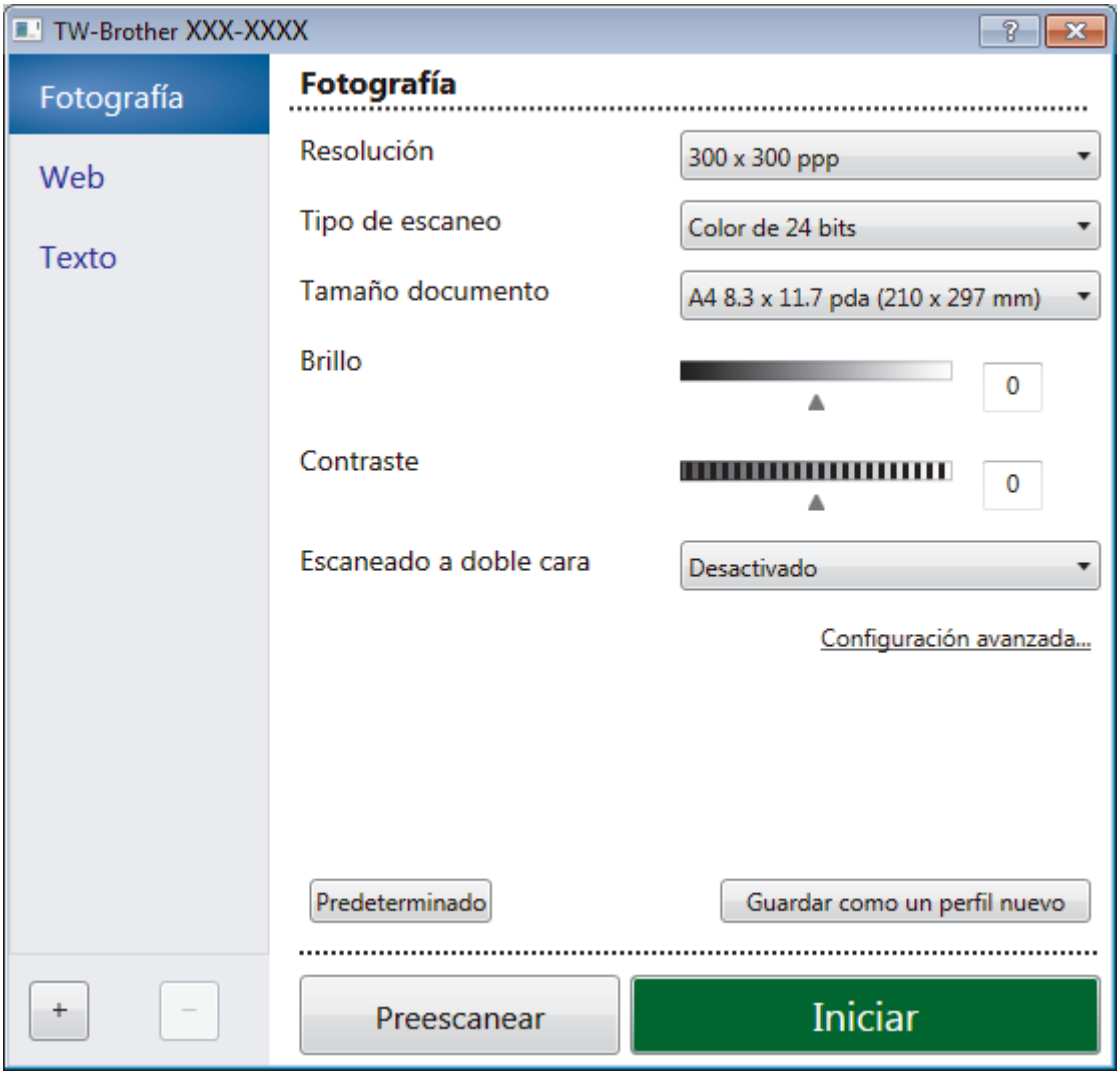

8. Si es necesario, ajuste las siguientes configuraciones en el cuadro de diálogo de configuración del escáner.
9. Haga clic en la lista desplegable **Tamaño documento**, y luego seleccione el tamaño del documento.

Para escanear ambas caras del documento (MFC-L3770CDW):
El escaneado a doble cara automático está disponible solo cuando se utiliza la unidad ADF.
No es posible utilizar PreScan para obtener la vista previa de una imagen.

10. Haga clic en **Preescanear** si desea obtener una vista previa de la imagen y recortar las partes no deseadas antes de escanear.
11. Haga clic en **Iniciar**.
    El equipo comenzará a escanear.

Información relacionada

- Escaneado desde la computadora (Windows)
  - Configuración del controlador TWAIN (Windows)

Configuración del controlador TWAIN (Windows)

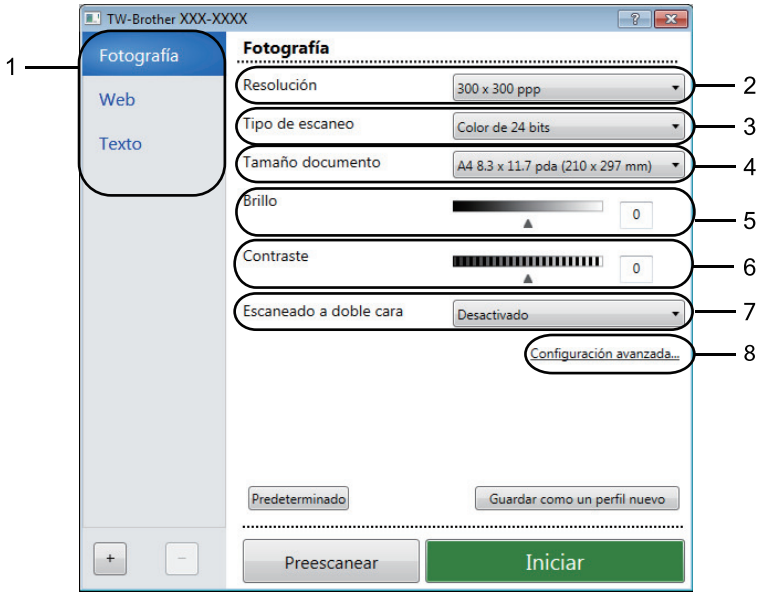

- Tenga en cuenta que los nombres y valores asignables de los elementos pueden variar en función del equipo.
- La opción **Contraste** solo está disponible al seleccionar las opciones de **Grises (Difusión de errores)**, **Gris verdadero** o **Color de 24 bits** en los ajustes de **Tipo de escaneo**.

1. **Escanear**

   Seleccione la opción **Fotografía**, **Web** o **Texto** dependiendo del tipo de documento que desea escanear.

Escanear (tipo de imagen)		Resolución	Tipo de escaneado
Fotografía	Utilice esta opción para escanear imágenes fotográficas.	300 x 300 ppp	**Color de 24 bits**
Web	Utilice esta opción para adjuntar la imagen escaneada a páginas web.	100 x 100 ppp	**Color de 24 bits**
Texto	Utilice esta opción para escanear documentos de texto.	200 x 200 ppp	**Blanco y negro**

2. **Resolución**

   Seleccione una resolución de escaneado en la lista desplegable **Resolución**. Las resoluciones más altas requieren más memoria y tiempo de transferencia, pero producen una imagen escaneada más precisa.

3. **Tipo de escaneo**

   Seleccione entre una gama de intensidades de color de escaneo.

   - **Blanco y negro**

     Utilice para texto o imágenes de líneas.
   - **Grises (Difusión de errores)**

     Utilice para imágenes fotográficas o gráficos. (La difusión de errores es un método para crear imágenes grises simuladas sin utilizar puntos grises verdaderos. Los puntos negros se colocan en un patrón específico para proporcionar un aspecto gris).
   - **Gris verdadero**

     Utilice para imágenes fotográficas o gráficos. Este modo es más exacto porque utiliza hasta 256 sombras de grises.

- **Color de 24 bits**

  Utilice para crear una imagen con la reproducción de color más exacta. Este modo utiliza hasta 16,8 millones de colores para escanear la imagen, pero demanda la mayor cantidad de memoria y lleva un tiempo de transferencia más largo.

4. **Tamaño documento**

   Seleccione el tamaño exacto de su documento entre una variedad de tamaños de escaneo predefinidos.

   Si selecciona **Personalizar**, aparecerá el cuadro de diálogo **Tamaño documento personalizado**, donde podrá especificar el tamaño del documento.

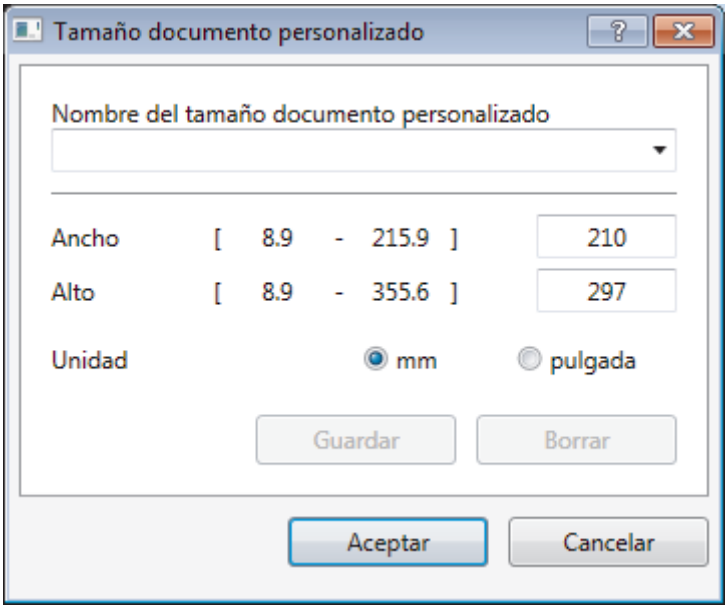

5. **Brillo**

   Establezca el nivel de **Brillo** desplazando la barra deslizante hacia la derecha o hacia la izquierda para aclarar u oscurecer la imagen. Si la imagen escaneada queda demasiado clara, reduzca el nivel de brillo y vuelva a escanear el documento. Si la imagen queda demasiado oscura, incremente el nivel de brillo y vuelva a escanear el documento. También puede ajustar el nivel de contraste introduciendo un valor en el campo.

6. **Contraste**

   Aumente o disminuya el nivel de **Contraste** desplazando la barra deslizante hacia la derecha o hacia la izquierda. Al aumentar el nivel, se destacan las áreas oscuras y claras de la imagen, mientras que al disminuirlo, se revelan con mayor detalle las áreas grises. También puede ajustar el nivel de contraste introduciendo un valor en el campo.

7. **Escaneado a doble cara**

   Escanear ambas caras del documento. Cuando utiliza la función de escaneo automático de doble cara, debe seleccionar la opción **Encuadernado Horizontal** o **Encuadernado Vertical** de la lista desplegable **Escaneado a doble cara**, para que al girar las páginas, queden de la forma que desee.

   (MFC-L3770CDW)

8. **Configuración avanzada...**

   Configure ajustes avanzados haciendo clic en el botón **Configuración avanzada...** en el cuadro de diálogo Ajustes de escaneado.

   - **Corrección de documento**
     - **Alineación automática**

       Configure el equipo para corregir la inclinación del documento automáticamente a medida que se escaneen las páginas.
     - **Rotar imagen**

       Gire la imagen escaneada.
     - **Relleno de borde**

       Rellene los bordes de las cuatro caras de la imagen escaneada con el color y el intervalo seleccionados.

- **Saltar página en blanco**

  Retire las páginas en blanco del documento desde los resultados de escaneo.

- **Calidad de imagen**
  - **Configuración de Fondo**
    - **Eliminar filtrado/estampado**

      Evite que la tinta traspase el papel.
    - **Eliminar color de fondo**

      Permite eliminar el color de base de los documentos para que los datos escaneados sean más legibles.
  - **Eliminación de color**

    Selecione un color para eliminar de la imagen escaneada.
  - **Énfasis de borde**

    Convierta los caracteres del original en caracteres más nítidos.
  - **Reducir ruido**

    Gracias a esta opción se puede mejorar la calidad de las imágenes escaneadas. La opción **Reducir ruido** solo está disponible al seleccionar la opción **Color de 24 bits** y una **300 x 300 ppp**, **400 x 400 ppp** o resolución de escaneado **600 x 600 ppp**.
- **Calidad de imagen en blanco y negro**
  - **Corrección de caracteres**
    - **Corrección de caracteres borrosos**

      Corrija los caracteres rotos o incompletos del original para que sean más fáciles de leer.
    - **Edición en negrita**

      Enfatice los caracteres del original cambiándolos a formato en negrita.
- **Control de alimentación**
  - **Escaneado continuo**

    Seleccione esta opción para escanear varias páginas. Después de escanear una página, seleccione continuar escaneando o finalizar.

Información relacionada

- Escanear mediante Nuance™ PaperPort™ 14SE u otras aplicaciones de Windows

Escanear con Fax y Escáner de Windows

La aplicación Fax y Escáner de Windows es otra opción que puede utilizar para escanear.

- La aplicación Fax y Escáner de Windows utiliza el controlador de escáner WIA.
- Si desea recortar una parte de una página tras haber hecho un escaneado previo del documento, deberá escanear mediante el cristal de escaneado (también llamado escáner de superficie plana).

1. Cargue el documento.
2. Inicie Fax y Escáner de Windows.
3. Haga clic en **Archivo** > **Nuevo** > **Digitalizar**.
4. Seleccione el escáner que desee utilizar.
5. Haga clic en **Aceptar**.

   Aparecerá el cuadro de diálogo **Nueva digitalización**.

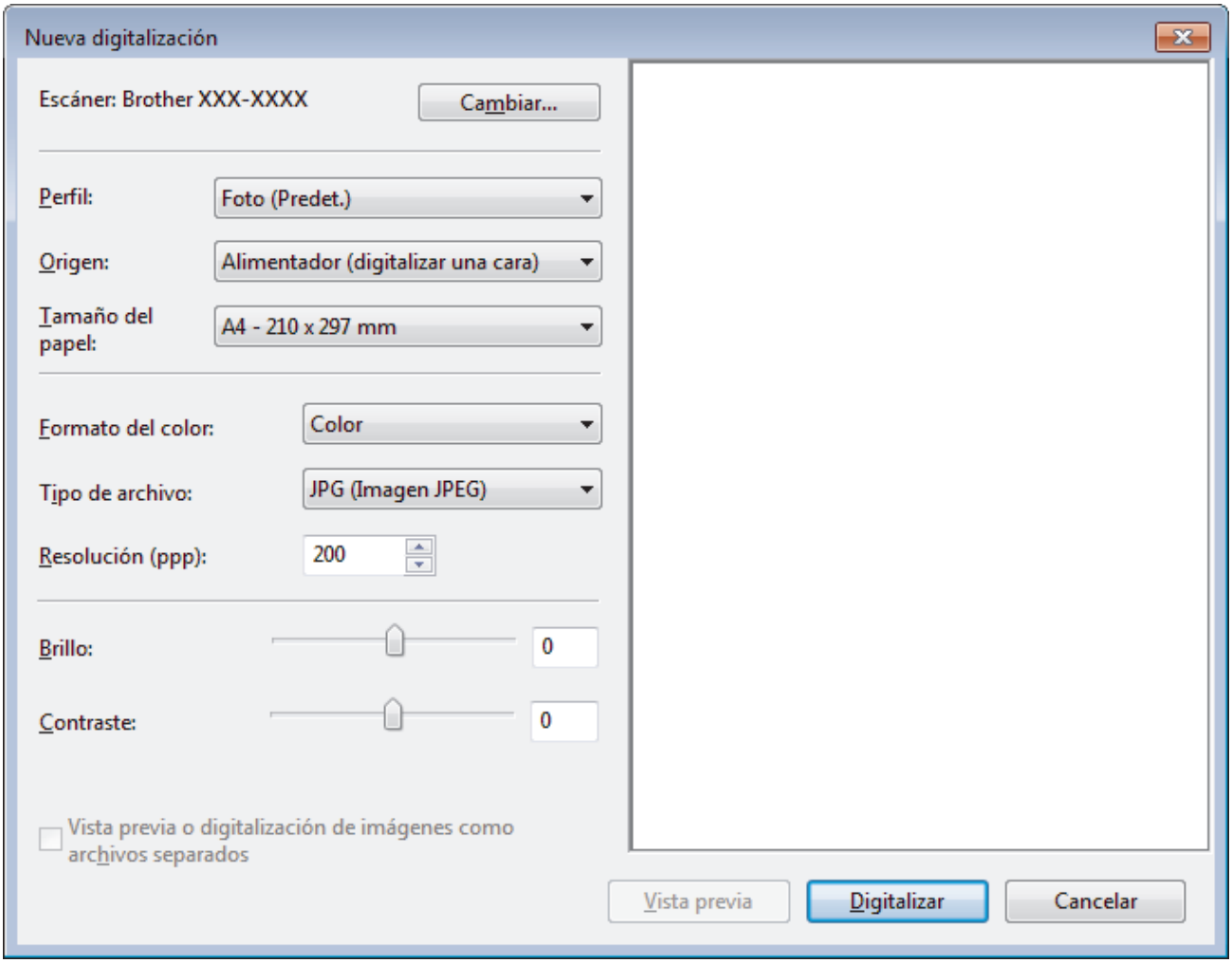

6. Si es necesario, configure las siguientes opciones en el cuadro de diálogo Configuración del escáner.

   La resolución máxima del escáner se puede configurar en 1200 ppp. Si desea escanear con una resolución más alta, utilice el software **Utilidad del Escáner** de **Brother Utilities**.

   Si su equipo permite escaneado a 2 caras y desea escanear las dos caras del documento, seleccione **Alimentador (digitalizar ambas caras)** como **Origen**.
7. Haga clic en **Digitalizar**.

   El equipo comenzará a escanear el documento.

Información relacionada

- Escaneado desde la computadora (Windows)
  - Ajustes del controlador WIA (Windows)

Ajustes del controlador WIA (Windows)

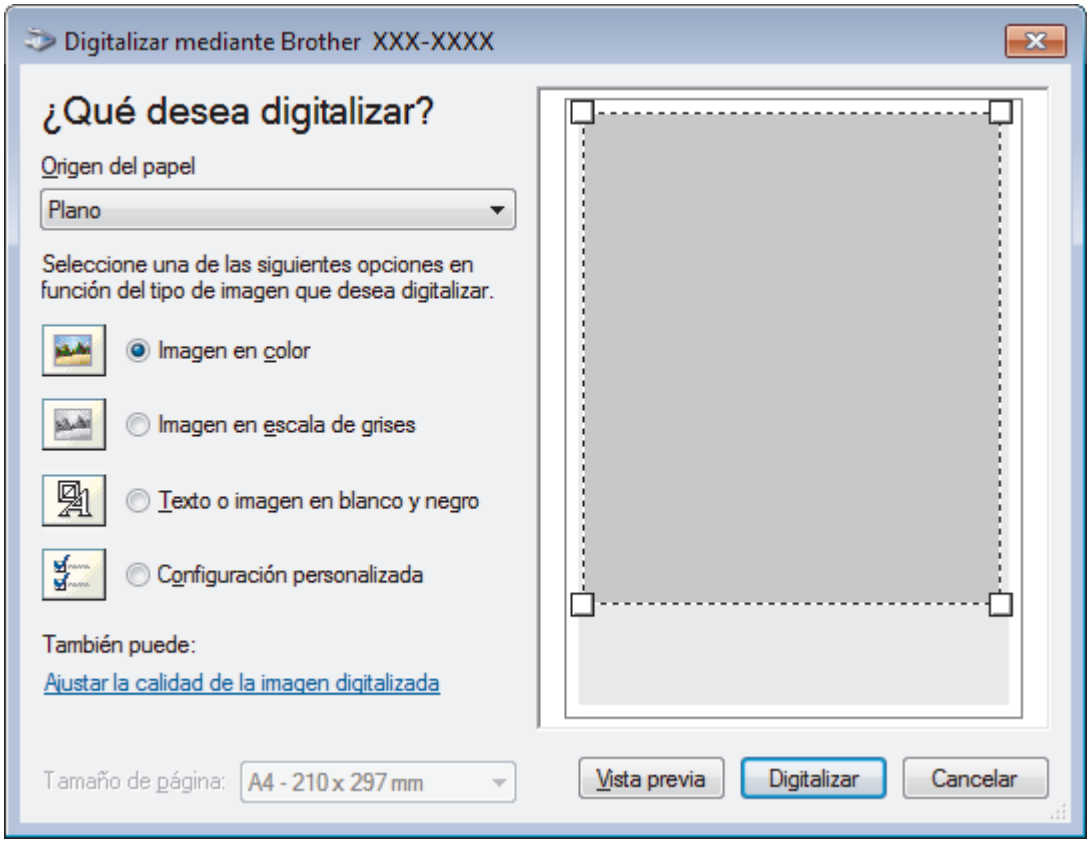

Origen del papel

Seleccione las opciones **Alimentador de documentos** o **Plano** en la lista desplegable.

Tipo de imagen

Seleccione **Imagen en color**, **Imagen en escala de grises**, **Texto o imagen en blanco y negro** o **Configuración personalizada** según el tipo de documento que desea escanear.

Para cambiar la configuración avanzada, pulse el enlace **Ajustar la calidad de la imagen digitalizada**.

Tamaño de página

La opción **Tamaño de página** estará disponible cuando haya seleccionado **Alimentador de documentos** como la opción del **Origen del papel**.

Brillo

Establezca el nivel de **Brillo** desplazando la barra deslizante hacia la derecha o hacia la izquierda para aclarar u oscurecer la imagen. Si la imagen escaneada queda demasiado clara, reduzca el nivel de brillo y vuelva a escanear el documento. Si la imagen queda demasiado oscura, incremente el nivel de brillo y vuelva a escanear el documento.

Contraste

Aumente o disminuya el nivel de **Contraste** desplazando el control deslizante a la derecha o a la izquierda. Al aumentar el nivel se destacan las áreas oscuras y claras de la imagen, mientras que al disminuirlo se revelan con mayor detalle las áreas grises. También puede ajustar el nivel de contraste introduciendo un valor en el campo.

Resolución (PPP)

Seleccione una resolución de escaneado desde la lista **Resolución (PPP)**. Las resoluciones más altas requieren más memoria y tiempo de transferencia, pero producen una imagen escaneada más precisa.

Información relacionada

- Escanear con Fax y Escáner de Windows

Escaneado desde la computadora (Mac)

Hay varias maneras de utilizar el Mac para escanear fotografías y documentos en el equipo Brother. Utilice las aplicaciones de software proporcionadas por Brother o su aplicación favorita para escanear.

- Escanear con Brother iPrint&Scan (Mac)
- Escanear con aplicaciones compatibles con TWAIN (Mac)
- Configuración del controlador TWAIN (Mac)
- Escanear con AirPrint (macOS)

Escanear con Brother iPrint&Scan (Mac)

1. En la barra de menú **Finder**, haga clic en **Ir** > **Aplicaciones** y, a continuación, haga doble clic en el icono iPrint&Scan.

   Aparecerá la pantalla de Brother iPrint&Scan.
2. Si su equipo Brother no está seleccionado, haga clic en el botón **Seleccione su equipo.** y, a continuación, siga las instrucciones que aparecen en la pantalla para seleccionar su equipo Brother.
3. Haga clic en el icono **Escanear** y, a continuación, siga las instrucciones que aparecen en la pantalla para escanear sus documentos.

Información relacionada

- Escaneado desde la computadora (Mac)

Información adicional:

- Brother iPrint&Scan para Windows y Mac
- Cambiar la configuración del botón de escaneado desde Brother iPrint&Scan (Mac)

Escanear con aplicaciones compatibles con TWAIN (Mac)

También puede escanear con aplicaciones compatibles con TWAIN. Para obtener más información sobre el procedimiento de escaneado, consulte el manual de su aplicación.

Para utilizar el controlador TWAIN de Brother, vaya a la página **Descargas** de su modelo de Brother Solutions Center en support.brother.com y descargue **Controlador del escáner (TWAIN)**.

1. Inicie la aplicación gráfica y, a continuación, seleccione la operación de escaneado.

   Aparecerá el cuadro de diálogo de configuración del escáner.

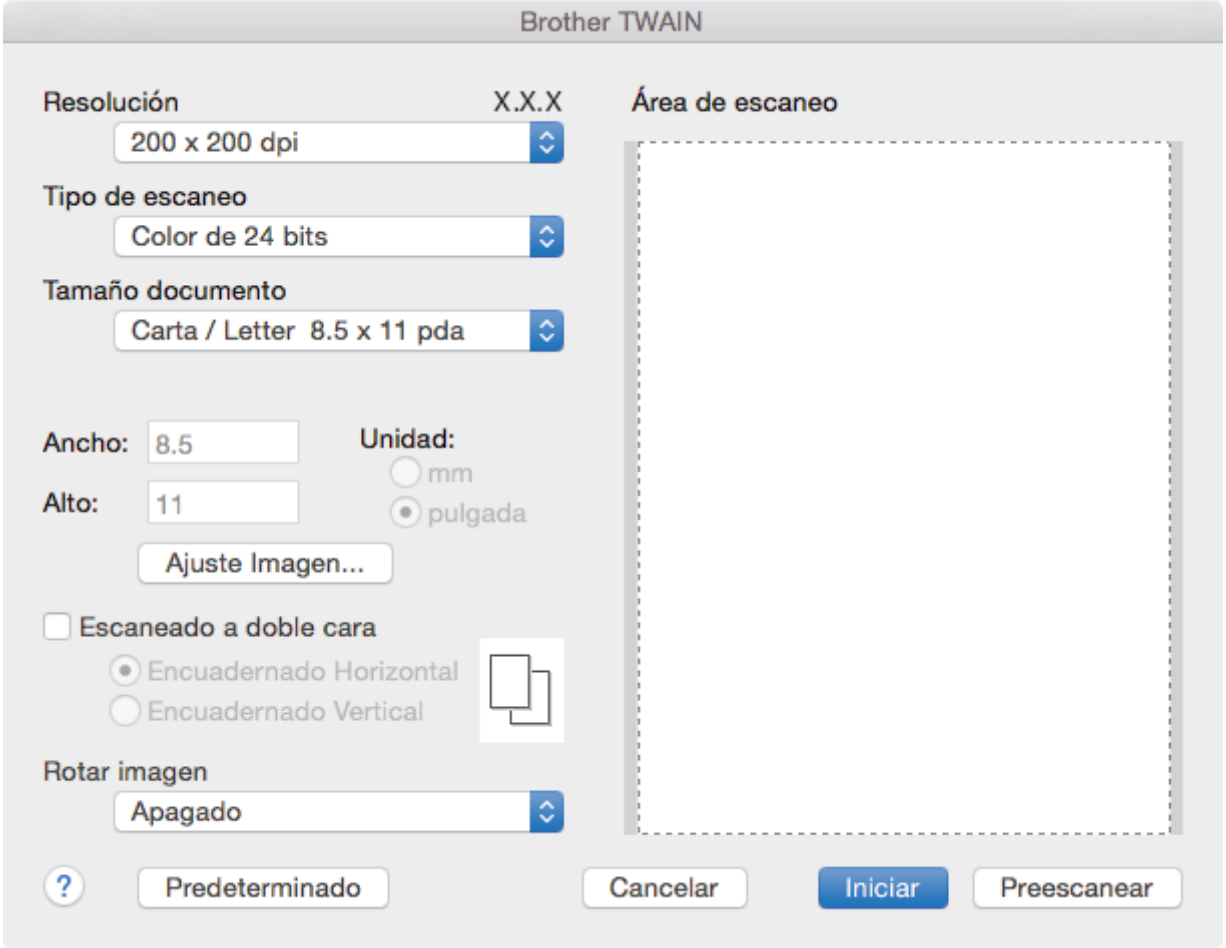

2. Si es necesario, cambie los ajustes de escaneado, como las opciones **Resolución**, **Tipo de escaneo** o **Ajuste Imagen**.
3. Haga clic en el menú emergente **Tamaño documento** y, a continuación, seleccione su tamaño de documento.
4. Haga clic en la opción **Preescanear** para realizar una vista previa de su imagen y recortar partes no deseadas antes del escaneado.

- Una vez seleccionado el tamaño del documento, ajuste el área de escaneado manteniendo pulsado el botón del ratón y arrastrando el puntero por el área que desee escanear.
- Para escanear ambas caras del documento (MFC-L3770CDW):

  El escaneado a doble cara automático está disponible solo cuando se utiliza la unidad ADF.

  No es posible ajustar el área de escaneado.

  No es posible utilizar PreScan para obtener la vista previa de una imagen.

5. Haga clic en **Iniciar**.

   El equipo comenzará a escanear.

Información relacionada

- Escaneado desde la computadora (Mac)

Configuración del controlador TWAIN (Mac)

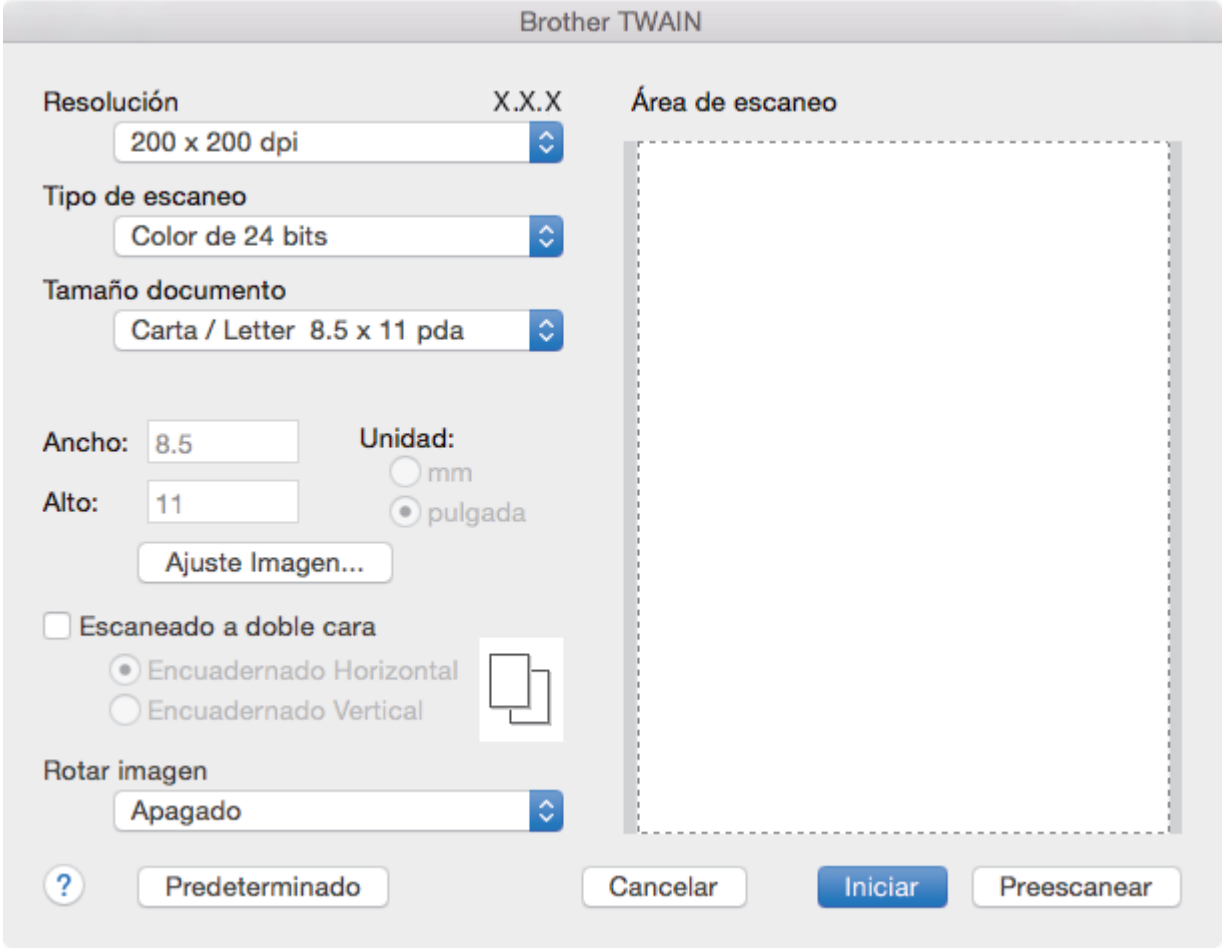

- Los nombres y valores asignables de los elementos pueden variar en función del equipo.
- El ajuste **Contraste** solo está disponible cuando selecciona **Grises (Difusión de errores)**, **Gris verdadero** o **Color de 24 bits** en las opciones de**Tipo de escaneo**.

1. **Resolución**

   Seleccione una resolución para el escaneado en el menú emergente **Resolución**. Las resoluciones más altas requieren más memoria y tiempo de transferencia, pero producen una imagen escaneada más precisa.

2. **Tipo de escaneo**

   Seleccione entre una gama de intensidades de color de escaneo.

   - **Blanco y negro**

     Utilice para texto o imágenes de líneas.

   - **Grises (Difusión de errores)**

     Utilice para imágenes fotográficas o gráficos. (La difusión de errores es un método para crear imágenes grises simuladas sin utilizar puntos grises verdaderos. Los puntos negros se colocan en un patrón específico para proporcionar un aspecto gris).

   - **Gris verdadero**

     Utilice para imágenes fotográficas o gráficos. Este modo es más exacto porque utiliza hasta 256 sombras de grises.

   - **Color de 24 bits**

     Utilice para crear una imagen con la reproducción de color más exacta. Este modo utiliza hasta 16,8 millones de colores para escanear la imagen, pero demanda la mayor cantidad de memoria y lleva un tiempo de transferencia más largo.

3. **Tamaño documento**

   Seleccione el tamaño exacto de su documento entre una variedad de tamaños de escaneo predefinidos.

   - Si selecciona **Personalizar**, puede especificar el tamaño del documento.

4. **Ajuste Imagen**

   Haga clic en el botón **Ajuste Imagen** para ajustar otras opciones de calidad de la imagen.

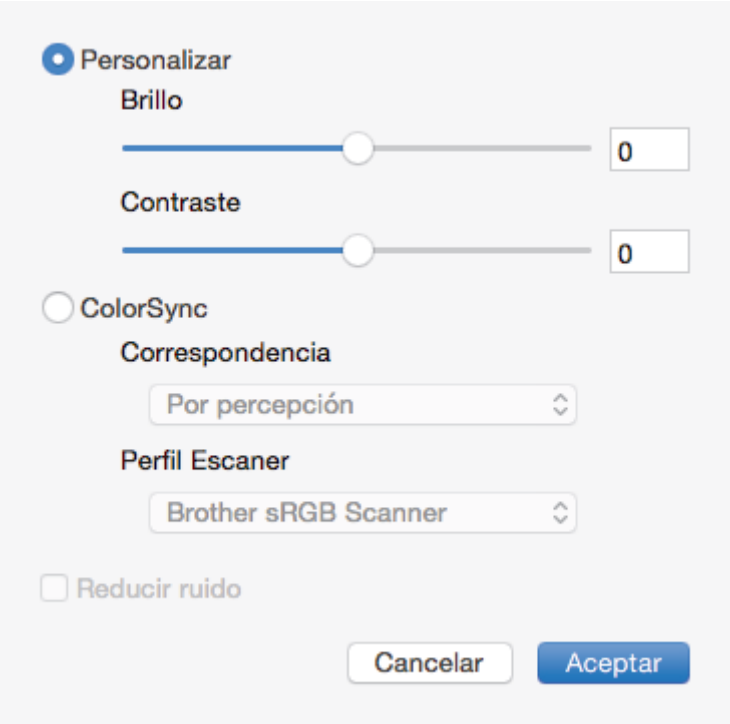

   Brillo

   Ajuste el nivel **Brillo** arrastrando el control deslizante a la derecha o izquierda para aclarar u oscurecer la imagen. Si la imagen escaneada queda demasiado clara, reduzca el nivel de brillo y vuelva a escanear el documento. Si la imagen queda demasiado oscura, incremente el nivel de brillo y vuelva a escanear el documento. Además, puede introducir un valor en el cuadro para definir el brillo.

   Contraste

   Aumente o disminuya el nivel de **Contraste** desplazando el control deslizante a la derecha o a la izquierda. Al aumentar el nivel se destacan las áreas oscuras y claras de la imagen, mientras que al disminuirlo se revelan con mayor detalle las áreas grises. También puede escribir un valor en la casilla para ajustar el contraste.

   Reducir ruido

   Mejore e intensifique la calidad de las imágenes escaneadas con esta selección. La opción **Reducir ruido** está disponible cuando selecciona la opción **Color de 24 bits** y las resoluciones del escáner **300 x 300 ppp**, **400 x 400 ppp** o **600 x 600 ppp**.

5. **Escaneado a doble cara**

   Si marca esta casilla, el equipo escaneará las dos caras del documento. Cuando utilice la función de escaneado a 2 caras automática, debe seleccionar la opción **Encuadernado Horizontal** o **Encuadernado Vertical**, según el diseño del documento original, para asegurarse de que aparezca correctamente el archivo de datos creado.

   (Solamente disponible para determinados modelos)

6. **Rotar imagen**

   Gire la imagen escaneada.

Información relacionada

- Escaneado desde la computadora (Mac)

Configure los ajustes de escaneado usando una Administración basada en Web

- Configure el Nombre del archivo escaneado utilizando una Administración basada en Web
- Configure el registro de correo electrónico del trabajo de escaneo usando una Administración basada en Web

Configure el Nombre del archivo escaneado utilizando una Administración basada en Web

Configure el nombre de un archivo para los datos escaneados utilizando una Administración basada en Web.

1. Inicie el navegador web.

   Escriba “https://dirección IP del equipo” en la barra de direcciones del navegador (donde “dirección IP del equipo” es la dirección IP del equipo o el nombre del servidor de impresión). Por ejemplo: https://192.168.1.2

   Si el equipo le solicita una contraseña, ingrésela y luego haga clic en .
2. Haga clic en la pestaña **Escanear**.
3. Haga clic en el menú **Nombre del archivo escaneado** de la barra de navegación izquierda.
4. Seleccione el **Estilo de nombre de archivo** de la lista desplegable.
5. Si seleccionara la opción para incluir la fecha en el **Estilo de nombre de archivo** campo, seleccione el **Fecha** formato de la lista desplegable.
6. En los **Hora** campos, seleccione **Sí** para incluir la información de tiempo en el nombre del archivo.
7. En el campo **Contador**, seleccione **Continuo** o **Reiniciar tras cada trabajo**.

   Cuando seleccione **Reiniciar tras cada trabajo**, se puede producir una duplicación de los nombres de los archivos.
8. Si desea crear un prefijo del nombre del archivo definido por el usuario, escriba el nombre de un archivo en los campos definidos por el usuario de cada función de escaneo.

   Si utiliza los siguientes caracteres: ?, /, \ o * puede provocar un error de envío.
9. Haga clic en **Enviar**.

Información relacionada

- Configure los ajustes de escaneado usando una Administración basada en Web

Configure el registro de correo electrónico del trabajo de escaneo usando una Administración basada en Web

Cuando escanee un documento, el equipo enviará un registro de correo electrónico del trabajo de escaneo automáticamente para la dirección de correo electrónico registrada.

1. Inicie el navegador web.

   Escriba “https://dirección IP del equipo” en la barra de direcciones del navegador (donde “dirección IP del equipo” es la dirección IP del equipo o el nombre del servidor de impresión). Por ejemplo: https://192.168.1.2

   Si el equipo le solicita una contraseña, ingrésela y luego haga clic en .
2. Haga clic en la pestaña **Escanear**.
3. Haga clic en el menú **Escanear informe de correo electrónico de trabajo** de la barra de navegación izquierda.
4. En el campo **Dirección del administrador**, escriba la dirección de correo electrónico.
5. Para las funciones de escaneo que desee, seleccione **Sí** para enviar un registro de correo electrónico del trabajo de escaneo.
6. Haga clic en **Enviar**.

Información relacionada

- Configure los ajustes de escaneado usando una Administración basada en Web

Copia

- Copiar un documento
- Ampliar o reducir imágenes copiadas
- Hacer copias N en 1 con la función Formato de página
- Ordenar copias
- Copiar una tarjeta de ID
- Copiar en ambas caras del papel (copia a 2 caras)
- Opciones de copia

Copiar un documento

>> HL-L3290CDW/DCP-L3551CDW
>> MFC-L3710CW/MFC-L3750CDW/MFC-L3770CDW

HL-L3290CDW/DCP-L3551CDW

1. Asegúrese de que ha cargado el papel del tamaño correcto en la bandeja de papel.
2. Realice uno de los siguientes pasos:
   - Coloque el documento *cara arriba* en la unidad ADF. (solo disponible para determinados modelos)
     (Si va a copiar varias páginas, recomendamos usar la unidad ADF.)

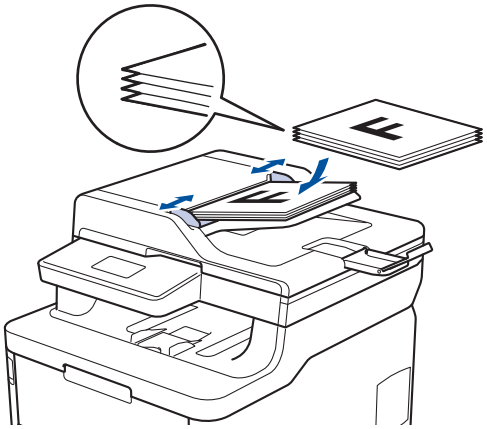

   - Coloque el documento *cara abajo* en el cristal de escaneado.

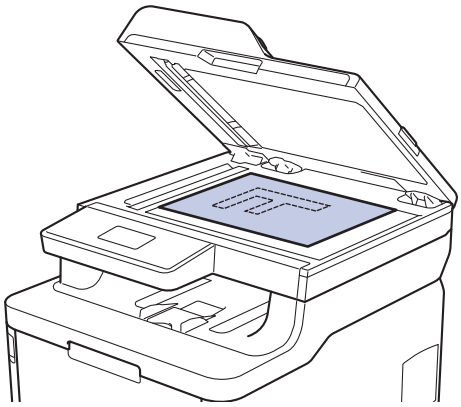

3. Pulse ▲ o ▼ para introducir la cantidad de copias que desea.
   En la pantalla LCD aparecerá:

```
Apilar Copias:01
100%□□■□□   Auto
```

4. Pulse **Black Start (Negro Inicio)** o **Color Start (Color Inicio)**.

MFC-L3710CW/MFC-L3750CDW/MFC-L3770CDW

1. Asegúrese de que ha cargado el papel del tamaño correcto en la bandeja de papel.

2. Realice uno de los siguientes pasos:
   - Coloque el documento *cara arriba* en la unidad ADF.
     (Si va a copiar varias páginas, recomendamos usar la unidad ADF.)

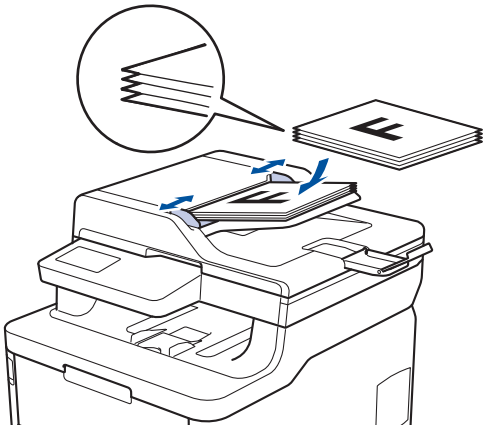

   - Coloque el documento *cara abajo* en el cristal de escaneado.

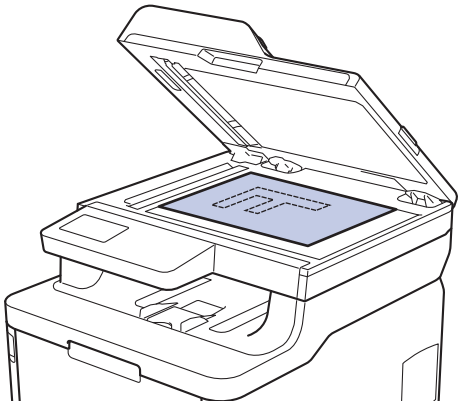

3. Pulse [Copia].
   En la pantalla LCD se muestra:

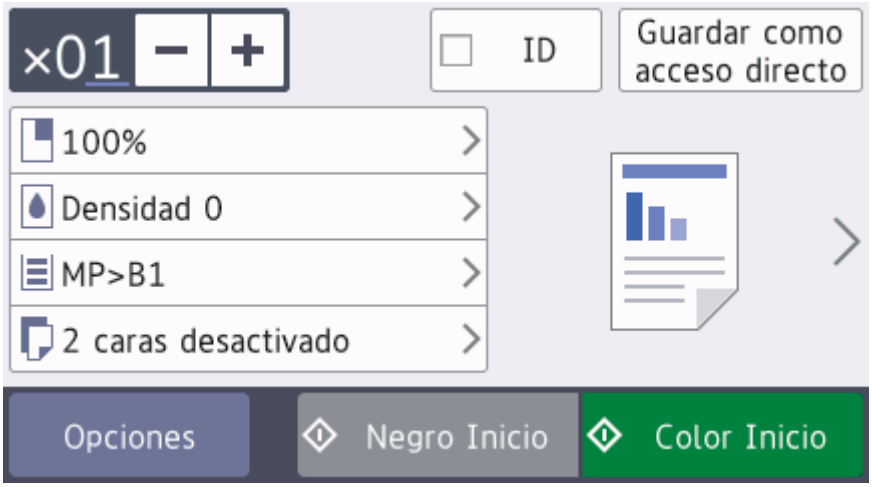

4. Cambie las configuraciones de copia en caso necesario.
   - ×01 (Número de copias)
     Introduzca el número de copias de una de las siguientes maneras:
     - Pulse + o − en la pantalla LCD.
     - Pulse los números en el panel de control.
   - [Opciones]
     Pulse Opciones para cambiar las configuraciones de copia solo para la siguiente copia.

- Cuando finalice, pulse [OK]. (Si aparece el botón [OK]).
- Cuando haya terminado de seleccionar nuevas opciones, puede guardarlas pulsando el botón [Guardar como acceso directo].

- Copia rápida

  Pulse > para acceder a la configuración de copia preestablecida.

- Configuración actual

  Pulse los siguientes iconos o muestre el área para cambiar esta configuración para la siguiente copia solamente. El icono que se muestra varía según el modelo.

  - [Ampliar/Reducir]
  - [Densidad]
  - [Uso bandeja]
  - [Copia de 2 caras (Copia dúplex)]
  - [Calidad]
  - [Contraste]

5. Pulse [Color Inicio] o [Negro Inicio].

Para detener la copia, pulse .

Información relacionada

- Copia

Ampliar o reducir imágenes copiadas

Seleccione un porcentaje de ampliación o reducción para reajustar el tamaño de los datos copiados.

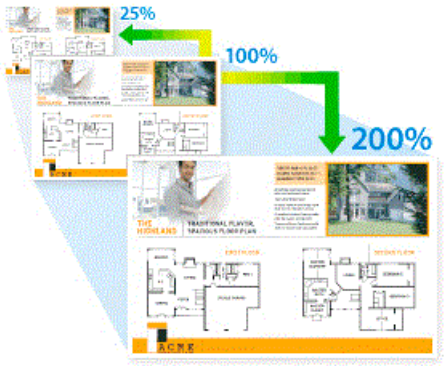

>> HL-L3290CDW/DCP-L3551CDW
>> MFC-L3710CW/MFC-L3750CDW/MFC-L3770CDW

HL-L3290CDW/DCP-L3551CDW

1. Cargue el documento.
2. Pulse ▲ o ▼ para introducir la cantidad de copias que desea.
3. Pulse **Copy/Scan Options (Opciones Copia/Escáner)**.
4. Pulse ▲ o ▼ para seleccionar `[Ampliar/Reducir]` y, a continuación, pulse **OK**.
5. Pulse ▲ o ▼ para seleccionar la proporción de ampliación o reducción deseada y, a continuación, pulse **OK**.
   - Si selecciona `[Pers. (25-400%)]`, pulse ▲ o ▼ para introducir una proporción de ampliación o reducción de `[25%]` a `[400%]` y, a continuación, pulse **OK**.
6. Pulse **Black Start (Negro Inicio)** o **Color Start (Color Inicio)**.

MFC-L3710CW/MFC-L3750CDW/MFC-L3770CDW

1. Cargue el documento.
2. Pulse `[Copia]`.
3. Introduzca el número de copias.
4. Pulse `[Opciones]` > `[Ampliar/Reducir]`.
5. Deslice el dedo hacia arriba o hacia abajo, o bien pulse ▲ o ▼ para mostrar las opciones disponibles y, a continuación, pulse la opción deseada.
6. Realice una de las siguientes acciones:
   - Si selecciona `[Ampliar]` o `[Reducir]`, pulse la proporción de ampliación o reducción que desee usar.
   - Si selecciona `[Pers. (25-400%)]`, pulse (tecla de retroceso) para borrar el porcentaje que se muestra, o pulse ◀ para mover el cursor y, después, introducir una proporción de ampliación o reducción del `[25]` al `[400]`.

     Pulse `[OK]`.
   - Si ha seleccionado `[100%]`, vaya al siguiente paso.
7. Cuando finalice, pulse `[OK]`. (Si aparece el botón `[OK]`).
8. Pulse `[Color Inicio]` o `[Negro Inicio]`.

Información relacionada

- Copia

Hacer copias N en 1 con la función Formato de página

La función de copia N en 1 permite ahorrar papel copiando dos o cuatro páginas de un documento en una copia de una sola página.

>> HL-L3290CDW/DCP-L3551CDW
>> MFC-L3710CW/MFC-L3750CDW/MFC-L3770CDW

HL-L3290CDW/DCP-L3551CDW

1. Cargue el documento.
2. Pulse ▲ o ▼ para introducir la cantidad de copias que desea.
3. Pulse **Copy/Scan Options (Opciones Copia/Escáner)**.
4. Pulse ▲ o ▼ para seleccionar `[Formato pág.]` y, a continuación, pulse **OK**.
5. Pulse ▲ o ▼ para seleccionar `[No (1 en 1) (Normal (1 en 1))]`, `[2 en 1 (V)]`, `[2 en 1 (H)]`, `[4 en 1 (V)]` o `[4 en 1 (H)]` y, a continuación, pulse**OK**.
6. Pulse **Black Start (Negro Inicio)** o **Color Start (Color Inicio)**.

   Si colocó el documento en la unidad ADF, el equipo escanea las páginas y comienza a imprimir.

   Si utiliza el cristal del escáner, vaya al paso siguiente.
7. Después de que el equipo escanee la página, coloque la siguiente página sobre el cristal del escáner y, a continuación, pulse ▲ para seleccionar la opción `[Sí]`.
8. Después de escanear todas las páginas, pulse ▼ para seleccionar la opción `[No]`.

MFC-L3710CW/MFC-L3750CDW/MFC-L3770CDW

1. Cargue el documento.
2. Pulse `[Copia]`.
3. Introduzca el número de copias.
4. Pulse `[Opciones]` > `[Formato pág.]`.
5. Deslice el dedo hacia arriba o hacia abajo, o bien pulse ▲ o ▼ para mostrar las opciones y, a continuación, pulse la opción deseada.

Opción	Descripción
`2en1(V) (2en1 (vertical))`	
`2en1(H) (2en1 (horizontal))`	

Opción	Descripción
4en1 (V) (4en1(Vertical))	
4en1 (H) (4en1(horizontal))	

6. Cuando finalice, pulse [OK]. (Si aparece el botón [OK]).
7. Pulse [Color Inicio] o [Negro Inicio].

   Si ha colocado el documento en la unidad ADF, el equipo escanea las páginas e inicia la impresión.
8. **Si está utilizando el cristal de escaneado, repita los pasos siguientes para cada página del documento:**
   - Coloque la página siguiente sobre el cristal de escaneado y, después, pulse [Continuar] para escanear la página.
   - Después de escanear todas las páginas, pulse [Finalizar].

Información relacionada

- Copia

Ordenar copias

Ordene múltiples copias. Las páginas se apilarán en el orden en que se introduzcan, es decir: 1, 2, 3, etc.

>> HL-L3290CDW/DCP-L3551CDW
>> MFC-L3710CW/MFC-L3750CDW/MFC-L3770CDW

HL-L3290CDW/DCP-L3551CDW

1. Cargue el documento.
2. Pulse ▲ o ▼ para introducir la cantidad de copias que desea.
3. Pulse **Copy/Scan Options (Opciones Copia/Escáner)**.
4. Pulse ▲ o ▼ para seleccionar `[Apilar/Ordenar]` y, a continuación, pulse **OK**.
5. Pulse ▲ o ▼ para seleccionar `[Ordenar]` y, a continuación, pulse **OK**.
6. Pulse **Black Start (Negro Inicio)** o **Color Start (Color Inicio)**.

   Si colocó el documento en la unidad ADF, el equipo escanea las páginas y comienza a imprimir.

   Si utiliza el cristal del escáner, vaya al paso siguiente.
7. Después de que el equipo escanee la página, coloque la siguiente página sobre el cristal del escáner y, a continuación, pulse ▲ para seleccionar la opción `[Sí]`.
8. Después de escanear todas las páginas, pulse ▼ para seleccionar la opción `[No]`.

MFC-L3710CW/MFC-L3750CDW/MFC-L3770CDW

1. Cargue el documento.
2. Pulse `[Copia]`.
3. Introduzca el número de copias.
4. Pulse `[Opciones]` > `[Apilar/Ordenar]` > `[Ordenar]`.
5. Cuando finalice, pulse `[OK]`. (Si aparece el botón `[OK]`).
6. Pulse `[Color Inicio]` o `[Negro Inicio]`.

   Si ha colocado el documento en la unidad ADF, el equipo escanea las páginas e inicia la impresión.
7. **Si está utilizando el cristal de escaneado, repita los pasos siguientes para cada página del documento:**
   - Coloque la página siguiente sobre el cristal de escaneado y, después, pulse `[Continuar]` para escanear la página.
   - Después de escanear todas las páginas, pulse `[Finalizar]`.

Información relacionada

- Copia

Copiar una tarjeta de ID

Puede copiar una cédula de identidad solo en la medida que la legislación aplicable lo permita. Información más detallada ➤➤ *Guía de seguridad del producto*

>> HL-L3290CDW/DCP-L3551CDW
>> MFC-L3710CW/MFC-L3750CDW/MFC-L3770CDW

HL-L3290CDW/DCP-L3551CDW

1. Coloque una tarjeta de identificación *orientada hacia abajo* cerca de la esquina superior izquierda del cristal de escaneado.

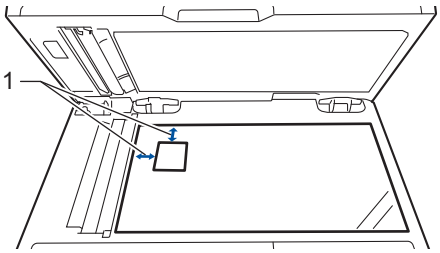

   1 4,0 mm (0,16 pulgadas) o mayor (parte superior, izquierda)

2. Pulse **2 in 1 (ID) Copy (2 en 1 (Id) Copia)**.
3. Pulse ▲ o ▼ para introducir la cantidad de copias que desea.
4. Pulse **Black Start (Negro Inicio)** o **Color Start (Color Inicio)**.

   El equipo escanea una cara de la tarjeta de identificación.

5. Una vez que el equipo ha escaneado la primera cara, voltee la tarjeta de identificación.

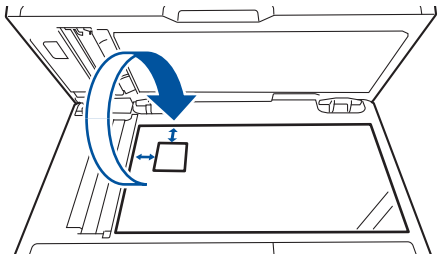

6. Pulse **Black Start (Negro Inicio)** o **Color Start (Color Inicio)** para escanear la otra cara.

MFC-L3710CW/MFC-L3750CDW/MFC-L3770CDW

1. Coloque la tarjeta de identificación *orientada hacia abajo* cerca de la esquina superior izquierda del cristal de escaneado.

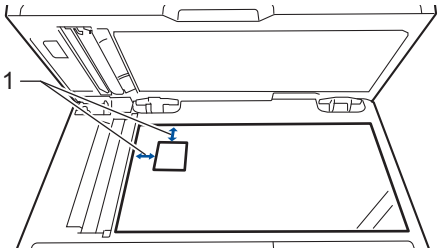

1: Distancia 4,0 mm (0,16 pulgadas) o mayor (parte superior, izquierda)

2. Pulse [Copia].
3. Pulse > en la pantalla táctil y, a continuación, seleccione [2en1(Id)].
4. Introduzca el número de copias.
5. Pulse [Color Inicio] o [Negro Inicio].

   El equipo escanea una cara de la tarjeta de identificación.
6. Una vez que el equipo ha escaneado la primera cara, voltee la tarjeta de identificación.

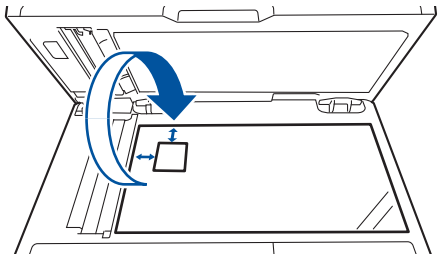

7. Pulse [Continuar] para escanear la otra cara.

Información relacionada

- Copia

Copiar en ambas caras del papel (copia a 2 caras)

Modelos relacionados: HL-L3290CDW/DCP-L3551CDW/MFC-L3750CDW/MFC-L3770CDW

Reduzca la cantidad de papel que usa al copiar en ambas caras del papel.

- Debe seleccionar un diseño de copia a 2 caras en las siguientes opciones antes de poder comenzar a copiar a 2 caras.
- El diseño del documento original determina qué diseño de copia a doble faz debe elegir.
- Si desea usar la función de copia a doble faz automática, debe cargar el documento en la unidad ADF.
- Cuando realiza copias de doble cara manualmente desde un documento de doble cara, utilice el cristal de escaneado.
- Seleccione el papel de tamaño Carta, Legal, Legal México, Legal India o Folio cuando use la opción de copia a 2 caras.

Orientación vertical

2 caras a 2 caras

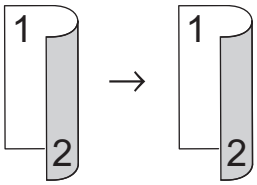

1 cara a 2 caras (vuelta por el borde largo del papel)

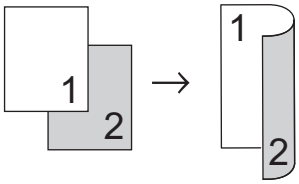

1 cara a 2 caras (vuelta por el borde corto del papel)

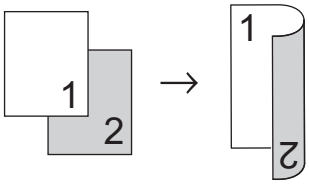

Orientación horizontal

2 caras a 2 caras

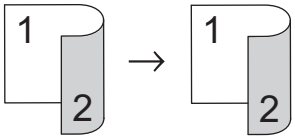

1 cara a 2 caras (vuelta por el borde largo del papel)

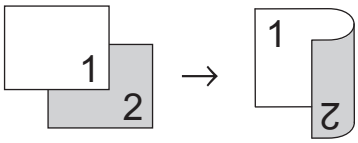

1 cara a 2 caras (vuelta por el borde corto del papel)

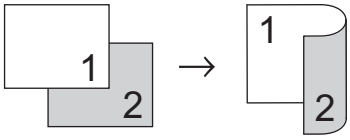

>> HL-L3290CDW/DCP-L3551CDW
>> MFC-L3750CDW/MFC-L3770CDW

HL-L3290CDW/DCP-L3551CDW

1. Cargue el documento.
2. Pulse ▲ o ▼ para introducir la cantidad de copias que desea.
3. Pulse **Copy/Scan Options (Opciones Copia/Escáner)**.
4. Pulse ▲ o ▼ para seleccionar [Ambos lados (Ambas caras)] y, a continuación, pulse **OK**.
5. Pulse ▲ o ▼ para mostrar [Diseño largo (For. pág. largo)] o [Diseño Corto (For. pág. corto)], y luego pulse **OK**.
6. Seleccione voltear sobre el borde largo o voltear sobre el borde corto y, a continuación, pulse **OK**.
7. Pulse ▲ o ▼ para mostrar [2caras → 2car (2caras→2caras)] o [1cara → 2caras], y luego pulse **OK**.

Si selecciona [2caras → 2car (2caras→2caras)], no podrá utilizar la unidad ADF. Use el cristal de escaneado.

8. Pulse **Black Start (Negro Inicio)** o **Color Start (Color Inicio)**.

   Si colocó el documento en la unidad ADF, el equipo escanea las páginas y comienza a imprimir.

   Si utiliza el cristal del escáner, vaya al paso siguiente.
9. Después de que el equipo escanee la página, coloque la siguiente página sobre el cristal del escáner y, a continuación, pulse ▲ para seleccionar la opción [Sí].
10. Después de escanear todas las páginas, pulse ▼ para seleccionar la opción [No].

MFC-L3750CDW/MFC-L3770CDW

1. Cargue el documento.

NOTA

- Para los modelos de escaneo a 2 caras: cargue el documento a 2 caras en la unidad ADF. Si utiliza el vidrio del escáner para el documento a 2 caras, seleccione la opción [1 caras⇒2 caras (1 cara⇒2 caras)].
- Para los modelos de escaneo a 1 cara: cargue el documento a 2 caras en el vidrio del escáner.

2. Pulse [Copia].
3. Introduzca el número de copias.
4. Pulse [Opciones] > [Copia de 2 caras (Copia dúplex)].
5. Realice una de las siguientes acciones:
   - Para realizar copias a 2 caras de un documento a 2 caras, pulse [2 caras⇒2 caras].
   - Para realizar copias de dos caras de un documento de 1 cara, siga los siguientes pasos:
     a. Para cambiar las opciones de la plantilla, presione [Formato pág.], y luego presione [Giro borde largo] o [Giro borde corto].
     b. Pulse [1 caras⇒2 caras (1 cara⇒2 caras)].

Para MFC-L3750CDW

Si selecciona [2 caras⇒2 caras], no podrá utilizar la unidad ADF. Use el cristal de escaneado.

6. Cuando finalice, pulse [OK]. (Si aparece el botón [OK]).
7. Pulse [Color Inicio] o [Negro Inicio].

   Si ha colocado el documento en la unidad ADF, el equipo escanea las páginas e inicia la impresión.

8. **Si está utilizando el cristal de escaneado, repita los pasos siguientes para cada página del documento:**

- Para un documento de doble cara, gire la hoja sobre el borde largo para escanear el otro lado.

- Coloque la página siguiente sobre el cristal de escaneado y, después, pulse `[Continuar]` para escanear la página.
- Después de escanear todas las páginas, pulse `[Finalizar]`.

Información relacionada

- Copia

Opciones de copia

>> HL-L3290CDW/DCP-L3551CDW
>> MFC-L3710CW/MFC-L3750CDW/MFC-L3770CDW

HL-L3290CDW/DCP-L3551CDW

Para cambiar las configuraciones de copia, pulse el botón **Options (Opciones)** o **Copy/Scan Options (Opciones Copia/Escáner)**.

Selecciones de menú	Opciones
Ampliar/Reducir	Seleccione un porcentaje de ampliación o reducción para la siguiente copia. • Si selecciona `Pers. (25-400%)`, use el teclado de marcación o pulse ▲ o ▼ para introducir una proporción de ampliación o reducción.
Densidad	Permite aumentar la densidad para oscurecer el texto. Permite reducir la densidad para aclarar el texto.
Ambos lados (Ambas caras) (solo disponible para determinados modelos)	Seleccione esta opción para copiar en ambas caras del papel. **1 cara→2 caras** 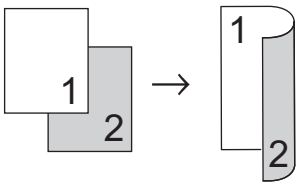 **2 caras→2 caras** 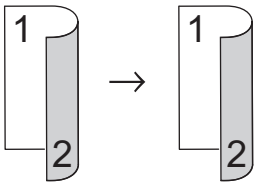
Calidad	Permite seleccionar la resolución de copia adecuada al tipo de documento.
Contraste	Aumente el contraste para que una imagen sea más nítida. Disminuya el contraste para que una imagen sea más tenue.
Apilar/Ordenar	Seleccione esta opción para apilar u ordenar varias copias. **Apilar** 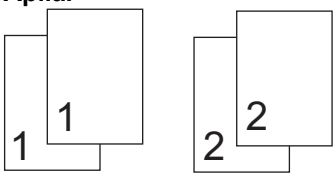 **Ordenar** 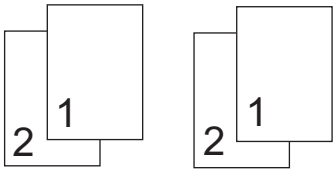

Selecciones de menú	Opciones
Formato pág.	Haga N en 1 copia. **4 en 1** 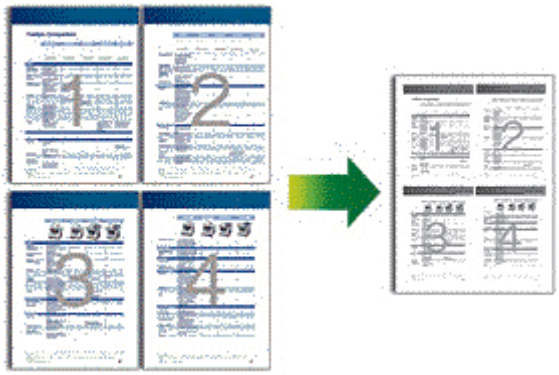
Auto alinear	Permite configurar el equipo para que corrija automáticamente las copias torcidas.
Ajuste color	Cambie la configuración predeterminada de la saturación de color.
Elim col. fondo	Seleccione para eliminar el color de fondo del documento al copiar.

MFC-L3710CW/MFC-L3750CDW/MFC-L3770CDW

Para cambiar la configuración de Copia, pulse [Opciones].

Selecciones de menú	Opciones	
Ampliar/Reducir	100%	-
	Ampliar	Permite seleccionar el porcentaje de ampliación para la siguiente copia.
	Reducir	Permite seleccionar un porcentaje de reducción para la siguiente copia.
	Pers. (25-400%)	Permite introducir un porcentaje de ampliación o reducción.
Densidad	Permite aumentar la densidad para oscurecer el texto. Permite reducir la densidad para aclarar el texto.	
Uso bandeja	Permite seleccionar una bandeja de papel para la siguiente copia.	
Copia de 2 caras (Copia dúplex)	Seleccione esta opción para copiar en ambas caras del papel. **1 cara→2 caras** 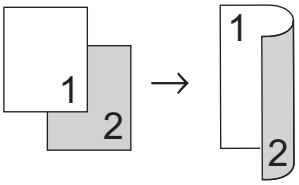 **2 caras→2 caras** 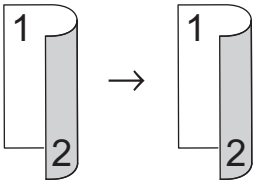 Las opciones disponibles variarán en función de su modelo.	
Diseño página de 2 caras (disponible para determinados ajustes)	Seleccione la encuadernación de borde largo o de borde corto.	

Selecciones de menú	Opciones
Calidad	Permite seleccionar la resolución de copia adecuada al tipo de documento.
Contraste	Aumente el contraste para que una imagen sea más nítida. Disminuya el contraste para que una imagen sea más tenue.
Apilar/Ordenar	Seleccione esta opción para apilar u ordenar varias copias. **Apilar** 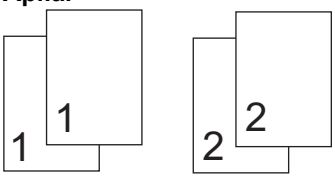 **Ordenar** 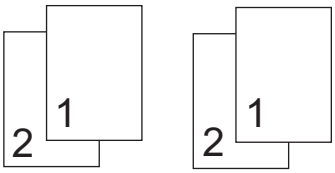
Formato pág.	Haga N en 1 copia. **4 en 1** 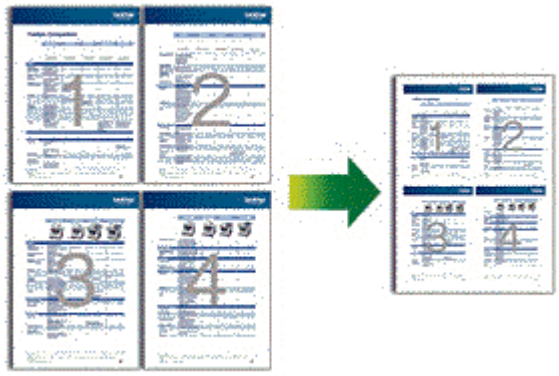
Auto alinear	Permite configurar el equipo para que corrija automáticamente las copias torcidas.
Ajuste color	Cambie la configuración predeterminada de la saturación de color.
Eliminar color de fondo (Eliminar el color de fondo)	Seleccione para eliminar el color de fondo del documento al copiar.

Información relacionada

- Copia

Cómo enviar faxes

- Enviar un fax
- Recibir un fax
- Operaciones de voz y números de fax
- Servicios telefónicos y dispositivos externos
- Informes de fax
- PC-FAX

Enviar un fax

- Enviar un fax
- Enviar un fax de 2 caras desde la unidad ADF
- Enviar un fax manualmente
- Enviar un fax al final de una conversación
- Enviar el mismo fax a más de un destinatario (multienvío)
- Enviar un fax en tiempo real
- Enviar un fax a una hora específica (fax retrasado)
- Agregue una página de cubierta para su fax
- Cancelar un fax en curso
- Consultar y cancelar un fax pendiente
- Opciones de fax

Enviar un fax

Modelos relacionados: MFC-L3710CW/MFC-L3750CDW/MFC-L3770CDW

1. Realice una de las siguientes acciones:
   - Coloque el documento *cara arriba* en la unidad ADF.
     (Si va a enviar por fax varias páginas, recomendamos usar la unidad ADF.)

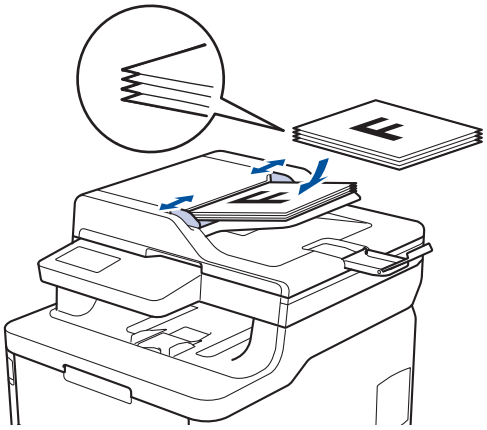

   - Coloque el documento *cara abajo* en el cristal de escaneado.

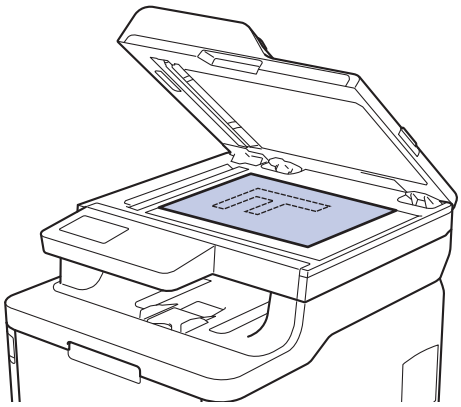

2. Pulse [Fax].
3. Introduzca el número de fax.
   - **Mediante el teclado de marcación**
     Pulse los dígitos para introducir el número de fax.

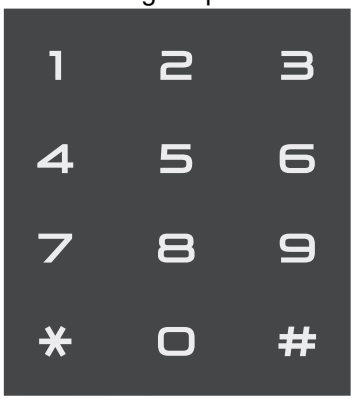

   - **Con la libreta de direcciones**
     Pulse [Libreta de dir. (Libreta direcciones)] y, después, realice una de las siguientes acciones:

- Deslice el dedo hacia arriba o hacia abajo, o bien pulse ▲ o ▼ para mostrar el número deseado y, a continuación, púlselo.
- Pulse [Buscar] y, a continuación, introduzca el nombre y pulse [OK]. Pulse el nombre que desea marcar.

Cuando finalice, pulse [Aplicar].

- **Con el historial de llamadas**

  Pulse [Historial de llamadas (Historial llam.)] y, a continuación, pulse la opción [Llam. saliente].

  Deslice el dedo hacia arriba o hacia abajo, o bien pulse ▲ o ▼ para mostrar el número de fax deseado y, a continuación, púlselo.

  Para enviar un fax, pulse [Aplicar].

4. Pulse [Inicio de fax].

   El equipo escanea y envía el documento.

   Si colocó el documento sobre el cristal de escaneado, siga las instrucciones de la tabla.

Opción	Descripción
Sí	Para escanear la página siguiente, pulse la opción Sí y luego coloque la página siguiente sobre el cristal de escaneado. Pulse OK para escanear la página.
No	Después de escanear la última página, pulse la opción No. El equipo envía el documento.

Para detener el fax, presione y luego presione .

Información relacionada

- Enviar un fax

Enviar un fax de 2 caras desde la unidad ADF

Modelos relacionados: MFC-L3770CDW

Debe seleccionar el escaneado a 2 caras antes de enviar un fax de 2 caras. Seleccione el borde largo o el borde corto en función del formato del documento.

1. Cargue el documento.
2. Pulse [Fax] > [Opciones] > [Fax de 2 caras].
3. Realice uno de los siguientes pasos:
   - Si el documento está volteado en el borde largo, pulse la opción [Escan. de 2 caras: Borde lar. (Escaneo 2 caras: Borde largo)].
   - Si el documento está volteado en el borde corto, pulse la opción [Escan. de 2 caras: borde cor. (Escaneo 2 caras: Borde corto)].
4. Pulse [OK]. (Si aparece el botón [OK]).
5. Introduzca el número de fax.
6. Pulse [Inicio de fax].

Información relacionada

- Enviar un fax

Enviar un fax manualmente

Modelos relacionados: MFC-L3710CW/MFC-L3750CDW/MFC-L3770CDW

La transmisión manual de faxes le permite oír los tonos de marcación, timbre y recepción de fax mientras envía un fax.

1. Cargue el documento.
2. Pulse [Fax].
3. Pulse [Conectar (Tecla tel.)] y escuche hasta oír tono de marcación.
4. Marque el número de fax al cual desea llamar.
5. Cuando escuche el tono de fax, pulse [Inicio de fax].
   - Si está utilizando el cristal de escaneado, pulse [Enviar].

Información relacionada

- Enviar un fax

Enviar un fax al final de una conversación

Modelos relacionados: MFC-L3710CW/MFC-L3750CDW/MFC-L3770CDW

Al final de una conversación, puede enviarle un fax a la otra parte antes de que ambos cuelguen.

1. Pida al otro interlocutor que espere a oír los tonos de fax (pitidos) y, a continuación, que pulse la tecla Inicio antes de colgar.
2. Cargue el documento.
3. Pulse `[Inicio de fax]`.
   - Si está utilizando el cristal de escaneado, pulse `[Enviar]`.
4. Vuelva a colocar el auricular del teléfono externo.

Información relacionada

- Enviar un fax

Enviar el mismo fax a más de un destinatario (multienvío)

Modelos relacionados: MFC-L3710CW/MFC-L3750CDW/MFC-L3770CDW

Use la función de multienvío para enviar el mismo fax a múltiples números de fax al mismo tiempo.

- El mismo multienvío puede incluir grupos, números de la libreta de direcciones y hasta 50 números marcados manualmente.
- Los números de la libreta de direcciones deben almacenarse primero en la memoria del equipo para que puedan utilizarse en un multienvío.
- Los números de grupo también deben almacenarse primero en la memoria del equipo para que puedan utilizarse en un multienvío. Los números de grupos comprenden varios números guardados en la libreta de direcciones para facilitar la marcación.

Si no usó ninguno de los números de la libreta de direcciones para grupos, puede hacer multienvío de faxes a un máximo de 250 números diferentes.

1. Cargue el documento.
2. Pulse [Fax] > [Opciones] > [Multidifusión (Multienvío)].
3. Pulse [Añadir nro. (Añadir número)].

   Puede añadir números al multienvío de las siguientes maneras:
   - Pulse [Añadir nro. (Añadir número)] e introduzca un número con la pantalla LCD.

     Pulse [OK].
   - Pulse [Añadir de la libreta de dir. (Añadir desde libreta direcc.)]. Deslice el dedo hacia arriba o hacia abajo, o bien pulse ▲ o ▼ para mostrar el número que desee añadir al multienvío. Seleccione las casillas de verificación del multienvío. Una vez que haya seleccionado todos los números que desee, pulse [OK].
   - Pulse [Buscar en libreta de dir. (Buscar en la libreta de direcciones)]. Presione el nombre y pulse [OK]. Pulse el nombre y, a continuación, pulse el número que desea añadir.
4. Cuando finalice, pulse [OK].
5. Pulse [Inicio de fax]. Una vez finalizado el multienvío, el equipo imprimirá un informe de multienvío para comunicarle los resultados.

- La memoria disponible del equipo dependerá de los tipos de trabajos que se encuentran en la memoria y de los números utilizados para el multienvío. Si realiza un multienvío al máximo de números posibles, no podrá utilizar el acceso doble ni el fax diferido.
- Si aparece el mensaje [Sin memoria], pulse o [Salir] para detener la tarea. Si se ha escaneado más de una página, pulse [Enviar ahora] para enviar la porción que está en la memoria del equipo.

Información relacionada

- Enviar un fax
  - Cancelar un multienvío en curso

Cancelar un multienvío en curso

Modelos relacionados: MFC-L3710CW/MFC-L3750CDW/MFC-L3770CDW

Durante un multienvío, se puede cancelar el fax que se está enviando actualmente o toda la tarea de multienvío.

1. Pulse .
2. Pulse .
3. Realice uno de los siguientes pasos:
   - Para cancelar todo el multienvío, pulse `[Multidifusión completa (Emisión completa)]`.
   - Para cancelar el trabajo actual, pulse el nombre o el número marcado en la pantalla LCD.
   - Para salir sin cancelar, pulse .

Información relacionada

- Enviar el mismo fax a más de un destinatario (multienvío)

Enviar un fax en tiempo real

Modelos relacionados: MFC-L3710CW/MFC-L3750CDW/MFC-L3770CDW

Al enviar un fax, el equipo escanea el documento en la memoria antes de enviarlo. En cuanto la línea telefónica esté libre, el equipo comenzará a marcar y a realizar el envío. Si desea enviar un documento importante inmediatamente sin esperar a que el equipo recupere el escaneado de la memoria, active [Trans. tiempo real (Trans.t.real)].

- Si la memoria está llena y va a enviar un fax desde la unidad ADF, el equipo enviará el documento en tiempo real (incluso si [Trans. tiempo real (Trans.t.real)] está establecido en [No]). Si la memoria está llena, los faxes del cristal de escaneado no se pueden enviar hasta que elimine algo de la memoria.
- En transmisión en tiempo real, la función remarcación automática no funciona cuando utiliza el cristal de escaneado.
- Si [Trans. tiempo real (Trans.t.real)] está activado, la opción de escanear documentos de doble cara no estará disponible.

1. Cargue el documento.
2. Pulse [Fax] > [Opciones] > [Trans. tiempo real (Trans.t.real)].
3. Pulse [Sí] o [No].
4. Pulse [OK]. (Si aparece el botón [OK]).
5. Introduzca el número de fax.
6. Pulse [Inicio de fax].

Información relacionada

- Enviar un fax

Enviar un fax a una hora específica (fax retrasado)

Modelos relacionados: MFC-L3710CW/MFC-L3750CDW/MFC-L3770CDW

Puede almacenar hasta 50 faxes en la memoria del equipo para enviarlos dentro de las veinticuatro horas siguientes.

1. Cargue el documento.
2. Pulse [Fax] > [Opciones] > [Fax diferido] > [Fax diferido].
3. Pulse [Sí].
4. Pulse [Poner hora].
5. Para introducir la hora a la que desea que se envíe el fax, realice una de las siguientes acciones:
   - Si define [Reloj 12 h] en la configuración [Tipo de reloj], introduzca la hora en formato de 12 horas.

     Pulse el botón AM PM para seleccionar [AM] o [PM], y luego pulse [OK].
   - Si define [Reloj 24 h] en la configuración [Tipo de reloj], introduzca la hora en formato de 24 horas y luego pulse [OK].

     (Por ejemplo, ingrese 19:45 para 7:45 PM.)
6. Pulse [OK].
7. Introduzca el número de fax.
8. Pulse [Inicio de fax].
9. Pulse .

Información relacionada

- Enviar un fax

Agregue una página de cubierta para su fax

Modelos relacionados: MFC-L3710CW/MFC-L3750CDW/MFC-L3770CDW

Puede agregar una página de cubierta al próximo fax o a cada fax saliente.

- Esta función no funcionará a menos que haya programado su ID de estación.
- Su página de cubierta incluye su identificación de estación, un comentario y el nombre almacenado en la libreta de direcciones.

1. Cargue el documento.
2. Pulse [Fax] > [Opciones] > [Config. de portada] > [Config. de portada].
3. Pulse [Sí].
4. Pulse [Pág Intr Mens (comen. portada)].
5. Deslice el dedo hacia arriba o hacia abajo, o bien pulse ▲ o ▼ para elegir el comentario que desee usar y, a continuación, pulse el comentario.

   Pulse .
6. Pulse [OK]. (Si aparece el botón [OK]).
7. Introduzca el número de fax.
8. Pulse [Inicio de fax].

Se agregó la página de cubierta al próximo fax. Si desea agregar la página de cubierta a cada fax saliente, configure los ajustes como predeterminados nuevos.

Información relacionada

- Enviar un fax
  - Cree un mensaje de la portada

Cree un mensaje de la portada

Modelos relacionados: MFC-L3710CW/MFC-L3750CDW/MFC-L3770CDW

Puede crear uno o dos mensajes de la portada para agregar en los faxes salientes.

1. Pulse [Ajustes] > [Todos los ajust (Todos ajustes)] > [Fax] > [Conf. envío] > [Pág Intr Mens (comen. portada)].
2. Pulse [5] o [6] para almacenar su propio mensaje.
3. Introduzca el mensaje de la página de cubierta mediante la pantalla LCD. Pulse [OK].

   Pulse A 1 @ para seleccionar números, letras o caracteres especiales.
4. Pulse .

Información relacionada

- Agregue una página de cubierta para su fax

Cancelar un fax en curso

Modelos relacionados: MFC-L3710CW/MFC-L3750CDW/MFC-L3770CDW

1. Pulse .
2. Pulse mientras el equipo está marcando o enviando un fax.

   En la pantalla LCD aparecerá `[¿Cancelar trabajo?]`.
3. Pulse la opción de la tabla para cancelar o para continuar la tarea de fax en curso.

Opción	Descripción
`Sí`	El equipo cancela el envío de la tarea de fax.
`No`	El equipo sale del proceso sin cancelar la tarea de fax.

Información relacionada

- Enviar un fax

Consultar y cancelar un fax pendiente

Modelos relacionados: MFC-L3710CW/MFC-L3750CDW/MFC-L3770CDW

Puede cancelar una tarea de fax antes de enviarlo, al cancelar la tarea de fax mientras se almacena y se guarda en la memoria.

1. Pulse [Ajustes] > [Todos los ajust (Todos ajustes)] > [Fax] > [Trab restantes].
2. Deslice el dedo hacia arriba o hacia abajo, o bien pulse ▲ o ▼ para desplazarse por las tareas en espera y pulse la tarea que desee cancelar.
3. Pulse [Cancelar].
4. Pulse [Sí] para confirmar o pulse [No] para salir sin cancelar.
5. Cuando haya finalizado de cancelar tareas, pulse .

Información relacionada

- Enviar un fax

Opciones de fax

Modelos relacionados: MFC-L3710CW/MFC-L3750CDW/MFC-L3770CDW

Para cambiar las configuraciones de envío de faxes, pulse el botón [Opciones].

Opción	Descripción
Resolución fax	Permite configurar la resolución de los faxes salientes. La calidad del fax suele mejorarse cambiando la resolución del fax.
Contraste	Permite ajustar el contraste. Si el documento es demasiado claro o demasiado oscuro, puede mejorar la calidad del fax cambiando el contraste.
Fax de 2 caras (Para modelos con escaneo a 2 caras automático)	Fije el formato de escaneado a dos caras.
Tam. área escan. (Tmñ área escan.)	Permite ajustar el área de escaneado del cristal de escaneado al tamaño del documento.
Multidifusión (Multienvío)	Permite enviar el mismo mensaje de fax a más de un número de fax a la vez.
Fax diferido	Permite ajustar la hora del día a la que se enviarán los faxes diferidos.
Trans. tiempo real (Trans.t.real)	Permite enviar un fax inmediatamente sin esperar a que el equipo recupere el escaneado de la memoria.
Config. de portada	Configure el equipo para que envíe automáticamente una carátula preprogramada.
Modo satélite	Active esta opción si tiene problemas para enviar faxes al extranjero.
Nueva config. predeterminada (Ajus.Nuev.Predet)	Permite establecer la configuración actual como la predeterminada.
Rest. predet. (Rest.predeter.)	Permite restaurar toda la configuración a los valores de fábrica.

Puede guardar las configuraciones actuales pulsando [Guardar como acceso directo].

Información relacionada

- Enviar un fax

Recibir un fax

- Configuración del modo de recepción
- Opciones de recepción en memoria
- Recuperación de fax remota

Configuración del modo de recepción

- Descripción general de los modos de recepción
- Seleccione el modo de recepción correcto
- Establecer el número de timbres antes de que el equipo responda (retraso de timbre)
- Definir el tiempo de timbre F/T (seudo/doble timbre)
- Configurar la recepción fácil
- Reducir el tamaño de página de un fax entrante de gran tamaño
- Ajustar la impresión a 2 caras para faxes recibidos
- Establecer la marca de recepción de fax
- Recibir un fax al final de una conversación telefónica

Descripción general de los modos de recepción

Modelos relacionados: MFC-L3710CW/MFC-L3750CDW/MFC-L3770CDW

Algunos modos de recepción contestan automáticamente (modo solo fax y modo Fax/Tel). Es posible que desee cambiar el retraso del timbre antes de utilizar estos modos.

Modo solo fax

([Solo fax] en el menú del equipo)

El modo Solo fax contesta automáticamente todas las llamadas como un fax.

Modo Fax/Tel

([Fax/Tel. (Fax/Tel)] en el menú del equipo)

El modo Fax/Tel lo ayuda a administrar las llamadas entrantes al reconocer si son llamadas de fax o de voz y al manejarlas de una de las siguientes maneras:

- Los faxes se recibirán automáticamente.
- Las llamadas de voz activarán el timbre F/T para indicar que conteste el teléfono. El timbre F/T es un semitimbre/doble timbre rápido emitido por el equipo.

Modo manual

([Manual] en el menú del equipo)

El modo Manual desactiva todas las operaciones de contestador automático, excepto si está usando la función de recepción con timbre distintivo.

Para recibir un fax en modo manual, levante el auricular del teléfono externo conectado al equipo o pulse el botón que se indica en la tabla.

Modelos aplicables	Manera alternativa para levantar el auricular
MFC-L3710CW/MFC-L3750CDW/MFC-L3770CDW	Fax y, a continuación Conectar (Tecla tel.)

Cuando oiga los tonos de fax (pitidos cortos repetidos), pulse los botones indicados en la tabla para recibir el fax. Utilice la función de Recepción fácil para recibir faxes cuando haya levantado un auricular en la misma línea que la que usa el equipo.

Modelos aplicables	Para recibir el fax
Modelos con pantalla LCD táctil	> Inicio de fax > Recibir

Modo de TAD externo

([Contestador ext.] en el menú del equipo)

El modo de TAD externo permite que un contestador externo administre sus llamadas entrantes.

Las llamadas entrantes se gestionarán de las siguientes maneras:

- Los faxes se recibirán automáticamente.
- Las personas que hagan una llamada de voz podrán grabar un mensaje en el TAD externo.

Información relacionada

- Configuración del modo de recepción

Seleccione el modo de recepción correcto

Modelos relacionados: MFC-L3710CW/MFC-L3750CDW/MFC-L3770CDW

El modo de recepción correcto se determina mediante dispositivos externos y servicios de suscripción telefónica (Servicio de voz, Timbre distintivo, etc.) que utilizará en la misma línea que el equipo Brother.

¿Usará un número de timbre distintivo para recibir faxes?(Para EE. UU.)

Brother utiliza el término “timbre distintivo”, pero las distintas compañías telefónicas pueden tener otros nombres para este servicio, como timbre personalizado, tono personalizado, timbre para adolescentes, identificación de timbre, identificación de llamada, datos de identificación de llamada, timbre inteligente, SimpleBiz Fax y número de teléfono alternativo.

¿Usará correo de voz en la misma línea telefónica que el equipo Brother?

Si tiene correo de voz en la misma línea telefónica que el equipo Brother, es muy probable que este servicio y el equipo Brother entren en conflicto al recibir llamadas entrantes.

¿Usará un contestador telefónico en la misma línea telefónica que el equipo Brother?

Su contestador automático (TAD) externo contestará todas las llamadas automáticamente. Los mensajes de voz se almacenan en el TAD externo y los mensajes de fax se imprimen. Seleccione `[Contestador ext.]` como modo de recepción.

¿Usará el equipo Brother en una línea de fax dedicada?

El equipo contestará automáticamente todas las llamadas como faxes. Seleccione `[Solo fax]` como modo de recepción.

¿Usará el equipo Brother en la misma línea que el teléfono?

- **¿Quiere recibir llamadas de voz y faxes automáticamente?**

  El modo Fax/Tel se utiliza cuando el equipo Brother y el teléfono comparten la misma línea. Seleccione `[Fax/Tel. (Fax/Tel)]` como modo de recepción.

  Nota importante: No se pueden recibir mensajes de voz en un servicio de voz o un contestador automático si se selecciona el modo Fax/Tel.

- **¿Tiene previsto recibir muy pocos faxes?**

  Seleccione `[Manual]` como modo de recepción. En este caso, usted controla la línea telefónica y debe contestar todas las llamadas personalmente.

1. Pulse `[Ajustes]` > `[Todos los ajust (Todos ajustes)]` > `[Fax]` > `[Conf.recepción]` > `[Modo recepción]`.

- Si no puede cambiar la opción `[Modo recepción]`, asegúrese de que la función de timbre distintivo esté ajustada en `[No]`.

2. Pulse `[Solo fax]`, `[Fax/Tel. (Fax/Tel)]`, `[Contestador ext.]` o `[Manual]`.
3. Pulse .

Información relacionada

- Configuración del modo de recepción

Información adicional:

- Problemas de teléfono o de fax

Establecer el número de timbres antes de que el equipo responda (retraso de timbre)

Modelos relacionados: MFC-L3710CW/MFC-L3750CDW/MFC-L3770CDW

Cuando alguien llama a su equipo, oirá el sonido normal del teléfono. El número de timbres se establece mediante la opción retraso de timbre.

- El ajuste del retardo del timbre define el número de veces que el equipo suena antes de contestar en el modo solo fax y en el modo Fax/Tel.
- Si tiene teléfonos externos o una extensión telefónica en la misma línea que el equipo, mantenga el ajuste de Retraso de timbre en 4.

1. Pulse [Ajustes] > [Todos los ajust (Todos ajustes)] > [Fax] > [Conf.recepción] > [Núm. timbres].
2. Pulse el número de llamadas que desee.

Si selecciona [0], el equipo contestará de inmediato y la línea no sonará en absoluto (solo disponible para algunos países).

3. Pulse .

Información relacionada

- Configuración del modo de recepción

Información adicional:

- Problemas de teléfono o de fax

Definir el tiempo de timbre F/T (seudo/doble timbre)

Modelos relacionados: MFC-L3710CW/MFC-L3750CDW/MFC-L3770CDW

Cuando ajusta el modo de recepción en Fax/Tel, si la llamada es un fax, su equipo lo recibirá automáticamente. Sin embargo, si se trata de una llamada de voz, el equipo emitirá el timbre F/T (semitimbre/doble timbre) para la hora definida en la opción del tiempo de timbre F/T. Cuando escuche el timbre F/T, significa que una llamada de voz está en línea.

- La función de timbre F/T funciona cuando se establece el modo Fax/Tel como modo de recepción.

Debido a que el timbre F/T proviene del equipo, los teléfonos externos y la extensión telefónica no sonarán; sin embargo, puede responder la llamada en cualquier teléfono.

1. Pulse [Ajustes] > [Todos los ajust (Todos ajustes)] > [Fax] > [Conf.recepción] > [Dur. timbre F/T (Dur.timbre F/T)].
2. Pulse el periodo de tiempo que desea que el equipo suene para avisarle que tiene una llamada de voz.
3. Pulse .

Incluso si la persona que llama cuelga mientras está sonando el semitimbre/doble timbre, el equipo continuará sonando el número de veces establecido.

Información relacionada

- Configuración del modo de recepción

Configurar la recepción fácil

Modelos relacionados: MFC-L3710CW/MFC-L3750CDW/MFC-L3770CDW

Si Recepción sencilla está activado: el equipo puede recibir un fax automáticamente, incluso si responde la llamada. Cuando vea [Recibiendo] en la pantalla LCD o escuche un clic en la línea telefónica por el auricular que está utilizando, simplemente sustituya el auricular. El equipo hará el resto.

Si Recepción sencilla está desactivado: si está en el equipo y para responder una llamada de fax primero levanta el auricular externo, pulse los botones en la siguiente tabla para recibir el fax. Si respondió en una extensión telefónica, pulse ***51**.

Modelos aplicables	Para recibir el fax
MFC-L3710CW/MFC-L3750CDW/MFC-L3770CDW	> Inicio de fax > Recibir

- Si la función está definida en [Sí], pero el equipo no conecta una llamada de fax cuando levanta un auricular de teléfono externo o una extensión telefónica, pulse el código de recepción de fax ***51**.
- Si envía faxes desde una computadora en la misma línea telefónica y el equipo los intercepta, defina Recepción sencilla en [No].

1. Pulse [Ajustes] > [Todos los ajust (Todos ajustes)] > [Fax] > [Conf.recepción] > [Recep. fácil (Detección fax)].
2. Pulse [Sí] o [No].
3. Pulse .

Información relacionada

- Configuración del modo de recepción

Reducir el tamaño de página de un fax entrante de gran tamaño

Modelos relacionados: MFC-L3710CW/MFC-L3750CDW/MFC-L3770CDW

Si habilita la función de reducción automática, el equipo reduce cada página del fax entrante para adecuarla a su papel. El equipo calcula la proporción de reducción utilizando el tamaño de página del fax y su configuración de Tamaño de papel.

1. Pulse [Ajustes] > [Todos los ajust (Todos ajustes)] > [Fax] > [Conf.recepción] > [Reducción auto].
2. Pulse [Sí] o [No].
3. Pulse .

Información relacionada

- Configuración del modo de recepción

Ajustar la impresión a 2 caras para faxes recibidos

Modelos relacionados: MFC-L3750CDW/MFC-L3770CDW

El equipo imprime faxes recibidos en ambas caras del papel cuando [Ambos lados (Ambas caras)] está definido en [Sí].

- Use Carta, Legal, Folio (8,5 pulg. × 13 pulg.) o tamaño de papel Legal de México para esta función [16 a 28 lb (60 a 105 g/m^2)].
- Cuando la función de impresión a 2 caras está activada, los faxes entrantes se reducen automáticamente para ajustarlos al papel de la bandeja.

1. Pulse [Ajustes] > [Todos los ajust (Todos ajustes)] > [Fax] > [Conf.recepción] > [Ambos lados (Ambas caras)].
2. Pulse [Sí] o [No].
3. Pulse .

Información relacionada

- Configuración del modo de recepción

Establecer la marca de recepción de fax

Modelos relacionados: MFC-L3710CW/MFC-L3750CDW/MFC-L3770CDW

Puede definir el equipo para imprimir la fecha y hora de recepción en el extremo central superior de cada página de fax recibida.

- Asegúrese de haber definido la fecha y hora actual en el equipo.

1. Pulse [Ajustes] > [Todos los ajust (Todos ajustes)] > [Fax] > [Conf.recepción] > [Sello recep. fax (Sello recepción fax)].
2. Pulse [Sí] o [No].
3. Pulse .

Información relacionada

- Configuración del modo de recepción

Recibir un fax al final de una conversación telefónica

Modelos relacionados: MFC-L3710CW/MFC-L3750CDW/MFC-L3770CDW

Si está hablando por teléfono conectado a su equipo Brother y la otra parte también está hablando en un teléfono conectado a su equipo de fax, al final de la conversación, la otra parte puede enviarle un fax antes de que ambos cuelguen.

La unidad ADF del equipo debe estar vacía.

1. Pida a la otra parte que inserte el documento en su equipo y que pulse el botón Inicio o Enviar.
2. Cuando escuche los tonos CNG (pitidos repetidos lentamente), pulse `[Inicio de fax]`.

Si el equipo tiene activada la función de remarcación automática, espere hasta que haya acabado y vuelva a intentarlo.

3. Pulse `[Recibir]` para recibir un fax.
4. Vuelva a colocar el auricular externo.

Información relacionada

- Configuración del modo de recepción

Opciones de recepción en memoria

Modelos relacionados: MFC-L3710CW/MFC-L3750CDW/MFC-L3770CDW

Utilice las opciones de memoria de recepción para dirigir los faxes entrantes mientras está lejos del equipo. Solo puede utilizar las funciones de recepción en memoria de una en una.

La recepción en memoria puede configurarse en:

- Reenvío de faxes
- Almacenamiento de faxes
- Recepción PC-Fax
- Enviar a la nube

  El equipo reenvía los faxes recibidos a servicios en línea.
- Desactivado

- Reenviar faxes entrantes a otro equipo
- Almacenar faxes entrantes en la memoria del equipo
- Cambiar opciones de memoria de recepción
- Apagar memoria de recepción
- Imprimir un fax almacenado en la memoria del equipo
- Usar la recepción de PC-Fax para transferir faxes recibidos a su computadora (solo Windows)

Reenviar faxes entrantes a otro equipo

Modelos relacionados: MFC-L3710CW/MFC-L3750CDW/MFC-L3770CDW

Utilice la función Reenvío fax para reenviar los faxes entrantes a otro equipo automáticamente.

1. Pulse [Ajustes] > [Todos los ajust (Todos ajustes)] > [Fax] > [Conf.recepción] > [Recep. memoria].
2. Pulse [Reenviar fax (Reenvío fax)].
3. Realice uno de los siguientes pasos:
   - Pulse [Manual] para introducir el número de reenvío de faxes (hasta 20 dígitos) con la pantalla LCD.

     Pulse [OK].
   - Pulse [Lib. de dir. (Libreta dir.)].

     Deslice el dedo hacia arriba o hacia abajo, o bien pulse ▲ o ▼ para desplazarse hasta encontrar el número de fax o dirección de correo electrónico al cual desea reenviar los faxes.

     Pulse el número de fax o la dirección de correo electrónico que desee.

- Pulse [Impr. faxes: Sí] o [Impr. faxes: No]. Si selecciona [Impr. faxes: Sí], el equipo también imprimirá una copia de los faxes recibidos en su equipo.

4. Pulse .

Información relacionada

- Opciones de recepción en memoria

Almacenar faxes entrantes en la memoria del equipo

Modelos relacionados: MFC-L3710CW/MFC-L3750CDW/MFC-L3770CDW

Utilice la función Almacenado fax para almacenar los faxes entrantes en la memoria del equipo. Recupere los mensajes de fax almacenados desde un equipo de fax cuando está en otra ubicación mediante los comandos de recuperación remota. Su equipo imprimirá una copia de seguridad de cada fax almacenado.

1. Pulse [Ajustes] > [Todos los ajust (Todos ajustes)] > [Fax] > [Conf.recepción] > [Recep. memoria].
2. Deslice el dedo hacia arriba o hacia abajo, o bien pulse ▲ o ▼ para mostrar la opción [Almacenado fax] y, a continuación, pulse [Almacenado fax].

Pulse [Impr. faxes: Sí] o [Impr. faxes: No]. Si selecciona [Impr. faxes: Sí], el equipo también imprimirá una copia de los faxes recibidos en su equipo.

3. Pulse .

Información relacionada

- Opciones de recepción en memoria

Cambiar opciones de memoria de recepción

Modelos relacionados: MFC-L3710CW/MFC-L3750CDW/MFC-L3770CDW

Si los faxes recibidos están en la memoria del equipo al cambiar las operaciones de fax remoto, en la pantalla LCD se mostrará una de las siguientes preguntas:

Si los faxes recibidos se han impreso automáticamente, en la pantalla LCD aparece [¿Borrar todos los faxes? (¿Borrar todos los documentos?)]

- Realice una de las siguientes acciones:
  - Si pulsa [Sí], los faxes que haya en la memoria se borrarán antes de los cambios de configuración.
  - Si pulsa [No], los faxes que haya en la memoria no se borrarán y la configuración no se cambiará.

Si hay faxes sin imprimir en la memoria del equipo, en la pantalla LCD aparece [¿Imprimir todos los faxes?]

- Realice una de las siguientes acciones:
  - Si pulsa [Sí], los faxes que haya en la memoria se imprimirán antes de los cambios de configuración.
  - Si pulsa [No], los faxes que haya en la memoria no se imprimirán y la configuración no se cambiará.

Si quedan faxes recibidos en la memoria del equipo cuando se cambia a [Recibir PC Fax] desde otra opción ([Reenviar fax (Reenvío fax)] o [Almacenado fax]).

- Pulse [<USB>] o el nombre de la computadora si está en una red y, a continuación, pulse [OK]. Se le preguntará si desea activar la impresión de seguridad.

  En la pantalla LCD se muestra:

  [Enviar Fax a PC?]

  - Si pulsa [Sí], los faxes que haya en la memoria se enviarán a su computadora antes de los cambios de configuración.
  - Si pulsa [No], los faxes que haya en la memoria no se borrarán y la configuración no se cambiará.

Información relacionada

- Opciones de recepción en memoria

Apagar memoria de recepción

Modelos relacionados: MFC-L3710CW/MFC-L3750CDW/MFC-L3770CDW

Apague la memoria de recepción si no desea que el equipo guarde o transfiera los faxes entrantes.

1. Pulse [Ajustes] > [Todos los ajust (Todos ajustes)] > [Fax] > [Conf.recepción] > [Recep. memoria].
2. Pulse [No].

La pantalla LCD muestra opciones si aún hay faxes recibidos en la memoria del equipo.

3. Pulse .

Información relacionada

- Opciones de recepción en memoria

Imprimir un fax almacenado en la memoria del equipo

Modelos relacionados: MFC-L3710CW/MFC-L3750CDW/MFC-L3770CDW

Si selecciona [Almacenado fax], aún puede imprimir un fax desde la memoria cuando esté en el equipo.

1. Pulse [Ajustes] > [Todos los ajust (Todos ajustes)] > [Fax] > [Impr. Fax (Imprimir doc.)].
2. Pulse [Sí].

Información relacionada

- Opciones de recepción en memoria

Información adicional:

- Mensajes de error y mantenimiento

Usar la recepción de PC-Fax para transferir faxes recibidos a su computadora (solo Windows)

Modelos relacionados: MFC-L3710CW/MFC-L3750CDW/MFC-L3770CDW

Active la función de recepción PC-Fax, almacene automáticamente los faxes entrantes en la memoria de su equipo, y luego envíelos a su ordenador. Utilice su equipo para ver y almacenar estos faxes.

Para transferir los faxes recibidos a la computadora, debe ejecutar el software de recepción PC-FAX en la computadora.

Incluso si ha apagado su computadora (a la noche o el fin de semana, por ejemplo), su equipo recibirá y almacenará sus faxes en la memoria.

Cuando inicie su computadora y el software de recepción PC-FAX se ejecute, el equipo transfiere los faxes a su computadora automáticamente.

Si usted seleccionó [Impr. faxes: Sí], el equipo también imprimirá el fax.

1. Pulse [Ajustes] > [Todos los ajust (Todos ajustes)] > [Fax] > [Conf.recepción] > [Recibir PC Fax].
2. Pulse [Sí].
3. Pulse [OK] y, a continuación, siga las instrucciones de la pantalla LCD.

- La recepción PC-Fax no está disponible para los sistemas operativos Mac.
- Si recibe un mensaje de error y el equipo no puede imprimir los faxes en la memoria, puede usar esta configuración para transferir los faxes a su computadora.

4. Pulse [<USB>] o el nombre del ordenador que desea que reciba faxes si está en una red y después pulse [OK].
5. Pulse [Impr. faxes: Sí] o [Impr. faxes: No].
6. Pulse .

Información relacionada

- Opciones de recepción en memoria

Recuperación de fax remota

Use la recuperación remota para llamar a su equipo desde cualquier teléfono de marcación por tonos o equipo de fax y usar un código de acceso remoto y comandos remotos para recuperar mensajes de fax.

- Definir un código de acceso remoto
- Utilizar código de acceso remoto
- Comandos de recuperación remota
- Reenviar faxes de manera remota
- Cambiar el número de reenvío de fax

Definir un código de acceso remoto

Modelos relacionados: MFC-L3710CW/MFC-L3750CDW/MFC-L3770CDW

Defina un código de acceso remoto para acceder y controlar el equipo Brother, incluso cuando esté lejos de él.

Antes de poder utilizar el acceso remoto y las funciones de recuperación, debe configurar su propio código. El código predeterminado de fábrica es el código inactivo (---*).

1. Pulse [Ajustes] > [Todos los ajust (Todos ajustes)] > [Fax] > [Acceso remoto].
2. Introduzca un código de tres dígitos con los números [0] a [9], [*] o [#] mediante la pantalla LCD (el "*" predeterminado no se puede cambiar) y, después, pulse [OK].

- NO use el mismo código utilizado para el código de recepción de fax (*51) o para el código de contestación telefónica (#51).
- Para inactivar el código, mantenga presionado para restaurar el ajuste inactivo (---*) y, luego, pulse [OK].

3. Pulse .

Información relacionada

- Recuperación de fax remota

Utilizar código de acceso remoto

Modelos relacionados: MFC-L3710CW/MFC-L3750CDW/MFC-L3770CDW

1. Marque el número de fax desde un teléfono u otro equipo de fax de marcación por tonos.
2. Cuando el equipo conteste, introduzca inmediatamente el código de acceso remoto (tres dígitos seguidos de *).
3. El equipo emite señales si ha recibido mensajes:
   - Un pitido largo: mensajes de fax
   - Ningún pitido: sin mensajes
4. Cuando el equipo emita dos pitidos cortos, introduzca un comando.
   - El equipo colgará si tarda más de 30 segundos en introducir un comando.
   - El equipo pitará tres veces si introduce un comando no válido.
5. Pulse 9 0 para restablecer el equipo cuando haya finalizado.
6. Cuelgue.
   - Es posible que esta función no esté disponible en ciertos países o que su compañía telefónica local no la ofrezca.

Información relacionada

- Recuperación de fax remota

Comandos de recuperación remota

Modelos relacionados: MFC-L3710CW/MFC-L3750CDW/MFC-L3770CDW

Utilice los comandos remotos en esta tabla para acceder a los comandos de fax y a las opciones cuando se encuentre lejos de su equipo Brother. Cuando llame al equipo e introduzca su código de acceso remoto (tres dígitos seguidos de *), el sistema emitirá dos pitidos cortos y usted deberá introducir un comando remoto (columna 1) seguido de una de las opciones (columna 2) disponibles en ese comando.

Comandos remotos	Opciones	Detalles de la operación
95	**Cambie los ajustes Reenvío de faxes o Almacenamiento de faxes**	
	1 DESACTIVADO	Puede seleccionar *Desactivado*después de recuperar o eliminar todos sus mensajes.
	2 Reenvío de faxes	Un pitido largo significa que se acepta el cambio. Si escucha tres pitidos cortos, no puede realizar un cambio porque no se configuró algo (por ejemplo, no se registró un Número de reenvío de faxes). Puede registrar su Número de reenvío de faxes introduciendo 4. Luego de que registra el número, el Reenvío de faxes funcionará.
	4 Número de reenvío de faxes	
	6 Almacenamiento de faxes	
96	**Recuperación de un fax**	
	2 Recuperación de todos los faxes	Introduzca el número de fax de un equipo de fax remoto para recibir los mensajes de fax almacenados.
	3 Elimine los faxes de la memoria	Si escucha un pitido largo, los mensajes de fax se eliminaron de la memoria.
97	**Compruebe el estado de la recepción**	
	1 fax	Compruebe si su equipo recibió faxes. Si es así, escuchará un pitido largo. Si no es así, escuchará tres pitidos cortos.
98	**Cambie el modo de recepción**	
	1 TAD externo	Un pitido largo significa que se aceptó el cambio.
	2 Fax/Tel	
	3 Fax solamente	
90	**Salida**	Pulse **9 0** para detener la recuperación remota. Espere el pitido largo, luego cuelgue.

Información relacionada

- Recuperación de fax remota

Reenviar faxes de manera remota

Modelos relacionados: MFC-L3710CW/MFC-L3750CDW/MFC-L3770CDW

Llame a su equipo Brother desde cualquier teléfono de marcación por tonos o equipo de fax para reenviar faxes entrantes a otro equipo.

Debe activar el almacenamiento de faxes para usar esta función.

1. Marque su número de fax.
2. Cuando el equipo conteste, introduzca el código de acceso remoto (tres dígitos seguidos de *). Si oye un pitido largo, significa que tiene mensajes.
3. Cuando oiga dos pitidos cortos, pulse 9 6 2.
4. Espere hasta escuchar un pitido largo y, a continuación, introduzca el número del equipo de fax remoto al que desea enviar los mensajes de fax seguido de # # (hasta 20 dígitos) mediante el teclado de marcación.

   No puede utilizar * y # como números de marcación. Sin embargo, puede pulsar # si desea crear una pausa.

5. Cuelgue una vez que haya oído el pitido del equipo. El equipo llamará al otro equipo de fax, el cual imprimirá los mensajes de fax a continuación.

Información relacionada

- Recuperación de fax remota

Cambiar el número de reenvío de fax

Modelos relacionados: MFC-L3710CW/MFC-L3750CDW/MFC-L3770CDW

Puede cambiar su número de reenvío de fax desde otro teléfono de marcación por tonos o equipo de fax.

1. Marque su número de fax.
2. Cuando el equipo conteste, introduzca el código de acceso remoto (tres dígitos seguidos de *). Si oye un pitido largo, significa que tiene mensajes.
3. Cuando oiga dos pitidos cortos, pulse 9 5 4.
4. Espere hasta escuchar un pitido largo, introduzca el nuevo número (hasta 20 dígitos) del equipo de fax remoto al que desea reenviar los mensajes de fax mediante el teclado de marcación y, a continuación, introduzca # #.

   Escuchará un pitido largo.

   No puede utilizar * y # como números de marcación. Sin embargo, puede pulsar # si desea crear una pausa.

5. Cuando escuche dos pitidos cortos, presione 9 0 para detener el acceso remoto cuando haya finalizado.
6. Cuelgue una vez que haya oído el pitido del equipo.

Información relacionada

- Recuperación de fax remota

Operaciones de voz y números de fax

- Operaciones de voz
- Almacenar números de fax
- Creación de grupos para multienvío
- Marcar códigos de acceso y números de tarjetas de crédito

Operaciones de voz

- Envío de señales tonales
- Reciba una llamada de voz en el modo de recepción Fax/Tel
- Consideraciones sobre líneas especiales

Envío de señales tonales

Modelos relacionados: MFC-L3710CW/MFC-L3750CDW/MFC-L3770CDW

Si dispone de un servicio de marcación por pulsos, pero necesita enviar señales de tonos (como en operaciones de banca telefónica), siga estos pasos. Si dispone de un servicio de marcación por tonos, no necesita usar esta función para enviar señales de tonos. (Esta función solo está disponible en países de América Latina)

1. Pulse [Fax].
2. Pulse [Conectar (Tecla tel.)].
3. Pulse # en la pantalla LCD del equipo.
   Todos los dígitos que se marquen después de esto enviarán señales de tono.

Cuando haya terminado con la llamada, el equipo volverá al servicio de marcación por pulsos.

Información relacionada

- Operaciones de voz

Reciba una llamada de voz en el modo de recepción Fax/Tel

Modelos relacionados: MFC-L3710CW/MFC-L3750CDW/MFC-L3770CDW

Cuando el equipo está en el modo Fax/Tel, utilizará el timbre F/T (semitimbre/doble timbre) para alertarlo a responder una llamada de voz.

Si usted está en el equipo, levante el auricular del teléfono externo y luego pulse el botón en la siguiente tabla para responder.

Modelos aplicables	Para atender una llamada de voz
MFC-L3710CW/MFC-L3750CDW/MFC-L3770CDW	`Responder`

Si está en una extensión telefónica, levante el auricular durante el timbre F/T y luego pulse #51 entre los semitimbre/doble timbre. Si nadie está en la línea, o si alguien desea enviarle un fax, envíe la llamada de regreso al equipo pulsando *51.

Información relacionada

- Operaciones de voz

Consideraciones sobre líneas especiales

- Líneas telefónicas rotativas
- Sistema telefónico de dos líneas
- Convertir tomas telefónicas
- Instalar su equipo Brother, un TAD externo de dos líneas y teléfono de dos líneas

Líneas telefónicas rotativas

Modelos relacionados: MFC-L3710CW/MFC-L3750CDW/MFC-L3770CDW

Un sistema telefónico rotativo consiste en un grupo de dos o más líneas que se transfieren las llamadas entrantes entre sí, cuando están ocupadas.

Esta función solo está disponible en EE. UU. y Canadá.

Por lo general, las llamadas se pasan o “rotan” a la siguiente línea telefónica disponible, en un orden predefinido.

Su sistema puede admitir un sistema rotativo solo si se trata del último número en la secuencia, de manera que la llamada no puede volver a rotar. No coloque el equipo en ninguna de las otras líneas; cuando estas estén ocupadas y se reciba un segundo fax, la llamada de fax se transferirá a una línea que no tenga un equipo de fax. **Su equipo funcionará mejor con una línea dedicada.**

Información relacionada

- Consideraciones sobre líneas especiales

Sistema telefónico de dos líneas

Modelos relacionados: MFC-L3710CW/MFC-L3750CDW/MFC-L3770CDW

Un sistema telefónico de dos líneas no es más que dos números de teléfono individuales en la misma toma de pared.

Esta función solo está disponible en EE. UU. y Canadá.

Los dos números de teléfono pueden estar en conexiones individuales (RJ11) o unidos en una sola conexión (RJ14). El equipo debe estar enchufado en una conexión RJ11. Las conexiones RJ11 y RJ14 pueden tener el mismo tamaño y aspecto, y ambas pueden contener cuatro cables (negro, rojo, verde y amarillo). Para probar el tipo de conexión, enchufe un teléfono de dos líneas y compruebe si puede acceder a ambas líneas. Si puede acceder, debe separar la línea para el equipo.

Información relacionada

- Consideraciones sobre líneas especiales

Convertir tomas telefónicas

Modelos relacionados: MFC-L3710CW/MFC-L3750CDW/MFC-L3770CDW

Esta función solo está disponible en EE. UU. y Canadá.

Hay tres maneras de convertir una toma a una conexión RJ11. Es posible que sea necesaria la asistencia de la compañía telefónica para poner en práctica las dos primeras maneras. Puede cambiar las tomas de pared de una conexión RJ14 a dos conexiones RJ11. O bien, puede tener una toma de pared RJ11 instalada y puede configurar como esclavo o saltar uno de sus números de teléfono.

La tercera manera es la más fácil: comprar un adaptador triple. Puede enchufar un adaptador triple en una toma de pared RJ14. Este separa los cables en dos conexiones RJ11 independientes (línea 1, línea 2) y una tercera conexión RJ14 (líneas 1 y 2). Si el equipo está en la línea 1, enchufe el equipo en L1 del adaptador triple. Si el equipo está en la línea 2, enchufe el equipo en L2 del adaptador triple.

Adaptador triple

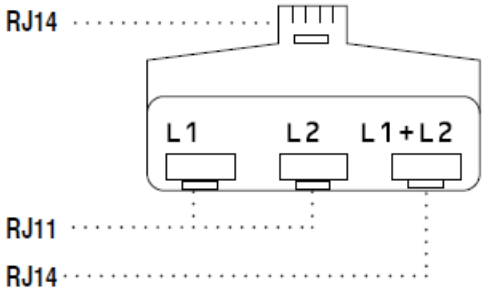

Información relacionada

- Consideraciones sobre líneas especiales

Instalar su equipo Brother, un TAD externo de dos líneas y teléfono de dos líneas

Modelos relacionados: MFC-L3710CW/MFC-L3750CDW/MFC-L3770CDW

Cuando está instalando un contestador automático (TAD) externo de dos líneas y un teléfono de dos líneas, se debe aislar el equipo en una línea tanto en la toma de la pared como en el contestador automático.

- Esta función solo está disponible en EE. UU. y Canadá.
- La conexión más común consiste en unir el equipo a la línea 2, lo cual se explica en los siguientes pasos. La parte posterior del contestador automático de dos líneas debe tener dos conexiones telefónicas: una denominada L1 o L1/L2 y otra denominada L2. Necesitará al menos tres cables de línea telefónica: el cable que viene con el equipo y dos cables para el contestador automático externo de dos líneas. Necesitará un cuarto cable de línea si añade un teléfono de dos líneas.

1. Coloque el TAD de dos líneas y el teléfono de dos líneas cerca del equipo.
2. Enchufe un extremo del cable de línea telefónica del equipo en la conexión L2 del adaptador triple. Enchufe el otro extremo en la conexión LINE del equipo.
3. Enchufe un extremo del primer cable de línea telefónica del contestador automático en la conexión L1 del adaptador triple. Enchufe el otro extremo en la conexión L1 o L1/L2 del contestador automático de dos líneas.
4. Enchufe un extremo del segundo cable de línea telefónica del contestador automático en la conexión L2 del contestador automático de dos líneas. Enchufe el otro extremo en la conexión EXT. del equipo.

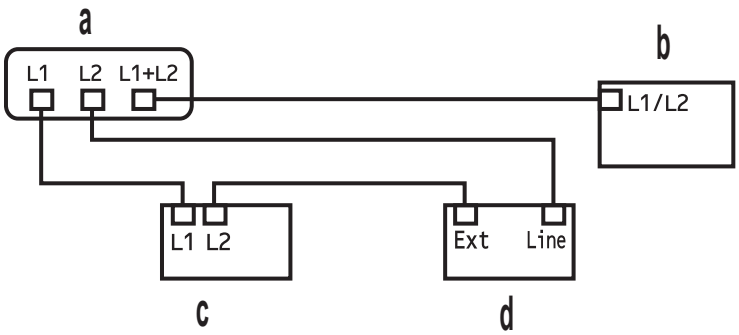

a. Adaptador triple
b. Teléfono de dos líneas
c. TAD externo de dos líneas
d. Equipo

Puede conservar los teléfonos de dos líneas en otras tomas de pared como hasta ahora. Hay varias maneras de añadir un teléfono de dos líneas a la toma de pared del equipo. Puede enchufar el cable de la línea telefónica del teléfono de dos líneas en la conexión L1+L2 del adaptador triple. O bien, puede enchufar el teléfono de dos líneas en la conexión TEL del contestador automático de dos líneas.

Información relacionada

- Consideraciones sobre líneas especiales

Almacenar números de fax

Modelos relacionados: MFC-L3710CW/MFC-L3750CDW/MFC-L3770CDW

- Almacenamiento de números en la libreta de direcciones
- Cambiar o eliminar nombres o números de la libreta de direcciones

Almacenamiento de números en la libreta de direcciones

Modelos relacionados: MFC-L3710CW/MFC-L3750CDW/MFC-L3770CDW

1. Pulse [Fax] > [Libreta de dir. (Libreta direcciones)].
2. Realice los siguientes pasos:
   a. Pulse [Editar].
   b. Pulse [Añadir dir. nueva].
   c. Pulse [Nombre].
   d. Introduzca el nombre (hasta 16 caracteres) utilizando la pantalla LCD y, a continuación, pulse [OK].
   e. Pulse [Dirección].
   f. Introduzca el número de fax o de teléfono con la pantalla LCD (hasta 20 dígitos) y, a continuación, pulse [OK].
   g. Pulse [OK].

   Para guardar otro número de la libreta de direcciones, repita estos pasos.
3. Pulse .

Información relacionada

- Almacenar números de fax
  - Almacenamiento en la libreta de direcciones de números de llamadas salientes

Almacenamiento en la libreta de direcciones de números de llamadas salientes

Modelos relacionados: MFC-L3710CW/MFC-L3750CDW/MFC-L3770CDW

Puede guardar números de la libreta de direcciones del historial de llamadas entrantes.

1. Pulse [Fax] > [Historial de llamadas (Historial llam.)] > [Llam. saliente].
2. Deslice el dedo hacia arriba o hacia abajo, o bien pulse ▲ o ▼ para mostrar el número deseado y, a continuación, púlselo.
3. Pulse [Editar] > [Añadir a libreta de dir. (Añadir a libreta de direcciones)] > [Nombre].

   Para borrar el número, pulse [Editar] > [Eliminar]. Pulse [Sí] para confirmar.

4. Introduzca el nombre con la pantalla LCD (hasta 16 caracteres).
5. Pulse [OK].
6. Pulse [OK] para confirmar el número de fax o de teléfono que desee almacenar.
7. Pulse .

Información relacionada

- Almacenamiento de números en la libreta de direcciones

Cambiar o eliminar nombres o números de la libreta de direcciones

Modelos relacionados: MFC-L3710CW/MFC-L3750CDW/MFC-L3770CDW

1. Pulse [Fax] > [Libreta de dir. (Libreta direcciones)] > [Editar].
2. Realice uno de los siguientes pasos:
   - Pulse [Cambiar] para editar los nombres o los números de fax o de teléfono.

     Deslice el dedo hacia arriba o hacia abajo, o bien pulse ▲ o ▼ para mostrar el número que desea cambiar y, a continuación, púlselo.
     - Para cambiar el nombre, pulse [Nombre]. Introduzca el nuevo nombre (hasta 16 caracteres) con el teclado de la pantalla LCD y, después, pulse [OK].
     - Para cambiar el número de fax o de teléfono, pulse [Dirección]. Introduzca el nuevo número de fax o de teléfono (hasta 20 dígitos) con el teclado de la pantalla LCD y, después, pulse [OK].

     Pulse [OK] para finalizar.

     Cómo introducir texto:

     Para cambiar un carácter, pulse ◀ o ▶ para ubicar el cursor y resaltar el carácter incorrecto; después, pulse .

     Introduzca el nuevo carácter.

   - Para eliminar números, pulse [Eliminar].
     - Para seleccionar los números de fax o de teléfono que desee eliminar, púlselos para que aparezca una marca de verificación roja; después, pulse [OK].
3. Pulse .

Información relacionada

- Almacenar números de fax

Creación de grupos para multienvío

Modelos relacionados: MFC-L3710CW/MFC-L3750CDW/MFC-L3770CDW

Un grupo, que se puede almacenar en la libreta de direcciones, permite enviar el mismo mensaje de fax a varios números de fax.

En primer lugar, debe almacenar cada número de fax en la libreta de direcciones. A continuación, puede incluirlos como números en el grupo. Cada grupo utiliza un número de la libreta de direcciones.

Modelos aplicables	Número máximo de grupos	Números máximos en un grupo grande
MFC-L3710CW/MFC-L3750CDW/ MFC-L3770CDW	20 grupos	199 números

1. Pulse [Fax] > [Libreta de dir. (Libreta direcciones)].
2. Realice los siguientes pasos:
   a. Pulse [Editar] > [Conf. grupos] > [Nombre].
   b. Introduzca el nombre del grupo (hasta 16 caracteres) con la pantalla LCD y, después, pulse [OK].
   c. Pulse [Añadir/Borrar].
   d. Para agregar números de la libreta de direcciones al grupo, pulse los números y aparecerá una marca de verificación roja; después, pulse [OK].
   e. Lea y confirme la lista de nombres y números elegidos que aparece y, después, pulse [OK] para guardar su grupo.

   Para guardar otro grupo para multienvío, repita estos pasos.
3. Pulse .

Información relacionada

- Operaciones de voz y números de fax
  - Cambiar el nombre de un grupo de multienvío
  - Eliminar un grupo de multienvío
  - Agregar o eliminar miembros de un grupo de multienvío

Cambiar el nombre de un grupo de multienvío

Modelos relacionados: MFC-L3710CW/MFC-L3750CDW/MFC-L3770CDW

1. Pulse [Fax] > [Libreta de dir. (Libreta direcciones)] > [Editar] > [Cambiar].
2. Deslice el dedo hacia arriba o hacia abajo, o bien pulse ▲ o ▼ para mostrar el grupo que desee y, a continuación, pulse el nombre del grupo.
3. Pulse [Nombre].
4. Introduzca el nuevo nombre de grupo (hasta 16 caracteres) con el teclado de la pantalla LCD y, después, pulse [OK].

Cómo cambiar el nombre almacenado:

Para cambiar un carácter, pulse ◀ o ▶ para ubicar el cursor y resaltar el carácter incorrecto; después, pulse .

Introduzca el nuevo carácter.

5. Pulse [OK].
6. Pulse .

Información relacionada

- Creación de grupos para multienvío

Eliminar un grupo de multienvío

Modelos relacionados: MFC-L3710CW/MFC-L3750CDW/MFC-L3770CDW

1. Pulse [Fax] > [Libreta de dir. (Libreta direcciones)] > [Editar] > [Eliminar].
2. Deslice el dedo hacia arriba o hacia abajo, o bien pulse ▲ o ▼ para mostrar el grupo que desee y, a continuación, pulse el nombre del grupo.
3. Pulse [OK].
4. Pulse .

Información relacionada

- Creación de grupos para multienvío

Agregar o eliminar miembros de un grupo de multienvío

Modelos relacionados: MFC-L3710CW/MFC-L3750CDW/MFC-L3770CDW

1. Pulse [Fax] > [Libreta de dir. (Libreta direcciones)] > [Editar] > [Cambiar].
2. Deslice el dedo hacia arriba o hacia abajo, o bien pulse ▲ o ▼ para mostrar el grupo que desee y, a continuación, pulse el nombre del grupo.
3. Deslice el dedo hacia arriba o hacia abajo, o bien pulse ▲ o ▼ para mostrar la opción [Añadir/Borrar] y, a continuación, pulse [Añadir/Borrar].
4. Deslice el dedo hacia arriba o hacia abajo, o bien pulse ▲ o ▼ para mostrar el número que desee agregar o eliminar.
5. Haga lo siguiente para cada número que desee cambiar:
   - Para agregar un número al grupo, pulse la casilla de verificación del número para agregar una marca de verificación.
   - Para eliminar un número del grupo, pulse la casilla de verificación del número para quitar la marca de verificación.
6. Pulse [OK].
7. Pulse [OK].
8. Pulse .

Información relacionada

- Creación de grupos para multienvío

Marcar códigos de acceso y números de tarjetas de crédito

Modelos relacionados: MFC-L3710CW/MFC-L3750CDW/MFC-L3770CDW

A veces le puede resultar conveniente seleccionar entre una serie de operadores de larga distancia al enviar un fax. Las tarifas pueden variar en función del tiempo y el destino. Para aprovechar las tarifas bajas, puede almacenar los códigos de acceso de operadores de larga distancia y los números de las tarjetas de crédito como números de la libreta de direcciones.

Para almacenar estas secuencias de marcación largas, divídalas y establézcalas como números separados en la libreta de direcciones en cualquier combinación. Hasta puede incluir la marcación manual con el teclado de marcación.

Por ejemplo: Podría haber almacenado “555” y “7000” en su equipo, como se muestra en la tabla que sigue.

Modelos aplicables	“555” almacenado en	“7000” almacenado en
MFC-L3710CW/MFC-L3750CDW/ MFC-L3770CDW	Libreta de direcciones: Brother 1	Libreta de direcciones: Brother 2

Puede usar ambos para marcar “555-7000” usando el siguiente procedimiento.

1. Pulse [Fax] > [Libreta de dir. (Libreta direcciones)].
2. Deslice el dedo hacia arriba o hacia abajo, o bien pulse ▲ o ▼ para mostrar el número de Brother 1.
3. Pulse el número.
4. Pulse [Aplicar].
5. Pulse [Libreta de dir. (Libreta direcciones)].
6. Pulse [OK].
7. Deslice el dedo hacia arriba o hacia abajo, o bien pulse ▲ o ▼ para mostrar el número de Brother 2.
8. Pulse el número.
9. Pulse [Aplicar].
10. Pulse [Inicio de fax].

    El equipo marcará “555-7000”.

Para cambiar un número temporalmente, puede sustituir parte del número si lo pulsa en la pantalla LCD. Por ejemplo, para cambiar el número a “555-7001”, podría introducir el número (Brother 1: 555) usando la libreta de direcciones, pulsar [Aplicar] y, después, pulsar 7001 en la pantalla LCD.

Si debe esperar otro tono de marcación u otra señal en algún punto en la secuencia de marcación, pulse [Pausa] para crear una pausa en el número.

Información relacionada

- Operaciones de voz y números de fax

Servicios telefónicos y dispositivos externos

- Correo de voz
- Timbre distintivo
- TAD (contestador automático) externo
- Extensiones telefónicas y teléfonos externos
- Conexiones de líneas múltiples (PBX)

Correo de voz

Modelos relacionados: MFC-L3710CW/MFC-L3750CDW/MFC-L3770CDW

Esta función solo está disponible en EE. UU. y Canadá.

SI tiene correo de voz en la misma línea telefónica que su equipo Brother, el correo de voz y el equipo Brother entrarán en conflicto entre sí al recibir llamadas entrantes.

Por ejemplo, si el correo de voz está configurado para responder después de cuatro llamadas y el equipo Brother está configurado para responder después de dos llamadas, el equipo Brother responderá primero. De esta manera, evitará que las personas que llaman dejen un mensaje en su correo de voz.

Del mismo modo, si el equipo Brother está configurado para responder después de cuatro llamadas y el correo de voz está configurado para responder después de dos llamadas, el correo de voz responderá primero. De esta manera, evitará que el equipo Brother pueda recibir un fax entrante, ya que el correo de voz no puede transferir el fax de entrada al equipo Brother.

Para evitar conflictos entre el equipo Brother y el servicio de correo de voz, realice una de las siguientes acciones:

- Obtenga el servicio de timbre distintivo de su compañía telefónica. El timbre distintivo es una función del equipo Brother que permite a una persona con una línea recibir llamadas de fax y voz mediante dos números de teléfono diferentes en esa línea.

  Brother utiliza el término “timbre distintivo”, pero las compañías telefónicas usan distintos nombres para este servicio, como, por ejemplo, timbre personalizado, tono personalizado, timbre inteligente, identificación de timbre, identificación de llamada, datos de identificación de llamada, timbre para adolescentes, SimpleBiz Fax y número de teléfono alternativo. Este servicio establece un segundo número de teléfono en la misma línea que su número de teléfono existente y cada número tiene su propio patrón de timbre. Por lo general, el número original suena con el patrón de timbre estándar y se utiliza para recibir llamadas de voz, mientras que el segundo número suena con un patrón de timbre diferente y se utiliza para recibir faxes.
- Establezca el modo de recepción del equipo Brother en “Manual”. Con el modo manual, debe responder cada llamada entrante si desea poder recibir un fax. Si la llamada entrante es una llamada telefónica, complete la llamada como lo haría normalmente. Si escucha al fax enviar tonos, debe transferir la llamada al equipo Brother.

  Las llamadas de fax y voz no respondidas irán al correo de voz.

Información relacionada

- Servicios telefónicos y dispositivos externos

Información adicional:

- Problemas de teléfono o de fax

Timbre distintivo

Modelos relacionados: MFC-L3710CW/MFC-L3750CDW/MFC-L3770CDW

Esta función solo está disponible en EE. UU. y Canadá.

El timbre distintivo es una función del equipo Brother que permite que una persona con una sola línea reciba llamadas de fax y de voz a través de dos números de teléfono diferentes en esa sola línea. Brother utiliza el término “timbre distintivo”, pero las compañías telefónicas usan distintos nombres para este servicio, como, por ejemplo, timbre personalizado, tono personalizado, timbre inteligente, identificación de timbre, identificación de llamada, datos de identificación de llamada, timbre para adolescentes, SimpleBiz Fax y número de teléfono alternativo. Este servicio establece un segundo número de teléfono en la misma línea que su número de teléfono existente y cada número tiene su propio patrón de timbre. Por lo general, el número original suena con el patrón de timbre estándar y se utiliza para recibir llamadas de voz, mientras que el segundo número suena con un patrón de timbre diferente y se utiliza para recibir faxes.

- Debe pagar el servicio de timbre distintivo de su compañía telefónica antes de programar el equipo para que funcione con él.
- Comuníquese con su empresa telefónica para averiguar sobre disponibilidad y tarifas.

¿Qué hace el timbre distintivo de su empresa telefónica?

El servicio de timbre distintivo de su empresa telefónica le permite tener más de un número en la misma línea telefónica. **Si necesita más de un número de teléfono, es más barato que pagar una línea adicional.** Cada número de teléfono tiene su patrón de timbre distintivo propio, de modo que usted sabrá cuál es el número de teléfono está sonando. Es una manera de tener un número de teléfono separado para su equipo.

Comuníquese con su empresa telefónica para averiguar sobre disponibilidad y tarifas.

¿Qué hace el timbre distintivo de Brother?

El equipo Brother tiene una función de timbre distintivo que permite utilizar el equipo para sacar el máximo partido al servicio de timbre distintivo de la compañía telefónica. El nuevo número de teléfono de la línea solo podrá recibir faxes.

Debe pagar el servicio de timbre distintivo de su compañía telefónica antes de programar el equipo para que funcione con él.

¿Tiene correo de voz?

Si tiene correo de voz en la misma línea telefónica en la que instalará el nuevo equipo, es muy probable que este servicio y el equipo Brother entren en conflicto al recibir llamadas entrantes. **Sin embargo, la función de timbre distintivo permite utilizar más de un número en la línea para que el servicio de correo de voz y el equipo puedan funcionar juntos sin problemas.** Si cada uno tiene un número de teléfono independiente, ninguno interferirá en las operaciones del otro.

Si decide obtener el servicio de timbre distintivo de la empresa telefónica, debe registrar el nuevo patrón de timbre distintivo que le proporcionen. Es para que su equipo pueda reconocer sus llamadas entrantes.

Puede cambiar o cancelar el patrón del timbre distintivo en cualquier momento. Puede desactivarlo temporalmente y volver a activarlo más tarde. Cuando obtenga un nuevo número de fax, asegúrese de restablecer esta función.

Antes de elegir el patrón de timbre para registrar

Solo puede registrar un patrón de timbre distintivo con el equipo. Algunos patrones de timbres no se pueden registrar. Los patrones de timbres siguientes son compatibles con el equipo Brother. Registre el patrón proporcionado por su compañía telefónica.

Patrón de timbre	Timbres	
1	corto-corto o largo-largo	
2	corto-largo-corto	
3	corto-corto-largo	
4	muy largo (patrón normal)	

- El patrón de timbre n. º 1 suele llamarse ‘corto-corto’ y es el de uso más frecuente.
- Si el patrón de timbre que recibió no está en esta tabla, **contacte a su empresa telefónica y solicite uno de los que aparecen en la tabla**.

- El equipo contestará solo las llamadas realizadas a su número registrado.
- Los primeros dos timbres son silenciosos en el equipo. Esto se debe a que el fax debe <<escuchar>> el patrón de timbre (para compararlo con el patrón ‘registrado’). (Otros teléfonos en la misma línea sonarán.)
- Si lo programa correctamente, el equipo reconocerá el patrón de timbre registrado del ‘número de fax’ con dos timbrados y, después, contestará con tono de fax. Cuando el ‘número de voz’ reciba una llamada, el equipo no contestará.

Información relacionada

- Servicios telefónicos y dispositivos externos
  - Registrar el patrón de timbre distintivo
  - Desactivar el timbre distintivo

Información adicional:

- Problemas de teléfono o de fax

Registrar el patrón de timbre distintivo

Modelos relacionados: MFC-L3710CW/MFC-L3750CDW/MFC-L3770CDW

Esta función solo está disponible en EE. UU. y Canadá.

Después de ajustar la función timbre distintivo en [Sí], su número de timbre distintivo recibirá faxes automáticamente. El modo de recepción se ajusta automáticamente en [Manual] y no puede cambiarlo a otro modo de recepción mientras el timbre distintivo está ajustado en [Sí]. Esto garantiza que el equipo Brother sólo responderá el número de timbre distintivo y no interfiere cuando se llama a su número de teléfono principal.

Cuando el timbre distintivo está activado, la pantalla LCD muestra [T/D] como el modo de recepción.

1. Pulse [Ajustes] > [Todos los ajust (Todos ajustes)] > [Fax] > [Varios] > [Distintivo].
2. Realice una de las siguientes acciones:
   - Si no ha registrado el patrón del timbre distintivo, pulse [Distintivo] y luego pulse [Sí].
   - Si ya ha registrado el patrón del timbre distintivo y desea cambiarlo, vaya a la configuración de patrón de timbre.
3. Pulse [Tipo de timbre].
4. Pulse el patrón de timbre almacenado que desee y, después, pulse [OK].

   Oirá cada patrón mientras pulsa los cuatro botones. Asegúrese de seleccionar el patrón que la compañía telefónica le haya dado.
5. Pulse .

   El timbre distintivo ahora está ajustado en [Sí].

Si no desea recibir faxes en el número de timbre distintivo, puede desactivar el timbre distintivo. El equipo permanecerá en el modo de recepción [Manual], por lo que tendrá que volver a configurar el modo de recepción.

Información relacionada

- Timbre distintivo

Desactivar el timbre distintivo

Modelos relacionados: MFC-L3710CW/MFC-L3750CDW/MFC-L3770CDW

Esta función solo está disponible en EE. UU. y Canadá.

1. Pulse [Ajustes] > [Todos los ajust (Todos ajustes)] > [Fax] > [Varios] > [Distintivo] > [Distintivo].
2. Pulse [No].
3. Pulse .

Si desactiva el timbre distintivo, el equipo permanecerá en modo Manual. Debe establecer el modo de recepción nuevamente.

Información relacionada

- Timbre distintivo

TAD (contestador automático) externo

Modelos relacionados: MFC-L3710CW/MFC-L3750CDW/MFC-L3770CDW

Puede conectar un contestador automático externo (TAD) a la misma línea que el equipo. Cuando el TAD contesta una llamada, el equipo “escuchará” los tonos CNG (de llamada de fax) enviados por el equipo de fax remitente. Si los detecta, el equipo se encargará de contestar la llamada y recibir el fax. Si no los detecta, el equipo permitirá que el TAD tome un mensaje de voz y se mostrará `[Teléfono]` en la pantalla LCD.

El TAD externo debe contestar antes de que suenen cuatro timbres (el número de timbres recomendado es dos). Esto se debe a que el equipo no puede oír los tonos CNG hasta que el TAD externo haya respondido a la llamada. El equipo remitente continuará enviando tonos CNG solo durante ocho o diez segundos más. No se recomienda utilizar la función de ahorro de tarifa en el TAD externo si esta función necesita más de cuatro timbres para activarse.

A menos que esté utilizando el timbre distintivo, el TAD debe estar conectado a la conexión EXT. del equipo.

- **Si se suscribe al servicio de timbre distintivo de la compañía telefónica:**

  Puede conectar un TAD externo a una toma diferente de la pared solo si se suscribe al servicio de timbre distintivo de la compañía telefónica, ha registrado el patrón de timbre distintivo en el equipo y utiliza ese número como número de fax. Si dispone del servicio de timbre distintivo de la compañía telefónica, la configuración recomendada en el TAD externo es un mínimo de cuatro timbres. No puede utilizar la configuración de ahorro de tarifa.

- **Si no se suscribe al servicio de timbre distintivo:**

  Deberá enchufar el TAD a la conexión EXT. del equipo. Si el TAD está enchufado a la toma de la pared, tanto el equipo como el TAD intentarán controlar la línea telefónica. (Consulte la ilustración).

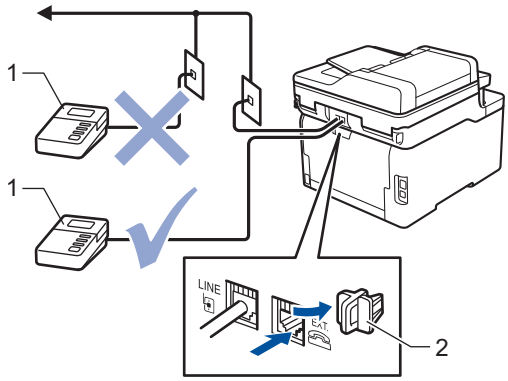

1 TAD
2 Cubierta protectora

IMPORTANTE

NO conecte un TAD en otro punto de la misma línea telefónica.

Si tiene problemas para recibir faxes, reduzca el número de timbres del TAD externo.

Información relacionada

- Servicios telefónicos y dispositivos externos
  - Conectar un contestador automático externo
  - Grabar un mensaje saliente (OGM) en el contestador automático externo

Conectar un contestador automático externo

Modelos relacionados: MFC-L3710CW/MFC-L3750CDW/MFC-L3770CDW

El TAD externo debe enchufarse en la parte trasera del equipo, en el receptáculo rotulado EXT. El equipo no puede funcionar correctamente si se enchufa el TAD en un tomacorriente de la pared (excepto que use timbre distintivo).

1. Enchufe el cable de la línea telefónica de la toma telefónica de la pared en la toma LINE de la parte trasera del equipo.
2. Enchufe el cable de la línea telefónica del TAD externo a la toma EXT de la parte trasera del equipo. (Asegúrese de que este cable esté conectado al TAD en la toma de la línea telefónica del TAD y no a la toma del auricular.)
3. Establezca el TAD externo en la cantidad mínima de timbres permitida. Para obtener más información, comuníquese con su proveedor de teléfono. (El ajuste de retraso del timbre del equipo no se aplica.)
4. Grabe un mensaje saliente en el TAD externo.
5. Configure el TAD para que responda las llamadas.
6. Establezca el modo de recepción del equipo en `[Contestador ext.]`.

Información relacionada

- TAD (contestador automático) externo

Grabar un mensaje saliente (OGM) en el contestador automático externo

Modelos relacionados: MFC-L3710CW/MFC-L3750CDW/MFC-L3770CDW

1. Grabe 5 segundos de silencio al comienzo de su mensaje. Esto le da a su equipo el tiempo para escuchar los tonos de fax.
2. Limite su discurso a 20 segundos.
3. Termine su mensaje de 20 segundos dando su código de recepción de fax a personas que envían faxes manuales. Por ejemplo: “Tras el pitido, deje un mensaje o pulse *51 y Comenzar a enviar un fax.”

NOTA

Recomendamos comenzar su mensaje saliente con un silencio inicial de 5 segundos debido a que el equipo no puede escuchar tonos de fax sobre una voz fuerte. Puede intentar dejar esta pausa, pero si su equipo tiene problemas para recibir faxes, entonces debería volver a grabar el mensaje saliente para incluirlo.

Información relacionada

- TAD (contestador automático) externo

Extensiones telefónicas y teléfonos externos

- Conectar una extensión telefónica o un teléfono externo
- Uso desde teléfonos externos y de extensión
- Si utiliza un auricular externo inalámbrico que no sea de Brother
- Utilizar códigos remotos

Conectar una extensión telefónica o un teléfono externo

Modelos relacionados: MFC-L3710CW/MFC-L3750CDW/MFC-L3770CDW

Puede conectar un teléfono independiente al equipo tal y como se indica en el diagrama siguiente.

Conecte el cable de la línea telefónica a la conexión denominada EXT.

Antes de conectar un teléfono externo, retire la cubierta protectora (3) de la conexión EXT. del equipo.

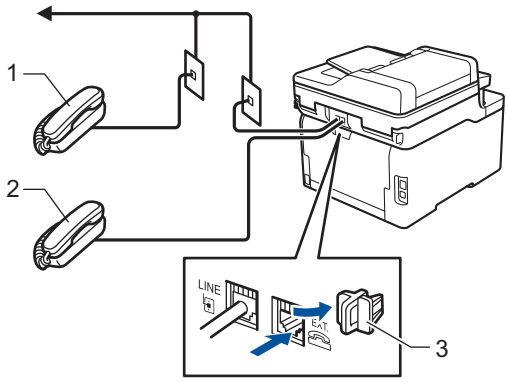

1 Extensión telefónica
2 Teléfono externo
3 Cubierta protectora

Información relacionada

- Extensiones telefónicas y teléfonos externos

Uso desde teléfonos externos y de extensión

Modelos relacionados: MFC-L3710CW/MFC-L3750CDW/MFC-L3770CDW

Uso de teléfonos de extensión

Si contesta una llamada de fax en un teléfono de extensión, puede hacer que el equipo reciba el fax si pulsa el código de recepción de faxes ***51**.

Si el equipo contesta una llamada de voz y seudo/doble timbres que usted debe atender, puede tomar la llamada en un teléfono de extensión si pulsa el código de contestación telefónica **#51**.

Usar un teléfono externo (conectado a la toma EXT. del equipo)

Si contesta una llamada de fax desde un teléfono externo conectado a la toma EXT. del equipo, puede hacer que el equipo reciba el fax al pulsar [ ] > [Inicio de fax] o **Start (Inicio)** y seleccionar [Recibir] o ▼.

Si el equipo contesta una llamada de voz y semitimbre/doble timbre que usted debe atender, puede tomar la llamada en un teléfono externo si pulsa [Responder] o **Teléfono**.

Si contesta una llamada y no hay nadie en la línea:

Debe suponer que está recibiendo un fax manual.

Pulse ***51** y espere el chirrido o hasta que la pantalla LCD muestre [Recibiendo]; después, cuelgue.

También puede usar la función Recepción sencilla para hacer que su equipo automáticamente tome la llamada.

Información relacionada

- Extensiones telefónicas y teléfonos externos

Si utiliza un auricular externo inalámbrico que no sea de Brother

Modelos relacionados: MFC-L3710CW/MFC-L3750CDW/MFC-L3770CDW

Si su teléfono inalámbrico que no es de Brother está conectado a la toma EXT. del equipo y normalmente lleva el auricular inalámbrico a otro sitio, es más sencillo responder llamadas durante el retraso de timbre.

Si deja que el equipo conteste primero, deberá ir al equipo para pulsar `[Responder]` o **Teléfono** para transferir la llamada al auricular inalámbrico.

Información relacionada

- Extensiones telefónicas y teléfonos externos

Utilizar códigos remotos

Modelos relacionados: MFC-L3710CW/MFC-L3750CDW/MFC-L3770CDW

Código para recibir un fax

Si contesta una llamada de fax desde una extensión telefónica, puede indicar al equipo que la reciba marcando el código de recepción de fax ***51**. Espere a oír los chirridos y, a continuación, vuelva a colgar el auricular.

Si contesta una llamada de fax en un teléfono externo, puede hacer que el equipo reciba el fax si pulsa los botones que se muestran en la tabla siguiente:

Modelos aplicables	Para hacer que el equipo reciba el fax
MFC-L3710CW/MFC-L3750CDW/MFC-L3770CDW	`Inicio de fax` y, a continuación, `Recibir`

Código de contestación telefónica

Si recibe una llamada de voz y el equipo está en modo F/T, comenzará a sonar el timbre de F/T (seudo/doble timbre) después del retraso de timbre inicial. Si contesta la llamada en un teléfono de extensión, puede desactivar el timbre de F/T si pulsa **#51** (asegúrese de presionarlo entre los timbres).

Si el equipo contesta una llamada de voz y semitimbre/doble timbre que usted debe atender, puede tomar la llamada en un teléfono externo si pulsa el botón indicado en la tabla siguiente:

Modelos aplicables	Para atender una llamada de voz
MFC-L3710CW/MFC-L3750CDW/MFC-L3770CDW	`Responder`

Información relacionada

- Extensiones telefónicas y teléfonos externos
  - Cambiar los códigos remotos

Cambiar los códigos remotos

Modelos relacionados: MFC-L3710CW/MFC-L3750CDW/MFC-L3770CDW

El código de recepción de fax predefinido es ***51**. El código de contestación telefónica predefinido es **#51**. Si siempre está desconectado cuando accede de forma remota al TAD externo, pruebe a cambiar los códigos remotos de tres dígitos a ### o 999, por ejemplo.

1. Pulse [Ajustes] > [Todos los ajust (Todos ajustes)] > [Fax] > [Conf.recepción] > [Activ. remota].
2. Realice una de las siguientes acciones:
   - Para cambiar el código de recepción de fax, pulse [Cód recepción fax (Cod. remoto)]. Introduzca el nuevo código y, a continuación, pulse [OK].
   - Para cambiar el código de respuesta de teléfono, pulse [Cód. de deact. (Cod.desactivado)]. Introduzca el nuevo código y, a continuación, pulse [OK].
   - Si no desea cambiar los códigos, vaya al paso siguiente.
   - Para desactivar (o activar) los códigos remotos, pulse [Activ. remota] y, después, pulse [No] (o [Sí]).
3. Pulse .

Información relacionada

- Utilizar códigos remotos

Conexiones de líneas múltiples (PBX)

Modelos relacionados: MFC-L3710CW/MFC-L3750CDW/MFC-L3770CDW

Le recomendamos que solicite a la compañía que instaló su centralita PBX que conecte el equipo. Si dispone de un sistema de líneas múltiples, le recomendamos que solicite a la compañía que lo instaló que conecte la unidad a la última línea del sistema. De esta manera, puede evitar que el equipo se active cada vez que reciba llamadas telefónicas. Si una operadora va a contestar todas las llamadas entrantes, le recomendamos que configure el modo de recepción en `[Manual]`.

No garantizamos que el equipo vaya a funcionar correctamente en todos los casos si está conectado a una centralita PBX. En caso de que haya problemas al enviar o recibir faxes, deberá informar primero a la compañía que gestiona su centralita PBX.

Información relacionada

- Servicios telefónicos y dispositivos externos

Informes de fax

- Imprimir un informe Verificación de la transmisión
- Imprimir un informe Diario del fax

Imprimir un informe Verificación de la transmisión

Modelos relacionados: MFC-L3710CW/MFC-L3750CDW/MFC-L3770CDW

El informe Verificación de la transmisión se puede utilizar como comprobante del envío de faxes. El informe muestra una lista con el número de fax o el nombre del destinatario, la hora y la fecha de la transmisión, la duración de la transmisión, el número de páginas enviadas y si la transmisión se ha realizado correctamente.

Hay varias configuraciones disponibles para el Informe Verificación de la Transmisión:

Sí	Imprime un informe después de cada fax que usted envía.
Sí (+Imagen)	Imprime un informe después de cada fax que usted envía. Una parte de la primera página del fax aparece en el informe.
Solo error	Imprime un informe si su fax no es exitoso debido a un error de transmisión.
Solo error (+Imagen)	Imprime un informe si su fax no es exitoso debido a un error de transmisión. Una parte de la primera página del fax aparece en el informe.
No	Su equipo Brother no imprime ningún informe después de enviar faxes.

1. Pulse [Ajustes] > [Todos los ajust (Todos ajustes)] > [Fax] > [Config. Infor (Ajus. informes)] > [Transmisión (Ver transmsión)].
2. Pulse la opción deseada.

   Si selecciona [Sí (+Imagen) (Si (+Imagen))] o [Solo error (+Imagen)], la imagen no aparecerá en el Informe Verificación de la transmisión si la transmisión en tiempo real está configurada en [Sí].
3. Pulse .

   Si la transmisión es correcta, aparece OK junto a RESULTADO en el informe Verificación de la transmisión. Si la transmisión no es correcta, aparece NG junto a RESULTADO.

Información relacionada

- Informes de fax

Imprimir un informe Diario del fax

Modelos relacionados: MFC-L3710CW/MFC-L3750CDW/MFC-L3770CDW

Puede configurar el equipo para que imprima el Diario del fax a intervalos específicos (cada 50 faxes, cada 6, 12 o 24 horas o cada 2 o 7 días).

1. Pulse [Ajustes] > [Todos los ajust (Todos ajustes)] > [Fax] > [Config. Infor (Ajus. informes)] > [Frec. informe] > [Frec. informe].
2. Deslice el dedo hacia arriba o hacia abajo, o bien pulse ▲ o ▼ para seleccionar un intervalo, y luego púlselo.
   - Cada 6, 12, 24 horas, 2 o 7 días

     El equipo imprimirá el informe a la hora seleccionada y, a continuación, borrará todos los datos de registro de transmisión y recepción de la memoria. Si la memoria del equipo se llena con 200 datos de registro antes de haberse alcanzado la hora especificada, el equipo imprimirá el Diario del fax en ese momento y, a continuación, borrará todos los trabajos de la memoria. Si desea imprimir un informe adicional antes de que llegue el momento especificado para imprimirlo, podrá hacerlo sin borrar los datos de registro de la memoria.
   - Cada 50 faxes

     El equipo imprimirá el Diario del fax cuando tenga almacenados 50 datos de registro de transmisión y recepción.
3. Si seleccionó cada 6, 12, 24 horas, 2 o 7 días, realice una de las acciones siguientes para ingresar la hora para iniciar la impresión:
   - Si configura [Reloj 12 h] como el formato en los ajustes [Tipo de reloj], pulse [Hora]. Introduzca la hora (en el formato de 12 horas) con la pantalla LCD y, después, pulse [AM] o [PM].

     Pulse [OK].
   - Si define [Reloj 24 h] en la configuración [Tipo de reloj], presione [Hora], y luego, introduzca la hora (en formato de 24 horas) con la pantalla LCD.

     Pulse [OK].

     (Por ejemplo: introduzca 19:45 para las 7:45 p. m.)
4. Si seleccionó [Cada 7 días], presione [Día].
5. Deslice el dedo hacia arriba o hacia abajo, o bien pulse ▲ o ▼ para mostrar la opción [Cada lunes], [Cada martes], [Cada miércoles], [Cada jueves], [Cada viernes], [Cada sábado] o [Cada domingo] y, a continuación, pulse el primer día de la cuenta regresiva de 7 días.
6. Pulse .

Información relacionada

- Informes de fax

PC-FAX

Modelos relacionados: MFC-L3710CW/MFC-L3750CDW/MFC-L3770CDW

- PC-FAX para Windows
- PC-FAX para Mac

PC-FAX para Windows

- Información general de PC-FAX (Windows)
- Enviar un fax mediante PC-FAX (Windows)
- Recepción de faxes en la computadora (Windows)

Información general de PC-FAX (Windows)

Modelos relacionados: MFC-L3710CW/MFC-L3750CDW/MFC-L3770CDW

Reduzca el consumo de papel y ahorre tiempo mediante el software PC-FAX de Brother para enviar faxes directamente desde el equipo.

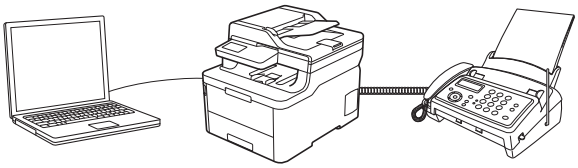

- Configurar PC-FAX (Windows)
- Configurar su Libreta de direcciones de PC-Fax (Windows)

Configurar PC-FAX (Windows)

Modelos relacionados: MFC-L3710CW/MFC-L3750CDW/MFC-L3770CDW

Antes de enviar faxes mediante PC-FAX, personalice las opciones de envío en cada pestaña del cuadro de diálogo **Ajustes PC-FAX**.

1. Realice una de las siguientes acciones:
   - Windows 7

     Haga clic en **(Iniciar)** > **Todos los programas** > **Brother** > **Brother Utilities**.

     Haga clic en la lista desplegable y seleccione el nombre del modelo (si no está ya seleccionado). Haga clic en **PC-FAX** en la barra de navegación izquierda y, a continuación, haga clic en **Configurar Envío**.
   - Windows 8 y Windows 10

     Inicie (**Brother Utilities**) y, a continuación, haga clic en la lista desplegable y seleccione el nombre del modelo (si no está ya seleccionado). Haga clic en **PC-FAX** en la barra de navegación izquierda y, a continuación, haga clic en **Configurar Envío**.

   Aparecerá el cuadro de diálogo **Ajustes PC-FAX**.

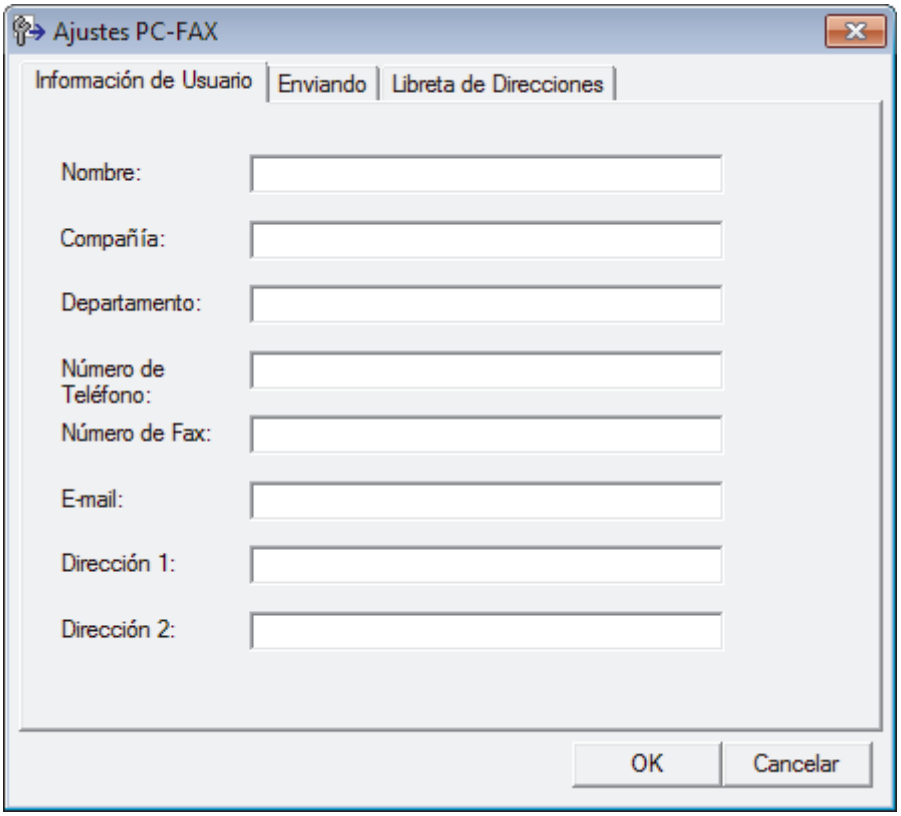

2. Realice una de las siguientes acciones:
   - Haga clic en la pestaña **Información de Usuario** y, a continuación, escriba su información de usuario en los campos.

     Cada cuenta de Microsoft tiene su propia pantalla **Información de Usuario** personalizada para personalizar portadas y encabezados de fax.
   - Haga clic en la pestaña **Enviando** y, a continuación, escriba el número necesario para acceder a una línea externa (si es necesario) en el campo **Numero de acceso a linea externa**. Marque la casilla de verificación **Incluir cabecera** para incluir la información de la cabecera.
   - Haga clic en la pestaña **Libreta de Direcciones** y, a continuación, seleccione la libreta de direcciones que desea utilizar con PC-FAX en la lista desplegable **Seleccione la Libreta de Direcciones**.

3. Haga clic en **OK**.

Información relacionada

- Información general de PC-FAX (Windows)

Configurar su Libreta de direcciones de PC-Fax (Windows)

Modelos relacionados: MFC-L3710CW/MFC-L3750CDW/MFC-L3770CDW

Agregue, edite y elimine miembros y grupos para personalizar su **Libreta de direcciones de** Brother.

- Agregar un miembro a la Libreta de direcciones de PC-FAX (Windows)
- Cree un grupo en la libreta de direcciones de PC-FAX (Windows)
- Edite los datos de un miembro o grupo en la libreta de direcciones de PC-FAX (Windows)
- Elimine un miembro o grupo de la libreta de direcciones de PC-FAX (Windows)
- Exporte la libreta de direcciones de PC-FAX (Windows)
- Importe datos a su libreta de direcciones de PC-FAX (Windows)

Agregar un miembro a la Libreta de direcciones de PC-FAX (Windows)

Modelos relacionados: MFC-L3710CW/MFC-L3750CDW/MFC-L3770CDW

Añada nuevos contactos incluyendo su información de fax a la libreta de direcciones de PC-Fax si desea enviar faxes mediante el software PC-Fax de Brother.

1. Realice una de las siguientes acciones:
   - Windows 7

     Haga clic en **(Iniciar)** > **Todos los programas** > **Brother** > **Brother Utilities**.

     Haga clic en la lista desplegable y seleccione el nombre del modelo (si no está ya seleccionado). Haga clic en **PC-FAX** en la barra de navegación izquierda y, a continuación, haga clic en **Libreta de Direcciones (Enviar)**.
   - Windows 8 y Windows 10

     Inicie (**Brother Utilities**) y, a continuación, haga clic en la lista desplegable y seleccione el nombre del modelo (si no está ya seleccionado). Haga clic en **PC-FAX** en la barra de navegación izquierda y, a continuación, haga clic en **Libreta de Direcciones (Enviar)**.

   Aparecerá el cuadro de diálogo **Libreta de direcciones de**.

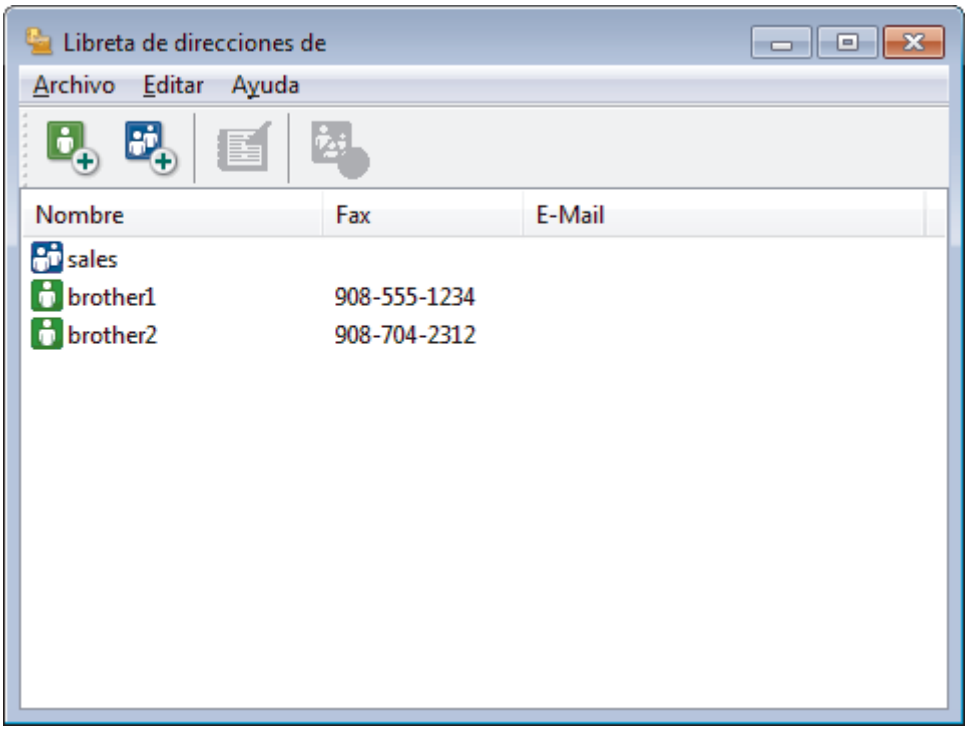

2. Haga clic en .

   Aparecerá el cuadro de diálogo **Configuración de los miembros de la Libreta de Direcciones**.
3. Escriba la información de los miembros en los campos correspondientes. El campo **Nombre** es el único campo obligatorio.
4. Haga clic en **Aceptar**.

Información relacionada

- Configurar su Libreta de direcciones de PC-Fax (Windows)

Cree un grupo en la libreta de direcciones de PC-FAX (Windows)

Modelos relacionados: MFC-L3710CW/MFC-L3750CDW/MFC-L3770CDW

Cree un grupo para el multienvío del mismo PC-FAX a varios destinatarios al mismo tiempo.

1. Realice una de las siguientes acciones:
   - Windows 7

     Haga clic en **(Iniciar)** > **Todos los programas** > **Brother** > **Brother Utilities**.

     Haga clic en la lista desplegable y seleccione el nombre del modelo (si no está ya seleccionado). Haga clic en **PC-FAX** en la barra de navegación izquierda y, a continuación, haga clic en **Libreta de Direcciones (Enviar)**.
   - Windows 8 y Windows 10

     Inicie (**Brother Utilities**) y, a continuación, haga clic en la lista desplegable y seleccione el nombre del modelo (si no está ya seleccionado). Haga clic en **PC-FAX** en la barra de navegación izquierda y, a continuación, haga clic en **Libreta de Direcciones (Enviar)**.

   Aparecerá el cuadro de diálogo **Libreta de direcciones de**.

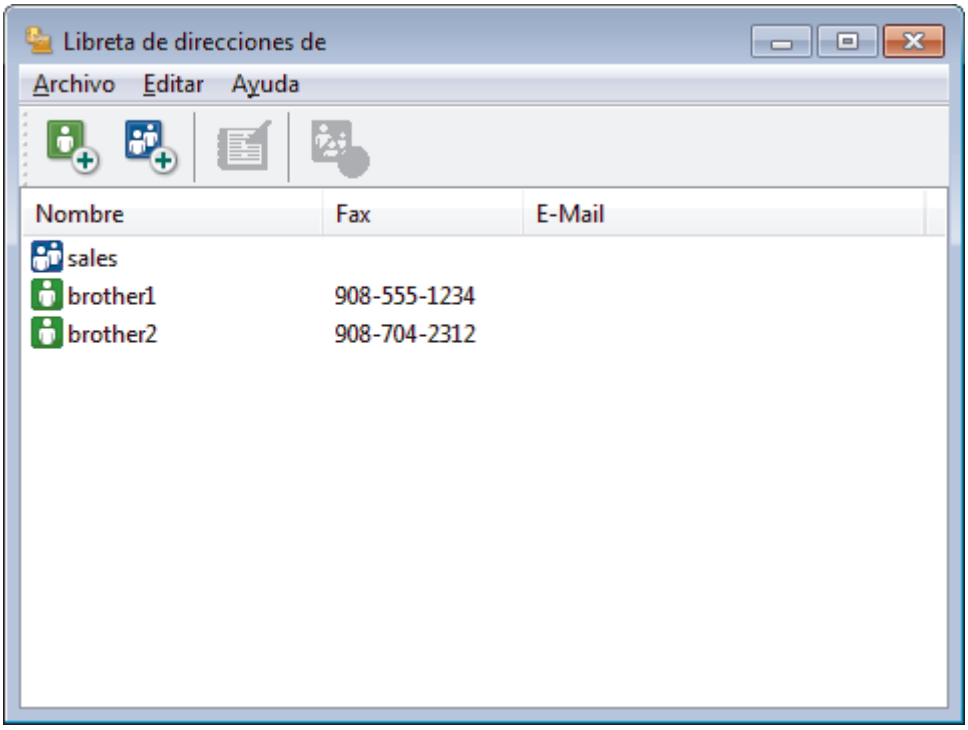

2. Haga clic en .

   Aparecerá el cuadro de diálogo **Configuración de los grupos de la Libreta de Direcciones**.
3. Escriba el nombre del nuevo grupo en el campo **Nombre de Grupo**.
4. En el campo **Nombres disponibles**, seleccione los nombres que desea incluir en el grupo y, a continuación, haga clic en **Añadir >>**.

   Los miembros agregados al grupo aparecerán en el cuadro **Miembros de Grupo**.
5. Cuando finalice la configuración, haga clic en **Aceptar**.

Un grupo puede contener un máximo de 50 miembros.

Información relacionada

- Configurar su Libreta de direcciones de PC-Fax (Windows)

Edite los datos de un miembro o grupo en la libreta de direcciones de PC-FAX (Windows)

Modelos relacionados: MFC-L3710CW/MFC-L3750CDW/MFC-L3770CDW

1. Realice una de las siguientes acciones:
   - Windows 7

     Haga clic en **(Iniciar)** > **Todos los programas** > **Brother** > **Brother Utilities**.

     Haga clic en la lista desplegable y seleccione el nombre del modelo (si no está ya seleccionado). Haga clic en **PC-FAX** en la barra de navegación izquierda y, a continuación, haga clic en **Libreta de Direcciones (Enviar)**.
   - Windows 8 y Windows 10

     Inicie (**Brother Utilities**) y, a continuación, haga clic en la lista desplegable y seleccione el nombre del modelo (si no está ya seleccionado). Haga clic en **PC-FAX** en la barra de navegación izquierda y, a continuación, haga clic en **Libreta de Direcciones (Enviar)**.

   Aparecerá el cuadro de diálogo **Libreta de direcciones de**.

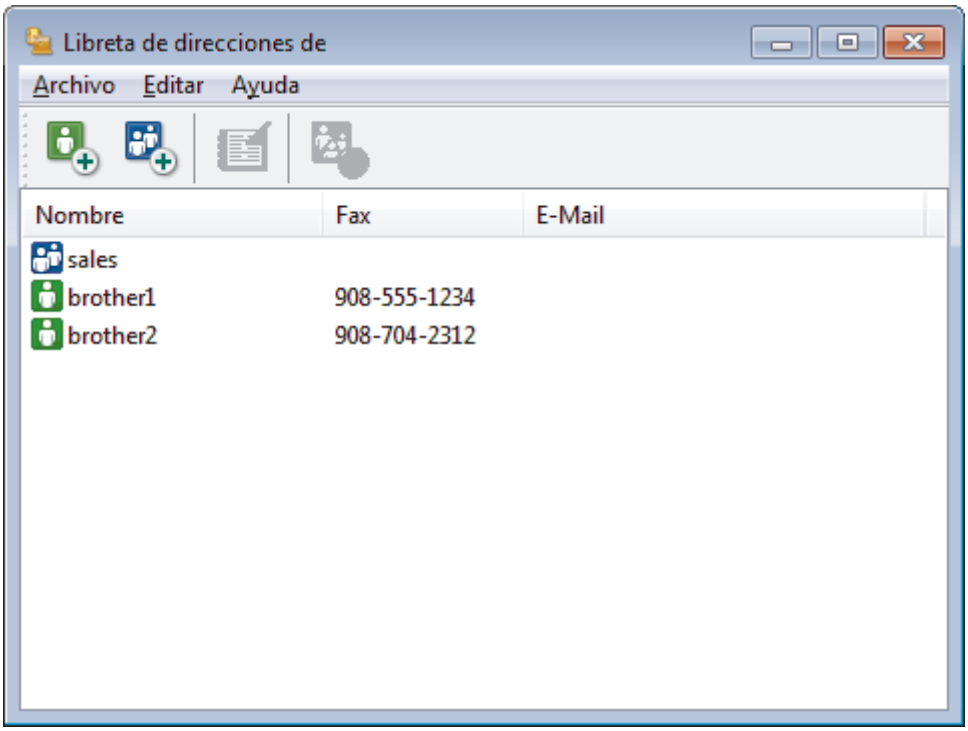

2. Seleccione el miembro o el grupo que desee modificar.
3. Haga clic en (**Propiedades**).
4. Modifique los datos del miembro o el grupo.
5. Haga clic en **Aceptar**.

Información relacionada

- Configurar su Libreta de direcciones de PC-Fax (Windows)

Elimine un miembro o grupo de la libreta de direcciones de PC-FAX (Windows)

Modelos relacionados: MFC-L3710CW/MFC-L3750CDW/MFC-L3770CDW

1. Realice una de las siguientes acciones:
   - Windows 7

     Haga clic en **(Iniciar)** > **Todos los programas** > **Brother** > **Brother Utilities**.

     Haga clic en la lista desplegable y seleccione el nombre del modelo (si no está ya seleccionado). Haga clic en **PC-FAX** en la barra de navegación izquierda y, a continuación, haga clic en **Libreta de Direcciones (Enviar)**.
   - Windows 8 y Windows 10

     Inicie (**Brother Utilities**) y, a continuación, haga clic en la lista desplegable y seleccione el nombre del modelo (si no está ya seleccionado). Haga clic en **PC-FAX** en la barra de navegación izquierda y, a continuación, haga clic en **Libreta de Direcciones (Enviar)**.

   Aparecerá el cuadro de diálogo **Libreta de direcciones de**.

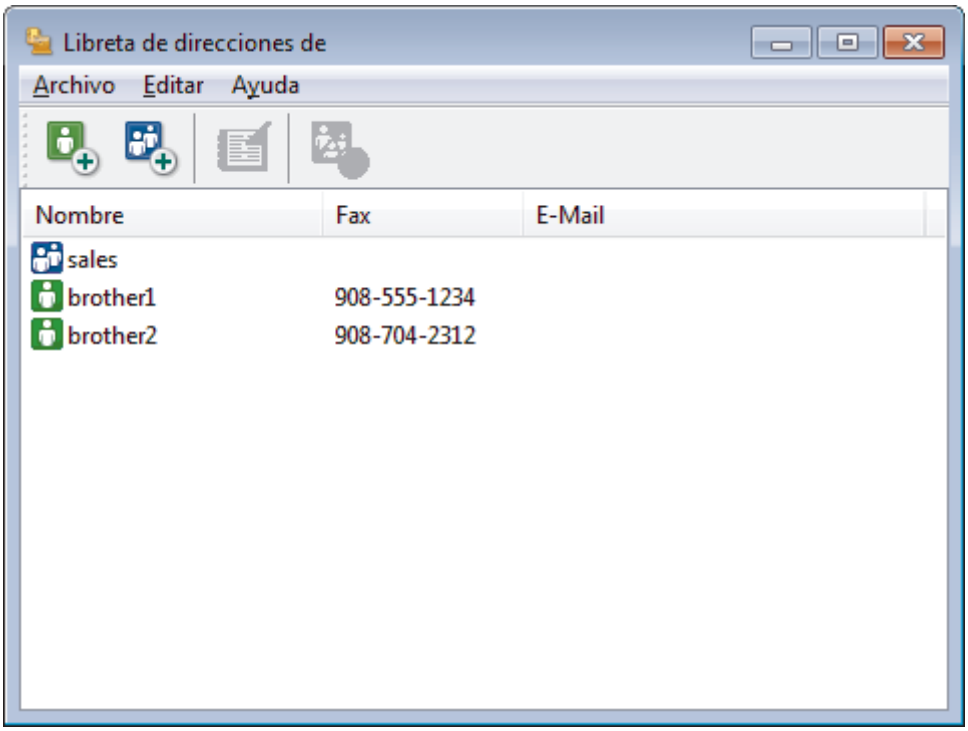

2. Seleccione el miembro o el grupo que desee eliminar.
3. Haga clic en (**Eliminar**).
4. Cuando aparezca el cuadro de diálogo de confirmación, pulse **Aceptar**.

Información relacionada

- Configurar su Libreta de direcciones de PC-Fax (Windows)

Exporte la libreta de direcciones de PC-FAX (Windows)

Modelos relacionados: MFC-L3710CW/MFC-L3750CDW/MFC-L3770CDW

Puede exportar la libreta de direcciones como un archivo de texto ASCII (*.csv), una vCard (una tarjeta de visita electrónica), o **Datos de marcado de configuración remota** y guardarla en su computadora.

- No puede exportar los ajustes del grupo cuando exporte los datos de la **Libreta de direcciones de**.

1. Realice una de las siguientes acciones:
   - Windows 7

     Haga clic en **(Iniciar)** > **Todos los programas** > **Brother** > **Brother Utilities**.

     Haga clic en la lista desplegable y seleccione el nombre del modelo (si no está ya seleccionado). Haga clic en **PC-FAX** en la barra de navegación izquierda y, a continuación, haga clic en **Libreta de Direcciones (Enviar)**.
   - Windows 8 y Windows 10

     Inicie (**Brother Utilities**) y, a continuación, haga clic en la lista desplegable y seleccione el nombre del modelo (si no está ya seleccionado). Haga clic en **PC-FAX** en la barra de navegación izquierda y, a continuación, haga clic en **Libreta de Direcciones (Enviar)**.

   Aparecerá el cuadro de diálogo **Libreta de direcciones de**.

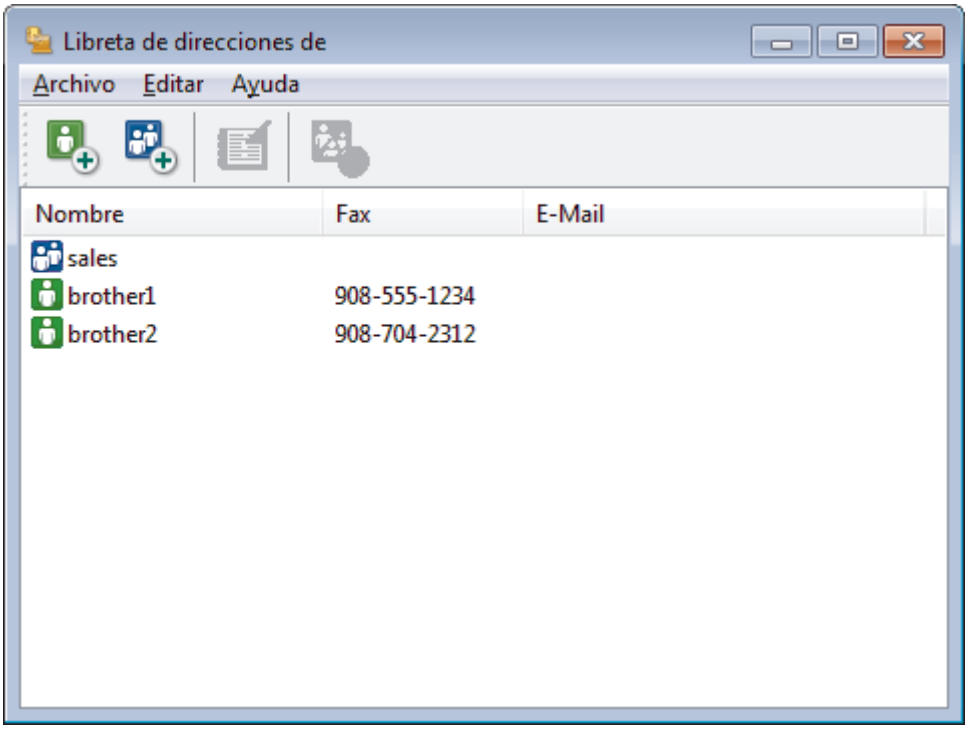

2. Haga clic en el menú **Archivo** y, a continuación, seleccione **Exportar**.
3. Seleccione una de las siguientes acciones:
   - **Texto**

     Aparecerá el cuadro de diálogo **Elementos Seleccionados**. Vaya al paso 4.
   - **vCard**

     Debe seleccionar un miembro que desee exportar de su libreta de direcciones antes de seleccionar esta opción.

Vaya a la carpeta donde desea guardar la vCard, escriba el nombre de la vCard en el campo **Nombre** y, a continuación, haga clic en **Guardar**.

- **Datos de marcado de configuración remota**

  Vaya a la carpeta donde desea guardar los datos, escriba el nombre de archivo en el campo **Nombre** y, a continuación, haga clic en **Guardar**.

4. En el campo **Elementos Disponibles**, seleccione los datos que desea exportar y, a continuación, haga clic en **Añadir >>**.

Seleccione y agregue los elementos en el orden que desea que aparezcan.

5. Si va a exportar a un archivo ASCII, en la sección **Carácter Separador** seleccione la opción **Tabulador** o **Coma** para separar los campos de datos.
6. Haga clic en **Aceptar**.
7. Vaya a la carpeta de la computadora donde desea guardar los datos, escriba el nombre del archivo y, a continuación, haga clic en **Guardar**.

Información relacionada

- Configurar su Libreta de direcciones de PC-Fax (Windows)

Importe datos a su libreta de direcciones de PC-FAX (Windows)

Modelos relacionados: MFC-L3710CW/MFC-L3750CDW/MFC-L3770CDW

Puede importar los documentos de texto ASCII (*.csv), vCards (tarjetas de presentación electrónicas) o los **Datos de marcado de configuración remota** a la libreta de direcciones.

1. Realice una de las siguientes acciones:
   - Windows 7

     Haga clic en **(Iniciar)** > **Todos los programas** > **Brother** > **Brother Utilities**.

     Haga clic en la lista desplegable y seleccione el nombre del modelo (si no está ya seleccionado). Haga clic en **PC-FAX** en la barra de navegación izquierda y, a continuación, haga clic en **Libreta de Direcciones (Enviar)**.
   - Windows 8 y Windows 10

     Inicie (**Brother Utilities**) y, a continuación, haga clic en la lista desplegable y seleccione el nombre del modelo (si no está ya seleccionado). Haga clic en **PC-FAX** en la barra de navegación izquierda y, a continuación, haga clic en **Libreta de Direcciones (Enviar)**.

   Aparecerá el cuadro de diálogo **Libreta de direcciones de**.

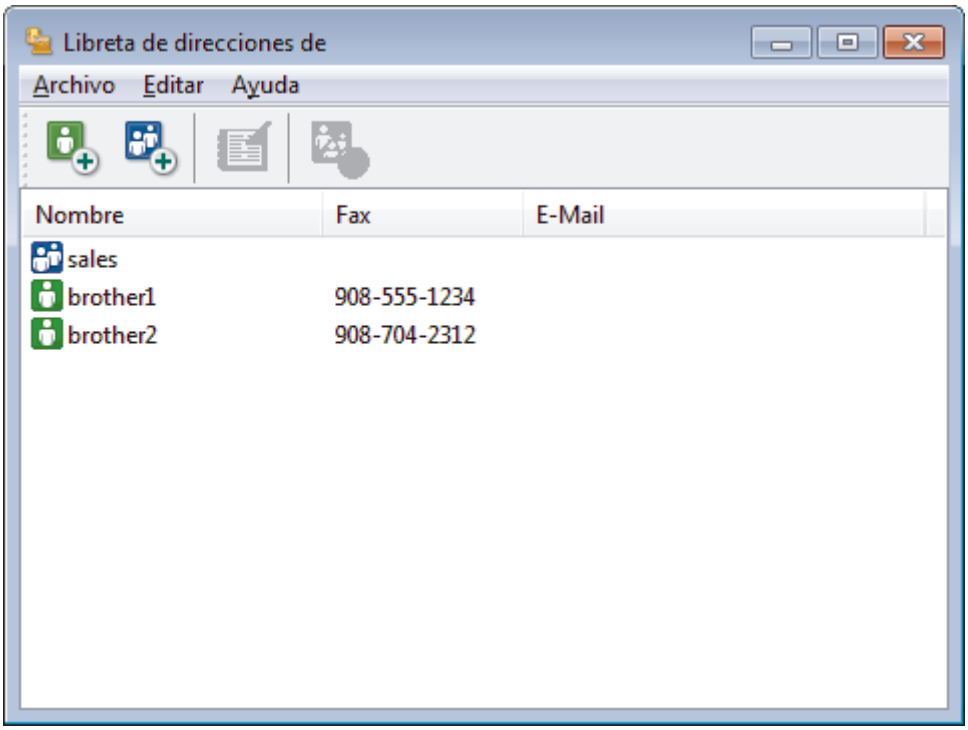

2. Haga clic en el menú **Archivo** y, a continuación, seleccione **Importar**.
3. Seleccione una de las siguientes alternativas:
   - **Texto**

     Aparecerá el cuadro de diálogo **Elementos Seleccionados**. Vaya al paso 4.
   - **vCard**

     Vaya al paso 7.
   - **Datos de marcado de configuración remota**

     Vaya al paso 7.
4. En el campo **Elementos Disponibles**, seleccione los datos que desee importar y, a continuación, haga clic en **Añadir >>**.

Deberá seleccionar y añadir los campos de la lista **Elementos Disponibles** en el mismo orden en que aparezcan en la lista del documento de texto de importación.

5. Si va a importar a un archivo ASCII, en la sección **Carácter Separador** seleccione la opción **Tabulador** o **Coma** para separar los campos de datos.
6. Haga clic en **Aceptar**.
7. Vaya a la carpeta donde desee importar los datos, escriba el nombre y, a continuación, haga clic en **Abrir**.

Información relacionada

- Configurar su Libreta de direcciones de PC-Fax (Windows)

Enviar un fax mediante PC-FAX (Windows)

Modelos relacionados: MFC-L3710CW/MFC-L3750CDW/MFC-L3770CDW

PC-FAX solo admite faxes en blanco y negro. Los faxes se enviarán en blanco y negro incluso aunque los datos originales estén en color y el equipo de fax receptor admita faxes en color.

1. Cree un documento en cualquier aplicación de la computadora.
2. Seleccione el comando de impresión en su aplicación.
3. Seleccione **Brother PC-FAX** como impresora y, a continuación, termine la operación de impresión.

   Aparecerá el cuadro de diálogo **Brother PC-FAX**.

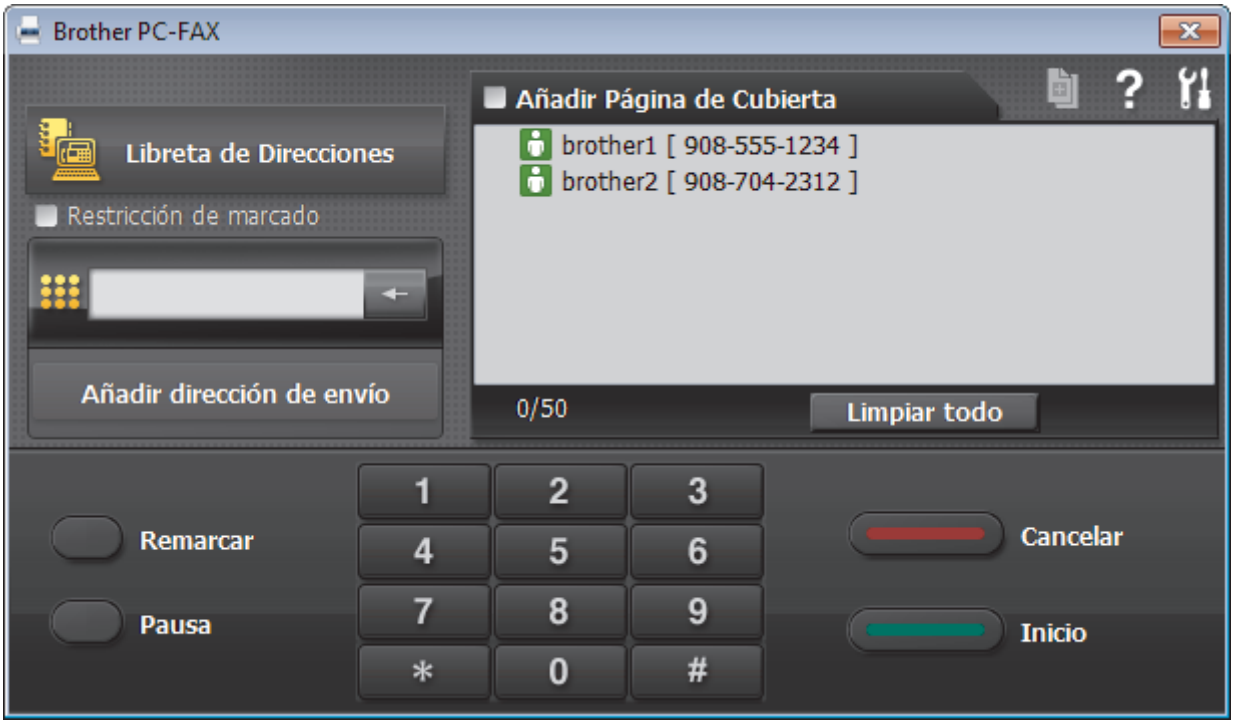

4. Escriba un número de fax utilizando uno de los siguientes métodos:
   - Haga clic en los números del teclado de marcación para introducirlos y, a continuación, haga clic en **Añadir dirección de envío**.

   Si marca la casilla de verificación **Restricción de marcado**, aparecerá un cuadro de diálogo de confirmación para que vuelva a introducir el número de fax mediante el teclado. Esta función le ayudará a evitar envíos a destinos equivocados.

   - Pulse el botón **Libreta de Direcciones** y, a continuación, elija un miembro o un grupo de la Libreta de direcciones.

   Si comete un error, pulse **Limpiar todo** para eliminar todas las entradas.

5. Para incluir una página de cubierta, seleccione la casilla de verificación **Añadir Página de Cubierta**.

   También puede hacer clic en para crear o editar una página de cubierta.

6. Pulse **Inicio** para enviar el fax.

   - Para cancelar el fax, pulse **Cancelar**.
   - Si desea volver a marcar un número, mediante **Remarcar** podrá mostrar los cinco últimos números de fax marcados, elegir uno y marcarlo pulsando **Inicio**.

Información relacionada

- PC-FAX para Windows

Recepción de faxes en la computadora (Windows)

Modelos relacionados: MFC-L3710CW/MFC-L3750CDW/MFC-L3770CDW

Mediante el software PC-FAX de Brother puede recibir faxes en la computadora, verlos en pantalla e imprimir solo aquellos que desee.

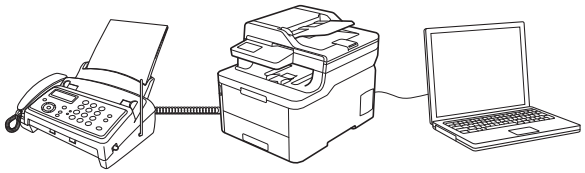

- Recibir faxes mediante la recepción de PC-FAX (Windows)

Recibir faxes mediante la recepción de PC-FAX (Windows)

Modelos relacionados: MFC-L3710CW/MFC-L3750CDW/MFC-L3770CDW

El software de recepción de PC-FAX de Brother permite visualizar y almacenar los faxes en la computadora. Se instala automáticamente al instalar el software y los controladores de Brother y funciona en los equipos conectados en red o de forma local.

- La recepción de PC-FAX solo admite faxes en blanco y negro.

Al apagar la computadora, el equipo Brother continuará recibiendo y guardando faxes en la memoria. La pantalla LCD del equipo muestra el número de faxes recibidos que hay guardados. Cuando su computadora inicie la aplicación, el software transferirá todos los fax recibidos a su equipo. Puede activar la opción de impresión de seguridad si desea que el equipo imprima una copia del fax antes de enviarlo a la computadora o antes de que la computadora se apague. Puede configurar los ajustes de la impresión de seguridad desde el equipo Brother.

Información relacionada

- Recepción de faxes en la computadora (Windows)
  - Ejecución de la recepción de PC-FAX de Brother en la computadora (Windows)
  - Ver los mensajes recibidos de PC-FAX (Windows)

Ejecución de la recepción de PC-FAX de Brother en la computadora (Windows)

Modelos relacionados: MFC-L3710CW/MFC-L3750CDW/MFC-L3770CDW

Le recomendamos que active la casilla **Cargar el PC-FAX Receive al iniciar el ordenador** para que el software se ejecute de forma automática y pueda transferir los faxes existentes al iniciar la computadora.

1. Realice una de las siguientes acciones:
   - Windows 7

     Haga clic en **(Iniciar)** > **Todos los programas** > **Brother** > **Brother Utilities**.

     Haga clic en la lista desplegable y seleccione el nombre del modelo (si no está ya seleccionado). Haga clic en **PC-FAX** en la barra de navegación izquierda y, a continuación, haga clic en **Recibir**.
   - Windows 8 y Windows 10

     Inicie (**Brother Utilities**) y, a continuación, haga clic en la lista desplegable y seleccione el nombre del modelo (si no está ya seleccionado). Haga clic en **PC-FAX** en la barra de navegación izquierda y, a continuación, haga clic en **Recibir**.
2. Confirme el mensaje y haga clic en **Sí**.

   Aparece la ventana **PC-FAX Receive (Recepción de PC-FAX)**. También aparece el icono (**Recepción de PC-FAX**) en el área de notificación de la computadora.

Información relacionada

- Recibir faxes mediante la recepción de PC-FAX (Windows)
  - Configuración de la computadora para recibir PC-FAX (Windows)
  - Añadir el equipo Brother a la recepción de PC-FAX (Windows)

Configuración de la computadora para recibir PC-FAX (Windows)

Modelos relacionados: MFC-L3710CW/MFC-L3750CDW/MFC-L3770CDW

1. Haga doble clic en el icono (**Recepción de PC-FAX**) en el área de notificación de la computadora.

   Aparece la ventana **PC-FAX Receive (Recepción de PC-FAX)**.
2. Haga clic en **Ajustes**.
3. Configure las opciones según sea necesario:

   Preferencias

   Permite configurar la recepción de PC-FAX para que se inicie automáticamente al iniciar Windows.

   Guardar

   Permite configurar la ruta en la que se guardarán los archivos de PC-FAX y seleccionar el formato del documento recibido.

   Cargar a

   Configure la ruta al servidor SharePoint y seleccione la opción para cargar automática o manualmente (solo disponible para administradores).

   Dispositivo

   Permite seleccionar el equipo Brother del que desea recibir archivos de PC-FAX.

   Bloquear (solo disponible para administradores)

   Evite que los usuarios sin privilegios de administrador configuren las opciones mostradas arriba.

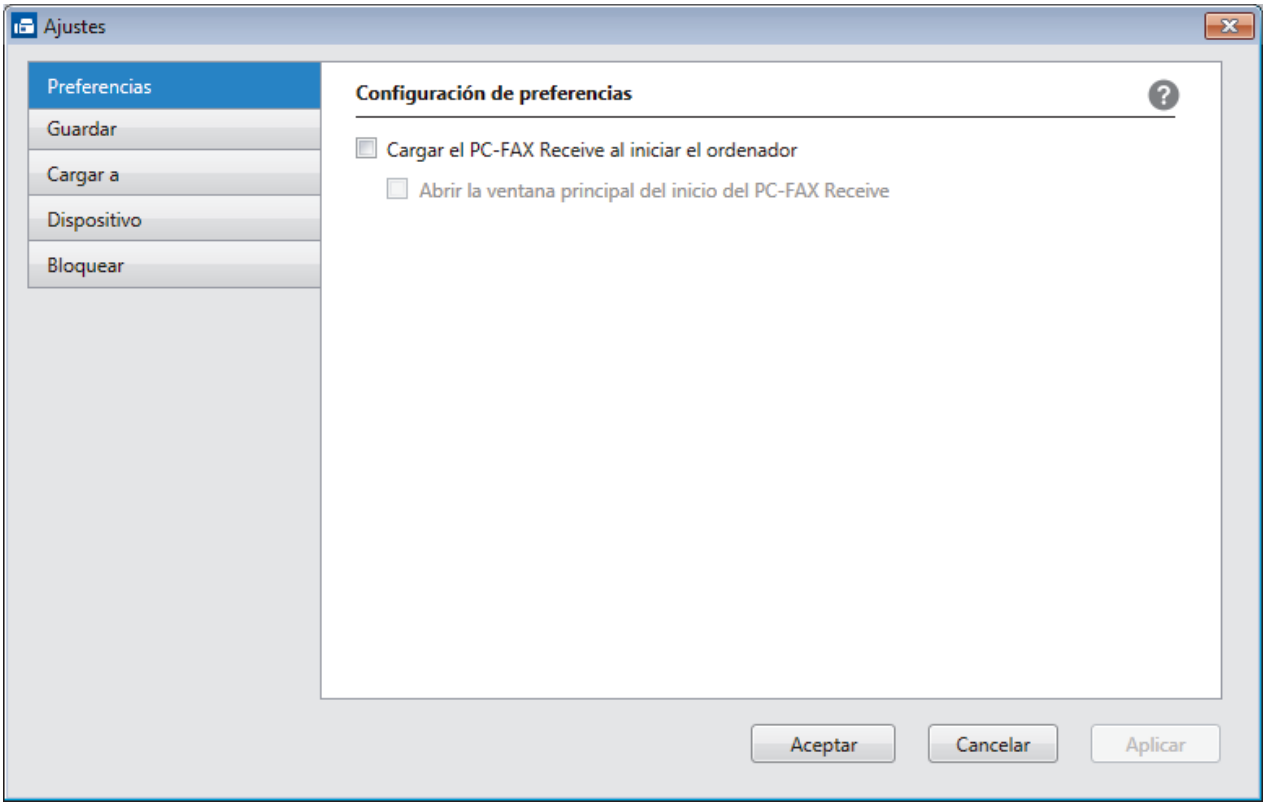

4. Haga clic en **Aceptar**.

Información relacionada

- Ejecución de la recepción de PC-FAX de Brother en la computadora (Windows)

Añadir el equipo Brother a la recepción de PC-FAX (Windows)

Modelos relacionados: MFC-L3710CW/MFC-L3750CDW/MFC-L3770CDW

- Si ha instalado el equipo siguiendo las instrucciones para un usuario de red, el equipo ya debería estar configurado para la red.

1. Haga doble clic en el icono (**Recepción de PC-FAX**) en el área de notificación de la computadora.

   Aparece la ventana **PC-FAX Receive (Recepción de PC-FAX)**.
2. Haga clic en **Ajustes**.
3. Haga clic en **Dispositivo** > **Agregar**.

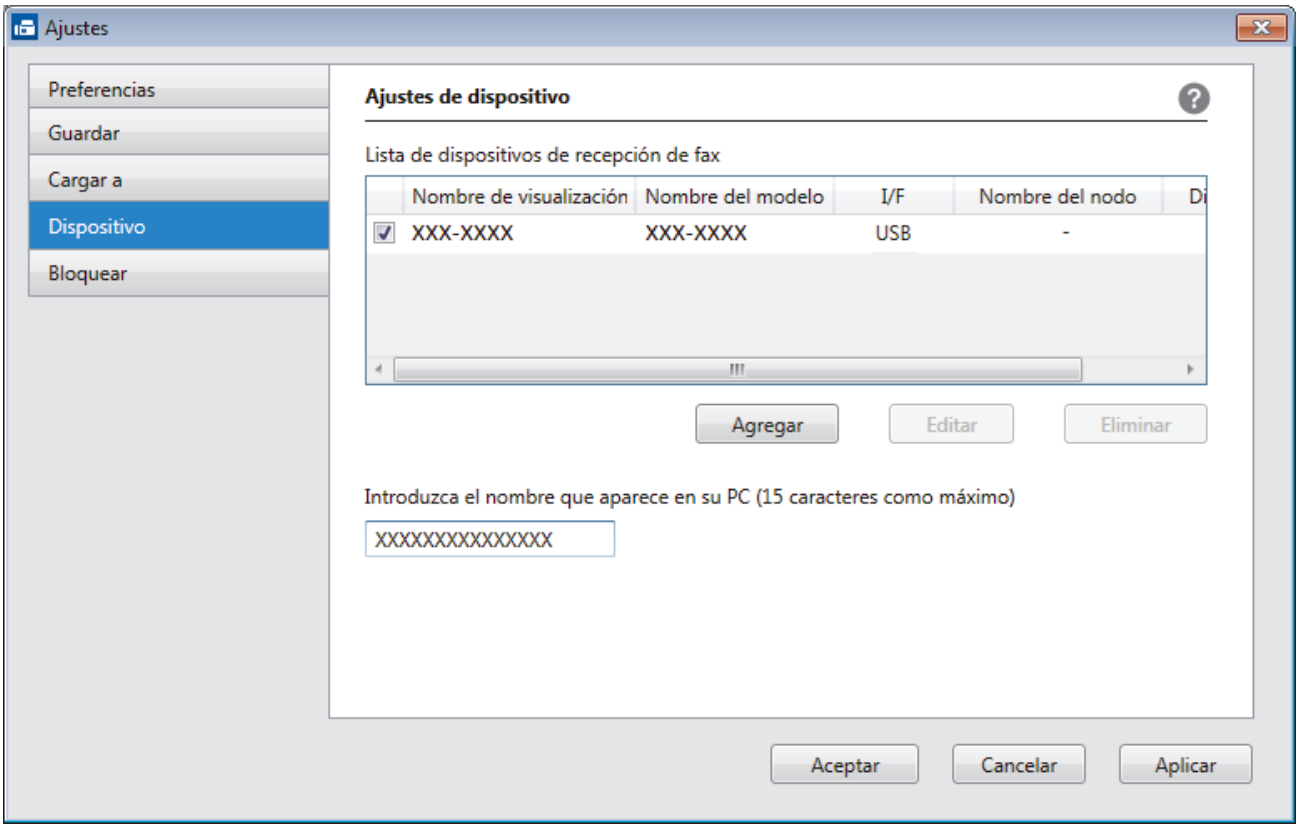

4. Seleccione el método de conexión adecuado.

   Seleccione su equipo de los resultados de búsqueda automáticos que se mencionan a continuación.

   Se mostrarán los equipos Brother conectados. Seleccione un dispositivo de la lista. Haga clic en **Aceptar**.

   Especifique su equipo por su dirección IP

   Escriba la dirección IP del equipo en el campo **Dirección IP** y, a continuación, haga clic en **Aceptar**.
5. Para cambiar el nombre de la computadora que se mostrará en la pantalla LCD del equipo, escriba el nuevo nombre en el campo **Introduzca el nombre que aparece en su PC (15 caracteres como máximo)**.
6. Haga clic en **Aceptar**.

Información relacionada

- Ejecución de la recepción de PC-FAX de Brother en la computadora (Windows)

Ver los mensajes recibidos de PC-FAX (Windows)

Modelos relacionados: MFC-L3710CW/MFC-L3750CDW/MFC-L3770CDW

Estado de la recepción

Icono	Estado indicado
	Modo de espera No hay mensajes sin leer
	Recibiendo mensajes
	Mensajes recibidos Hay mensajes sin leer

1. Haga doble clic en el icono (**Recepción de PC-FAX**) en el área de notificación de la computadora.

   Aparece la ventana **PC-FAX Receive (Recepción de PC-FAX)**.

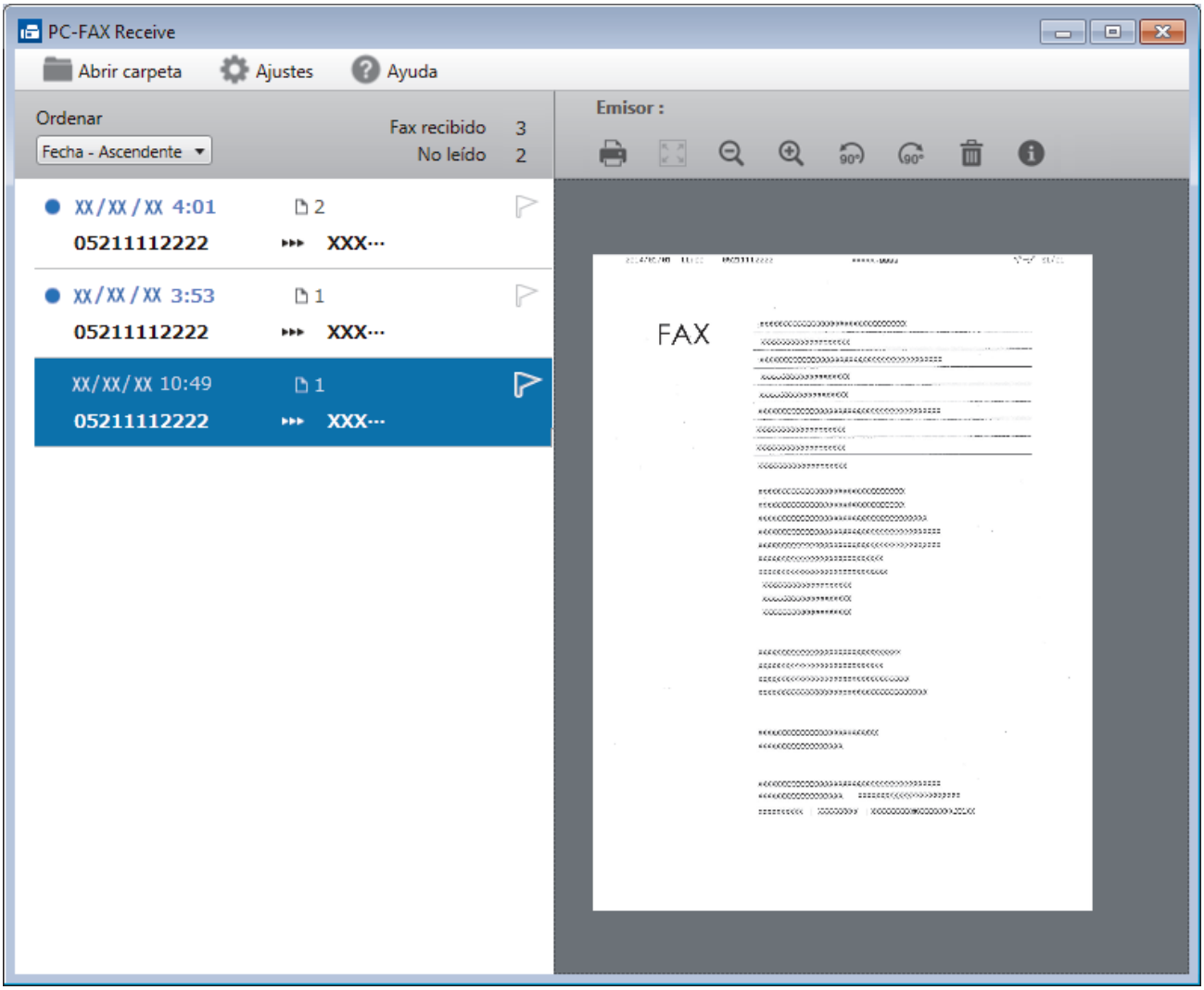

2. Haga clic en cualquier fax de la lista para verlo.
3. Cuando haya terminado, haga clic en en la esquina superior derecha de la ventana para cerrarla.

La recepción de PC-FAX estará activa y el icono (**Recepción de PC-FAX**) permanecerá en el área de notificación de la computadora incluso después de haber cerrado la ventana. Para cerrar la recepción de PC-FAX, haga clic en el icono del área de notificación de la computadora y haga clic en **Cerrar**.

Información relacionada

- Recibir faxes mediante la recepción de PC-FAX (Windows)

PC-FAX para Mac

Utilice el software PC-FAX de Brother para enviar faxes directamente desde el Mac sin necesidad de imprimirlos. Esta función le ayuda a reducir el consumo de papel y le permite ahorrar tiempo.

- Envío de faxes desde la aplicación (Mac)

Envío de faxes desde la aplicación (Mac)

Modelos relacionados: MFC-L3710CW/MFC-L3750CDW/MFC-L3770CDW

PC-FAX solo admite faxes en blanco y negro. Los faxes se enviarán en blanco y negro incluso aunque los datos originales estén en color y el equipo de fax receptor admita faxes en color.

1. Cree un documento en una aplicación de Mac.
2. En una aplicación, como Apple TextEdit, haga clic en el menú **Archivo** y, a continuación, seleccione **Imprimir**.
3. Pulse el menú emergente de la aplicación y, a continuación, seleccione la opción **Enviar Fax**.

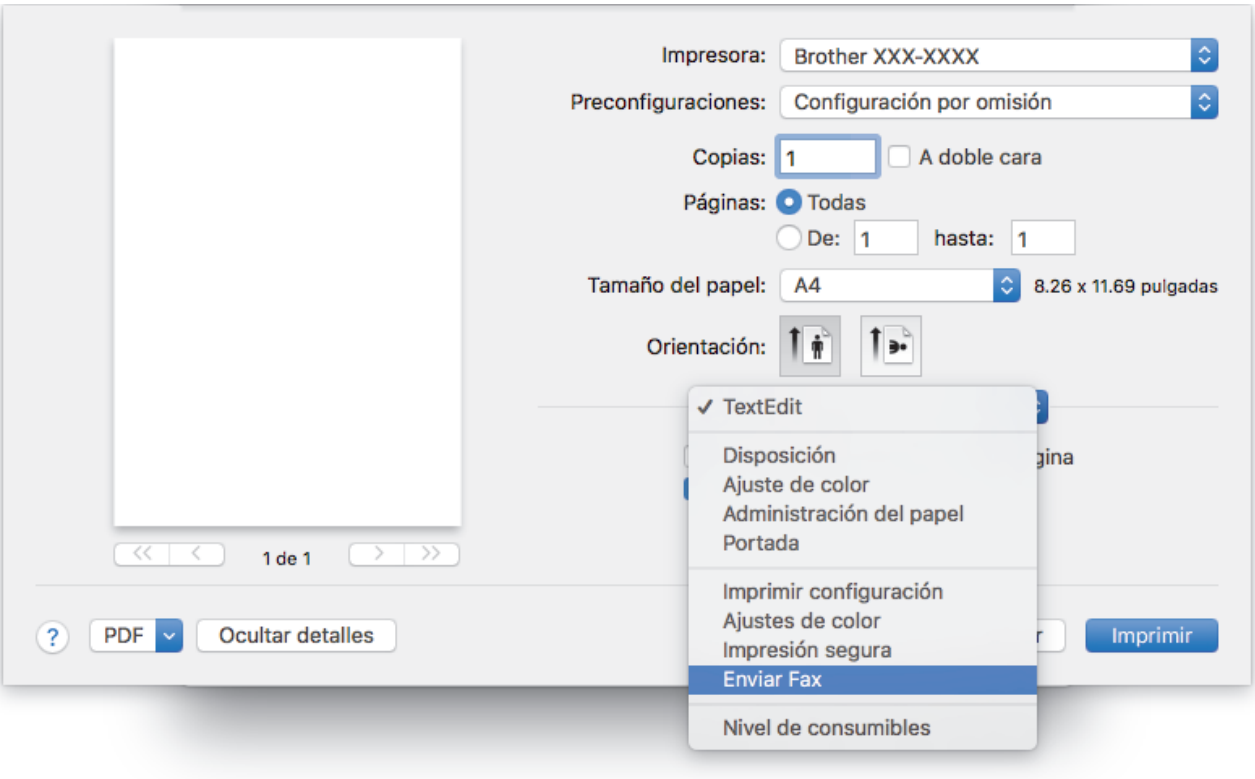

4. Haga clic en el menú emergente **Salida** y, a continuación, seleccione la opción **Facsimil**.

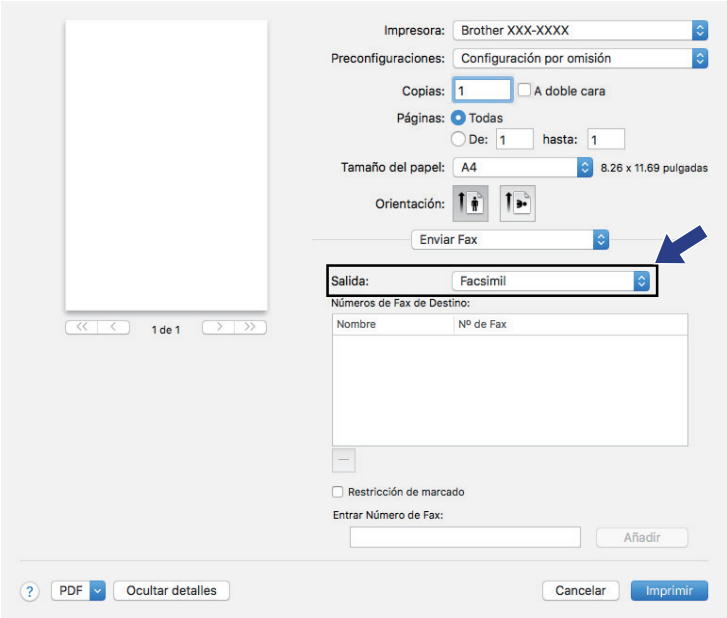

5. Introduzca un número de fax en el campo **Entrar Número de Fax** y, a continuación, pulse **Añadir**.

   El número de fax se mostrará en el campo **Números de Fax de Destino**.

Para enviar un fax a más de un número, pulse **Añadir** después de introducir el primer número de fax y escriba el siguiente número de fax. Los números de fax de destino aparecerán en el campo **Números de Fax de Destino**.

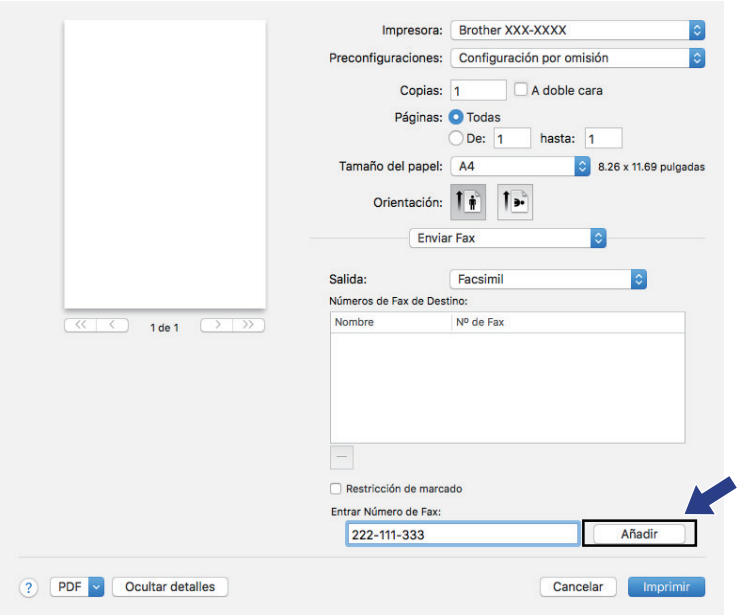

6. Pulse **Imprimir** para enviar el fax.

Información relacionada

- PC-FAX para Mac

Imprimir los datos directamente desde una unidad flash USB

Puede imprimir fotos directamente desde el soporte de la cámara digital o una unidad flash USB.

Los tipos de archivos compatibles son PDF, JPEG, TIFF, XPS, y PRN.

- Unidades flash USB compatibles
- Imprimir datos directamente desde una unidad flash USB o cámara digital compatible con almacenamiento masivo
- Crear un archivo PRN para impresión directa (Windows)

Unidades flash USB compatibles

Modelos relacionados: MFC-L3750CDW/MFC-L3770CDW

IMPORTANTE

La interfaz directa USB admite solo unidades flash USB y cámaras digitales que utilicen el estándar de almacenamiento masivo USB. Los demás dispositivos USB no son compatibles.

Unidades flash USB compatibles	
Clase USB	Clase de almacenamiento masivo USB
Subclase de almacenamiento masivo USB	SCSI o SFF-8070i
Protocolo de transferencia	Transferencia en bloque
Formato [1]	FAT12/FAT16/FAT32/exFAT
Tamaño del sector	Máx. 4096 Byte
Encriptación	Los dispositivos de encriptación no son compatibles.

Información relacionada

- Imprimir los datos directamente desde una unidad flash USB

[1] El formato NTFS no es compatible.

Imprimir datos directamente desde una unidad flash USB o cámara digital compatible con almacenamiento masivo

Modelos relacionados: MFC-L3750CDW/MFC-L3770CDW

- Asegúrese de que la cámara digital esté activada.
- Su cámara digital debe cambiarse del modo PictBridge al modo de almacenamiento masivo.

IMPORTANTE

Para evitar daños en el equipo, NO conecte un dispositivo diferente a la cámara digital o una unidad flash USB a la interfaz directa del USB.

Ubicación del puerto USB (Vista frontal)

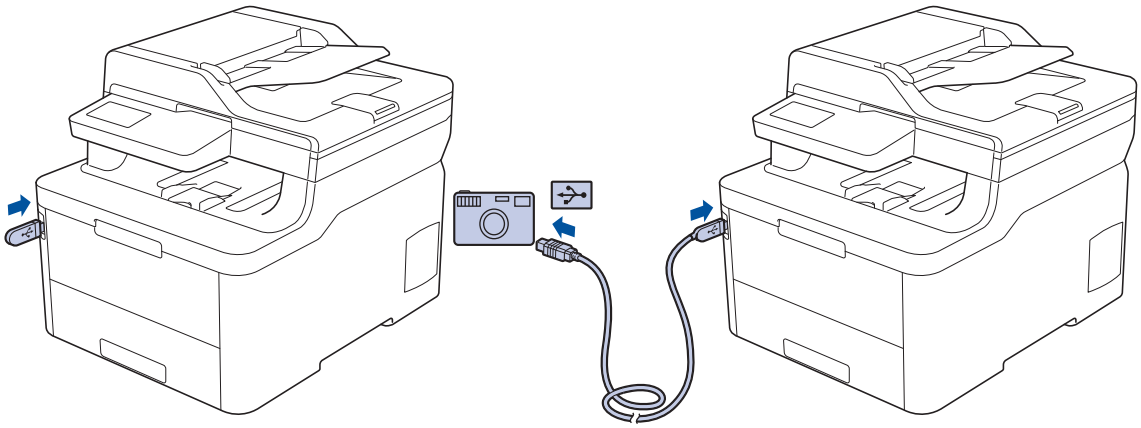

1. Conecte su unidad flash USB o cámara digital a la interfaz directa USB. La pantalla táctil mostrará automáticamente el menú del USB para confirmar que la unidad flash USB o la cámara digital está conectada correctamente.

   - Si ocurre un error, el menú USB no aparecerá en la pantalla táctil.
   - Cuando el equipo está en modo hibernación, la pantalla táctil no mostrará ninguna información aunque conecte una unidad flash USB en la interfaz directa USB. Pulse la pantalla táctil para activar el equipo.
   - Si ha activado Bloqueo función de seguridad en su equipo, es posible que no pueda acceder a la Impresión Directa.

2. Pulse [Impresión directa].
3. Deslice el dedo hacia arriba o hacia abajo, o bien pulse ▲ o ▼ para que se muestre el archivo que desea imprimir y, a continuación, seleccione el archivo.

   Para imprimir el índice de los archivos, presione [Impr. índice (Imprimir índice)] en la pantalla táctil. Pulse [Negro Inicio] o [Color Inicio] para imprimir los datos.

4. Realice una de las siguientes acciones:
   - Para cambiar los ajustes, seleccione [Config. impr. (Ajustes impres)]. Vaya al siguiente paso.
   - Si desea usar las configuraciones predeterminadas, ingrese el número de copias, y luego, presione [Negro Inicio] o [Color Inicio].
5. Seleccione los ajustes de impresión que desea cambiar:
   - [Tipo de papel (Tipo d papel)]

- [Tamaño papel]
- [Página múltip. (Pág. múltiples)]
- [Orientación]
- [Ambos lados (Ambas caras)]
- [Intercalar]
- [Uso bandeja]
- [Calidad impr. (Calidad Impres.)]
- [Opción PDF]

Según el tipo de archivo, algunos de estos ajustes pueden no aparecer.

6. Pulse [OK].
7. Introduzca el número de copias deseado.
8. Pulse [Negro Inicio] o [Color Inicio] para imprimir los datos.
9. Pulse .

IMPORTANTE

NO retire la unidad flash USB o la cámara digital de la interfaz directa del USB hasta que la impresión haya finalizado en el equipo.

Información relacionada

- Imprimir los datos directamente desde una unidad flash USB

Crear un archivo PRN para impresión directa (Windows)

Modelos relacionados: MFC-L3750CDW/MFC-L3770CDW

Estas instrucciones pueden variar según la aplicación de impresión y el sistema operativo.

1. Seleccione el comando de impresión en su aplicación.
2. Seleccione el modelo y, luego, seleccione la opción imprimir a archivo.
3. Complete su operación de impresión.
4. Ingrese la información solicitada para guardar el archivo.

Si el equipo le pide que ingrese solo el nombre de archivo, puede especificar la carpeta donde desee guardarlo al escribir el nombre de directorio (por ejemplo: C:\Temp\FileName.prn).

Si la unidad flash USB está conectada a su computadora, puede guardar el archivo directamente en la unidad flash USB.

Información relacionada

- Imprimir los datos directamente desde una unidad flash USB

Red

- Configurar los detalles de red utilizando el panel de control
- Funciones de red básicas admitidas
- Software y utilidades de administración de la red
- Métodos adicionales de configuración del equipo Brother para una red inalámbrica
- Funciones de red avanzadas
- Información técnica para usuarios avanzados

Configurar los detalles de red utilizando el panel de control

Para configurar el equipo en su red, utilice las selecciones del menú [Red] del panel de control.

- Para obtener información sobre la configuración de red que puede ajustar mediante el panel de control
  ➤➤ *Información relacionada*: *Tablas de configuraciones*
- También puede utilizar utilidades de administración, como BRAdmin Light (Windows), BRAdmin Professional (Windows), Administración basada en Web y Configuración remota para ajustar y cambiar la configuración de red de su equipo Brother.

  Instalación Remota no está disponible para modelos DCP.

  ➤➤ *Información relacionada*: *Conocer el software y las utilidades de administración de la red*

>> HL-L3290CDW/DCP-L3551CDW
>> MFC-L3710CW/MFC-L3750CDW/MFC-L3770CDW

HL-L3290CDW/DCP-L3551CDW

1. Pulse **Menu**.
2. Pulse ▲ o ▼ para seleccionar la opción [Red] y, a continuación, pulse **OK**.
3. Pulse ▲ o ▼ para seleccionar la opción de red que desee y, a continuación, pulse **OK**. Repita este paso hasta acceder al menú que quiera configurar y, a continuación, siga las instrucciones de la pantalla LCD.

MFC-L3710CW/MFC-L3750CDW/MFC-L3770CDW

1. Pulse [Ajustes] > [Todos los ajust (Todos ajustes)] > [Red].
2. Pulse ▲ o ▼ para mostrar la opción de red que desee y, a continuación, púlsela. Repita este paso hasta acceder al menú que quiera configurar y, a continuación, siga las instrucciones de la pantalla LCD táctil.

Información relacionada

- Red

Información adicional:

- Tablas de configuraciones (HL-L3290CDW/DCP-L3551CDW)
- Tablas de configuraciones (MFC-L3710CW/MFC-L3750CDW/MFC-L3770CDW)
- Conocer el software y las utilidades de administración de la red
- Funciones de red básicas admitidas

Funciones de red básicas admitidas

El servidor de impresión es compatible con diversas funciones dependiendo del sistema operativo. Utilice esta tabla para comprobar qué conexiones y funciones de red son compatibles con cada sistema operativo.

Sistemas operativos	**Windows 7** **Windows 8** **Windows 10**	**Windows Server 2008/2008 R2/2012/2012 R2/2016**	**macOS v10.11.6** **macOS v10.12.x** **macOS v10.13.x**
Impresión	Sí	Sí	Sí
Escaneado	Sí		Sí
Envío PC-Fax (Solamente disponible para determinados modelos)	Sí		Sí
Recepción PC-Fax (Solamente disponible para determinados modelos)	Sí		
BRAdmin Light [1]	Sí	Sí	
BRAdmin Professional [1]	Sí	Sí	
Administración basada en Web [1]	Sí	Sí	Sí
Configuración remota [1] (Solamente disponible para determinados modelos)	Sí		Sí
Status Monitor	Sí		Sí
Asistente de despliegue del controlador	Sí	Sí	

- Vaya a la página **Descargas** de su modelo en Brother Solutions Center en support.brother.com para descargar la última versión de BRAdmin Light.
- Vaya a la página **Descargas** de su modelo en Brother Solutions Center en support.brother.com para descargar la última versión de BRAdmin Professional.

Información relacionada

- Red

[1] La contraseña de inicio de sesión predeterminada para gestionar los ajustes del equipo es **initpass**. Le recomendamos cambiarla para proteger el equipo ante accesos no autorizados.

Software y utilidades de administración de la red

Configurar y cambiar los ajustes de red del equipo Brother utilizando una utilidad de administración.

- Conocer el software y las utilidades de administración de la red
- Cambiar la configuración del equipo desde la computadora
- Cambiar la configuración del equipo mediante Administración basada en Web

Conocer el software y las utilidades de administración de la red

Administración basada en Web

Administración basada en Web es una utilidad que usa un navegador web estándar para administrar el equipo mediante el protocolo de transferencia de hipertexto (HTTP) o el protocolo de transferencia de hipertexto a través de capa de sockets seguros (HTTPS). Escriba la dirección IP del equipo en el navegador web para acceder y cambiar la configuración del servidor de impresión.

BRAdmin Light (Windows)

BRAdmin Light es una utilidad para la configuración inicial de los dispositivos conectados a la red Brother. Esta utilidad permite buscar productos Brother en su entorno, ver su estado y configurar los ajustes de red básicos, como la dirección IP.

Vaya a la página **Descargas** de su modelo desde Brother Solutions Center en support.brother.com para descargar BRAdmin Light.

- Si se utiliza el software de cortafuegos de Windows o la función de software de cortafuegos de una aplicación contra programas espía o antivirus, desactívelos temporalmente. Cuando haya comprobado que puede imprimir, configure los ajustes del software siguiendo las instrucciones.

BRAdmin Professional (Windows)

BRAdmin Professional es una utilidad para manejo más avanzado de los dispositivos Brother conectados con la red. Esta utilidad puede buscar productos de Brother en su red y ver el estado del dispositivo desde una pantalla estilo Explorer de fácil lectura de Windows que modifica el color para identificar el estado de cada dispositivo. Puede configurar los ajustes de red y dispositivos, y actualizar el firmware del dispositivo desde una computadora de Windows en su LAN. BRAdmin Professional también puede registrar la actividad de los dispositivos Brother en su red y exportar los datos de registro. Para usuarios que deseen supervisar equipos conectados localmente, es necesario instalar el software Print Auditor Client en la computadora cliente. Esta utilidad le permite utilizar BRAdmin Professional para monitorizar los equipos que están conectados a una computadora cliente a través de la interfaz USB.

- Vaya a la página **Descargas** de su modelo en Brother Solutions Center en support.brother.com para descargar la última versión de BRAdmin Professional.
- Nombre de nodo: El nombre de nodo aparece en la ventana actual de BRAdmin Professional. El nombre de nodo predeterminado es “BRNxxxxxxxxxxxx” para una red cableada o “BRWxxxxxxxxxxxx” para una red inalámbrica (donde “xxxxxxxxxxxx” es la dirección MAC/dirección Ethernet del equipo).
- Si se utiliza el software de cortafuegos de Windows o la función de software de cortafuegos de una aplicación contra programas espía o antivirus, desactívelos temporalmente. Cuando haya comprobado que puede imprimir, configure los ajustes del software siguiendo las instrucciones.

Configuración remota (Windows y Mac) (Solamente disponible para determinados modelos)

Instalación Remota es un programa que permite ajustar diversas configuraciones del equipo y de la red desde una aplicación de Windows o Mac. Al iniciar esta aplicación, la configuración del equipo Brother se descargará automáticamente en la computadora y se mostrará en la pantalla de la computadora. Si cambia la configuración, puede cargarla directamente en el equipo.

Windows

Esta utilidad se puede usar para una conexión USB o una conexión de red.

Mac

- Vaya a la página **Descargas** de su modelo de Brother Solutions Center en support.brother.com para descargar Configuración remota.
- Esta utilidad se puede usar con una conexión USB.

Información relacionada

- Software y utilidades de administración de la red

Información adicional:

- Cambiar la configuración del equipo mediante Administración basada en Web

Métodos adicionales de configuración del equipo Brother para una red inalámbrica

Para conectar el equipo a la red inalámbrica, le recomendamos que use el disco de instalación de Brother.

- Antes de configurar el equipo Brother para una red inalámbrica
- Configurar el equipo para una red inalámbrica
- Configurar el equipo para usarlo en una red inalámbrica utilizando el método de una sola pulsación de Wi-Fi Protected Setup™ (WPS)
- Configurar el equipo para usarlo en una red inalámbrica utilizando el método PIN de Wi-Fi Protected Setup™ (WPS)
- Configure el equipo para una red inalámbrica mediante el Asistente de configuración del panel de control del equipo
- Configure el equipo para una red inalámbrica cuando la SSID no está programada
- Configure su equipo para una red inalámbrica empresarial
- Utilizar Wi-Fi Direct®

Antes de configurar el equipo Brother para una red inalámbrica

Antes de intentar configurar una red inalámbrica, confirme lo siguiente:

- Si está utilizando una red inalámbrica corporativa, debe conocer el ID de usuario y la contraseña.
- Para conseguir unos resultados óptimos en la impresión cotidiana de documentos, coloque el equipo Brother lo más cerca posible del punto de acceso de LAN inalámbrica/enrutador evitando al máximo los obstáculos. Los objetos de gran tamaño y las paredes entre los dos dispositivos, así como las interferencias emitidas por otros dispositivos electrónicos, pueden afectar a la velocidad de transferencia de datos de los documentos.

  Debido a estos factores, puede que el método de conexión inalámbrico no sea el más adecuado para todos los tipos de documentos y aplicaciones. Si está imprimiendo archivos de gran tamaño, como documentos de varias páginas con texto mixto y gráficos grandes, es recomendable seleccionar una red Ethernet cableada para obtener una transferencia de datos más rápida (solo modelos compatibles) o una conexión USB para conseguir la máxima velocidad.
- Aunque el equipo Brother puede utilizarse tanto en una red cableada como en una inalámbrica (solo modelos compatibles), solo se puede utilizar un método de conexión a la vez. No obstante, puede utilizar a la vez una conexión de red inalámbrica y una conexión Wi-Fi Direct, o bien una conexión de red cableada (solo modelos compatibles) y una conexión Wi-Fi Direct.

Si desconoce la información de seguridad, por ejemplo el nombre de red (SSID) y la clave de red, consulte al fabricante del enrutador, al administrador del sistema o a su proveedor de Internet.

Información relacionada

- Métodos adicionales de configuración del equipo Brother para una red inalámbrica

Configurar el equipo para una red inalámbrica

1. Encienda la computadora e inserte el disco de instalación de Brother.
   - En Windows, siga estas instrucciones:
   - En Mac, haga clic en **Driver Download** para ir al Brother Solutions Center. Siga las instrucciones que aparecen en la pantalla para instalar los controladores de impresora.
2. La pantalla inicial aparecer automáticamente.

   Escoja el idioma y, a continuación, siga las instrucciones que aparecen en la pantalla.

Si la pantalla Brother no aparece, realice lo siguiente:

- (Windows 7)

  Vaya a **Equipo**. Haga doble clic en el icono de CD/DVD y, a continuación, haga doble clic en **start.exe**.
- (Windows 8) y (Windows 10)

  Haga clic en el icono (**Explorador de archivos**) de la barra de tareas y, a continuación, vaya a **Equipo** (**Este equipo**). Haga doble clic en el icono de CD/DVD y, a continuación, haga doble clic en **start.exe**.
- Si aparece la pantalla **Control de cuentas de usuario**, haga clic en **Sí**.

3. Seleccione **Conexión de red inalámbrica (Wi-Fi)** y, a continuación, haga clic en **Siguiente** .
4. Siga las instrucciones que aparecen en la pantalla.

Ha finalizado la configuración de la red inalámbrica. Para instalar el **Paquete completo de controladores y software** necesario para el funcionamiento de su equipo, introduzca el disco de instalación de Brother en su computadora o diríjase a la página **Descargas** de su modelo en el Brother Solutions Center en support.brother.com.

Información relacionada

- Métodos adicionales de configuración del equipo Brother para una red inalámbrica

Configurar el equipo para usarlo en una red inalámbrica utilizando el método de una sola pulsación de Wi-Fi Protected Setup™ (WPS)

Si su punto de acceso/enrutador inalámbrico soporta WPS (PBC: Push Button Configuration, o configuración por botón), puede utilizar WPS desde el menú del panel de control del equipo para configurar los ajustes de la red inalámbrica.

Los enrutadores o los puntos de acceso que admiten WPS tienen el símbolo que se muestra a continuación:

>> HL-L3290CDW/DCP-L3551CDW
>> MFC-L3710CW/MFC-L3750CDW/MFC-L3770CDW

HL-L3290CDW/DCP-L3551CDW

1. Pulse **Menu**.
2. Pulse ▲ o ▼ para seleccionar la opción `[Red]` y, a continuación, pulse **OK**.
3. Pulse ▲ o ▼ para seleccionar la opción `[WLAN]` y, a continuación, pulse **OK**.
4. Pulse ▲ o ▼ para seleccionar la opción `[WPS]` y, a continuación, pulse **OK**.
5. Cuando aparezca `[¿Activar WLAN?]`, active la red inalámbrica.

   De este modo, se iniciará el asistente de configuración inalámbrica.
6. Cuando la pantalla LCD muestre `[Puls tecla routr]`, pulse el botón WPS del punto de acceso/enrutador inalámbrico. A continuación, siga las instrucciones de la pantalla LCD de su equipo. El equipo detectará automáticamente su punto de acceso/enrutador inalámbrico e intentará conectarse a la red inalámbrica.

Si el dispositivo inalámbrico está conectado correctamente, en la pantalla LCD del equipo aparecerá `[Conectada]`.

Ha finalizado la configuración de la red inalámbrica. Para instalar el **Paquete completo de controladores y software** necesario para el funcionamiento de su equipo, introduzca el disco de instalación de Brother en su computadora o diríjase a la página **Descargas** de su modelo en el Brother Solutions Center en support.brother.com.

MFC-L3710CW/MFC-L3750CDW/MFC-L3770CDW

1. Pulse `[Ajustes]` > `[Todos los ajust (Todos ajustes)]` > `[Red]` > `[WLAN]` > `[WPS]`.
2. Cuando aparezca `[¿Activar WLAN?]`, pulse `[Sí]`.

   De este modo, se iniciará el asistente de configuración inalámbrica. Para cancelar, pulse `[No]`.
3. Cuando la pantalla táctil muestre `[Inicie WPS en enrutador/punto de acceso inalámbrico y pulse [OK].]`, pulse el botón WPS del punto de acceso/enrutador inalámbrico. A continuación, pulse `[OK]` en el equipo. El equipo detectará automáticamente su punto de acceso/enrutador inalámbrico e intentará conectarse a la red inalámbrica.

Si el dispositivo inalámbrico está conectado correctamente, en la pantalla LCD del equipo aparecerá `[Conectada]`.

Ha finalizado la configuración de la red inalámbrica. Para instalar el **Paquete completo de controladores y software** necesario para el funcionamiento de su equipo, introduzca el disco de instalación de Brother en su computadora o diríjase a la página **Descargas** de su modelo en el Brother Solutions Center en support.brother.com.

Información relacionada

- Métodos adicionales de configuración del equipo Brother para una red inalámbrica

Información adicional:

- Códigos de error del informe de LAN inalámbrica

Configurar el equipo para usarlo en una red inalámbrica utilizando el método PIN de Wi-Fi Protected Setup™ (WPS)

Si el punto de acceso de LAN inalámbrica/enrutador es compatible con WPS, puede utilizar el método PIN (número de identificación personal) para configurar los ajustes de la red inalámbrica.

El método PIN es uno de los métodos de conexión desarrollados por Wi-Fi Alliance®. Al enviar al registrador (un dispositivo que administra la LAN inalámbrica) un PIN creado por un inscrito (su equipo), se pueden configurar la red inalámbrica y los ajustes de seguridad. Para obtener más información sobre cómo acceder al modo WPS, consulte las instrucciones suministradas con el punto de acceso de LAN inalámbrica/enrutador.

Tipo A

Conexión cuando el punto de acceso de LAN inalámbrica/enrutador (1) se duplica como el registrador:

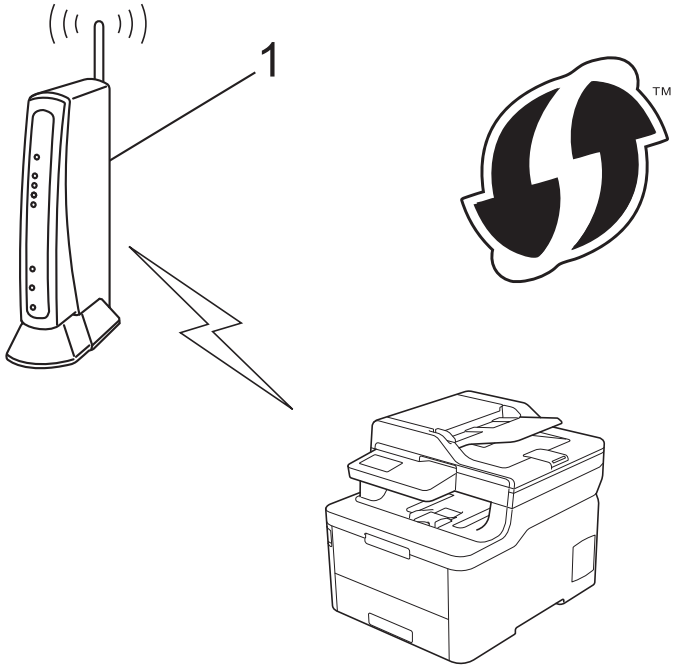

Tipo B

Conexión cuando otro dispositivo (2), como una computadora, se utiliza como el registrador:

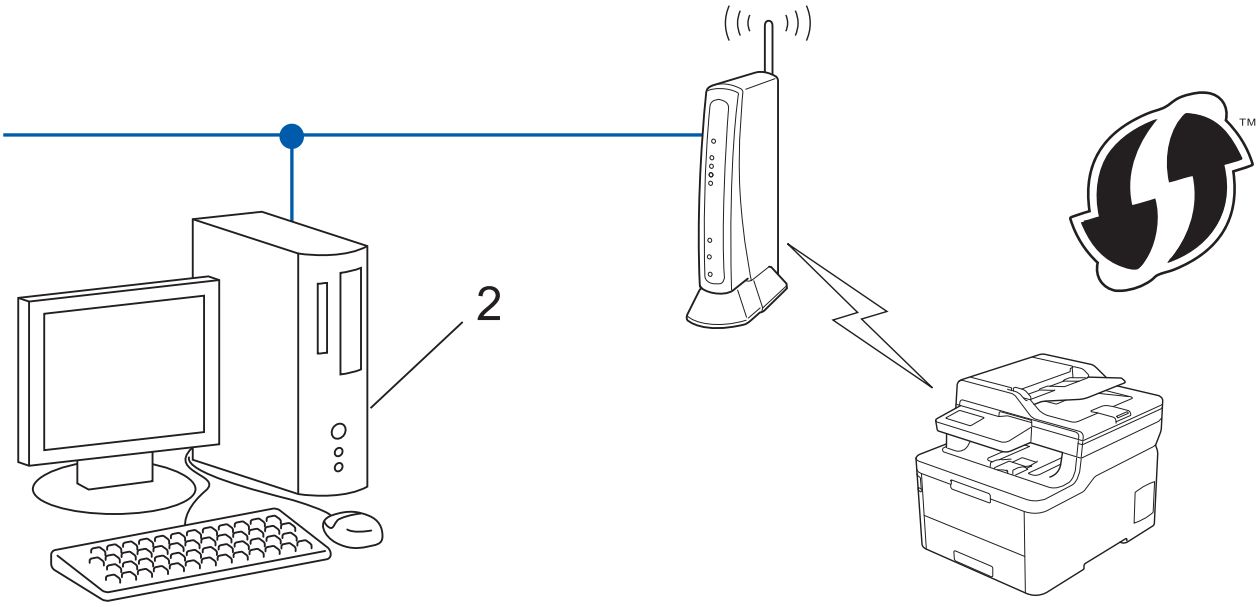

Los enrutadores o los puntos de acceso que admiten WPS tienen el símbolo que se muestra a continuación:

>> HL-L3290CDW/DCP-L3551CDW
>> MFC-L3710CW/MFC-L3750CDW/MFC-L3770CDW

HL-L3290CDW/DCP-L3551CDW

1. Pulse **Menu**.
2. Pulse ▲ o ▼ para seleccionar la opción `[Red]` y, a continuación, pulse **OK**.
3. Pulse ▲ o ▼ para seleccionar la opción `[WLAN]` y, a continuación, pulse **OK**.
4. Pulse ▲ o ▼ para seleccionar la opción `[Cód WPS cn PIN (Cód WPS con PIN)]` y, a continuación, pulse **OK**.
5. Cuando aparezca `[¿Activar WLAN?]`, active la red inalámbrica.

   De este modo, se iniciará el asistente de configuración inalámbrica.
6. La pantalla LCD muestra un PIN de ocho dígitos y el equipo comienza a buscar el punto de acceso/enrutador LAN inalámbrico.
7. Mediante una computadora conectada a la red, en la barra de direcciones de su navegador, escriba la dirección IP del dispositivo que esté usando como registrador. (Por ejemplo: http://192.168.1.2)
8. Vaya a la página de configuración de WPS y escriba el PIN y, a continuación, siga las instrucciones que aparecen en la pantalla.

- El Inscrito suele ser el punto de acceso/enrutador LAN inalámbrico.
- La página de configuración será diferente según la marca del punto de acceso de LAN inalámbrica/enrutador. Para obtener más información, consulte las instrucciones suministradas con el punto de acceso de LAN inalámbrica/enrutador.

Si utiliza una computadora con Windows 7, Windows 8, o Windows 10 como registrador, realice los siguientes pasos:

9. Realice una de las siguientes acciones:
   - Windows 7

     Haga clic en **(Iniciar)** > **Dispositivos e impresoras** > **Agregar un dispositivo**.
   - Windows 8

     Mueva el ratón a la esquina inferior derecha del escritorio. Cuando aparezca la barra de menú, haga clic en **Configuración** > **Panel de control** > **Hardware y sonido** > **Dispositivos e impresoras** > **Agregar un dispositivo**.
   - Windows 10

     Haga clic en > **Sistema de Windows** > **Panel de control**. En el grupo **Hardware y sonido**, haga clic en **Agregar un dispositivo**.

   - Para utilizar una computadora con Windows 7, Windows 8 o Windows 10 como registrador, antes deberá registrarla en la red. Para obtener más información, consulte las instrucciones suministradas con el punto de acceso de LAN inalámbrica/enrutador.
   - Si utiliza una computadora con Windows 7, Windows 8 o Windows 10 como registrador, puede instalar el controlador de impresora después de establecer la configuración inalámbrica siguiendo las instrucciones que aparecen en la pantalla. Para instalar el **Paquete completo de controladores y software** necesario para el funcionamiento de su equipo, introduzca el disco de instalación de Brother en su computadora o diríjase a la página **Descargas** de su modelo en el Brother Solutions Center en support.brother.com.

10. Seleccione su ordenador y haga clic en **Siguiente**.
11. Escriba el PIN que aparece en la pantalla LCD del equipo, y luego haga clic en **Siguiente**.
12. (Windows 7) Seleccione su red y, a continuación, haga clic en **Siguiente**.
13. Haga clic en **Cerrar**.

Si el dispositivo inalámbrico está conectado correctamente, en la pantalla LCD del equipo aparecerá `[Conectada]`.

Ha finalizado la configuración de la red inalámbrica. Para instalar el **Paquete completo de controladores y software** necesario para el funcionamiento de su equipo, introduzca el disco de instalación de Brother en su computadora o diríjase a la página **Descargas** de su modelo en el Brother Solutions Center en support.brother.com.

MFC-L3710CW/MFC-L3750CDW/MFC-L3770CDW

1. Pulse `[Ajustes]` > `[Todos los ajust (Todos ajustes)]` > `[Red]` > `[WLAN]` > `[Código WPS con PIN]`.
2. Cuando aparezca `[¿Activar WLAN?]`, pulse `[Sí]`.

   De este modo, se iniciará el asistente de configuración inalámbrica. Para cancelar, pulse `[No]`.
3. La pantalla LCD muestra un PIN de ocho dígitos y el equipo comienza a buscar el punto de acceso/enrutador LAN inalámbrico.
4. Mediante una computadora conectada a la red, en la barra de direcciones de su navegador, escriba la dirección IP del dispositivo que esté usando como registrador. (Por ejemplo: http://192.168.1.2)
5. Vaya a la página de configuración de WPS y escriba el PIN y, a continuación, siga las instrucciones que aparecen en la pantalla.

   - El Inscrito suele ser el punto de acceso/enrutador LAN inalámbrico.
   - La página de configuración será diferente según la marca del punto de acceso de LAN inalámbrica/enrutador. Para obtener más información, consulte las instrucciones suministradas con el punto de acceso de LAN inalámbrica/enrutador.

Si utiliza una computadora con Windows 7, Windows 8, o Windows 10 como registrador, realice los siguientes pasos:

6. Realice una de las siguientes acciones:
   - Windows 7

     Haga clic en **(Iniciar)** > **Dispositivos e impresoras** > **Agregar un dispositivo**.
   - Windows 8

     Mueva el ratón a la esquina inferior derecha del escritorio. Cuando aparezca la barra de menú, haga clic en **Configuración** > **Panel de control** > **Hardware y sonido** > **Dispositivos e impresoras** > **Agregar un dispositivo**.
   - Windows 10

     Haga clic en > **Sistema de Windows** > **Panel de control**. En el grupo **Hardware y sonido**, haga clic en **Agregar un dispositivo**.

- Para utilizar una computadora con Windows 7, Windows 8 o Windows 10 como registrador, antes deberá registrarla en la red. Para obtener más información, consulte las instrucciones suministradas con el punto de acceso de LAN inalámbrica/enrutador.
- Si utiliza una computadora con Windows 7, Windows 8 o Windows 10 como registrador, puede instalar el controlador de impresora después de establecer la configuración inalámbrica siguiendo las instrucciones que aparecen en la pantalla. Para instalar el **Paquete completo de controladores y software** necesario para el funcionamiento de su equipo, introduzca el disco de instalación de Brother en su computadora o diríjase a la página **Descargas** de su modelo en el Brother Solutions Center en support.brother.com.

7. Seleccione su ordenador y haga clic en **Siguiente**.
8. Escriba el PIN que aparece en la pantalla LCD del equipo, y luego haga clic en **Siguiente**.
9. (Windows 7) Seleccione su red y, a continuación, haga clic en **Siguiente**.
10. Haga clic en **Cerrar**.

Si el dispositivo inalámbrico está conectado correctamente, en la pantalla LCD del equipo aparecerá `[Conectada]`.

Ha finalizado la configuración de la red inalámbrica. Para instalar **Paquete completo de controladores y software** necesario para el funcionamiento en su dispositivo, introduzca el disco de instalación de Brother en su computadora o diríjase a la página **Descargas** de su modelo de Brother Solutions Center en support.brother.com.

Información relacionada

- Métodos adicionales de configuración del equipo Brother para una red inalámbrica

Información adicional:

- Códigos de error del informe de LAN inalámbrica

Configure el equipo para una red inalámbrica mediante el Asistente de configuración del panel de control del equipo

>> HL-L3290CDW/DCP-L3551CDW
>> MFC-L3710CW/MFC-L3750CDW/MFC-L3770CDW

HL-L3290CDW/DCP-L3551CDW

Antes de configurar su equipo, se recomienda escribir sus ajustes de red inalámbrica. Necesitará esta información antes de seguir con la configuración.

1. Compruebe y registre los ajustes de red inalámbrica que tenga en ese momento el ordenador al que se va a conectar.

Nombre de red (SSID)

Clave de red

Por ejemplo:

Nombre de red (SSID)
HOLA

Clave de red
12345

- Su punto de acceso/enrutador puede admitir el uso de múltiples claves WEP, sin embargo su equipo Brother admite el uso de la primer clave WEP únicamente.
- Si necesita asistencia durante la configuración y desea ponerse en contacto con el Servicio de atención al cliente de Brother, asegúrese de tener a mano su SSID (Nombre de red) y la clave de red. No podemos ayudarlo a ubicar esta información.
- Si desconoce esta información (SSID y clave de red), no podrá continuar la configuración inalámbrica.

  ¿Cómo puedo encontrar esta información?
  - Consulte la documentación proporcionada con su punto de acceso/enrutador inalámbrico.
  - El SSID inicial podría ser el nombre del fabricante o el nombre del modelo.
  - Si desconoce la información de seguridad, consulte al fabricante del enrutador, al administrador del sistema o a su proveedor de Internet.

2. Pulse **Menu**.
3. Pulse ▲ o ▼ para seleccionar la opción `[Red]` y, a continuación, pulse **OK**.
4. Pulse ▲ o ▼ para seleccionar la opción `[WLAN]` y, a continuación, pulse **OK**.
5. Pulse ▲ o ▼ para seleccionar la opción `[Conf.Asistente]` y, a continuación, pulse **OK**.
6. Cuando aparezca `[¿Activar WLAN?]`, active la red inalámbrica.

   De este modo, se iniciará el asistente de configuración inalámbrica.
7. El equipo buscará la red y mostrará una lista con los SSID disponibles. Cuando aparezca una lista de SSID, pulse ▲ o ▼ para seleccionar el SSID deseado.
8. Pulse **OK**.
9. Realice una de las siguientes acciones:

- Si está utilizando un método de encriptación y autenticación que requiere una clave de red, escriba la clave de red que anotó en el primer paso.

  Introduzca la clave WEP y, a continuación, pulse **OK** para aplicar sus ajustes.

  Para aplicar los ajustes, seleccione `[Sí]`. Para cancelar, seleccione `[No]`.
- Si el método de autenticación es Sistema abierto y el modo de encriptación es Ninguno, vaya al paso siguiente.
- Si su punto de acceso WLAN/enrutador es compatible con WPS, aparecerá `[WPS disponible]`. Para conectar el equipo utilizando el modo inalámbrico automático, pulse ▲. (Si seleccionó `[No]`, escriba la clave de red que anotó en el primer paso.) Cuando `[Pulse WPS en rtr]` aparezca, pulse el botón WPS en su punto de acceso/enrutador WLAN, y luego pulse ▲ dos veces.

10. El equipo intenta conectarse al dispositivo inalámbrico que ha seleccionado.

Si el dispositivo inalámbrico está conectado correctamente, en la pantalla LCD del equipo aparecerá `[Conectada]`.

Ha finalizado la configuración de la red inalámbrica. Para instalar el **Paquete completo de controladores y software** necesario para el funcionamiento de su equipo, introduzca el disco de instalación de Brother en su computadora o diríjase a la página **Descargas** de su modelo en el Brother Solutions Center en support.brother.com.

MFC-L3710CW/MFC-L3750CDW/MFC-L3770CDW

Antes de configurar su equipo, se recomienda escribir sus ajustes de red inalámbrica. Necesitará esta información antes de seguir con la configuración.

1. Compruebe y registre los ajustes de red inalámbrica que tenga en ese momento el ordenador al que se va a conectar.

Nombre de red (SSID)

Clave de red

Por ejemplo:

Nombre de red (SSID)
HOLA

Clave de red
12345

- Su punto de acceso/enrutador puede admitir el uso de múltiples claves WEP, sin embargo su equipo Brother admite el uso de la primer clave WEP únicamente.
- Si necesita asistencia durante la configuración y desea ponerse en contacto con el Servicio de atención al cliente de Brother, asegúrese de tener a mano su SSID (Nombre de red) y la clave de red. No podemos ayudarlo a ubicar esta información.
- Si desconoce esta información (SSID y clave de red), no podrá continuar la configuración inalámbrica.

  ¿Cómo puedo encontrar esta información?

  a. Verifique la documentación proporcionada con su punto de acceso/enrutador inalámbrico.
  b. El SSID inicial podría ser el nombre del fabricante o el nombre del modelo.
  c. Si desconoce la información de seguridad, consulte al fabricante del enrutador, al administrador del sistema o a su proveedor de Internet.

2. Pulse [Ajustes] > [Todos los ajust (Todos ajustes)] > [Red] > [WLAN] > [Conf.Asistente].
3. Cuando aparezca [¿Activar WLAN?], pulse [Sí].

   De este modo, se iniciará el asistente de configuración inalámbrica. Para cancelar, pulse [No].
4. El equipo buscará la red y mostrará una lista con los SSID disponibles.

   Si aparece una lista de SSID, deslice hacia arriba o abajo o pulse ▲ o ▼ para visualizar el SSID al que quiera conectarse y, a continuación, pulse el SSID.
5. Pulse [OK].
6. Realice una de las siguientes acciones:
   - Si está utilizando un método de encriptación y autenticación que requiere una clave de red, escriba la clave de red que anotó en el primer paso.

     Cuando ingrese todos los caracteres, presione [OK].
   - Si el método de autenticación es Sistema abierto y el modo de encriptación es Ninguno, vaya al paso siguiente.
7. El equipo intenta conectarse al dispositivo inalámbrico que ha seleccionado.

Si el dispositivo inalámbrico está conectado correctamente, en la pantalla LCD del equipo aparecerá [Conectada].

Ha finalizado la configuración de la red inalámbrica. Para instalar **Paquete completo de controladores y software** necesario para el funcionamiento en su dispositivo, introduzca el disco de instalación de Brother en su computadora o diríjase a la página **Descargas** de su modelo de Brother Solutions Center en support.brother.com.

Información relacionada

- Métodos adicionales de configuración del equipo Brother para una red inalámbrica

Información adicional:

- Cómo introducir texto en su equipo Brother
- Códigos de error del informe de LAN inalámbrica

Configure el equipo para una red inalámbrica cuando la SSID no está programada

>> HL-L3290CDW/DCP-L3551CDW
>> MFC-L3710CW/MFC-L3750CDW/MFC-L3770CDW

HL-L3290CDW/DCP-L3551CDW

Antes de configurar su equipo, se recomienda escribir sus ajustes de red inalámbrica. Necesitará esta información antes de seguir con la configuración.

1. Compruebe y escriba los ajustes actuales de la red inalámbrica.

Nombre de red (SSID)

Modo de comunicación	Método de autenticación	Modo de encriptación	Clave de red
Infraestructura	Sistema abierto	NINGUNO	-
		WEP	
	Clave compartida	WEP	
	WPA/WPA2-PSK	AES	
		TKIP	

Por ejemplo:

Nombre de red (SSID)
HOLA

Modo de comunicación	Método de autenticación	Modo de encriptación	Clave de red
Infraestructura	WPA2-PSK	AES	12345678

Si su enrutador utiliza encriptación WEP, introduzca la clave utilizada como la primera clave WEP. Su equipo Brother solo admite el uso de la primera clave WEP.

2. Pulse **Menu**.
3. Pulse ▲ o ▼ para seleccionar la opción `[Red]` y, a continuación, pulse **OK**.
4. Pulse ▲ o ▼ para seleccionar la opción `[WLAN]` y, a continuación, pulse **OK**.
5. Pulse ▲ o ▼ para seleccionar la opción `[Conf.Asistente]` y, a continuación, pulse **OK**.
6. Cuando aparezca `[¿Activar WLAN?]`, active la red inalámbrica.

   De este modo, se iniciará el asistente de configuración inalámbrica.
7. El equipo buscará la red y mostrará una lista con los SSID disponibles. Pulse ▲ o ▼ para seleccionar la opción `[<Nuevo SSID>]` y, a continuación, pulse **OK**.
8. Introduzca el nombre del SSID y, a continuación, pulse **OK**.
9. Pulse la opción `[Infraestructura]` y, a continuación, pulse **OK**.
10. Pulse ▲ o ▼ para seleccionar el método de autenticación deseado y, a continuación, pulse **OK**.
11. Realice una de las siguientes acciones:
    - Si ha seleccionado la opción `[Sistema abierto]`, pulse ▲ o ▼ para seleccionar el tipo de encriptación `[Ninguna]` o `[WEP]` y, a continuación, pulse **OK**.

      Si ha seleccionado la opción `[WEP]` para el tipo de encriptación, introduzca la clave WEP y, a continuación, pulse **OK**.

- Si ha seleccionado la opción [Clave compart.], introduzca la clave WEP y, a continuación, pulse **OK**.
- Si ha seleccionado la opción [WPA/WPA2-PSK], pulse ▲ o ▼ para seleccionar el tipo de encriptación [TKIP+AES] o [AES] y, a continuación, pulse **OK**.

  Introduzca la clave WPA™ y, a continuación, pulse **OK**.

Su equipo Brother solo admite el uso de la primera clave WEP.

12. Para aplicar los ajustes, seleccione [Sí]. Para cancelar, seleccione [No].
13. El equipo intenta conectarse al dispositivo inalámbrico que ha seleccionado.

Si el dispositivo inalámbrico está conectado correctamente, en la pantalla LCD del equipo aparecerá [Conectada].

Ha finalizado la configuración de la red inalámbrica. Para instalar el **Paquete completo de controladores y software** necesario para el funcionamiento de su equipo, introduzca el disco de instalación de Brother en su computadora o diríjase a la página **Descargas** de su modelo en el Brother Solutions Center en support.brother.com.

MFC-L3710CW/MFC-L3750CDW/MFC-L3770CDW

Antes de configurar su equipo, se recomienda escribir sus ajustes de red inalámbrica. Necesitará esta información antes de seguir con la configuración.

1. Compruebe y escriba los ajustes actuales de la red inalámbrica.

Nombre de red (SSID)

Modo de comunicación	Método de autenticación	Modo de encriptación	Clave de red
Infraestructura	Sistema abierto	NINGUNO	-
		WEP	
	Clave compartida	WEP	
	WPA/WPA2-PSK	AES	
		TKIP	

Por ejemplo:

Nombre de red (SSID)
HOLA

Modo de comunicación	Método de autenticación	Modo de encriptación	Clave de red
Infraestructura	WPA2-PSK	AES	12345678

Si su enrutador utiliza encriptación WEP, introduzca la clave utilizada como la primera clave WEP. Su equipo Brother solo admite el uso de la primera clave WEP.

2. Pulse [Ajustes] > [Todos los ajust (Todos ajustes)] > [Red] > [WLAN] > [Conf.Asistente].
3. Cuando aparezca [¿Activar WLAN?], pulse [Sí].

   De este modo, se iniciará el asistente de configuración inalámbrica. Para cancelar, pulse [No].
4. El equipo buscará la red y mostrará una lista con los SSID disponibles. Deslice el dedo hacia arriba o hacia abajo, o bien pulse ▲ o ▼ para mostrar [<Nuevo SSID>]. Pulse [<Nuevo SSID>] y, a continuación, pulse [OK].
5. Introduzca el nombre del SSID y, a continuación, pulse [OK].

6. Pulse [Infraestructura] cuando se le solicite.
7. Seleccione el método de autenticación.
8. Realice una de las siguientes acciones:
   - Si ha seleccionado la opción [Sistema abierto] pulse el Tipo de encriptación [Ninguna] o [WEP].

     Si ha seleccionado la opción [WEP] para el tipo de encriptación, seleccione e introduzca la clave WEP y, a continuación, pulse [OK].
   - Si ha seleccionado la opción [Clave compartida], seleccione e introduzca la clave WEP y, a continuación, pulse [OK].
   - Si ha seleccionado la opción [WPA/WPA2-PSK] pulse el Tipo de encriptación [TKIP+AES] o [AES].

     Introduzca la clave WPA™ y, a continuación, pulse [OK].

   - Su equipo Brother solo admite el uso de la primera clave WEP.

9. El equipo intenta conectarse al dispositivo inalámbrico que ha seleccionado.

Si el dispositivo inalámbrico está conectado correctamente, en la pantalla LCD del equipo aparecerá [Conectada].

Ha finalizado la configuración de la red inalámbrica. Para instalar **Paquete completo de controladores y software** necesario para el funcionamiento en su dispositivo, introduzca el disco de instalación de Brother en su computadora o diríjase a la página **Descargas** de su modelo de Brother Solutions Center en support.brother.com.

Información relacionada

- Métodos adicionales de configuración del equipo Brother para una red inalámbrica

Información adicional:

- No puedo completar la configuración de la red inalámbrica
- Cómo introducir texto en su equipo Brother
- Códigos de error del informe de LAN inalámbrica

Configure su equipo para una red inalámbrica empresarial

>> HL-L3290CDW/DCP-L3551CDW
>> MFC-L3710CW/MFC-L3750CDW/MFC-L3770CDW

HL-L3290CDW/DCP-L3551CDW

Antes de configurar su equipo, se recomienda escribir sus ajustes de red inalámbrica. Necesitará esta información antes de seguir con la configuración.

1. Compruebe y escriba los ajustes actuales de la red inalámbrica.

Nombre de red (SSID)

Modo de comunicación	Método de autenticación	Modo de encriptación	Identificación del usuario	Contraseña
Infraestructura	LEAP	CKIP		
	EAP-FAST/NONE	AES		
		TKIP		
	EAP-FAST/MS-CHAPv2	AES		
		TKIP		
	EAP-FAST/GTC	AES		
		TKIP		
	PEAP/MS-CHAPv2	AES		
		TKIP		
	PEAP/GTC	AES		
		TKIP		
	EAP-TTLS/CHAP	AES		
		TKIP		
	EAP-TTLS/MS-CHAP	AES		
		TKIP		
	EAP-TTLS/MS-CHAPv2	AES		
		TKIP		
	EAP-TTLS/PAP	AES		
		TKIP		
	EAP-TLS	AES		-
		TKIP		-

Por ejemplo:

Nombre de red (SSID)
HOLA

Modo de comunicación	Método de autenticación	Modo de encriptación	Identificación del usuario	Contraseña
Infraestructura	EAP-FAST/MS-CHAPv2	AES	Brother	12345678

- Si configura el equipo con la autenticación EAP-TLS, deberá instalar el certificado de cliente emitido por una CA antes de iniciar la configuración. Póngase en contacto con el administrador de red para obtener información sobre el certificado de cliente. Si ha instalado varios certificados, se recomienda anotar el nombre del certificado que desea utilizar.
- Si verifica el equipo utilizando el nombre común del certificado de servidor, se recomienda anotar este nombre común antes de iniciar la configuración. Póngase en contacto con el administrador de red para obtener información sobre el nombre común del certificado de servidor.

2. Pulse **Menu**.
3. Pulse ▲ o ▼ para seleccionar lo siguiente:
   a. Seleccione `[Red]`. Pulse **OK**.
   b. Seleccione `[WLAN]`. Pulse **OK**.
   c. Seleccione `[Conf.Asistente]`. Pulse **OK**.
4. Cuando aparezca `[¿Activar WLAN?]`, active la red inalámbrica.

   De este modo, se iniciará el asistente de configuración inalámbrica.
5. El equipo buscará la red y mostrará una lista con los SSID disponibles. Pulse ▲ o ▼ para seleccionar la opción `[<Nuevo SSID>]` y, a continuación, pulse **OK**.
6. Introduzca el nombre del SSID y, a continuación, pulse **OK**.
7. Pulse la opción `[Infraestructura]` y, a continuación, pulse **OK**.
8. Pulse ▲ o ▼ para seleccionar el método de autenticación deseado y, a continuación, pulse **OK**.
9. Realice una de las siguientes acciones:
   - Si ha seleccionado la opción `[LEAP]`, introduzca el ID del usuario y, a continuación, pulse **OK**.

     Introduzca la contraseña y, a continuación, pulse **OK**.
   - Si ha seleccionado la opción `[EAP-FAST]`, `[PEAP]`, o `[EAP-TTLS]`, pulse ▲ o ▼ para seleccionar el método de autenticación interno `[NONE]`, `[CHAP]`, `[MS-CHAP]`, `[MS-CHAPv2]`, `[GTC]` o `[PAP]` y, a continuación, pulse **OK**.

Según su Método de autenticación, difieren las selecciones del método de autenticación interno.

Pulse ▲ o ▼ para seleccionar el tipo de encriptación `[TKIP+AES]` o `[AES]` y, a continuación, pulse **OK**.

Pulse ▲ o ▼ para seleccionar el método de verificación `[Sin verificac. (Sin verific.)]`, `[CA]` o `[CA+ID servidor]` y, a continuación, pulse **OK**.

- Si selecciona la opción `[CA+ID servidor]`, ingrese el ID del servidor y el ID y contraseña de usuario (si es necesario), y luego, presione **OK** para cada opción.
- Para otras selecciones, ingrese el ID de usuario y la contraseña, y luego, presione **OK** para cada opción.

Si no ha importado un certificado de CA en su equipo, el equipo mostrará el mensaje `[Sin verificac. (Sin verific.)]`.

- Si ha seleccionado la opción `[EAP-TLS]`, pulse ▲ o ▼ para seleccionar el tipo de encriptación `[TKIP +AES]` o `[AES]` y, a continuación, pulse **OK**.

  Cuando el equipo muestre una lista de los certificados de clientes disponibles, seleccione el certificado que desee.

  Pulse ▲ o ▼ para seleccionar el método de verificación `[Sin verificac. (Sin verific.)]`, `[CA]` o `[CA+ID servidor]` y, a continuación, pulse **OK**.

  - Si selecciona la opción `[CA+ID servidor]`, ingrese el ID del servidor y el ID de usuario, y luego, presione **OK** para cada opción.
  - Para otras selecciones, ingrese el ID de usuario y luego, presione **OK**.

10. Para aplicar los ajustes, seleccione `[Sí]`. Para cancelar, seleccione `[No]`.
11. El equipo intentará conectarse con el dispositivo inalámbrico que haya seleccionado.

Si el dispositivo inalámbrico está conectado correctamente, en la pantalla LCD del equipo aparecerá `[Conectada]`.

Ha finalizado la configuración de la red inalámbrica. Para instalar **Paquete completo de controladores y software** necesario para el funcionamiento en su dispositivo, introduzca el disco de instalación de Brother en su computadora o diríjase a la página **Descargas** de su modelo de Brother Solutions Center en support.brother.com.

MFC-L3710CW/MFC-L3750CDW/MFC-L3770CDW

Antes de configurar su equipo, se recomienda escribir sus ajustes de red inalámbrica. Necesitará esta información antes de seguir con la configuración.

1. Compruebe y escriba los ajustes actuales de la red inalámbrica.

Nombre de red (SSID)

Modo de comunicación	Método de autenticación	Modo de encriptación	Identificación del usuario	Contraseña
Infraestructura	LEAP	CKIP		
	EAP-FAST/NONE	AES		
		TKIP		
	EAP-FAST/MS-CHAPv2	AES		
		TKIP		
	EAP-FAST/GTC	AES		
		TKIP		
	PEAP/MS-CHAPv2	AES		
		TKIP		
	PEAP/GTC	AES		
		TKIP		
	EAP-TTLS/CHAP	AES		
		TKIP		
	EAP-TTLS/MS-CHAP	AES		
		TKIP		
	EAP-TTLS/MS-CHAPv2	AES		
		TKIP		
	EAP-TTLS/PAP	AES		
		TKIP		
	EAP-TLS	AES		-
		TKIP		-

Por ejemplo:

Nombre de red (SSID)
HOLA

Modo de comunicación	Método de autenticación	Modo de encriptación	Identificación del usuario	Contraseña
Infraestructura	EAP-FAST/MS-CHAPv2	AES	Brother	12345678

- Si configura el equipo con la autenticación EAP-TLS, deberá instalar el certificado de cliente emitido por una CA antes de iniciar la configuración. Póngase en contacto con el administrador de red para obtener información sobre el certificado de cliente. Si ha instalado varios certificados, se recomienda anotar el nombre del certificado que desea utilizar.
- Si verifica el equipo utilizando el nombre común del certificado de servidor, se recomienda anotar este nombre común antes de iniciar la configuración. Póngase en contacto con el administrador de red para obtener información sobre el nombre común del certificado de servidor.

2. Pulse [Ajustes] > [Todos los ajust (Todos ajustes)] > [Red] > [WLAN] > [Conf.Asistente].
3. Cuando aparezca [¿Activar WLAN?], pulse [Sí].

   De este modo, se iniciará el asistente de configuración inalámbrica. Para cancelar, pulse [No].
4. El equipo buscará la red y mostrará una lista con los SSID disponibles. Deslice el dedo hacia arriba o hacia abajo, o bien pulse ▲ o ▼ para mostrar [<Nuevo SSID>]. Pulse [<Nuevo SSID>] y, a continuación, pulse [OK].
5. Introduzca el nombre del SSID y, a continuación, pulse [OK].
6. Pulse [Infraestructura] cuando se le solicite.
7. Seleccione el método de autenticación.
8. Realice una de las siguientes acciones:
   - Si ha seleccionado la opción [LEAP], introduzca el ID del usuario y, a continuación, pulse [OK]. Introduzca la contraseña y, a continuación, pulse [OK].
   - Si ha seleccionado la opción [EAP-FAST], [PEAP], o [EAP-TTLS], seleccione el método de autenticación interno [NONE], [CHAP], [MS-CHAP][MS-CHAPv2], [GTC] o [PAP].

   Según su método de autenticación, difieren las selecciones del método de autenticación interno.

   Seleccione el tipo de encriptación [TKIP+AES] o [AES].

   Seleccione el método de verificación [Sin verificación], [CA] o [Ent.cert.+ ID serv. (CA +Id.del servidor)].
   - Si selecciona la opción [Ent.cert.+ ID serv. (CA +Id.del servidor)], ingrese el ID del servidor y el ID y contraseña de usuario (si es necesario), y luego, presione [OK] para cada opción.
   - Para otras selecciones, ingrese el ID de usuario y la contraseña, y luego, presione [OK] para cada opción.

   Si no ha importado un certificado de CA en su equipo, el equipo muestra [Sin verificación].

   - Si ha seleccionado la opción [EAP-TLS], seleccione el tipo de encriptación [TKIP+AES] o [AES].

     El equipo mostrará una lista de certificados de clientes disponibles y luego seleccionará el certificado.

     Seleccione el método de verificación [Sin verificación], [CA] o [Ent.cert.+ ID serv. (CA +Id.del servidor)].
     - Si selecciona la opción [Ent.cert.+ ID serv. (CA +Id.del servidor)], ingrese el ID del servidor y el ID de usuario, y luego, presione [OK] para cada opción.
     - Para otras selecciones, ingrese el ID de usuario y luego, presione [OK].
9. El equipo intenta conectarse al dispositivo inalámbrico que ha seleccionado.

Si el dispositivo inalámbrico está conectado correctamente, en la pantalla LCD del equipo aparecerá [Conectada].

Ha finalizado la configuración de la red inalámbrica. Para instalar **Paquete completo de controladores y software** necesario para el funcionamiento en su dispositivo, introduzca el disco de instalación de Brother en su computadora o diríjase a la página **Descargas** de su modelo de Brother Solutions Center en support.brother.com.

Información relacionada

- Métodos adicionales de configuración del equipo Brother para una red inalámbrica

Información adicional:

- Códigos de error del informe de LAN inalámbrica

Utilizar Wi-Fi Direct®

- Imprimir o escanear desde un dispositivo móvil mediante Wi-Fi Direct
- Configurar la red Wi-Fi Direct
- No puedo completar la configuración de la red inalámbrica

Imprimir o escanear desde un dispositivo móvil mediante Wi-Fi Direct

Wi-Fi Direct es uno de los métodos de configuración inalámbrica desarrollados por Wi-Fi Alliance®. Permite configurar una red inalámbrica segura entre el equipo Brother y un dispositivo móvil, como un dispositivo Android™, un dispositivo Windows, un iPhone, iPod touch o iPad, sin utilizar un punto de acceso. Wi-Fi Direct admite la configuración de la red inalámbrica mediante el método de una sola pulsación o el método PIN de Wi-Fi Protected Setup™ (WPS). También puede configurar manualmente una red inalámbrica estableciendo un SSID y una contraseña. La función Wi-Fi Direct del equipo Brother es compatible con la seguridad WPA2™ de encriptación AES.

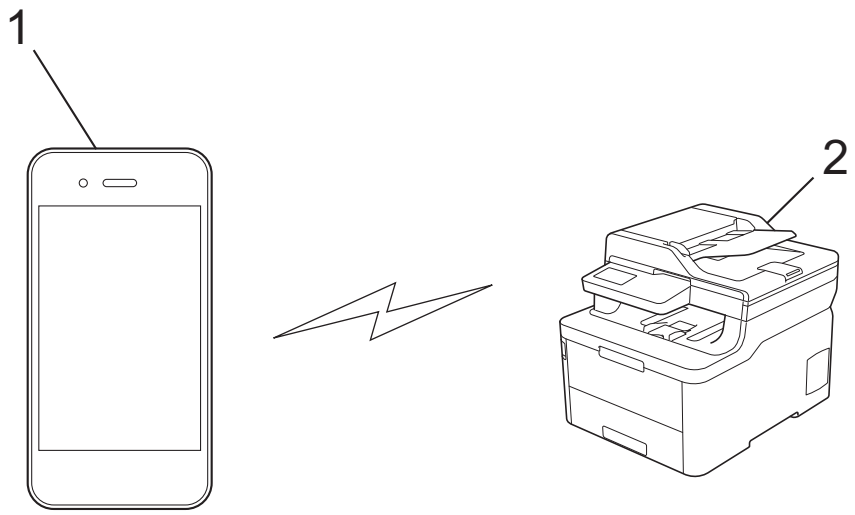

1. Dispositivo móvil
2. Su equipo Brother

- Aunque el equipo Brother puede utilizarse tanto en una red cableada como en una inalámbrica, solo se puede utilizar un método de conexión a la vez. No obstante, puede utilizar al mismo tiempo una conexión de red inalámbrica y una conexión Wi-Fi Direct, o una conexión de red cableada (sólo modelos compatibles) y una conexión Wi-Fi Direct.
- El dispositivo compatible con Wi-Fi Direct puede convertirse en propietario de grupo (P/G). Al configurar la red Wi-Fi Direct, el P/G funciona como punto de acceso.

Información relacionada

- Utilizar Wi-Fi Direct®

Configurar la red Wi-Fi Direct

Establezca la configuración de la red Wi-Fi Direct desde el panel de control del equipo.

- Información general sobre la configuración de la red Wi-Fi Direct
- Configurar la red Wi-Fi Direct mediante el método de una sola pulsación
- Configurar la red Wi-Fi Direct mediante el método de Wi-Fi Protected Setup™ de una pulsación (WPS)
- Configurar la red Wi-Fi Direct utilizando el método PIN
- Configurar la red Wi-Fi Direct utilizando el método PIN de Wi-Fi Protected Setup™ (WPS)
- Configurar la red Wi-Fi Direct manualmente

Información general sobre la configuración de la red Wi-Fi Direct

Las siguientes instrucciones ofrecen cinco métodos de configuración del equipo Brother en un entorno de red inalámbrica. Seleccione el método que prefiera para su entorno:

Compruebe la configuración del dispositivo móvil.

1. ¿Es compatible su dispositivo móvil con Wi-Fi Direct?

Opción	Descripción
Sí	Vaya al paso 2
No	Vaya al paso 3

2. ¿Es compatible su dispositivo móvil con la configuración de una sola pulsación de Wi-Fi Direct?

Opción	Descripción
Sí	➤➤ *Información relacionada*: *Configurar la red Wi-Fi Direct mediante el método de una sola pulsación*
No	➤➤ *Información relacionada*: *Configurar la red Wi-Fi Direct utilizando el método PIN*

3. ¿Es compatible su dispositivo móvil con Wi-Fi Protected Setup™ (WPS)?

Opción	Descripción
Sí	Vaya al paso 4
No	➤➤ *Información relacionada*: *Configurar la red Wi-Fi Direct manualmente*

4. ¿Es compatible su dispositivo móvil con la configuración de una sola pulsación de Wi-Fi Protected Setup™ (WPS)?

Opción	Descripción
Sí	➤➤ *Información relacionada*: *Configurar la red Wi-Fi Direct mediante el método de Wi-Fi Protected Setup™ de una pulsación (WPS)*
No	➤➤ *Información relacionada*: *Configurar la red Wi-Fi Direct utilizando el método PIN de Wi-Fi Protected Setup™ (WPS)*

Para utilizar la función Brother iPrint&Scan en una red Wi-Fi Direct configurada con la configuración de una sola pulsación mediante Wi-Fi Direct o la configuración del método PIN mediante Wi-Fi Direct, el dispositivo que utilice para configurar Wi-Fi Direct debe tener un sistema Android™ 4.0 o superior.

Información relacionada

- Configurar la red Wi-Fi Direct

Información adicional:

- Configurar la red Wi-Fi Direct mediante el método de una sola pulsación
- Configurar la red Wi-Fi Direct mediante el método de Wi-Fi Protected Setup™ de una pulsación (WPS)
- Configurar la red Wi-Fi Direct utilizando el método PIN
- Configurar la red Wi-Fi Direct utilizando el método PIN de Wi-Fi Protected Setup™ (WPS)

- Configurar la red Wi-Fi Direct manualmente

Configurar la red Wi-Fi Direct mediante el método de una sola pulsación

>> HL-L3290CDW/DCP-L3551CDW
>> MFC-L3710CW/MFC-L3750CDW/MFC-L3770CDW

HL-L3290CDW/DCP-L3551CDW

Si su dispositivo móvil admite Wi-Fi Direct, siga estos pasos para configurar una red Wi-Fi Direct:

1. Pulse **Menu**.
2. Pulse ▲ o ▼ para seleccionar la opción `[Red]` y, a continuación, pulse **OK**.
3. Pulse ▲ o ▼ para seleccionar la opción `[Wi-Fi Direct]` y, a continuación, pulse **OK**.
4. Pulse ▲ o ▼ para seleccionar la opción `[Pulsar botón]` y, a continuación, pulse **OK**.
5. Cuando aparezca `[¿Activ. Wi-Fi Direct? (¿Wi-Fi Direct activo?)]`, active la red Wi-Fi Direct.
6. Active Wi-Fi Direct en su dispositivo móvil (para obtener instrucciones, consulte la guía de usuario de su dispositivo móvil) cuando `[Active Wi-Fi Direct en otro dispositivo y pulse OK.]` aparezca en la pantalla LCD del equipo. Pulse **OK** en su equipo.

   La configuración de Wi-Fi Direct comenzará.
7. Realice una de las siguientes acciones:
   - Si el equipo Brother es el propietario de grupo (P/G), conecte el dispositivo móvil directamente al equipo.
   - Si su equipo Brother no es el P/G, mostrará los nombres de dispositivo disponibles con los que se puede configurar una red Wi-Fi Direct. Pulse ▲ o ▼ para seleccionar el dispositivo móvil que desea conectar y pulse **OK**. Para volver a buscar los dispositivos disponibles, seleccione `[<Reescanear>]` y, a continuación, pulse **OK**.
8. Si su dispositivo móvil se conecta correctamente, la pantalla LCD del equipo mostrará `[Conectada]`. Ha finalizado la configuración de la red Wi-Fi Direct.

MFC-L3710CW/MFC-L3750CDW/MFC-L3770CDW

Si su dispositivo móvil admite Wi-Fi Direct, siga estos pasos para configurar una red Wi-Fi Direct:

Cuando el equipo reciba la solicitud de Wi-Fi Direct del dispositivo móvil, aparecerá el mensaje `[Solicitud conex. Wi-Fi Direct recibida. Pulse [OK] para conect. (Solicitud de conexión de Wi-Fi Direct recibida. Pulse [OK] para conectar.)]` en la pantalla LCD. Pulse `[OK]` para conectar.

1. Pulse `[Ajustes]` > `[Todos los ajust (Todos ajustes)]` > `[Red]` > `[Wi-Fi Direct]` > `[Pulsar botón]`.
2. Active Wi-Fi Direct en su dispositivo móvil (para obtener instrucciones, consulte la guía de usuario de su dispositivo móvil) cuando `[Active Wi-Fi Direct en otro disp. Pulse [OK]. (Active Wi-Fi Direct en otro dispositivo. A continuación, pulse [OK].)]` aparezca en la pantalla LCD del equipo. Pulse `[OK]` en su equipo.

   La configuración de Wi-Fi Direct comenzará. Para cancelar, pulse .
3. Realice una de las siguientes acciones:
   - Si el equipo Brother es el propietario de grupo (P/G), conecte el dispositivo móvil directamente al equipo.
   - Si su equipo Brother no es el P/G, muestra los nombres de dispositivo disponibles con los que se puede configurar una red Wi-Fi Direct. Seleccione el dispositivo móvil al que desea conectarse. Vuelva a buscar los dispositivos disponibles pulsando `[Escanear de nuevo (Reescanear)]`.

4. Si su dispositivo móvil se conecta correctamente, la pantalla LCD del equipo mostrará `[Conectada]`. Ha finalizado la configuración de la red Wi-Fi Direct.

Información relacionada

- Configurar la red Wi-Fi Direct

Información adicional:

- Información general sobre la configuración de la red Wi-Fi Direct

Configurar la red Wi-Fi Direct mediante el método de Wi-Fi Protected Setup™ de una pulsación (WPS)

>> HL-L3290CDW/DCP-L3551CDW
>> MFC-L3710CW/MFC-L3750CDW/MFC-L3770CDW

HL-L3290CDW/DCP-L3551CDW

Si su dispositivo móvil admite el método WPS (PBC: Push Button Configuration, o configuración por botón), siga estos pasos para configurar una red Wi-Fi Direct:

1. Pulse **Menu**.
2. Pulse ▲ o ▼ para seleccionar la opción `[Red]` y, a continuación, pulse **OK**.
3. Pulse ▲ o ▼ para seleccionar la opción `[Wi-Fi Direct]` y, a continuación, pulse **OK**.
4. Pulse ▲ o ▼ para seleccionar la opción `[Propiet. grupo]` y, a continuación, pulse **OK**.
5. Pulse ▲ o ▼ para seleccionar la opción `[Sí]` y, a continuación, pulse **OK**.
6. Pulse ▲ o ▼ para seleccionar la opción `[Pulsar botón]` y, a continuación, pulse **OK**.
7. Cuando aparezca `[¿Activ. Wi-Fi Direct? (¿Wi-Fi Direct activo?)]`, active la red Wi-Fi Direct.
8. Active el método de configuración mediante una sola pulsación de WPS de su dispositivo móvil (para obtener instrucciones, consulte la guía de usuario de su dispositivo móvil) cuando `[Active Wi-Fi Direct en otro dispositivo y pulse OK.]` aparezca en la pantalla LCD del equipo. Pulse **OK** en su equipo.

   La configuración de Wi-Fi Direct comenzará.
9. Si su dispositivo móvil se conecta correctamente, la pantalla LCD del equipo mostrará `[Conectada]`. Ha finalizado la configuración de la red Wi-Fi Direct.

MFC-L3710CW/MFC-L3750CDW/MFC-L3770CDW

Si su dispositivo móvil admite el método WPS (PBC: Push Button Configuration, o configuración por botón), siga estos pasos para configurar una red Wi-Fi Direct:

Cuando el equipo reciba la solicitud de Wi-Fi Direct del dispositivo móvil, aparecerá el mensaje `[Solicitud conex. Wi-Fi Direct recibida. Pulse [OK] para conect. (Solicitud de conexión de Wi-Fi Direct recibida. Pulse [OK] para conectar.)]` en la pantalla LCD. Pulse `[OK]` para conectar.

1. Pulse `[Ajustes]` > `[Todos los ajust (Todos ajustes)]` > `[Red]` > `[Wi-Fi Direct]` > `[Propiet. de grupo (Propiet. grupo)]`.
2. Pulse `[Sí]`.
3. Deslice el dedo hacia arriba o hacia abajo, o bien pulse ▲ o ▼ para seleccionar la opción `[Pulsar botón]`. Pulse `[Pulsar botón]`.
4. Active el método de configuración mediante una sola pulsación de WPS de su dispositivo móvil (para obtener instrucciones, consulte la guía de usuario de su dispositivo móvil) cuando `[Active Wi-Fi Direct en otro disp. Pulse [OK]. (Active Wi-Fi Direct en otro dispositivo. A continuación, pulse [OK].)]` aparezca en la pantalla LCD del equipo. Pulse `[OK]` en su equipo Brother.

   La configuración de Wi-Fi Direct comenzará. Para cancelar, pulse .
5. Si su dispositivo móvil se conecta correctamente, la pantalla LCD del equipo mostrará `[Conectada]`. Ha finalizado la configuración de la red Wi-Fi Direct.

Información relacionada

- Configurar la red Wi-Fi Direct

Información adicional:

- Información general sobre la configuración de la red Wi-Fi Direct

Configurar la red Wi-Fi Direct utilizando el método PIN

>> HL-L3290CDW/DCP-L3551CDW
>> MFC-L3710CW/MFC-L3750CDW/MFC-L3770CDW

HL-L3290CDW/DCP-L3551CDW

Si su dispositivo móvil admite el método PIN de Wi-Fi Direct, siga estos pasos para configurar una red Wi-Fi Direct:

1. Pulse **Menu**.
2. Pulse ▲ o ▼ para seleccionar la opción `[Red]` y, a continuación, pulse **OK**.
3. Pulse ▲ o ▼ para seleccionar la opción `[Wi-Fi Direct]` y, a continuación, pulse **OK**.
4. Pulse ▲ o ▼ para seleccionar la opción `[Código PIN]` y, a continuación, pulse **OK**.
5. Cuando aparezca `[¿Activ. Wi-Fi Direct? (¿Wi-Fi Direct activo?)]`, active la red Wi-Fi Direct.
6. Active Wi-Fi Direct en su dispositivo móvil (para obtener instrucciones, consulte la guía de usuario de su dispositivo móvil) cuando `[Active Wi-Fi Direct en otro dispositivo y pulse OK.]` aparezca en la pantalla LCD del equipo. Pulse **OK** en su equipo.

   La configuración de Wi-Fi Direct comenzará.
7. Realice una de las siguientes acciones:
   - Si su equipo Brother es el propietario de grupo (P/G), esperará una solicitud de conexión desde el dispositivo móvil. Cuando `[Escriba cód. PIN]` aparezca, ingrese el PIN que se muestra en el dispositivo móvil en su equipo Brother. Pulse **OK** para completar la configuración.

     Si el PIN aparece en el equipo Brother, introduzca el PIN en el dispositivo móvil.
   - Si su equipo Brother no es el P/G, mostrará los nombres de dispositivo disponibles con los que se puede configurar una red Wi-Fi Direct. Pulse ▲ o ▼ para seleccionar el dispositivo móvil que desea conectar y pulse **OK**. Para volver a buscar los dispositivos disponibles, seleccione `[<Reescanear>]` y, a continuación, pulse **OK**.
8. Realice una de las siguientes acciones:
   - Siga las instrucciones del equipo para visualizar el PIN en su equipo Brother, introduzca el PIN en su dispositivo móvil y, a continuación, vaya al paso siguiente.
   - Siga las instrucciones del equipo para ingresar el PIN que aparece en su dispositivo móvil en el equipo Brother. Pulse **OK** y, a continuación, vaya al paso siguiente.

     Si su dispositivo móvil no muestra un PIN, pulse **Stop/Exit (Detener/Salir)** en su equipo Brother. Retroceda al primer paso e intente de nuevo.
9. Si su dispositivo móvil se conecta correctamente, la pantalla LCD del equipo mostrará `[Conectada]`. Ha finalizado la configuración de la red Wi-Fi Direct.

MFC-L3710CW/MFC-L3750CDW/MFC-L3770CDW

Si el dispositivo móvil es compatible con el método PIN de Wi-Fi Direct, siga estos pasos para configurar una red Wi-Fi Direct:

Cuando el equipo reciba la solicitud de Wi-Fi Direct del dispositivo móvil, aparecerá el mensaje `[Solicitud conex. Wi-Fi Direct recibida. Pulse [OK] para conect. (Solicitud de conexión de Wi-Fi Direct recibida. Pulse [OK] para conectar.)]` en la pantalla LCD. Pulse `[OK]` para conectar.

1. Pulse `[Ajustes]` > `[Todos los ajust (Todos ajustes)]` > `[Red]` > `[Wi-Fi Direct]` > `[Código PIN]`.
2. Active Wi-Fi Direct en su dispositivo móvil (para obtener instrucciones, consulte la guía de usuario de su dispositivo móvil) cuando `[Active Wi-Fi Direct en otro disp. Pulse [OK]. (Active Wi-Fi`

Direct en otro dispositivo. A continuación, pulse [OK].)] aparezca en la pantalla LCD del equipo. Pulse [OK] en su equipo.

La configuración de Wi-Fi Direct comenzará. Para cancelar, pulse .

3. Realice una de las siguientes acciones:
   - Si su equipo Brother es el propietario de grupo (P/G), esperará una solicitud de conexión desde el dispositivo móvil. Cuando aparezca [Código PIN], introduzca en el equipo el PIN mostrado en el dispositivo móvil. Pulse [OK] para completar la configuración.

     Si el PIN aparece en el equipo Brother, introduzca el PIN en el dispositivo móvil.
   - Si su equipo Brother no es el P/G, muestra los nombres de dispositivo disponibles con los que se puede configurar una red Wi-Fi Direct. Seleccione el dispositivo móvil al que desea conectarse. Vuelva a buscar los dispositivos disponibles pulsando [Escanear de nuevo (Reescanear)].
4. Realice una de las siguientes acciones:
   - Pulse [Mostrar código PIN (Mostrar el código PIN)] para visualizar el PIN en el equipo e introduzca el PIN en el dispositivo móvil. Vaya al paso siguiente.
   - Pulse [Escriba el código PIN] para introducir en el equipo el PIN mostrado en su dispositivo móvil y, a continuación, pulse [OK]. Vaya al siguiente paso.

     Si su dispositivo móvil no muestra un PIN, pulse en el equipo Brother. Regrese al primer paso e inténtelo de nuevo.
5. Si su dispositivo móvil se conecta correctamente, la pantalla LCD del equipo mostrará [Conectada]. Ha finalizado la configuración de la red Wi-Fi Direct.

Información relacionada

- Configurar la red Wi-Fi Direct

Información adicional:

- Información general sobre la configuración de la red Wi-Fi Direct

Configurar la red Wi-Fi Direct utilizando el método PIN de Wi-Fi Protected Setup™ (WPS)

>> HL-L3290CDW/DCP-L3551CDW
>> MFC-L3710CW/MFC-L3750CDW/MFC-L3770CDW

HL-L3290CDW/DCP-L3551CDW

Si su dispositivo móvil es compatible con el método PIN de Wi-Fi Protected Setup™ (WPS), siga estos pasos para configurar una red Wi-Fi Direct:

1. Pulse **Menu**.
2. Pulse ▲ o ▼ para seleccionar la opción [Red] y, a continuación, pulse **OK**.
3. Pulse ▲ o ▼ para seleccionar la opción [Wi-Fi Direct] y, a continuación, pulse **OK**.
4. Pulse ▲ o ▼ para seleccionar la opción [Propiet. grupo] y, a continuación, pulse **OK**.
5. Pulse ▲ o ▼ para seleccionar la opción [Sí] y, a continuación, pulse **OK**.
6. Pulse ▲ o ▼ para seleccionar la opción [Código PIN] y, a continuación, pulse **OK**.
7. Cuando aparezca [¿Activ. Wi-Fi Direct? (¿Wi-Fi Direct activo?)], active la red Wi-Fi Direct.
8. Active el método de configuración PIN de WPS de su dispositivo móvil (para obtener instrucciones, consulte la guía de usuario de su dispositivo móvil) cuando [Active Wi-Fi Direct en otro dispositivo y pulse OK.] aparezca en la pantalla LCD del equipo. Pulse **OK** en su equipo.

   La configuración de Wi-Fi Direct comenzará.
9. El equipo esperará una solicitud de conexión desde su dispositivo móvil. Cuando aparezca [Escriba cód. PIN], introduzca el PIN que se muestra en su dispositivo móvil en el equipo.
10. Pulse **OK**.
11. Si su dispositivo móvil se conecta correctamente, la pantalla LCD del equipo mostrará [Conectada]. Ha finalizado la configuración de la red Wi-Fi Direct.

MFC-L3710CW/MFC-L3750CDW/MFC-L3770CDW

Si su dispositivo móvil es compatible con el método PIN de Wi-Fi Protected Setup™ (WPS), siga estos pasos para configurar una red Wi-Fi Direct:

Cuando el equipo reciba la solicitud de Wi-Fi Direct del dispositivo móvil, aparecerá el mensaje [Solicitud conex. Wi-Fi Direct recibida. Pulse [OK] para conect. (Solicitud de conexión de Wi-Fi Direct recibida. Pulse [OK] para conectar.)] en la pantalla LCD. Pulse [OK] para conectar.

1. Pulse [Ajustes] > [Todos los ajust (Todos ajustes)] > [Red] > [Wi-Fi Direct] > [Propiet. de grupo (Propiet. grupo)].
2. Pulse [Sí].
3. Deslice el dedo hacia arriba o hacia abajo, o bien pulse ▲ o ▼ para seleccionar la opción [Código PIN]. Pulse [Código PIN].
4. Cuando aparezca [Active Wi-Fi Direct en otro disp. Pulse [OK]. (Active Wi-Fi Direct en otro dispositivo. A continuación, pulse [OK].)], active el método de configuración PIN de WPS de su dispositivo móvil (para obtener instrucciones, consulte la guía de usuario de su dispositivo móvil) y, a continuación, pulse [OK] en el equipo Brother.

   La configuración de Wi-Fi Direct comenzará. Para cancelar, pulse .

5. El equipo esperará una solicitud de conexión desde su dispositivo móvil. Cuando aparezca `[Código PIN]`, introduzca en el equipo el PIN mostrado en su dispositivo móvil. Pulse `[OK]`.
6. Si su dispositivo móvil se conecta correctamente, la pantalla LCD del equipo mostrará `[Conectada]`. Ha finalizado la configuración de la red Wi-Fi Direct.

Información relacionada

- Configurar la red Wi-Fi Direct

Información adicional:

- Información general sobre la configuración de la red Wi-Fi Direct

Configurar la red Wi-Fi Direct manualmente

>> HL-L3290CDW/DCP-L3551CDW
>> MFC-L3710CW/MFC-L3750CDW/MFC-L3770CDW

HL-L3290CDW/DCP-L3551CDW

Si su dispositivo móvil no admite Wi-Fi Direct o WPS, debe configurar manualmente una red Wi-Fi Direct.

1. Pulse **Menu**.
2. Pulse ▲ o ▼ para seleccionar la opción `[Red]` y, a continuación, pulse **OK**.
3. Pulse ▲ o ▼ para seleccionar la opción `[Wi-Fi Direct]` y, a continuación, pulse **OK**.
4. Pulse ▲ o ▼ para seleccionar la opción `[Manual]` y, a continuación, pulse **OK**.
5. Cuando aparezca `[¿Activ. Wi-Fi Direct? (¿Wi-Fi Direct activo?)]`, active la red Wi-Fi Direct.
6. El equipo mostrará el nombre y la contraseña del SSID. Vaya a la pantalla de ajustes de red inalámbrica del dispositivo móvil, seleccione el nombre SSID, e introduzca la contraseña.
7. Si su dispositivo móvil se conecta correctamente, la pantalla LCD del equipo mostrará `[Conectada]`. Ha finalizado la configuración de la red Wi-Fi Direct.

MFC-L3710CW/MFC-L3750CDW/MFC-L3770CDW

Si el dispositivo móvil no es compatible con Wi-Fi Direct o WPS, deberá configurar la red Wi-Fi Direct manualmente.

Cuando el equipo reciba la solicitud de Wi-Fi Direct del dispositivo móvil, aparecerá el mensaje `[Solicitud conex. Wi-Fi Direct recibida. Pulse [OK] para conect. (Solicitud de conexión de Wi-Fi Direct recibida. Pulse [OK] para conectar.)]` en la pantalla LCD. Pulse `[OK]` para conectar.

1. Pulse `[Ajustes]` > `[Todos los ajust (Todos ajustes)]` > `[Red]` > `[Wi-Fi Direct]` > `[Manual]`.
2. El equipo mostrará el nombre y la contraseña del SSID. Vaya a la pantalla de ajustes de red inalámbrica del dispositivo móvil, seleccione el nombre SSID, e introduzca la contraseña.
3. Si su dispositivo móvil se conecta correctamente, la pantalla LCD del equipo mostrará `[Conectada]`. Ha finalizado la configuración de la red Wi-Fi Direct.

Información relacionada

- Configurar la red Wi-Fi Direct

Información adicional:

- Información general sobre la configuración de la red Wi-Fi Direct

Funciones de red avanzadas

- Imprimir el informe de configuración de la red
- Imprimir el informe WLAN
- Sincronizar la hora con el servidor SNTP mediante Administración basada en Web

Imprimir el informe de configuración de la red

El informe de configuración de la red enumera la configuración de la red, incluidos los ajustes del servidor de impresión de la red.

- Nombre de nodo: El nombre de nodo aparece en el informe actual de configuración de la red. El nombre de nodo predeterminado es “BRNxxxxxxxxxxxx” para una red cableada o “BRWxxxxxxxxxxxx” para una red inalámbrica (donde “xxxxxxxxxxxx” es la dirección MAC/dirección Ethernet del equipo).
- Si la `[IP Address]` en el informe de configuración de la red muestra 0.0.0.0, espere un minuto e intente imprimir nuevamente.
- En el informe puede encontrar la configuración del equipo, como la dirección IP, la máscara de subred, el nombre de nodo y la dirección MAC, por ejemplo:
  - Dirección IP: 192.168.0.5
  - Máscara de subred: 255.255.255.0
  - Nombre de nodo: BRN000ca0000499
  - Dirección MAC: 00-0c-a0-00-04-99

>> HL-L3290CDW/DCP-L3551CDW
>> MFC-L3710CW/MFC-L3750CDW/MFC-L3770CDW

HL-L3290CDW/DCP-L3551CDW

1. Pulse **Menu**.
2. Pulse ▲ o ▼ para mostrar la opción `[Imp. informes]`, y luego pulse **OK**.
3. Pulse ▲ o ▼ para seleccionar la opción `[Configur. red]` y, a continuación, pulse **OK**.
4. Pulse **Black Start (Negro Inicio)** o **Color Start (Color Inicio)**.

MFC-L3710CW/MFC-L3750CDW/MFC-L3770CDW

1. Pulse `[Ajustes]` > `[Todos los ajust (Todos ajustes)]` > `[Imp. informes]` > `[Configuración de la red]`.
2. Pulse `[Sí]`.
3. Pulse .

Información relacionada

- Funciones de red avanzadas

Información adicional:

- ¿Dónde puedo encontrar la configuración de red del equipo Brother?
- Utilizar la Herramienta de reparación de conexión de red (Windows)
- Deseo comprobar que mis dispositivos de red funcionan correctamente
- Acceder a Administración basada en Web

Imprimir el informe WLAN

El informe de WLAN refleja el estado de la red inalámbrica del equipo. Si la conexión inalámbrica no es correcta, compruebe el código de error en el informe impreso.

>> HL-L3290CDW/DCP-L3551CDW
>> MFC-L3710CW/MFC-L3750CDW/MFC-L3770CDW

HL-L3290CDW/DCP-L3551CDW

1. Pulse **Menu**.
2. Pulse ▲ o ▼ para mostrar la opción `[Imp. informes]`, y luego pulse **OK**.
3. Pulse ▲ o ▼ para seleccionar la opción `[Informe WLAN]` y, a continuación, pulse **OK**.
4. Pulse **Black Start (Negro Inicio)** o **Color Start (Color Inicio)**.

   El equipo imprimirá el informe de WLAN.

MFC-L3710CW/MFC-L3750CDW/MFC-L3770CDW

1. Pulse `[Ajustes]` > `[Todos los ajust (Todos ajustes)]` > `[Imp. informes]` > `[Informe WLAN]`.
2. Pulse `[Sí]`.

   El equipo imprimirá el informe WLAN.
3. Pulse .

Si no se imprime el informe WLAN, compruebe si en el equipo se han producido errores. Si no hay errores visibles, espere un minuto y luego intente imprimir el informe de nuevo.

Información relacionada

- Funciones de red avanzadas
  - Códigos de error del informe de LAN inalámbrica

Información adicional:

- El equipo Brother no puede imprimir, escanear o recibir PC-FAX a través de la red
- Deseo comprobar que mis dispositivos de red funcionan correctamente

Códigos de error del informe de LAN inalámbrica

Si el informe de LAN inalámbrica indica que no se pudo realizar la conexión, compruebe el código de error impreso en el informe y consulte las instrucciones correspondientes en la tabla:

Código de error	Problema y soluciones recomendadas
TS-01	La configuración inalámbrica no está activada, active la configuración inalámbrica. Si hay un cable de red conectado al equipo, desconéctelo y active la configuración inalámbrica del equipo.
TS-02	No se puede detectar el punto de acceso inalámbrico/enrutador. 1. Compruebe los dos puntos siguientes: • Desenchufe el punto de acceso/enrutador inalámbrico, espere 10 segundos y, a continuación, vuélvalo a enchufar. • Si el punto de acceso de WLAN/enrutador usa el filtrado de direcciones MAC, verifique que la dirección MAC del equipo Brother esté permitida en el filtro. 2. Si ha introducido manualmente el SSID y la información de seguridad (SSID/método de autenticación/método de encriptación/clave de red), puede que la información sea incorrecta. Verifique de nuevo el SSID y la información de seguridad e introduzca la información correcta nuevamente según sea necesario. Este dispositivo no es compatible con una 5 GHz SSID/ESSID y debe seleccionar un SSID/ESSID de 2,4 GHz. Asegúrese de que el punto de acceso/enrutador WLAN esté configurado a 2,4 GHz o en modo mixto a 2,4 GHz/5 GHz.
TS-03	La red inalámbrica y la configuración de seguridad que ha introducido pueden ser incorrectas. Confirme la configuración de la red inalámbrica de nuevo. Si no conoce esta información, pregúntele a su administrador de red.
TS-04	Los métodos de autenticación/encriptación utilizados por el punto de acceso inalámbrico/enrutador seleccionado no son admitidos por el equipo. Cambie el método de autenticación y encriptación del punto de acceso inalámbrico/enrutador. El equipo es compatible con los siguientes métodos de autenticación: • WPA-Personal TKIP o AES • WPA2-Personal TKIP o AES • Sistema abierto WEP o Ninguno (sin encriptación) • Clave compartida WEP Si el problema persiste, puede que el SSID o los ajustes de red que ha introducido no sean correctos. Confirme la configuración de la red inalámbrica.
TS-05	La información de seguridad (SSID/clave de red) es incorrecta. Confirme la información de seguridad inalámbrica (método de autenticación/método de encriptación/clave de red).
TS-06	El equipo no puede detectar un punto de acceso/enrutador WLAN que tenga WPS activado. Confirme la información de seguridad inalámbrica (método de autenticación/método de encriptación/clave de red).

Código de error	Problema y soluciones recomendadas
TS-07	El equipo no puede detectar un punto de acceso/enrutador WLAN que tenga WPS activado. Si desea conectarse mediante WPS, debe operar tanto el equipo como el punto de acceso/enrutador WLAN. Confirme el método de conexión de WPS en el punto de acceso/enrutador WLAN e intente iniciar de nuevo. Si no sabe cómo utilizar el punto de acceso/enrutador WLAN utilizando WPS, consulte la documentación facilitada con el punto de acceso/enrutador WLAN, pregunte al fabricante del punto de acceso/enrutador WLAN o pregunte al administrador de su red.
TS-08	Se detectaron dos o más puntos de acceso WLAN que tienen WPS activado. • Compruebe que solo un punto de acceso/enrutador WLAN dentro del alcance tenga el método WPS activo e intente de nuevo. • Intente nuevamente luego de unos minutos para evitar efectos de otros puntos de acceso.

Información relacionada

- Imprimir el informe WLAN

Información adicional:

- El equipo Brother no puede imprimir, escanear o recibir PC-FAX a través de la red
- Deseo comprobar que mis dispositivos de red funcionan correctamente
- Configurar el equipo para usarlo en una red inalámbrica utilizando el método de una sola pulsación de Wi-Fi Protected Setup™ (WPS)
- Configurar el equipo para usarlo en una red inalámbrica utilizando el método PIN de Wi-Fi Protected Setup™ (WPS)
- Configure el equipo para una red inalámbrica mediante el Asistente de configuración del panel de control del equipo
- Configure el equipo para una red inalámbrica cuando la SSID no está programada
- Configure su equipo para una red inalámbrica empresarial

Sincronizar la hora con el servidor SNTP mediante Administración basada en Web

El protocolo simple de tiempo de red (SNTP) se utiliza para sincronizar la hora utilizada por el equipo para la autenticación con el servidor de tiempo SNTP. (No es la hora que se muestra en la pantalla LCD del equipo). Puede sincronizar, de forma automática o manual, la hora del equipo con la hora universal coordinada (UTC) proporcionada por el servidor de tiempo SNTP.

- Configurar la fecha y la hora mediante Administración basada en Web
- Configurar el protocolo SNTP mediante Administración basada en Web

Configurar la fecha y la hora mediante Administración basada en Web

Configure la fecha y la hora para sincronizar la hora utilizada por el equipo con el servidor de tiempo SNTP.

Esta función no está disponible en algunos países.

1. Inicie su navegador web.
2. Introduzca “https://dirección IP del equipo” en la barra de direcciones de su navegador (donde “dirección IP del equipo” es la dirección IP del equipo).

   Por ejemplo:

   https://192.168.1.2
3. Si el equipo le solicita una contraseña, ingrésela y luego haga clic en .
4. Haga clic en la pestaña **Administrador**.
5. Haga clic en **Fecha y hora** de la barra de navegación izquierda.

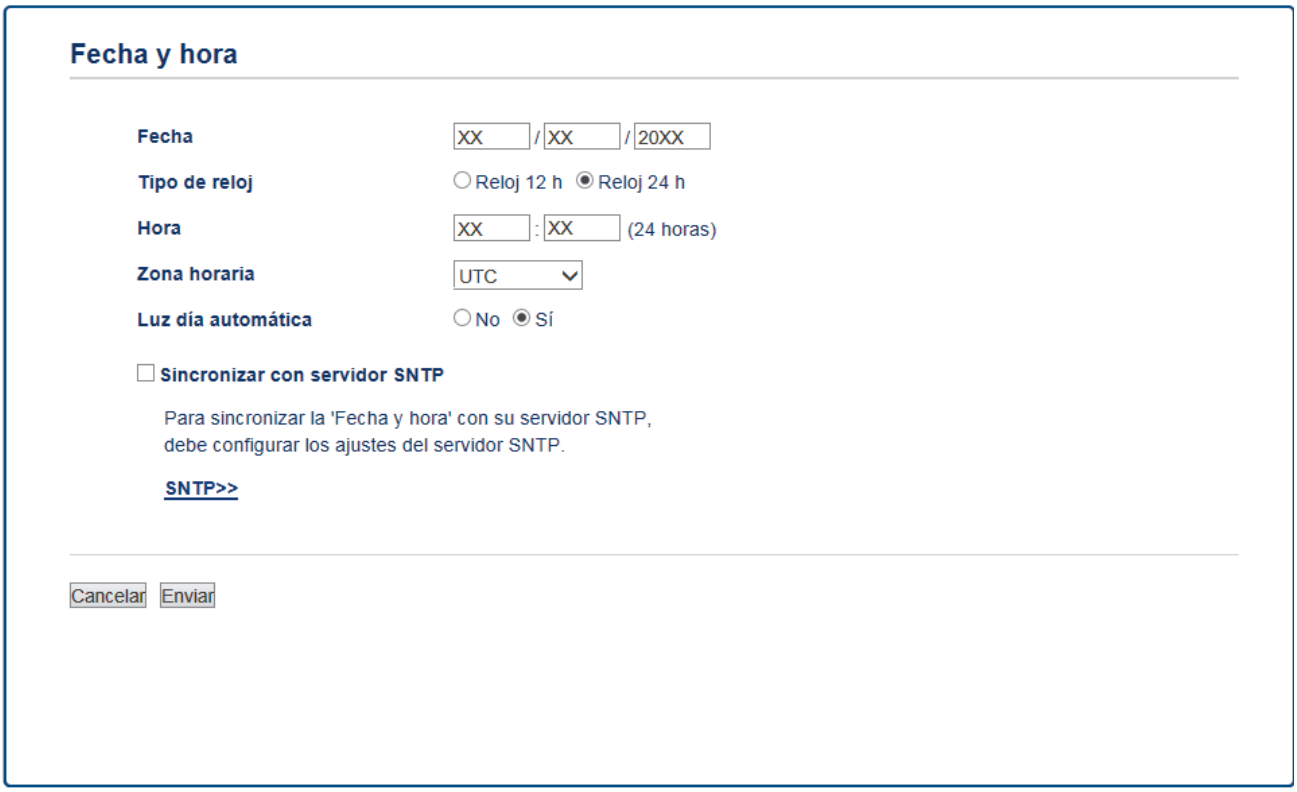

Seleccione la diferencia horaria entre su ubicación y la hora UTC en la lista desplegable **Zona horaria**. Por ejemplo, la zona horaria correspondiente al Este de los Estados Unidos y Canadá es UTC-05:00.

6. Verifique la configuración **Zona horaria**.
7. Active la casilla de verificación **Sincronizar con servidor SNTP**.
8. Haga clic en **Enviar**.

Información relacionada

- Sincronizar la hora con el servidor SNTP mediante Administración basada en Web

Configurar el protocolo SNTP mediante Administración basada en Web

Configure el protocolo SNTP para sincronizar la hora que el equipo utiliza en la autenticación con la hora del servidor de tiempo SNTP.

1. Inicie su navegador web.
2. Introduzca “https://dirección IP del equipo” en la barra de direcciones de su navegador (donde “dirección IP del equipo” es la dirección IP del equipo).

   Por ejemplo:

   https://192.168.1.2
3. Si el equipo le solicita una contraseña, ingrésela y luego haga clic en .
4. Haga clic en la pestaña **Red**.
5. Haga clic en el menú **Protocolo** de la barra de navegación izquierda.
6. Marque la casilla de verificación **SNTP** para activar la configuración.
7. Haga clic en **Enviar**.
8. Reinicie el equipo Brother para activar la configuración.
9. Junto a la casilla de verificación de SNTP, haga clic en **Configuración avanzada**.
10. Seleccione el perfil que desea configurar o cambiar.

Opción	Descripción
Estado	Muestra si el protocolo SNTP está activado o desactivado.
Estado de sincronización	Confirme el último estado de sincronización.
Método del servidor SNTP	Seleccione **AUTOMÁTICO** o **ESTÁTICO**. • **AUTOMÁTICO** Si tiene un servidor DHCP en la red, el servidor SNTP obtendrá automáticamente la dirección de dicho servidor. • **ESTÁTICO** Escriba la dirección que desee utilizar.
Dirección del servidor SNTP primario **Dirección del servidor SNTP secundario**	Escriba la dirección del servidor (64 caracteres como máximo). La dirección del servidor SNTP secundario se utiliza como dirección de reserva de la dirección del servidor SNTP principal. Si el servidor principal no está disponible, el equipo se pondrá en contacto con el servidor SNTP secundario.
Puerto del servidor SNTP primario **Puerto del servidor SNTP secundario**	Escriba el número de puerto (1-65535). El puerto del servidor SNTP secundario se utiliza como dirección de reserva del puerto del servidor SNTP principal. Si el puerto principal no está disponible, el equipo se pondrá en contacto con el puerto SNTP secundario.
Intervalo de sincronización	Escriba el número de horas entre los intentos de sincronización del servidor (1-168 horas).

11. Haga clic en **Enviar**.

Información relacionada

- Sincronizar la hora con el servidor SNTP mediante Administración basada en Web

Información técnica para usuarios avanzados

- Reajustar la configuración de la red a los ajustes predeterminados de fábrica

Reajustar la configuración de la red a los ajustes predeterminados de fábrica

Puede utilizar el panel de control del equipo para restaurar el servidor de impresión a su configuración predeterminada de fábrica. Esto permite restablecer toda la información como, por ejemplo, la contraseña o la dirección IP.

- Esta función restablece todos los ajustes de red inalámbrica y cableada (solo en modelos compatibles) a la configuración de fábrica.
- También puede restablecer el servidor de impresión a los ajustes de fábrica utilizando BRAdmin Light, BRAdmin Professional o Administración basada en Web.

>> HL-L3290CDW/DCP-L3551CDW
>> MFC-L3710CW/MFC-L3750CDW/MFC-L3770CDW

HL-L3290CDW/DCP-L3551CDW

1. Pulse **Menu**.
2. Pulse ▲ o ▼ para mostrar la opción `[Red]` y, a continuación, pulse **OK**.
3. Pulse ▲ o ▼ para mostrar la opción `[Restaurar red]` y, a continuación, pulse **OK**.
4. Siga las instrucciones del equipo para restablecer las configuraciones de la red.

   El equipo se reiniciará.

MFC-L3710CW/MFC-L3750CDW/MFC-L3770CDW

1. Pulse `[Ajustes]` > `[Todos los ajust (Todos ajustes)]` > `[Red]` > `[Restaurar red]`.
2. Aparece `[El equipo se restablece tras reiniciar. Pulse [OK] por 2 segundos para conf. (El equipo se restablece tras reiniciar. Pulse [OK] 2 segundos para conf.)]`. Pulse `[OK]` durante dos segundos para confirmar.

   El equipo se reiniciará.

Información relacionada

- Información técnica para usuarios avanzados

Seguridad

- Bloquear los Ajustes del equipo
- Funciones de seguridad de red

Bloquear los Ajustes del equipo

Antes de encender el Bloqueo de acceso del equipo, anote cuidadosamente su contraseña. Si olvida la contraseña, debe restarurar todas las contraseñas almacenadas en el equipo al contactarse con el administrador o con el Servicio de atención al cliente de Brother.

- Configuración de detalles de bloqueo

Configuración de detalles de bloqueo

Utilice la función de bloqueo de configuración para bloquear el acceso no autorizado a la configuración del equipo.

Cuando Setting Lock está configurado en On, no puede acceder a los ajustes del equipo sin ingresar la contraseña.

- Establezca la contraseña de Setting Lock
- Cambiar la contraseña de Setting Lock
- Activar Setting Lock

Establezca la contraseña de Setting Lock

>> HL-L3290CDW/DCP-L3551CDW
>> MFC-L3710CW/MFC-L3750CDW/MFC-L3770CDW

HL-L3290CDW/DCP-L3551CDW

1. Pulse **Menu**.
2. Pulse ▲ o ▼ para mostrar la opción [Config. gral.] y, a continuación, pulse **OK**.
3. Pulse ▲ o ▼ para mostrar la opción [Config. bloq. (Bloquear)] y, a continuación, pulse **OK**.
4. Ingrese un número de cuatro dígitos para la contraseña.
5. Pulse **OK**.
6. Cuando el LCD muestre [Verificar: (Verif clave:)], reingrese la contraseña.
7. Pulse **OK**.
8. Pulse **Stop/Exit (Detener/Salir)**.

MFC-L3710CW/MFC-L3750CDW/MFC-L3770CDW

1. Pulse [Ajustes] > [Todos los ajust (Todos ajustes)] > [Config. gral.] > [Config. bloqueo (Bloquear)].
2. Ingrese un número de cuatro dígitos para la contraseña.
3. Pulse [OK].
4. Introduzca nuevamente la contraseña cuando la pantalla LCD muestre [Verif. clave (Verif clave)].
5. Pulse [OK].
6. Pulse .

Información relacionada

- Configuración de detalles de bloqueo

Cambiar la contraseña de Setting Lock

>> HL-L3290CDW/DCP-L3551CDW
>> MFC-L3710CW/MFC-L3750CDW/MFC-L3770CDW

HL-L3290CDW/DCP-L3551CDW

1. Pulse **Menu**.
2. Pulse ▲ o ▼ para mostrar la opción [Config. gral.] y, a continuación, pulse **OK**.
3. Pulse ▲ o ▼ para mostrar la opción [Config. bloq. (Bloquear)] y, a continuación, pulse **OK**.
4. Pulse ▲ o ▼ para seleccionar la opción [Configurar clave] y, a continuación, pulse **OK**.
5. Introduzca la contraseña actual de cuatro dígitos.
6. Pulse **OK**.
7. Ingrese una nueva contraseña de cuatro dígitos.
8. Pulse **OK**.
9. Cuando el LCD muestre [Verificar: (Verif clave:)], reingrese la contraseña.
10. Pulse **OK**.
11. Pulse **Stop/Exit (Detener/Salir)**.

MFC-L3710CW/MFC-L3750CDW/MFC-L3770CDW

1. Pulse [Ajustes] > [Todos los ajust (Todos ajustes)] > [Config. gral.] > [Config. bloqueo (Bloquear)] > [Configurar clave].
2. Introduzca la contraseña actual de cuatro dígitos.
3. Pulse [OK].
4. Ingrese una nueva contraseña de cuatro dígitos.
5. Pulse [OK].
6. Introduzca nuevamente la contraseña cuando la pantalla LCD muestre [Verif. clave (Verif clave)].
7. Pulse [OK].
8. Pulse .

Información relacionada

- Configuración de detalles de bloqueo

Activar Setting Lock

>> HL-L3290CDW/DCP-L3551CDW
>> MFC-L3710CW/MFC-L3750CDW/MFC-L3770CDW

HL-L3290CDW/DCP-L3551CDW

1. Pulse **Menu**.
2. Pulse ▲ o ▼ para mostrar la opción [Config. gral.] y, a continuación, pulse **OK**.
3. Pulse ▲ o ▼ para mostrar la opción [Config. bloq. (Bloquear)] y, a continuación, pulse **OK**.
4. Pulse **OK** cuando la pantalla LCD muestra [Sí].
5. Introduzca la contraseña actual de cuatro dígitos.
6. Pulse **OK**.

MFC-L3710CW/MFC-L3750CDW/MFC-L3770CDW

1. Pulse [Ajustes] > [Todos los ajust (Todos ajustes)] > [Config. gral.] > [Config. bloqueo (Bloquear)] > [Bloquear No⇒Sí].
2. Introduzca la contraseña actual de cuatro dígitos.
3. Pulse [OK].

Información relacionada

- Configuración de detalles de bloqueo

Funciones de seguridad de red

- Antes de utilizar las funciones de seguridad de la red
- Secure Function Lock 3.0
- Administrar el equipo de red mediante SSL/TLS de manera segura
- Enviar un correo electrónico de manera segura
- Utilizar la autenticación IEEE 802.1x para una red cableada o inalámbrica
- Almacenamiento del registro de impresión en red

Antes de utilizar las funciones de seguridad de la red

El equipo Brother emplea algunos de los protocolos de seguridad de red y encriptación más recientes de entre los disponibles en la actualidad. Estas funciones de red se pueden integrar en su plan general de seguridad de red para ayudar a proteger sus datos y evitar accesos no autorizados al equipo.

Se recomienda desactivar los protocolos Telnet, TFTP, servidor FTP. No es seguro acceder al equipo mediante estos protocolos.

Información relacionada

- Funciones de seguridad de red

Secure Function Lock 3.0

Secure Function Lock 3.0 de Brother aumenta la seguridad al restringir las funciones disponibles en el equipo Brother.

- Antes de utilizar Secure Function Lock 3.0
- Configurar Secure Function Lock 3.0 mediante Administración basada en Web
- Escanear con Secure Function Lock 3.0
- Configurar el modo público para Secure Function Lock 3.0
- Funciones adicionales de Secure Function Lock 3.0

Antes de utilizar Secure Function Lock 3.0

Utilice Secure Function Lock para configurar contraseñas, especificar límites de páginas de usuarios específicos y permitir el acceso a algunas o a todas las funciones indicadas aquí.

Puede establecer y cambiar las siguientes configuraciones de Secure Function Lock 3.0 mediante Administración basada en Web o BRAdmin Professional (Windows):

- **Imprimir**

  Impresión incluye los trabajos de impresión enviados mediante AirPrint, Google Cloud Print™ y Brother iPrint&Scan.

  Si registra nombres de inicio de sesión de usuario de antemano, los usuarios no tienen que introducir sus contraseñas cuando utilizan la función de impresión.
- **Impresión a color**
- **Copia**
- **Escanear**

  Escaneado incluye los trabajos de escaneado enviados mediante Brother iPrint&Scan.
- **Enviar** (solo modelos compatibles)
- **Recibir** (solo modelos compatibles)
- Impresión directa por USB
- Escanear a USB (modelos compatibles solamente)
- **Web Connect** (solo modelos compatibles)
- **Aplicaciones** (solo modelos compatibles)
- **Límites de página**
- **Contadores de páginas**

Información relacionada

- Secure Function Lock 3.0

Configurar Secure Function Lock 3.0 mediante Administración basada en Web

1. Inicie su navegador web.
2. Introduzca “https://dirección IP del equipo” en la barra de direcciones de su navegador (donde “dirección IP del equipo” es la dirección IP del equipo).

   Por ejemplo:

   https://192.168.1.2
3. Si el equipo le solicita una contraseña, ingrésela y luego haga clic en .
4. Haga clic en la pestaña **Administrador**.
5. Haga clic en el menú **Administración de restricciones** o **Función de restricción de usuario** de la barra de navegación izquierda.
6. Seleccione **Bloqueo de funciones seguro**.
7. Haga clic en **Enviar**.
8. Haga clic en el menú **Funciones restringidas** de la barra de navegación izquierda.
9. Introduzca un nombre de grupo o nombre de usuario en el campo **Lista de usuarios / Funciones restringidas**.
10. En **Imprimir** y las otras columnas, active o desactive una casilla de verificación para permitir o restringir, respectivamente, la función indicada.
11. Para configurar el recuento máximo de páginas, active la casilla **Sí** en la columna **Límites de páginas** y escriba a continuación el número máximo en el campo **Páginas máx.**.
12. Haga clic en **Enviar**.
13. Haga clic en el menú **Lista de usuarios** de la barra de navegación izquierda.
14. En el campo **Lista de usuarios**, escriba el nombre de usuario.
15. En el campo **Número PIN**, escriba una contraseña de cuatro dígitos.
16. Seleccione **Lista de usuarios / Funciones restringidas** para cada usuario en la lista desplegable.
17. Haga clic en **Enviar**.

Información relacionada

- Secure Function Lock 3.0

Escanear con Secure Function Lock 3.0

Configurar restricciones de escaneado (para administradores)

Secure Function Lock 3.0 permite al administrador restringir los usuarios que tienen permiso para escanear. Cuando la función de escaneado está desactivada para usuarios públicos, solo los usuarios que tengan activada la casilla **Escanear** podrán escanear.

Utilizar la función Escanear (para usuarios restringidos)

- Para escanear utilizando el panel de control del equipo:

  Los usuarios restringidos deben introducir su código PIN en el panel de control del equipo para acceder al modo de escaneado.

- Para escanear desde un equipo:

  Los usuarios restringidos deben introducir su código PIN en el panel de control del equipo antes de escanear desde sus ordenadores. Si no se introduce el PIN en el panel de control del equipo, aparecerá un mensaje de error en el ordenador del usuario.

Información relacionada

- Secure Function Lock 3.0

Configurar el modo público para Secure Function Lock 3.0

Utilice la pantalla Secure Function Lock para configurar el modo público, que limita las funciones disponibles a los usuarios públicos. Los usuarios públicos no tendrán que introducir una contraseña para acceder a las funciones disponibles mediante la configuración de modo público.

El modo público incluye trabajos de impresión enviados a través de Google Cloud Print™, Brother iPrint&Scan y CUPS (Mac).

1. Inicie su navegador web.
2. Introduzca “https://dirección IP del equipo” en la barra de direcciones de su navegador (donde “dirección IP del equipo” es la dirección IP del equipo).

   Por ejemplo:

   https://192.168.1.2
3. Si el equipo le solicita una contraseña, ingrésela y luego haga clic en .
4. Haga clic en la pestaña **Administrador**.
5. Haga clic en el menú **Administración de restricciones** o **Función de restricción de usuario** de la barra de navegación izquierda.
6. Seleccione **Bloqueo de funciones seguro**.
7. Haga clic en **Enviar**.
8. Haga clic en el menú **Funciones restringidas**.
9. En la fila **Modo público**, active o desactive una casilla de verificación para permitir o restringir, respectivamente, la función indicada.
10. Haga clic en **Enviar**.

Información relacionada

- Secure Function Lock 3.0

Información adicional:

- Registrar el equipo con Google Cloud Print a través de la Administración basada en Web

Funciones adicionales de Secure Function Lock 3.0

Configure las siguientes funciones en la pantalla Secure Function Lock:

Reajuste de todos los contadores

Haga clic en **Reajuste de todos los contadores**, en la columna **Contadores de páginas**, para poner a cero el contador de páginas.

Exportar a archivo CSV

Haga clic en **Exportar a archivo CSV**, para exportar el contador de páginas actual, incluyendo la información de **Lista de usuarios / Funciones restringidas** como un archivo CSV.

Registro de último contador

Haga clic en **Registro de último contador** si desea que el equipo conserve el recuento de páginas después de poner a cero el contador.

Restablecer automáticamente el contador

Haga clic en **Restablecer automáticamente el contador** para configurar el intervalo de tiempo que desee entre cada reinicio del contador de páginas. Elija un intervalo diario, semanal o mensual.

Información relacionada

- Secure Function Lock 3.0

Administrar el equipo de red mediante SSL/TLS de manera segura

- Introducción a SSL/TLS
- Certificados y Administración basada en Web
- Administrar el equipo de red de manera segura mediante Administración basada en Web
- Administre su equipo de red de manera segura utilizando BRAdmin Professional (Windows)
- Imprimir documentos de forma segura usando SSL/TLS

Introducción a SSL/TLS

Capa de sockets seguros (SSL) o Seguridad de la capa de transporte (TLS) es un método efectivo de protección de los datos que se envían a través de una red de área local o red de área amplia (LAN o WAN). Este método funciona mediante la encriptación de datos enviados a través de una red, como, por ejemplo, un trabajo de impresión, por lo que cualquier persona que intente capturar los datos no podrá leerlos.

SSL/TLS puede configurarse tanto en redes cableadas como inalámbricas y no funcionará con otros medios de seguridad como las claves WPA y los programas de software de seguridad.

Información relacionada

- Administrar el equipo de red mediante SSL/TLS de manera segura
  - Breve historia de SSL/TLS
  - Ventajas de utilizar SSL/TLS

Breve historia de SSL/TLS

SSL/TLS se creó originalmente para proteger la información sobre el tráfico web, concretamente los datos enviados entre los servidores y los navegadores web. Por ejemplo, si utiliza Internet Explorer para acceder a la banca por Internet y en el navegador web aparece https:// y el icono de un candado pequeño, significa que está utilizando SSL. Su uso siguió creciendo y empezó a utilizarse en aplicaciones adicionales, como Telnet, impresoras y software FTP, con el fin de convertirse en una solución universal al problema de la seguridad en línea. El propósito del diseño original se sigue utilizando a menudo en el comercio y la banca electrónicos para proteger información sensible, como números de tarjetas de crédito, archivos de clientes, etc.

SSL/TLS utiliza unos niveles de encriptación sumamente altos y los bancos de todo el mundo confían en este método.

Información relacionada

- Introducción a SSL/TLS

Ventajas de utilizar SSL/TLS

La ventaja principal de utilizar SSL/TLS en equipos Brother radica en garantizar una impresión segura a través de una red IP al impedir que usuarios no autorizados puedan leer los datos que se envían al equipo. El mayor argumento de venta de SSL es que puede utilizarse para imprimir datos confidenciales de manera segura. Por ejemplo, es posible que en el departamento de RR. HH. de una gran empresa se impriman nóminas regularmente. Sin la encriptación, los datos contenidos en estas nóminas pueden ser leidos por otros usuarios de la red. No obstante, con SSL/TLS, cualquier persona que intente capturar los datos verá una página con códigos confusos y no la nómina real.

Información relacionada

- Introducción a SSL/TLS

Certificados y Administración basada en Web

Debe configurar un certificado para administrar el equipo Brother incorporado a la red mediante SSL/TLS de manera segura. Debe utilizar Administración basada en Web para configurar un certificado.

- Funciones de los certificados de seguridad compatibles
- Crear e instalar un certificado
- Administrar múltiples certificados

Funciones de los certificados de seguridad compatibles

El equipo Brother es compatible con el uso de varios certificados de seguridad, lo que permite una administración, autenticación y comunicación seguras con el equipo. Se pueden utilizar las siguientes funciones de los certificados de seguridad con el equipo:

- Comunicación SSL/TLS
- Comunicación SSL para SMTP
- Autenticación IEEE 802.1x

El equipo Brother es compatible con lo siguiente:

- Certificado preinstalado

  El equipo tiene un certificado preinstalado autofirmado. Este certificado permite utilizar la comunicación SSL/TLS sin crear o instalar un certificado diferente.

  El certificado preinstalado y autofirmado protege su comunicación hasta cierto nivel. Se recomienda utilizar un certificado emitido por una organización de confianza para mayor seguridad.

- Certificado autofirmado

  El servidor de impresión emite su propio certificado. Mediante este certificado, puede utilizar fácilmente la comunicación SSL/TLS sin crear o instalar un certificado de una CA diferente.

- Certificado de una entidad de certificación (CA)

  Existen dos métodos para instalar un certificado de una CA. Si ya tiene un certificado de una CA o si desea usar el certificado de una CA externa de confianza:

  - Al utilizar una solicitud de firma de certificado (CSR) desde este servidor de impresión.
  - Al importar un certificado y una clave privada.

- Certificado de CA (entidad de certificación)

  Para utilizar un certificado de CA que identifique a la entidad de certificación y posea su propia clave privada, deberá importar dicho certificado de la CA antes de configurar las funciones de seguridad de la red.

  - Si desea utilizar la comunicación SSL/TLS, es recomendable que se ponga en contacto con el administrador del sistema en primer lugar.
  - Si se restaura el servidor de impresión a sus valores predeterminados de fábrica, el certificado y la clave privada que se encuentran instalados se eliminarán. Si desea mantener el mismo certificado y la clave privada después de restablecer el servidor de impresión, expórtelos antes de restaurarlos y luego vuelva a instalarlos.

Información relacionada

- Certificados y Administración basada en Web

Crear e instalar un certificado

- Guía paso a paso para la creación e instalación de un certificado
- Crear e instalar un certificado autoemitido
- Crear e instalar un certificado de una Autoridad de certificación (CA)
- Importar y exportar un certificado de CA

Guía paso a paso para la creación e instalación de un certificado

Hay dos opciones al momento de elegir un certificado de seguridad: usar un certificado autoemitido o utilizar un certificado de una Autoridad de certificación (CA).

Este es un breve resumen de las medidas necesarias, basadas en la opción que escoja.

Opción 1

Certificado autoemitido

1. Cree un certificado autoemitido mediante Administración basada en Web.
2. Instale el certificado autoemitido en su computadora.

Opción 2

Certificado de una CA

1. Cree una solicitud para firma de certificado (CSR) mediante Administración basada en Web.
2. Instale el certificado emitido por la CA en su equipo Brother mediante Administración basada en Web.
3. Instale el certificado en la computadora.

Información relacionada

- Crear e instalar un certificado

Crear e instalar un certificado autoemitido

- Crear un certificado autoemitido
- Instalar el certificado autoemitido para usuarios de Windows con derechos de administrador
- Importe y Exporte el certificado autoemitido en el equipo Brother

Crear un certificado autoemitido

1. Inicie su navegador web.
2. Introduzca “https://dirección IP del equipo” en la barra de direcciones de su navegador (donde “dirección IP del equipo” es la dirección IP del equipo).

   Por ejemplo:

   https://192.168.1.2

- Si está utilizando un Sistema de nombres de dominio o activa un nombre NetBIOS, puede escribir otro nombre, como “Impresora compartida” en lugar de la dirección IP.
  - Por ejemplo:

    https://SharedPrinter

  Si activa un nombre NetBIOS, también puede utilizar el nombre de nodo.
  - Por ejemplo:

    https://brnxxxxxxxxxxxx

  El nombre NetBIOS se puede encontrar en el informe de la configuración de la red.
- Para Mac, acceda a Administración basada en Web haciendo clic en el icono del equipo en la pantalla **Status Monitor**.

3. Si el equipo le solicita una contraseña, ingrésela y luego haga clic en .
4. Haga clic en la pestaña **Red**.
5. Haga clic en la pestaña **Seguridad**.
6. Haga clic en el menú **Certificado** de la barra de navegación izquierda.
7. Haga clic en **Crear certificado autofirmado**.
8. Ingrese a **Nombre común** y a **Fecha válida**.
   - La longitud de la **Nombre común** es menor a 64 bytes. Ingrese un identificador, como una dirección IP, nombre de nodo, o nombre de dominio para usar cuando acceda a este equipo mediante una comunicación SSL/TLS. El nombre de nodo se muestra de forma predeterminada.
   - Aparecerá una advertencia si usa el protocolo HTTPS o IPPS e ingrese en la URL un nombre distinto al **Nombre común** que se utilizó para el certificado autoemitido.
9. Seleccione su configuración de la lista desplegable **Algoritmo de clave pública**. La configuración predeterminada es **RSA (2048 bits)**.
10. Seleccione su configuración de la lista desplegable **Algoritmo implícito**. La configuración predeterminada es **SHA256**.
11. Haga clic en **Enviar**.
12. Haga clic en la pestaña **Red**.
13. Haga clic en el menú **Protocolo** de la barra de navegación izquierda.
14. Haga clic en **Ajustes de servidor HTTP**.
15. Seleccione el certificado que desee configurar desde la lista desplegable **Seleccionar el certificado**.
16. Haga clic en **Enviar**.
17. Haga clic en **Si** para reiniciar el servidor de impresión.

El certificado autoemitido se creará y guardará en la memoria de su equipo.

Para usar la comunicación SSL/TLS, el certificado autoemitido debe instalarse en su equipo.

Información relacionada

- Crear e instalar un certificado autoemitido

Instalar el certificado autoemitido para usuarios de Windows con derechos de administrador

Los siguientes pasos son para Microsoft Internet Explorer. Si utiliza otro navegador web, consulte la documentación de su navegador web para obtener ayuda con la instalación de certificados.

1. Realice una de las siguientes acciones:
   - (Windows 7 y Windows Server 2008)

     Haga clic en **(Iniciar)** > **Todos los programas**.
   - (Windows 8)

     Haga clic con el botón derecho en el icono (**Internet Explorer**) en la barra de tareas.
   - (Windows 10 y Windows Server 2016)

     Haga clic en > **Accesorios de Windows**.
   - (Windows Server 2012 y Windows Server 2012 R2)

     Haga clic en (**Internet Explorer**) y, a continuación, haga clic con el botón derecho en el icono (**Internet Explorer**) que aparece en la barra de tareas.
2. Haga clic con el botón derecho en**Internet Explorer** y, a continuación, en **Ejecutar como administrador**.

   Si aparece la opción **Más**, haga clic en **Más**.

   Si aparece la pantalla **Control de cuentas de usuario**, haga clic en **Sí**.
3. Escriba “https://dirección IP del equipo” en la barra de direcciones de su navegador para acceder al equipo (donde “dirección IP del equipo” es la dirección IP del equipo o el nombre del nodo que le asignó al certificado).
4. Haga clic en **Vaya a este sitio web (no recomendado).**
5. Haga clic en **Error de certificado** y, a continuación, en **Ver certificado**.

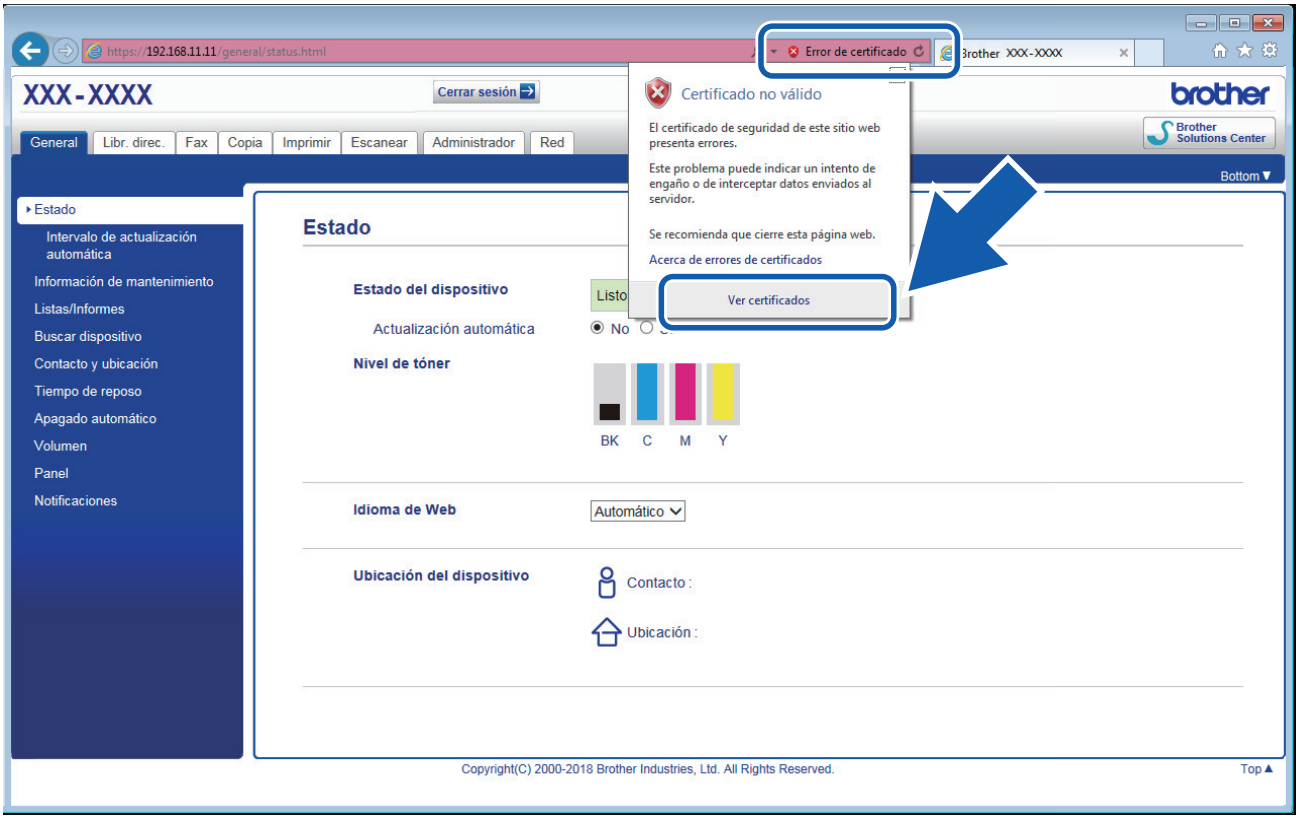

6. Haga clic en **Instalar certificado...**.
7. Cuando aparezca **Asistente para importación de certificados**, haga clic en **Siguiente**.
8. Seleccione **Colocar todos los certificados en el siguiente almacén** y luego haga clic en **Examinar...**.
9. Seleccione **Entidades de certificación raíz de confianza** y luego haga clic en **Aceptar**.
10. Haga clic en **Siguiente**.
11. Haga clic en **Finalizar**.
12. Haga clic en **Sí**, si la huella digital (thumbprint) es correcta.
13. Haga clic en **Aceptar**.

El certificado autoemitido ya se encuentra instalado en el equipo y la comunicación SSL/TLS se encuentra disponible.

Información relacionada

- Crear e instalar un certificado autoemitido

Importe y Exporte el certificado autoemitido en el equipo Brother

Puede almacenar los certificados autoemitidos en su equipo Brother y administrarlos mediante su importación y exportación.

- Importe el certificado autoemitido
- Exportar el certificado autoemitido

Importe el certificado autoemitido

1. Inicie su navegador web.
2. Introduzca “https://dirección IP del equipo” en la barra de direcciones de su navegador (donde “dirección IP del equipo” es la dirección IP del equipo).

   Por ejemplo:

   https://192.168.1.2

- Si está utilizando un Sistema de nombres de dominio o activa un nombre NetBIOS, puede escribir otro nombre, como “Impresora compartida” en lugar de la dirección IP.
  - Por ejemplo:

    https://SharedPrinter

  Si activa un nombre NetBIOS, también puede utilizar el nombre de nodo.
  - Por ejemplo:

    https://brnxxxxxxxxxxxx

  El nombre NetBIOS se puede encontrar en el informe de la configuración de la red.
- Para Mac, acceda a Administración basada en Web haciendo clic en el icono del equipo en la pantalla **Status Monitor**.

3. Si el equipo le solicita una contraseña, ingrésela y luego haga clic en .
4. Haga clic en la pestaña **Red**.
5. Haga clic en la pestaña **Seguridad**.
6. Haga clic en el menú **Certificado** de la barra de navegación izquierda.
7. Haga clic en **Importar certificado y clave secreta**.
8. Examine el archivo que desea importar.
9. Escriba la contraseña si el archivo está encriptado y, a continuación, haga clic en **Enviar**.

El certificado autoemitido se importará al equipo.

Para utilizar la comunicación SSL/TLS, el certificado autoemitido también debe estar instalado en la computadora. Póngase en contacto con su administrador de red.

Información relacionada

- Importe y Exporte el certificado autoemitido en el equipo Brother

Exportar el certificado autoemitido

1. Inicie su navegador web.
2. Introduzca “https://dirección IP del equipo” en la barra de direcciones de su navegador (donde “dirección IP del equipo” es la dirección IP del equipo).

   Por ejemplo:

   https://192.168.1.2

- Si está utilizando un Sistema de nombres de dominio o activa un nombre NetBIOS, puede escribir otro nombre, como “Impresora compartida” en lugar de la dirección IP.
  - Por ejemplo:

    https://SharedPrinter

  Si activa un nombre NetBIOS, también puede utilizar el nombre de nodo.
  - Por ejemplo:

    https://brnxxxxxxxxxxxx

  El nombre NetBIOS se puede encontrar en el informe de la configuración de la red.
- Para Mac, acceda a Administración basada en Web haciendo clic en el icono del equipo en la pantalla **Status Monitor**.

3. Si el equipo le solicita una contraseña, ingrésela y luego haga clic en .
4. Haga clic en la pestaña **Red**.
5. Haga clic en la pestaña **Seguridad**.
6. Haga clic en el menú **Certificado** de la barra de navegación izquierda.
7. Haga clic en **Exportar** que se muestra con **Lista de certificados**.
8. Si desea encriptar el archivo, escriba una contraseña en el campo **Introduzca la contraseña**.

   Si el campo **Introduzca la contraseña** está en blanco, su archivo de salida no estará encriptado.
9. Escriba la contraseña nuevamente en el campo **Volver a introducir la contraseña** y, a continuación, haga clic en **Enviar**.
10. Haga clic en **Guardar**.
11. Especifique la ubicación donde desee guardar el archivo.

Se exporta el certificado autoemitido a la computadora.

También puede importar el certificado autoemitido a su computadora.

Información relacionada

- Importe y Exporte el certificado autoemitido en el equipo Brother

Crear e instalar un certificado de una Autoridad de certificación (CA)

Si ya dispone de un certificado de una CA externa de confianza, puede almacenar el certificado y la clave privada en el equipo y administrarlos mediante una importación y exportación. Si no dispone un certificado de una CA externa de confianza, puede crear una Solicitud para firma de certificado (CSR) y enviarla a una CA para su autenticación e instalar el certificado devuelto en el equipo.

- Crear un pedido de firma de certificado (CSR)
- Instalar un certificado en su equipo Brother
- Importe y Exporte el certificado y la clave privada

Crear un pedido de firma de certificado (CSR)

Un pedido de firma de certificado (CSR) es una petición enviada a una autoridad de certificado (CA) para autenticar las credenciales que se encuentran dentro del certificado.

Recomendamos instalar un certificado raíz desde la CA en su equipo antes de crear el CSR.

1. Inicie su navegador web.
2. Introduzca “https://dirección IP del equipo” en la barra de direcciones de su navegador (donde “dirección IP del equipo” es la dirección IP del equipo).

   Por ejemplo:

   https://192.168.1.2

- Si está utilizando un Sistema de nombres de dominio o activa un nombre NetBIOS, puede escribir otro nombre, como “Impresora compartida” en lugar de la dirección IP.
  - Por ejemplo:

    https://SharedPrinter

  Si activa un nombre NetBIOS, también puede utilizar el nombre de nodo.
  - Por ejemplo:

    https://brnxxxxxxxxxxxx

  El nombre NetBIOS se puede encontrar en el informe de la configuración de la red.
- Para Mac, acceda a Administración basada en Web haciendo clic en el icono del equipo en la pantalla **Status Monitor**.

3. Si el equipo le solicita una contraseña, ingrésela y luego haga clic en .
4. Haga clic en la pestaña **Red**.
5. Haga clic en la pestaña **Seguridad**.
6. Haga clic en el menú **Certificado** de la barra de navegación izquierda.
7. Haga clic en **Crear CSR**.
8. Escriba una **Nombre común** (requerida) y agregue otra información sobre su **Organización** (opcional).

- Se requieren los detalles de su empresa para que la CA puede confirmar su identidad y verificarla en el mundo exterior.
- La longitud de la **Nombre común** debe ser menor a 64 bytes. Ingrese un identificador, como una dirección IP, nombre de nodo, o nombre de dominio para usar cuando acceda a esta impresora mediante una comunicación SSL/TLS. El nombre de nodo se muestra de forma predeterminada. Se requiere **Nombre común**.
- Aparecerá una advertencia si escribe un nombre diferente en la URL al nombre común que se usó para el certificado.
- La longitud del **Organización**, el **Unidad organizativa**, el **Ciudad/Localidad** y el **Estado/Provincia** debe ser menor a 64 bytes.
- El **País/Región** debe ser un código de país ISO 3166 de dos caracteres.
- Si configura una extensión de certificado X.509v3, seleccione la casilla de verificación **Configurar partición extendida**, y luego seleccione **Automático (Registrar IPv4)** o **Manual**.

9. Seleccione su configuración de la lista desplegable **Algoritmo de clave pública**. La configuración predeterminada es **RSA (2048 bits)**.
10. Seleccione su configuración de la lista desplegable **Algoritmo implícito**. La configuración predeterminada es **SHA256**.
11. Haga clic en **Enviar**.

El CSR aparece en su pantalla. Guarde el CSR como un archivo o copie y pegue en un formulario CSR en línea ofrecido por una Autoridad de Certificado.

12. Haga clic en **Guardar**.

- Siga la política CA según el método para enviar un CSR a su CA.
- Si está usando el CA raíz de empresa de Windows Server 2008/2012/2012 R2/2016, recomendamos usar el servidor web para la plantilla de certificado para crear el certificado del cliente de forma segura. Si crea un certificado del cliente para un entorno IEEE 802.1x con autenticación EAP-TLS, recomendamos usar un usuario para la plantilla de certificado. Para más información, vaya a la página de **Preguntas frecuentes y Solución de problemas** de su modelo en support.brother.com. Busque “SSL”.

Información relacionada

- Crear e instalar un certificado de una Autoridad de certificación (CA)

Instalar un certificado en su equipo Brother

Cuando reciba un certificado de una CA, siga los pasos a continuación para instalarlo en el servidor de impresión:

> Sólo un certificado emitido con la RSE del equipo podrá instalarse en el equipo. Cuando desee crear otra CSR, asegúrese de que el certificado esté instalado antes de crear otra CSR. Cree otra CSR solo luego de instalar el certificado en el equipo. Si no lo hace, la CSR que creó antes de la instalación no será válida.

1. Inicie su navegador web.
2. Introduzca “https://dirección IP del equipo” en la barra de direcciones de su navegador (donde “dirección IP del equipo” es la dirección IP del equipo).

   Por ejemplo:

   https://192.168.1.2

- Si está utilizando un Sistema de nombres de dominio o activa un nombre NetBIOS, puede escribir otro nombre, como “Impresora compartida” en lugar de la dirección IP.
  - Por ejemplo:

    https://SharedPrinter

  Si activa un nombre NetBIOS, también puede utilizar el nombre de nodo.
  - Por ejemplo:

    https://brnxxxxxxxxxxxx

  El nombre NetBIOS se puede encontrar en el informe de la configuración de la red.
- Para Mac, acceda a Administración basada en Web haciendo clic en el icono del equipo en la pantalla **Status Monitor**.

3. Si el equipo le solicita una contraseña, ingrésela y luego haga clic en .
4. Haga clic en la pestaña **Red**.
5. Haga clic en la pestaña **Seguridad**.
6. Haga clic en el menú **Certificado** de la barra de navegación izquierda.
7. Haga clic en **Instalar certificado**.
8. Examine el archivo que contiene el certificado emitido por la CA y luego haga clic en **Enviar**.

   El certificado se creó y guardó en la memoria del equipo correctamente.

Para utilizar la comunicación SSL/TLS, el certificado raíz de la CA debe estar instalado en la computadora. Póngase en contacto con su administrador de red.

Información relacionada

- Crear e instalar un certificado de una Autoridad de certificación (CA)

Importe y Exporte el certificado y la clave privada

Almacene el certificado y la clave privada en su equipo y adminístrelos mediante su importación y exportación.

- Importe un certificado y clave privada
- Exportar el certificado y la clave privada

Importe un certificado y clave privada

1. Inicie su navegador web.
2. Introduzca “https://dirección IP del equipo” en la barra de direcciones de su navegador (donde “dirección IP del equipo” es la dirección IP del equipo).

   Por ejemplo:

   https://192.168.1.2

- Si está utilizando un Sistema de nombres de dominio o activa un nombre NetBIOS, puede escribir otro nombre, como “Impresora compartida” en lugar de la dirección IP.
  - Por ejemplo:

    https://SharedPrinter

  Si activa un nombre NetBIOS, también puede utilizar el nombre de nodo.
  - Por ejemplo:

    https://brnxxxxxxxxxxxx

  El nombre NetBIOS se puede encontrar en el informe de la configuración de la red.
- Para Mac, acceda a Administración basada en Web haciendo clic en el icono del equipo en la pantalla **Status Monitor**.

3. Si el equipo le solicita una contraseña, ingrésela y luego haga clic en .
4. Haga clic en la pestaña **Red**.
5. Haga clic en la pestaña **Seguridad**.
6. Haga clic en el menú **Certificado** de la barra de navegación izquierda.
7. Haga clic en **Importar certificado y clave secreta**.
8. Examine el archivo que desea importar.
9. Escriba la contraseña si el archivo está encriptado y, a continuación, haga clic en **Enviar**.

El certificado y la clave privada se importan al equipo.

Para utilizar la comunicación SSL/TLS, el certificado raíz de la CA también debe estar instalado en la computadora. Póngase en contacto con su administrador de red.

Información relacionada

- Importe y Exporte el certificado y la clave privada

Exportar el certificado y la clave privada

1. Inicie su navegador web.
2. Introduzca “https://dirección IP del equipo” en la barra de direcciones de su navegador (donde “dirección IP del equipo” es la dirección IP del equipo).

   Por ejemplo:

   https://192.168.1.2

- Si está utilizando un Sistema de nombres de dominio o activa un nombre NetBIOS, puede escribir otro nombre, como “Impresora compartida” en lugar de la dirección IP.
  - Por ejemplo:

    https://SharedPrinter

  Si activa un nombre NetBIOS, también puede utilizar el nombre de nodo.
  - Por ejemplo:

    https://brnxxxxxxxxxxxx

  El nombre NetBIOS se puede encontrar en el informe de la configuración de la red.
- Para Mac, acceda a Administración basada en Web haciendo clic en el icono del equipo en la pantalla **Status Monitor**.

3. Si el equipo le solicita una contraseña, ingrésela y luego haga clic en .
4. Haga clic en la pestaña **Red**.
5. Haga clic en la pestaña **Seguridad**.
6. Haga clic en el menú **Certificado** de la barra de navegación izquierda.
7. Haga clic en **Exportar** que se muestra con **Lista de certificados**.
8. Ingrese la contraseña si desea encriptar el archivo.

   Si se utiliza una contraseña en blanco, la salida no será encriptada.
9. Ingrese la contraseña nuevamente para confirmación, y luego presione **Enviar**.
10. Haga clic en **Guardar**.
11. Especifique la ubicación donde desee guardar el archivo.

El certificado y la clave privada se exportarán en su computadora.

También puede importar el certificado a su computadora.

Información relacionada

- Importe y Exporte el certificado y la clave privada

Importar y exportar un certificado de CA

Puede importar, exportar y almacenar certificados de CA en el equipo Brother.

- Importar un certificado de CA
- Exportar un certificado de CA

Importar un certificado de CA

1. Inicie su navegador web.
2. Introduzca “https://dirección IP del equipo” en la barra de direcciones de su navegador (donde “dirección IP del equipo” es la dirección IP del equipo).

   Por ejemplo:

   https://192.168.1.2

- Si está utilizando un Sistema de nombres de dominio o activa un nombre NetBIOS, puede escribir otro nombre, como “Impresora compartida” en lugar de la dirección IP.
  - Por ejemplo:

    https://SharedPrinter

  Si activa un nombre NetBIOS, también puede utilizar el nombre de nodo.
  - Por ejemplo:

    https://brnxxxxxxxxxxxx

  El nombre NetBIOS se puede encontrar en el informe de la configuración de la red.
- Para Mac, acceda a Administración basada en Web haciendo clic en el icono del equipo en la pantalla **Status Monitor**.

3. Si el equipo le solicita una contraseña, ingrésela y luego haga clic en .
4. Haga clic en la pestaña **Red**.
5. Haga clic en la pestaña **Seguridad**.
6. Haga clic en **Certificado CA**.
7. Haga clic en **Importar certificado CA**.
8. Busque el archivo que desea importar.
9. Haga clic en **Enviar**.

Información relacionada

- Importar y exportar un certificado de CA

Exportar un certificado de CA

1. Inicie su navegador web.
2. Introduzca “https://dirección IP del equipo” en la barra de direcciones de su navegador (donde “dirección IP del equipo” es la dirección IP del equipo).

   Por ejemplo:

   https://192.168.1.2

- Si está utilizando un Sistema de nombres de dominio o activa un nombre NetBIOS, puede escribir otro nombre, como “Impresora compartida” en lugar de la dirección IP.
  - Por ejemplo:

    https://SharedPrinter

  Si activa un nombre NetBIOS, también puede utilizar el nombre de nodo.
  - Por ejemplo:

    https://brnxxxxxxxxxxxx

  El nombre NetBIOS se puede encontrar en el informe de la configuración de la red.
- Para Mac, acceda a Administración basada en Web haciendo clic en el icono del equipo en la pantalla **Status Monitor**.

3. Si el equipo le solicita una contraseña, ingrésela y luego haga clic en .
4. Haga clic en la pestaña **Red**.
5. Haga clic en la pestaña **Seguridad**.
6. Haga clic en **Certificado CA**.
7. Seleccione el certificado que desea exportar y haga clic en **Exportar**.
8. Haga clic en **Enviar**.
9. Haga clic en **Guardar**.
10. Especifique dónde desea guardar el certificado exportado en su computadora y guárdelo.

Información relacionada

- Importar y exportar un certificado de CA

Administrar múltiples certificados

La función de múltiples certificados permite utilizar Administración basada en Web para administrar cada certificado instalado en el equipo. En Administración basada en Web, vaya a la pantalla **Certificado** o **Certificado CA** para ver el contenido del certificado, eliminar o exportar los certificados.

	Número máximo de certificados almacenados en el equipo Brother
Certificado autofirmado o certificado emitido por un CA	5
Certificado de CA	5

Se recomienda almacenar un certificado menos de los permitidos, reservando así un espacio libre en caso de que caduque un certificado. Cuando llegue la fecha de caducidad de un certificado, importe uno nuevo en el espacio reservado y, a continuación, elimine el certificado caducado. De este modo, se evita un fallo de configuración.

- Cuando utilice HTTPS/IPPS, IEEE 802.1x o PDF firmado, debe seleccionar el certificado que está utilizando.
- Cuando utilice SSL en comunicaciones SMTP, no tiene que seleccionar el certificado. El certificado necesario se seleccionará automáticamente.

Información relacionada

- Certificados y Administración basada en Web

Administrar el equipo de red de manera segura mediante Administración basada en Web

Para administrar el equipo de red de manera segura, debe utilizar las utilidades de administración con protocolos de seguridad.

Recomendamos utilizar el protocolo HTTPS para la administración segura. Para usar este protocolo, HTTPS debe estar habilitado en su equipo.

- El protocolo HTTPS está activado de forma predeterminada.
- Puede cambiar los ajustes del protocolo HTTPS usando la pantalla de la Administración basada en Web.

1. Inicie su navegador web.
2. Escriba “https://Nombre común” en la barra de direcciones de su navegador (donde “Nombre común” es el nombre común que le asignó al certificado, este podría ser su dirección IP, nombre de nodo o nombre de dominio).
3. Si el equipo le solicita una contraseña, ingrésela y luego haga clic en .
4. Ahora puede acceder al equipo mediante HTTPS.

- Si utiliza el protocolo SNMPv3, siga los pasos que aparecen más abajo.
- También puede cambiar los ajustes de SNMP mediante BRAdmin Professional.

5. Haga clic en la pestaña **Red**.
6. Haga clic en **Protocolo**.
7. Asegúrese de que el ajuste **SNMP** está activado y, a continuación, haga clic en **Configuración avanzada**.
8. Permite establecer la configuración SNMP.

   Hay tres opciones para **Modo SNMP de operación**.

   - **Acceso de lectura-escritura SNMP v1/v2c**

     En este modo, el servidor de impresión utiliza la versión 1 y la versión 2c del protocolo SNMP. En este modo puede utilizar todas las aplicaciones de Brother. No obstante, no es seguro, ya que no autenticará al usuario y los datos no se encriptarán.
   - **Acceso de lectura-escritura SNMPv3 y acceso de sólo lectura v1/v2c**

     En este modo, el servidor de impresión utiliza el acceso de lectura-escritura de la versión 3 y el acceso de solo lectura de las versiones 1 y 2c del protocolo SNMP.

     Si utiliza el modo **Acceso de lectura-escritura SNMPv3 y acceso de sólo lectura v1/v2c**, determinadas aplicaciones de Brother (como BRAdmin Light) que acceden al servidor de impresión no funcionan correctamente, ya que autorizan el acceso de solo lectura de las versiones 1 y 2c. Si desea utilizar todas las aplicaciones, recomendamos usar el modo **Acceso de lectura-escritura SNMP v1/v2c**.
   - **Acceso de lectura-escritura SNMPv3**

     En este modo, el servidor de impresión utiliza la versión 3 del protocolo SNMP. Si desea administrar el servidor de impresión de manera segura, utilice este modo.

     Si utiliza el modo **Acceso de lectura-escritura SNMPv3**, tenga en cuenta lo siguiente:

     - Puede usar BRAdmin Professional o la Administración basada en Web para gestionar el servidor de impresión.
     - Excepto en el caso de BRAdmin Professional, todas las aplicaciones que utilicen SNMPv1/v2c estarán restringidas. Para permitir el uso de aplicaciones SNMPv1/v2c, utilice el modo **Acceso de lectura-escritura SNMPv3 y acceso de sólo lectura v1/v2c** o **Acceso de lectura-escritura SNMP v1/v2c**.

9. Haga clic en **Enviar**.

Información relacionada

- Administrar el equipo de red mediante SSL/TLS de manera segura

Administre su equipo de red de manera segura utilizando BRAdmin Professional (Windows)

Para usar BRAdmin Professional, debe:

- Utilice la última versión de BRAdmin Professional. Vaya a la página **Descargas** del modelo en el Brother Solutions Center en support.brother.com.
- Utilice Administración basada en Web con el protocolo HTTPS si utiliza BRAdmin Professional y Administración basada en Web a la vez.
- Utilice una contraseña diferente en cada grupo si administra un grupo mixto de servidores de impresión antiguos y nuevos con BRAdmin Professional. De esta forma se mantendrá la seguridad en los servidores de impresión más nuevos.

- Con “servidores de impresión antiguos” nos referimos a las series NC-2000, NC-2100p, NC-3100h, NC-3100s, NC-4100h, NC-5100h, NC-5200h, NC-6100h, NC-6200h, NC-6300h, NC-6400h, NC-8000, NC-100h, NC-110h, NC-120w, NC-130h, NC-140w, NC-8100h, NC-9100h, NC-7100w, NC-7200w y NC-2200w.

Información relacionada

- Administrar el equipo de red mediante SSL/TLS de manera segura

Imprimir documentos de forma segura usando SSL/TLS

Para imprimir documentos de forma segura con protocolo IPP, use el protocolo IPPS.

1. Inicie su navegador web.
2. Introduzca “https://dirección IP del equipo” en la barra de direcciones de su navegador (donde “dirección IP del equipo” es la dirección IP del equipo).

   Por ejemplo:

   https://192.168.1.2

- Si está utilizando un Sistema de nombres de dominio o activa un nombre NetBIOS, puede escribir otro nombre, como “Impresora compartida” en lugar de la dirección IP.
  - Por ejemplo:

    https://SharedPrinter

  Si activa un nombre NetBIOS, también puede utilizar el nombre de nodo.
  - Por ejemplo:

    https://brnxxxxxxxxxxxx

  El nombre NetBIOS se puede encontrar en el informe de la configuración de la red.
- Para Mac, acceda a Administración basada en Web haciendo clic en el icono del equipo en la pantalla **Status Monitor**.

3. Si el equipo le solicita una contraseña, ingrésela y luego haga clic en .
4. Haga clic en la pestaña **Red**.
5. Haga clic en **Protocolo**. Asegúrese de que la casilla de verificación **IPP** esté seleccionada.

Si la casilla de verificación **IPP** no está seleccionada, seleccione la casilla de verificación **IPP**, y luego haga clic en **Enviar**.

Reinicie el equipo para activar la configuración.

Luego de que el equipo se reinicie, regrese a la página web del equipo, haga clic en la pestaña **Red**, y luego, haga clic en **Protocolo**.

6. Haga clic en **Ajustes de servidor HTTP**.
7. Marque la casilla de verificación **HTTPS(Port 443)** en el **IPP** y, a continuación, haga clic en **Enviar**.
8. Reinicie el equipo para activar la configuración.

La comunicación usando IPPs no puede evitar el acceso no autorizado al servidor de impresión.

Información relacionada

- Administrar el equipo de red mediante SSL/TLS de manera segura

Enviar un correo electrónico de manera segura

- Configurar el envío de correos electrónicos mediante Administración basada en Web
- Enviar un correo electrónico con autenticación de usuario
- Enviar un correo electrónico de manera segura mediante SSL/TLS

Configurar el envío de correos electrónicos mediante Administración basada en Web

Se recomienda utilizar Administración basada en Web para configurar el envío de correos electrónicos seguros con autenticación del usuario o el envío de correos electrónicos mediante SSL/TLS.

1. Inicie su navegador web.
2. Introduzca “https://dirección IP del equipo” en la barra de direcciones de su navegador (donde “dirección IP del equipo” es la dirección IP del equipo).

   Por ejemplo:

   https://192.168.1.2
3. Si el equipo le solicita una contraseña, ingrésela y luego haga clic en .
4. Haga clic en la pestaña **Red**.
5. Haga clic en el menú **Protocolo** de la barra de navegación izquierda.
6. En el campo **SMTP**, haga clic en **Configuración avanzada** y asegúrese de que el estado de **SMTP** sea **Activada**.
7. Configure los ajustes de **SMTP**.
   - Confirme si la configuración de correo electrónico es correcta después de haberla establecido mediante el envío de un correo electrónico de prueba.
   - Si no conoce la configuración del servidor SMTP, póngase en contacto con el administrador de red o el proveedor de servicios de Internet (ISP).
8. Cuando finalice la configuración, haga clic en **Enviar**.

   Aparecerá el cuadro de diálogo **Probar configuración de envío de correo electrónico**.
9. Siga las instrucciones del cuadro de diálogo para probar la configuración actual.

Información relacionada

- Enviar un correo electrónico de manera segura

Enviar un correo electrónico con autenticación de usuario

El equipo Brother es compatible con el método SMTP-AUTH para enviar un correo electrónico por medio de un servidor de correo electrónico que requiera autenticación de usuario. Este método evita que usuarios no autorizados puedan acceder al servidor de correo electrónico.

Puede utilizar el método SMTP-AUTH para la notificación por correo electrónico y los informes de correo electrónico (disponible en algunos modelos).

Se recomienda utilizar Administración basada en Web para configurar la autenticación SMTP.

Configuración del servidor de correo electrónico

Debe configurar el método de autenticación SMTP del equipo para que coincida con el método utilizado por su servidor de correo electrónico. Para obtener detalles respecto de los ajustes del servidor de correo electrónico, póngase en contacto con el administrador de red o el proveedor de servicios de Internet (ISP).

Para activar la autenticación del servidor SMTP: en la pantalla Administración basada en Web **SMTP**, debajo de **Método de autenticación de servidor**, debe seleccionar **SMTP-AUTH**.

Información relacionada

- Enviar un correo electrónico de manera segura

Enviar un correo electrónico de manera segura mediante SSL/TLS

El equipo Brother es compatible con métodos de comunicación SSL/TLS. Para utilizar un servidor de correo electrónico que utiliza comunicación SSL/TLS, deberá configurar lo siguiente.

Se recomienda utilizar Administración basada en Web para configurar SSL/TLS.

Verificar el certificado de servidor

En **SSL/TLS**, si selecciona **SSL** o **TLS**, la casilla de verificación **Verificar certificado del servidor** se marcará automáticamente.

- Antes de verificar el certificado de servidor, debe importar el certificado de CA emitido por la CA que firmó el certificado de servidor. Póngase en contacto con el administrador de red o con su proveedor de servicios de Internet (ISP) para comprobar si es necesario importar un certificado de CA.
- Si no necesita verificar el certificado de servidor, desactive la casilla **Verificar certificado del servidor**.

Número de puerto

Si selecciona **SSL** o **TLS**, el valor **Puerto** cambiará para coincidir con el protocolo. Para cambiar el número de puerto manualmente, escriba el número de puerto una vez que haya seleccionado la configuración **SSL/TLS**.

Debe configurar el método de comunicación del equipo para que se corresponda con el método utilizado por el servidor de correo electrónico. Para obtener más información sobre la configuración del servidor de correo electrónico, póngase en contacto con el administrador de red o con su ISP.

En la mayoría de casos, los servicios de correo web seguros requieren la siguiente configuración:

SMTP	**Puerto**	25
	Método de autenticación de servidor	**SMTP-AUTH**
	SSL/TLS	**TLS**

Información relacionada

- Enviar un correo electrónico de manera segura

Utilizar la autenticación IEEE 802.1x para una red cableada o inalámbrica

- ¿Qué es la autenticación IEEE 802.1x?
- Configure la autenticación IEEE 802.1x para una red cableada e inalámbrica usando un Administración basada en Web (navegador web)
- Método de autenticación IEEE 802.1x

¿Qué es la autenticación IEEE 802.1x?

IEEE 802.1x es un estándar IEEE para redes cableadas e inalámbricas que limita el acceso de los dispositivos de red no autorizados. El equipo Brother (solicitante) envía una solicitud de autenticación a un servidor RADIUS (servidor de autenticación) a través de su punto de acceso o HUB. Luego de que la solicitud haya sido verificada por el servidor RADIUS, el equipo podrá acceder a la red.

Información relacionada

- Utilizar la autenticación IEEE 802.1x para una red cableada o inalámbrica

Configure la autenticación IEEE 802.1x para una red cableada e inalámbrica usando un Administración basada en Web (navegador web)

- Si configura el equipo con la autenticación EAP-TLS, deberá instalar el certificado de cliente emitido por una CA antes de iniciar la configuración. Póngase en contacto con el administrador de red para obtener información sobre el certificado de cliente. Si ha instalado varios certificados, se recomienda anotar el nombre del certificado que desea utilizar.
- Antes de verificar el certificado de servidor, debe importar el certificado de CA que ha sido emitido por la CA que firmó el certificado de servidor. Póngase en contacto con el administrador de red o con su proveedor de servicios de Internet (ISP) para comprobar si es necesario importar un certificado de CA.

También puede configurar la autenticación IEEE 802.1x usando:

- BRAdmin Professional (red cableada o inalámbrica)
- Asistente de configuración inalámbrica desde el panel de control (red inalámbrica)
- Asistente de configuración inalámbrica en el disco de instalación (red inalámbrica)

1. Inicie su navegador web.
2. Introduzca “https://dirección IP del equipo” en la barra de direcciones de su navegador (donde “dirección IP del equipo” es la dirección IP del equipo).

   Por ejemplo:

   https://192.168.1.2

   - Si está utilizando un Sistema de nombres de dominio o activa un nombre NetBIOS, puede escribir otro nombre, como “Impresora compartida” en lugar de la dirección IP.
     - Por ejemplo:

       https://SharedPrinter

     Si activa un nombre NetBIOS, también puede utilizar el nombre de nodo.
     - Por ejemplo:

       https://brnxxxxxxxxxxxx

     El nombre NetBIOS se puede encontrar en el informe de la configuración de la red.
   - Para Mac, acceda a Administración basada en Web haciendo clic en el icono del equipo en la pantalla **Status Monitor**.
3. Si el equipo le solicita una contraseña, ingrésela y luego haga clic en .
4. Haga clic en la pestaña **Red**.
5. Realice una de las siguientes acciones:

Opción	Descripción
Red cableada	Haga clic en la pestaña **Cableada** y, a continuación, seleccione **Estado de 802.1x autentificación** en la barra de navegación situada a la izquierda.
Red inalámbrica	Haga clic en la pestaña **Inalámbrica** y, a continuación, seleccione **Inalámbrica (Empresa)** en la barra de navegación situada a la izquierda.

6. Configure los ajustes de autenticación IEEE 802.1x.

- Para activar la autenticación IEEE 802.1x para redes cableadas, seleccione **Activada** para **Estado de 802.1x cableada** en la página **Estado de 802.1x autentificación**.
- Si utiliza la autenticación **EAP-TLS**, debe seleccionar el certificado del cliente que ha sido instalado (informado con el nombre del certificado) para la verificación desde la lista desplegable **Certificado de cliente**.
- Si selecciona la autenticación **EAP-FAST**, **PEAP**, **EAP-TTLS** o **EAP-TLS**, seleccione el método de verificación de la lista desplegable **Verificación del certificado del servidor**. Verifique el certificado del servidor usando el certificado CA, importado al equipo previamente, que ha sido emitido por el CA que firmó el certificado del servidor.

Seleccione uno de los siguientes métodos de verificación siguientes desde la lista desplegable **Verificación del certificado del servidor**:

Opción	Descripción
No verificar	El certificado del servidor siempre es seguro. No se realizará la verificación.
Cert. CA	El método de verificación para comprobar la confiabilidad del CA del certificado del servidor, usando el certificado CA, ha sido emitido por el CA que firmó el certificado del servidor.
Cert. CA + ID servidor	Método de verificación para comprobar el valor del nombre común [1] valor del certificado del servidor, además de la confiabilidad del CA del certificado del servidor.

7. Cuando haya terminado con la configuración, haga clic en **Enviar**.

   Para las redes cableadas: luego de configurar, conecte su equipo a la red compatible IEEE 802.1x. Luego de unos minutos, imprima el informe de configuración de red para comprobar el estado <**Wired IEEE 802.1x**> .

Opción	Descripción
Success	La función IEEE 802.1x cableada está habilitada y la autenticación fue exitosa.
Failed	La función IEEE 802.1x cableada está habilitada; sin embargo, la autenticación falló.
Off	La función IEEE 802.1x cableada no está disponible.

Información relacionada

- Utilizar la autenticación IEEE 802.1x para una red cableada o inalámbrica

1 La verificación del nombre común compare el nombre común del certificado del servidor a la cadena del caracter configurada para el **ID del servidor**. Antes de usar este método, póngase en contacto con el administrador de sistema sobre el nombre común del certificado del servidor, y luego, configure **ID del servidor**.

Método de autenticación IEEE 802.1x

LEAP (red inalámbrica)

El protocolo de autenticación extensible de bajo peso (LEAP) es un método propiedad de EAP desarrollado por Cisco Systems, Inc., que usa un ID de usuario y contraseña para la autenticación.

EAP-FAST

El protocolo de autenticación extensible - autenticación flexible mediante tunelización segura (EAP-FAST) ha sido desarrollado por Cisco Systems, Inc., que usa un ID de usuario y contraseña para la autenticación, y algoritmos de clave simétrica para lograr un proceso de autenticación tunelizado.

El equipo Brother es compatible con los siguientes métodos de autenticación internos:

- EAP-FAST/NONE
- EAP-FAST/MS-CHAPv2
- EAP-FAST/GTC

EAP-MD5 (red cableada)

Protocolo de autenticación extensible: algoritmo de compendio de mensaje 5 (EAP -MD5) usa un ID de usuario y contraseña para la autenticación de respuesta-desafío.

PEAP

El protocolo de autenticación extensible protegido (PEAP), es una versión del método EAP desarrollado por Cisco Systems, Inc., Microsoft Corporation y RSA Security. PEAP crea una capa de sockets seguros (SSL) encriptado/ túnel de seguridad de capa de transporte (TLS) entre un cliente y un servidor de autenticación para enviar un ID de usuario y contraseña. PEAP provee una autenticación manual entre el servidor y el cliente.

El equipo Brother es compatible con las siguientes autenticaciones internas:

- PEAP/MS-CHAPv2
- PEAP/GTC

EAP-TTLS

Protocolo de autenticación extensible: seguridad de capa de transporte tunelizado (EAP-TTLS) ha sido desarrollado por Funk Software y Certicom. EAP-TTLS crea un túnel SSL encriptado similar a PEAP, entre un cliente y un servidor de autenticación, para enviar un ID de usuario y contraseña. EAP-TTLS provee una autenticación manual entre el servidor y el cliente.

El equipo Brother es compatible con las siguientes autenticaciones internas:

- EAP-TTLS/CHAP
- EAP-TTLS/MS-CHAP
- EAP-TTLS/MS-CHAPv2
- EAP-TTLS/PAP

EAP-TLS

Protocolo de autenticación extensible - seguridad de capa de transporte (EAP-TLS) requiere una autenticación de certificado digital tanto en un cliente como en un servidor de autenticación.

Información relacionada

- Utilizar la autenticación IEEE 802.1x para una red cableada o inalámbrica

Almacenamiento del registro de impresión en red

- Información general del almacenamiento del registro en la red
- Establecer la configuración de almacenamiento del registro de impresión en red mediante Administración basada en Web
- Use el registro de impresión de almacenamiento para la configuración de detección de error de la red
- Utilizar Almacenamiento del registro de impresión en red con Secure Function Lock 3.0

Información general del almacenamiento del registro en la red

La función de almacenamiento del registro de impresión en red le permite guardar el archivo de registro de impresión desde el equipo Brother a un servidor de red utilizando el protocolo de sistema de archivos de Internet común (CIFS). Puede registrar el ID, el tipo de trabajo de impresión, el nombre del trabajo, el nombre del usuario, la fecha, hora y el número de páginas impresas para cada trabajo de impresión. El CIFS es un protocolo que se ejecuta a través de TCP/IP, permitiendo que los equipos de una red puedan compartir archivos a través de una intranet o de Internet.

Las siguientes funciones de impresión se registran en el registro de impresión:

- Los trabajos de impresión desde su computadora
- Impresión directa por USB
- Cómo copiar
- Faxes recibidos (solo en los modelos compatibles)
- Impresión mediante Web Connect (solo en los modelos compatibles)

- La función de almacenamiento del registro de impresión en red es compatible con la autenticación Kerberos y NTLMv2. Debe configurar el protocolo SNTP (servidor de tiempo de red) o bien, la fecha, hora y zona horaria correctamente en el panel de control para la autenticación.
- Puede configurar el tipo de archivo como TXT o CSV cuando almacena un archivo en el servidor.

Información relacionada

- Almacenamiento del registro de impresión en red

Establecer la configuración de almacenamiento del registro de impresión en red mediante Administración basada en Web

1. Inicie su navegador web.
2. Introduzca “https://dirección IP del equipo” en la barra de direcciones de su navegador (donde “dirección IP del equipo” es la dirección IP del equipo).

   Por ejemplo:

   https://192.168.1.2
3. Si el equipo le solicita una contraseña, ingrésela y luego haga clic en .
4. Haga clic en la pestaña **Administrador**.
5. Haga clic en el menú **Guardar registro de impr. en red**.
6. En el campo **Registro de impresión**, haga clic en **Sí**.
7. Establezca la siguiente configuración:

Opción	Descripción
Ruta de carpeta de red	Escriba la carpeta de destino donde se guardará el registro en el servidor CIFS (por ejemplo: \\NombreComputadora\CarpetaCompartida).
Nombre de archivo	Escriba el nombre del archivo que desea utilizar para el registro de impresión (hasta 32 caracteres).
Tipo de archivo	Seleccione la opción **TXT** o **CSV** para tipo de archivo del registro de impresión.
Método de autenticación	Seleccione el método de autenticación necesario para acceder al servidor CIFS: **Automático**, **Kerberos** o **NTLMv2**. Kerberos es un protocolo de autenticación que permite que dispositivos o personas comprueben su identidad de forma segura en los servidores de la red mediante un único registro. NTLMv2 es el método de autenticación utilizado por Windows para iniciar sesión en los servidores. • **Automático**: Si selecciona **Automático**, NTLMv2 se utilizará para el método de autenticación. • **Kerberos**: Seleccione la opción **Kerberos** para utilizar solo la autenticación Kerberos. • **NTLMv2**: Seleccione la opción **NTLMv2** para utilizar solo la autenticación NTLMv2. • Para la autenticación **Kerberos** y **NTLMv2**, también debe establecer la configuración de **Fecha y hora** o el protocolo SNTP (servidor de tiempo de red) y el servidor DNS. • También puede establecer la configuración de `Fecha y hora` desde el panel de control del equipo.
Nombre de usuario	Escriba el nombre del usuario para la autenticación (hasta 96 caracteres). Si el nombre del usuario forma parte de un dominio, introduzca el nombre del usuario de una de las siguientes formas: usuario@dominio o dominio \usuario.
Contraseña	Escriba la contraseña para la autenticación (hasta 32 caracteres).

Opción	Descripción
Dirección del servidor Kerberos (si es necesario)	Escriba la dirección del host KDC (por ejemplo: kerberos.example.com, hasta 64 caracteres) o la dirección IP (por ejemplo: 192.168.56.189).
Error de detección de ajuste	Elija la acción que se debe tomar cuando el registro de impresión no pueda ser almacenado en el servidor a causa de un error de red.

8. En el campo **Estado de la conexión**, confirme el último estado de registro.

También puede confirmar el estado de error en la pantalla LCD de su equipo.

9. Haga clic en **Enviar** para ver la página **Registro de impresión de prueba a red**.

   Para probar los ajustes, haga clic en **Si** y, a continuación, vaya al siguiente paso.

   Para omitir la prueba, haga clic en **No**. La configuración se enviará automáticamente.

10. El equipo comprobará la configuración.
11. Si se acepta la configuración, aparecerá **Prueba OK** en la pantalla.

    Si aparece **Error de prueba**, compruebe todos los ajustes y, a continuación, haga clic en **Enviar** para que vuelva a aparecer la página de prueba.

Información relacionada

- Almacenamiento del registro de impresión en red

Use el registro de impresión de almacenamiento para la configuración de detección de error de la red

Use la configuración de detección de errores para determinar la acción que se llevará a cabo cuando el registro de impresión no pueda almacenarse en el servidor debido a un error de red.

1. Inicie su navegador web.
2. Introduzca “https://dirección IP del equipo” en la barra de direcciones de su navegador (donde “dirección IP del equipo” es la dirección IP del equipo).

   Por ejemplo:

   https://192.168.1.2
3. Si el equipo le solicita una contraseña, ingrésela y luego haga clic en .
4. Haga clic en la pestaña **Administrador**.
5. Haga clic en el menú **Guardar registro de impr. en red** de la barra de navegación izquierda.
6. En la sección **Error de detección de ajuste**, seleccione la opción **Cancel impresión** o **Ignorar regist e imprim**.

Opción	Descripción
Cancel impresión	Si selecciona la opción **Cancel impresión**, los trabajos de impresión se cancelarán cuando el registro de impresión no pueda almacenarse en el servidor. Incluso si selecciona la opción **Cancel impresión**, su equipo imprimirá un fax recibido.

Ignorar regist e imprim	Si selecciona la opción **Ignorar regist e imprim**, el equipo imprimirá la documentación incluso si el registro de impresión no puede almacenarse en el servidor.
	Cuando la función de registro de impresión de almacenamiento se haya recuperado, el registro de impresión se grabará de la siguiente manera:
	`Id, Type, Job Name, User Name, Date, Time, Print Pages, Color Pages`
	`1, Print(xxxxxxx), “Document01.doc”, “user01”, 03/03/20xx, 14:01:32, 52, 21`
	`2, Print(xxxxxxx), “Document02.doc”, “user01”, 03/03/20xx, 14:45:30, ?, ?` — a
	`3, <Error>, ?, ?, ?, ?, ?, ?` — b
	`4, Print(xxxxxxx), “Report01.xls”, “user02”, 03/03/20xx, 19:30:40, 4, 4`
	a. Si el registro no puede almacenarse al final de la impresión, el registro de impresión se registrará excepto el número de páginas impresas.
	b. Si el registro de impresión no puede almacenarse al principio y al fin de la impresión, el registro de impresión del trabajo no se registrará. Cuando la función se haya recuperado, el error se reflejará en el registro.

7. Haga clic en **Enviar** para ver la página **Registro de impresión de prueba a red**.

   Para probar los ajustes, haga clic en **Si** y, a continuación, vaya al siguiente paso.

   Para omitir la prueba, haga clic en **No**. La configuración se enviará automáticamente.
8. El equipo comprobará la configuración.
9. Si se acepta la configuración, aparecerá **Prueba OK** en la pantalla.

   Si aparece **Error de prueba**, compruebe todos los ajustes y, a continuación, haga clic en **Enviar** para que vuelva a aparecer la página de prueba.

Información relacionada

- Almacenamiento del registro de impresión en red

Utilizar Almacenamiento del registro de impresión en red con Secure Function Lock 3.0

Cuando Secure Function Lock 3.0 esté activado, los nombres de los usuarios registrados de copia, Fax RX, Impresión Web Connect e Impresión directa desde USB (si está disponible) se registran en el informe de Almacenamiento del registro de impresión en red.

```
Id, Type, Job Name, User Name, Date, Time, Print Pages, Color Pages
1, Copy, -, -, 04/04/20xx, 09:05:12, 3, 3
2, Fax, -, -, 04/04/20xx, 09:45:30, 5, 0
3, Copy, -, "BOB", 04/04/20xx, 10:20:30, 4, 0
4, Fax, -, "BOB", 04/04/20xx, 10:35:12, 3, 0
5, USB Direct, -, "JOHN", 04/04/20xx, 11:15:43, 6, 6
```

Información relacionada

- Almacenamiento del registro de impresión en red

Dispositivos móviles/Web Connect

- Brother Web Connect
- Google Cloud Print
- AirPrint
- Impresión móvil para Windows
- Servicio de impresión Mopria®
- Brother iPrint&Scan para dispositivos móviles
- Near-Field Communication (NFC)

Brother Web Connect

Modelos relacionados: MFC-L3710CW/MFC-L3750CDW/MFC-L3770CDW

- Información sobre Brother Web Connect
- Servicios en línea utilizados con Brother Web Connect
- Condiciones de uso de Brother Web Connect
- Configure Brother Web Connect
- Escanee y cargue documentos con Brother Web Connect
- Descargue e imprima documentos con Brother Web Connect
- Reenvío de Faxes a la nube o al correo electrónico

Información sobre Brother Web Connect

Modelos relacionados: MFC-L3710CW/MFC-L3750CDW/MFC-L3770CDW

Algunos sitios web proporcionan servicios que permiten a los usuarios cargar y ver imágenes y archivos dentro de los sitios web. El equipo Brother permite escanear imágenes y cargarlas en estos servicios, así como descargar e imprimir imágenes que ya se han cargado en estos servicios.

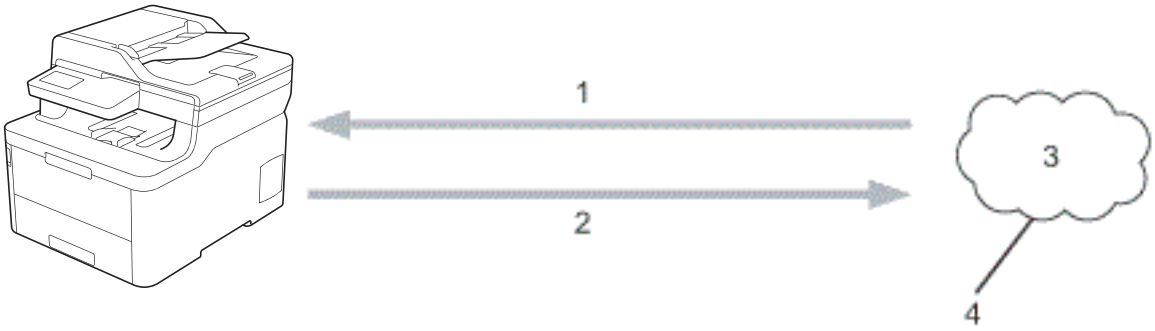

1. Impresión
2. Escaneado
3. Fotografías, imágenes, documentos y otros archivos
4. Servicio web

Para utilizar Brother Web Connect, el equipo Brother tiene que conectarse a una red que tenga acceso a Internet, ya sea a través de una conexión cableada o a través de una conexión inalámbrica.

En las configuraciones de red que utilicen un servidor proxy, el equipo también tendrá que configurarse para poder utilizar un servidor proxy. Si tiene dudas de su configuración de la red, consulte al administrador de red.

Un servidor proxy es un ordenador que sirve de intermediario entre Internet y ordenadores que no tengan una conexión directa a Internet.

Información relacionada

- Brother Web Connect

Servicios en línea utilizados con Brother Web Connect

Modelos relacionados: MFC-L3710CW/MFC-L3750CDW/MFC-L3770CDW

Utilice la conexión a la Web de Brother, “Brother Web Connect”, para acceder a los servicios desde su equipo Brother:

Para utilizar Brother Web Connect, es necesario tener una cuenta en el servicio en línea que desee. Si todavía no tiene una cuenta, utilice una computadora para acceder al sitio web del servicio y cree una cuenta.

No es necesario que cree una cuenta para utilizar Brother Creative Center.

Google Drive™

Un servicio en línea para sincronizar archivos y almacenar, editar y compartir documentos.

URL: drive.google.com

Evernote®

Un servicio en línea de almacenamiento y administración de archivos.

URL: www.evernote.com

Dropbox

Un servicio en línea para almacenar, compartir y sincronizar archivos.

URL: www.dropbox.com

OneDrive

Un servicio en línea para almacenar, compartir y administrar archivos.

URL: onedrive.live.com

Box

Un servicio en línea para editar y compartir documentos.

URL: www.box.com

OneNote

Un servicio en línea para editar y compartir documentos.

URL: www.onenote.com

Brother Creative Center

Un sitio web que ofrece distintas plantillas, como tarjetas de salutación, folletos y calendarios que puede imprimir con su equipo Brother (disponible únicamente para algunos países).

www.brother.com/creativecenter

Para obtener más información sobre alguno de estos servicios, consulte el sitio web del respectivo servicio.

La siguiente tabla describe qué tipos de archivo se pueden utilizar con cada característica de Brother Web Connect:

Servicios accesibles	Google Drive™ Evernote® Dropbox OneDrive Box OneNote	Brother Creative Center
Descargue e imprima imágenes	JPEG PDF DOCX	(Imprimir solamente)

Servicios accesibles	Google Drive™ Evernote® Dropbox OneDrive Box OneNote	Brother Creative Center
	XLSX Los formatos PPTX [1]	
Carga de imágenes escaneadas	JPEG PDF [2] DOCX XLSX PPTX TIFF XPS	-
Envío de fax para los servicios en línea (solo disponible para determinados modelos)	JPEG PDF TIFF	-

1 DOC/XLS/PPT también se encuentran disponibles para descargar e imprimir imágenes.

2 Para cargar imágenes escaneadas, PDF incluye PDF que permiten realizar búsquedas, PDF firmados, PDF seguros y PDF/A.

(Para Hong Kong, Taiwán y Corea)

Brother Web Connect admite únicamente nombres de archivos escritos en inglés. Los archivos con nombres en su idioma local no se podrán descargar.

Información relacionada

- Brother Web Connect

Condiciones de uso de Brother Web Connect

Modelos relacionados: MFC-L3710CW/MFC-L3750CDW/MFC-L3770CDW

- Instalación del software de Brother para utilizar Brother Web Connect
- Configure los ajustes del servidor proxy con el panel de control de su equipo Brother
- Configure los ajustes del servidor proxy que utilizan Administración basada en Web

Instalación del software de Brother para utilizar Brother Web Connect

Modelos relacionados: MFC-L3710CW/MFC-L3750CDW/MFC-L3770CDW

La instalación inicial de Brother Web Connect requiere un ordenador que tenga acceso a Internet y el software del equipo Brother instalado.

Windows

Para instalar el software de Brother y conectar la máquina en una red cableada o inalámbrica, consulte la *Guía de configuración rápida*.

Mac

Para instalar el **Paquete completo de controladores y software**, vaya a la página de **Descargas** de su modelo en Brother Solutions Center en support.brother.com.

Información relacionada

- Condiciones de uso de Brother Web Connect

Configure los ajustes del servidor proxy con el panel de control de su equipo Brother

Modelos relacionados: MFC-L3710CW/MFC-L3750CDW/MFC-L3770CDW

Si su red utiliza un servidor proxy, la siguiente información del servidor proxy debe configurarse en el equipo:

- Dirección del servidor proxy
- Número de puerto
- Nombre de usuario
- Contraseña

1. Pulse [Ajustes] > [Todos los ajust (Todos ajustes)] > [Red] > [Config. de conexión web (Ajustes de la conexión web)] > [Ajustes proxy] > [Conexión proxy] > [Sí].
2. Pulse la opción que desea configurar y, a continuación, introduzca la información del servidor proxy.
3. Pulse .

Información relacionada

- Condiciones de uso de Brother Web Connect

Configure los ajustes del servidor proxy que utilizan Administración basada en Web

Modelos relacionados: MFC-L3710CW/MFC-L3750CDW/MFC-L3770CDW

Si su red utiliza un servidor proxy, la siguiente información del servidor proxy debe configurarse mediante Administración basada en Web:

- Dirección del servidor proxy
- Número de puerto
- Nombre de usuario
- Contraseña

Se recomienda utilizar Microsoft Internet Explorer 11/Microsoft Edge en Windows y Safari 10/11 en Mac. Asegúrese de que JavaScript y las cookies siempre estén activados en el navegador que utilice.

1. Inicie su navegador web.
2. Introduzca “https://dirección IP del equipo” en la barra de direcciones de su navegador (donde “dirección IP del equipo” es la dirección IP del equipo).

   Por ejemplo:

   https://192.168.1.2
3. Si el equipo le solicita una contraseña, ingrésela y luego haga clic en .
4. Haga clic en la pestaña **Red**.
5. Haga clic en el menú **Protocolo** de la barra de navegación izquierda.
6. Asegúrese de que la casilla **Proxy** esté seleccionada y, a continuación, haga clic en **Enviar**.
7. En el campo **Proxy**, haga clic en **Configuración avanzada**.
8. Introduzca la información del servidor proxy.
9. Haga clic en **Enviar**.

Información relacionada

- Condiciones de uso de Brother Web Connect

Configure Brother Web Connect

Modelos relacionados: MFC-L3710CW/MFC-L3750CDW/MFC-L3770CDW

- Descripción de la configuración de Brother Web Connect
- Cree una cuenta para cada servicio en línea antes de usar Brother Web Connect
- Solicite el acceso a Brother Web Connect
- Registro de una cuenta de Brother Web Connect en un equipo Brother
- Configure Brother Web Connect para Brother CreativeCenter

Descripción de la configuración de Brother Web Connect

Modelos relacionados: MFC-L3710CW/MFC-L3750CDW/MFC-L3770CDW

Configure los ajustes de Brother Web Connect con el siguiente procedimiento (cuando utilice Brother CreativeCenter, este procedimiento no es necesario):

Paso 1: Cree una cuenta con el servicio que desea utilizar.

Acceda al sitio web del servicio mediante un ordenador y cree una cuenta. (Si ya tiene una cuenta, no es necesario que cree una nueva).

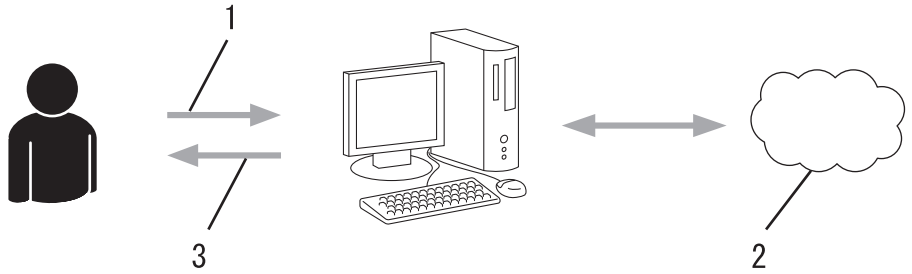

1. Registro del usuario
2. Servicio web
3. Obtenga la cuenta

Paso 2: Solicite el acceso para Brother Web Connect.

Inicie el acceso de Brother Web Connect mediante ordenador para obtener una ID temporal.

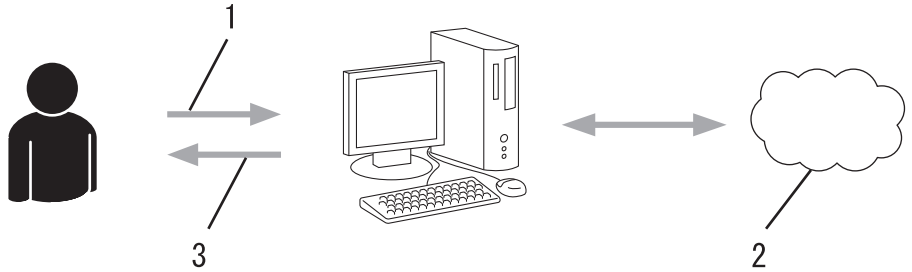

1. Introduzca información de la cuenta
2. Página de aplicación de Brother Web Connect
3. Obtenga la ID temporal

Paso 3: Registre su información de cuenta en su máquina para que pueda acceder al servicio que desea utilizar.

Introduzca la ID temporal para activar el servicio en su equipo. Asigne a la cuenta un nombre, que servirá para identificarla en el equipo, e introduzca un PIN si lo considera necesario.

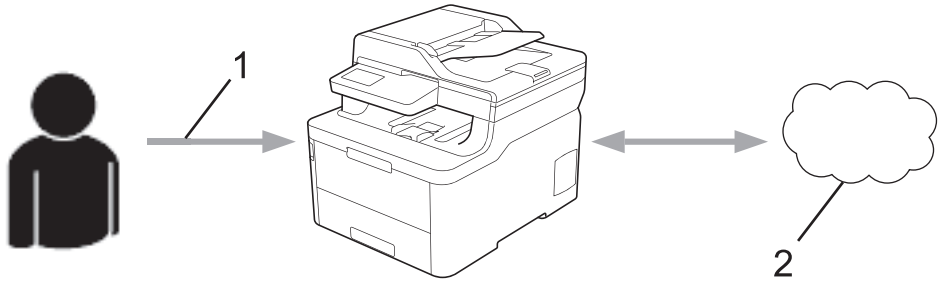

1. Introduzca la ID temporal

2. Servicio web

Su equipo Brother podrá acceder al servicio.

Información relacionada

- Configure Brother Web Connect

Cree una cuenta para cada servicio en línea antes de usar Brother Web Connect

Modelos relacionados: MFC-L3710CW/MFC-L3750CDW/MFC-L3770CDW

Para utilizar Brother Web Connect para acceder a los distintos servicios en línea, debe tener una cuenta en el servicio en línea que desea usar. Si todavía no tiene una cuenta, utilice un ordenador para acceder al sitio web del servicio y cree una cuenta. Después de haber creado una cuenta, inicie sesión y utilice la cuenta al menos una vez con un ordenador antes de utilizar la función Brother Web Connect. De lo contrario, es posible que no pueda acceder al servicio mediante Brother Web Connect.

Si ya tiene una cuenta, no es necesario crear una nueva.

Luego de terminar de crear una cuenta con el servicio en línea que desea utilizar, solicite acceso a Brother Web Connect.

No es necesario que cree una cuenta si utiliza el servicio como invitado. Solo puede utilizar ciertos servicios como invitado. Si el servicio que desea utilizar no tiene la opción de usuario invitado, deberá crear una cuenta.

Información relacionada

- Configure Brother Web Connect

Solicite el acceso a Brother Web Connect

Modelos relacionados: MFC-L3710CW/MFC-L3750CDW/MFC-L3770CDW

Para utilizar Brother Web Connect para acceder a servicios en línea, primero debe solicitar el acceso a Brother Web Connect a través de un ordenador que tenga el software Brother instalado.

1. Acceda al sitio web de la aplicación Brother Web Connect:

Opción	Descripción
Windows 7	Haga clic en **(Iniciar)** > **Todos los programas** > **Brother** > **Brother Utilities** y, a continuación, haga clic en la lista desplegable y seleccione el nombre del modelo (si no está seleccionado). Haga clic en **Más** en la barra de navegación izquierda y, a continuación, haga clic en **Brother Web Connect**.
Windows 8 Windows 10	Inicie (**Brother Utilities**) y, a continuación, haga clic en la lista desplegable y seleccione el nombre del modelo (si no está ya seleccionado). Haga clic en **Más** en la barra de navegación izquierda y, a continuación, haga clic en **Brother Web Connect**.
Windows 8.1	Mueva el ratón a la esquina inferior izquierda de la pantalla **Inicio** y haga clic en (si usa un dispositivo táctil, deslice el dedo hacia arriba desde la parte inferior de la pantalla **Inicio** para subir la pantalla **Aplicaciones**). Haga clic en (**Brother Utilities**) y, a continuación, haga clic en la lista desplegable y seleccione el nombre del modelo (si no está ya seleccionado). Haga clic en **Más** en la barra de navegación izquierda y, a continuación, haga clic en **Brother Web Connect**.
Mac	Haga clic **Ir** en la barra **Finder**, **Aplicaciones** > **Brother** > **Utilidades** > **Brother Web Connect**.

Además, puede acceder al sitio web directamente:
Escriba bwc.brother.com en la barra de direcciones de su navegador web.

Se iniciará la página de Brother Web Connect.

2. Seleccione el servicio que desea utilizar.

La pantalla mostrada puede diferir de la pantalla anterior.

3. Siga las instrucciones que aparecen en la pantalla y solicite el acceso.

Cuando haya finalizado, se mostrará su ID temporal.

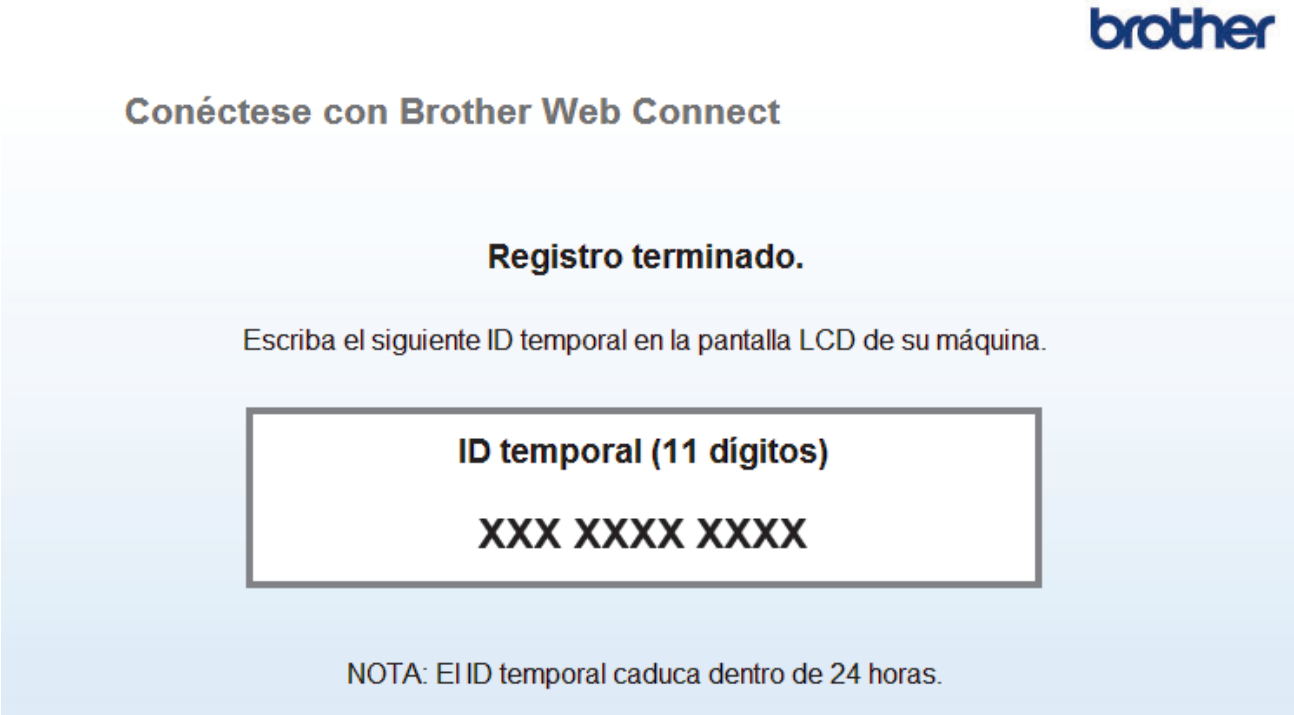

4. Tome nota de su ID temporal, ya que lo necesitará para registrar cuentas en el equipo. La ID temporal es válida durante 24 horas.
5. Cierre el navegador web.

Ahora que tiene un ID de acceso a Brother Web Connect, debe registrar este ID en su máquina y luego usar su máquina para acceder al servicio web que desea utilizar.

Información relacionada

- Configure Brother Web Connect

Información adicional:

- Registro de una cuenta de Brother Web Connect en un equipo Brother

Registro de una cuenta de Brother Web Connect en un equipo Brother

Modelos relacionados: MFC-L3710CW/MFC-L3750CDW/MFC-L3770CDW

Debe introducir la información de su cuenta de Brother Web Connect y configurar el equipo para que acceda al servicio deseado a través de Brother Web Connect.

- Debe solicitar acceso a Brother Web Connect para registrar una cuenta en su equipo.
- Antes de registrar una cuenta, confirme que la fecha y la hora estén ajustadas correctamente en el equipo.

1. Deslice el dedo para mostrar la opción [Web].
2. Pulse [Web].

- Si aparece información sobre la conexión a Internet en la pantalla LCD del equipo, lea la información y pulse [OK]. Si desea mostrar esta información nuevamente, pulse [Sí].
- Es posible que en ocasiones se muestren actualizaciones o avisos sobre las funciones de Brother Web Connect en la pantalla LCD. Lea la información y, a continuación, pulse [OK].

3. Si aparece la información sobre acuerdo de licencia, seleccione y siga las instrucciones que aparecen en pantalla.
4. Seleccione el servicio en el que desea registrarse.
5. Pulse el nombre del servicio.
6. Si se muestra información sobre Brother Web Connect, pulse [OK].
7. Pulse [Registrar/borrar cuenta].
8. Pulse [Registrar cuenta].

   El equipo le pedirá que introduzca la ID temporal que recibió al solicitar acceso para Brother Web Connect.
9. Pulse [OK].
10. Introduzca la ID temporal mediante la pantalla LCD.
11. Pulse [OK].

Aparecerá un mensaje de error en la pantalla LCD si la información que ha introducido no coincide con la ID temporal que recibió al solicitar acceso, o bien si la ID temporal ha caducado. Introduzca la ID temporal correctamente, o bien vuelva a solicitar acceso para recibir una nueva ID temporal.

   El equipo le pedirá que introduzca el nombre de cuenta que desea que aparezca en la pantalla LCD.
12. Pulse [OK].
13. Introduzca el nombre mediante la pantalla LCD.
14. Pulse [OK].
15. Realice una de las siguientes acciones:
    - Para configurar un PIN para la cuenta, pulse [Sí]. (Un PIN evita el acceso no autorizado a la cuenta). Ingrese un número de cuatro dígitos, luego pulse [OK].
    - Si no desea establecer un PIN, pulse [No].
16. Cuando se muestre la información de la cuenta que ha introducido, confirme que es correcta.
17. Pulse [Sí] para registrar la información tal y como la ha introducido.
18. Pulse [OK].
19. Pulse .

El registro está completo y su equipo ahora puede acceder al servicio.

Información relacionada

- Configure Brother Web Connect

Información adicional:

- Solicite el acceso a Brother Web Connect

Configure Brother Web Connect para Brother CreativeCenter

Modelos relacionados: MFC-L3710CW/MFC-L3750CDW/MFC-L3770CDW

Brother Web Connect está configurado para trabajar con Brother CreativeCenter automáticamente. No se requiere ninguna configuración para crear los calendarios, tarjetas de visita, carteles y tarjetas de salutación disponibles en www.brother.com/creativecenter.

Brother CreativeCenter no está disponible en todos los países.

Información relacionada

- Configure Brother Web Connect

Escanee y cargue documentos con Brother Web Connect

Modelos relacionados: MFC-L3710CW/MFC-L3750CDW/MFC-L3770CDW

Cargue sus fotos y documentos escaneados directamente a un servicio web sin utilizar una computadora.

- Cuando escanee y cargue archivos JPEG, el escaneado en blanco y negro no estará disponible.
- Cuando escanee y cargue archivos PDF que aceptan búsquedas o archivos de Microsoft Office, el escaneado en blanco y negro y gris no estará disponible.
- Cuando escanee y cargue archivos JPEG, cada una de las páginas se cargará como un archivo individual.
- Los documentos cargados se guardan en un álbum llamado **From_BrotherDevice**.

Para obtener más información sobre las restricciones, como las aplicadas al tamaño o al número de documentos que pueden cargarse, consulte el sitio web del servicio correspondiente.

Si usted es un usuario restringido de Web Connect debido a la función Bloqueo seguro de funciones (disponible para determinados modelos), no podrá cargar la información escaneada.

1. Cargue el documento.
2. Deslice el dedo para mostrar la opción [Web].
3. Pulse [Web].

- Además, puede pulsar [Escanear] > [a la web].
- Si aparece información sobre la conexión a Internet en la pantalla LCD del equipo, lea la información y pulse [OK]. Si desea mostrar esta información nuevamente, pulse [Sí].
- Es posible que en ocasiones se muestren actualizaciones o avisos sobre las funciones de Brother Web Connect en la pantalla LCD. Lea la información y, a continuación, pulse [OK].

4. Seleccione el servicio donde se encuentra la cuenta en la que desea cargar el documento.
5. Seleccione el nombre de la cuenta.
6. Siga las instrucciones que aparecen en la pantalla para completar la operación.

Información relacionada

- Brother Web Connect

Descargue e imprima documentos con Brother Web Connect

Modelos relacionados: MFC-L3710CW/MFC-L3750CDW/MFC-L3770CDW

Los documentos que ha cargado en la cuenta pueden descargarse directamente en el equipo e imprimirse. Los documentos que otros usuarios han cargado en sus cuentas para compartir también pueden descargarse en el equipo e imprimirse, siempre y cuando tenga privilegios de visualización para estos documentos. Ciertos servicios permiten que los usuarios invitados visualicen documentos públicos. Cuando acceda a un servicio o a una cuenta como usuario invitado, podrá visualizar los documentos que el propietario ha hecho públicos, es decir, los documentos que no tienen restricciones de visualización.

Para descargar documentos de otros usuarios, debe tener privilegios de acceso para poder visualizar los documentos o álbumes correspondientes.

Si es usuario restringido de Web Connect debido a la función Secure Function Lock (disponible para determinados modelos), no puede descargar la información.

La función límite de paginas de Secure Function Lock corresponde al trabajo de impresión mediante Web Connect.

Para Hong Kong, Taiwán y Corea

Brother Web Connect solo es compatible con los nombres de archivo escritos en inglés. No se descargarán los archivos con nombre en el idioma local.

Información relacionada

- Brother Web Connect
  - Descargue e imprima a través de Web Services
  - Descargue e imprima las plantillas del Centro creativo de Brother

Descargue e imprima a través de Web Services

Modelos relacionados: MFC-L3710CW/MFC-L3750CDW/MFC-L3770CDW

Para obtener información sobre plantillas de Brother CreativeCenter ➤➤ *Información relacionada*

1. Deslice el dedo para mostrar la opción [Web].
2. Pulse [Web].

- Si aparece información sobre la conexión a Internet en la pantalla LCD del equipo, lea la información y pulse [OK]. Si desea mostrar esta información nuevamente, pulse [Sí].
- Es posible que en ocasiones se muestren actualizaciones o avisos sobre las funciones de Brother Web Connect en la pantalla LCD. Lea la información y, a continuación, pulse [OK].

3. Seleccione el servicio que alberga el documento que desea descargar e imprimir.
4. Seleccione el nombre de la cuenta. Si se muestra la pantalla de introducción del PIN, introduzca el PIN de cuatro dígitos y pulse [OK].

- Para acceder al servicio como usuario invitado, seleccione [Ingresar como usuario invitado]. Cuando se muestre la información sobre el acceso como usuario invitado, pulse [OK]. Escriba el nombre de la cuenta del usuario cuyos documentos desea descargar, y luego pulse [OK].
- En función del servicio, es posible que tenga que seleccionar el nombre de la cuenta a partir de una lista.

5. Pulse [Desc. para imprimir].
6. Seleccione el álbum que desee. En algunos servicios no es necesario guardar los documentos en álbumes. Seleccione [Mostrar fotos sin ordenar] o [Mostrar archivos sin clasificar] para elegir documentos que no estén guardados en álbumes. No se podrán descargar documentos de otros usuarios si no se han guardado en un álbum.

Un álbum es una colección de imágenes. El término usado para referirse a este concepto puede diferir en función del servicio que utilice. Cuando utilice Evernote®, debe seleccionar el cuaderno y, a continuación, seleccionar la nota.

7. Seleccione la vista en miniatura del documento que desea imprimir. Confirme el documento en la pantalla LCD y pulse [OK]. Seleccione más documentos para imprimir (puede seleccionar hasta 10 documentos).
8. Cuando haya finalizado, pulse [OK].
9. Siga las instrucciones que aparecen en la pantalla para completar la operación.

Información relacionada

- Descargue e imprima documentos con Brother Web Connect

Información adicional:

- Descargue e imprima las plantillas del Centro creativo de Brother

Descargue e imprima las plantillas del Centro creativo de Brother

Modelos relacionados: MFC-L3710CW/MFC-L3750CDW/MFC-L3770CDW

Brother CreativeCenter no está disponible en todos los países.

1. Deslice el dedo para mostrar la opción [Aplic. (Aplicaciones)].
2. Pulse [Aplic. (Aplicaciones)].

- Si aparece información sobre la conexión a Internet en la pantalla LCD del equipo, lea la información y pulse [OK]. Si desea mostrar esta información nuevamente, pulse [Sí].
- Es posible que en ocasiones se muestren actualizaciones o avisos sobre las funciones de Brother Web Connect en la pantalla LCD. Lea la información y, a continuación, pulse [OK].

3. Pulse [Imprimir "CreativeCenter" Plantillas].
4. Seleccione la categoría que desee.
5. Seleccione nuevamente la categoría deseada.
6. Seleccione el archivo que desee. Introduzca el número de copias que desea imprimir, y luego pulse [OK]. Repita este paso hasta que haya seleccionado todos los archivos que desea imprimir.
7. Una vez que haya seleccionado todos los archivos que desea imprimir, pulse [OK].

Si aparece información sobre los ajustes de impresión recomendados en la pantalla LCD del equipo, lea la información y pulse [OK]. Si desea mostrar esta información nuevamente, pulse [Sí].

8. Siga las instrucciones que aparecen en la pantalla para completar la operación.

Información relacionada

- Descargue e imprima documentos con Brother Web Connect

Información adicional:

- Descargue e imprima a través de Web Services

Reenvío de Faxes a la nube o al correo electrónico

Modelos relacionados: MFC-L3710CW/MFC-L3750CDW/MFC-L3770CDW

- Utilice la función Reenvío de faxes a la nube para reenviar automáticamente los faxes entrantes a sus cuentas en los servicios en línea disponibles.

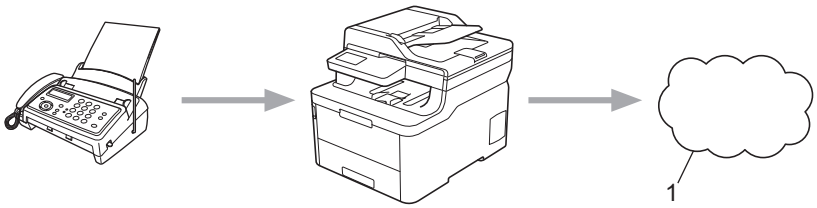

1. Web Service

- Utilice la función Reenvío de faxes al correo electrónico para reenviar automáticamente los faxes entrantes a una bandeja de entrada como adjuntos de correo electrónico.

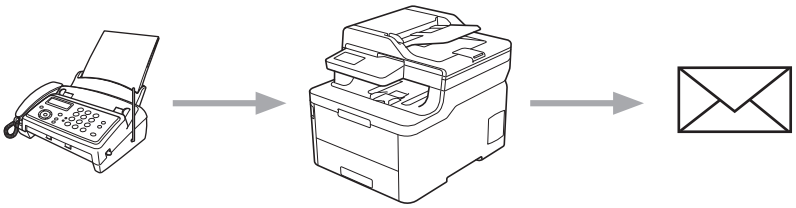

Información relacionada

- Brother Web Connect
  - Activar la función Reenvío de Faxes a la nube o al correo electrónico
  - Desactivar la función Reenvío de Faxes a la nube o al correo electrónico

Activar la función Reenvío de Faxes a la nube o al correo electrónico

Modelos relacionados: MFC-L3710CW/MFC-L3750CDW/MFC-L3770CDW

Active la función Reenvío de Faxes para reenviar automáticamente los faxes entrantes a un servicio en línea o una bandeja de entrada como archivos adjuntos.

- Si usted es un usuario restringido de Web Connect debido a la función Bloqueo seguro de funciones (disponible para determinados modelos), no podrá cargar los faxes entrantes.
- Esta función solo está disponible con faxes en blanco y negro.
- Si activa la función Reenvío de Faxes a la nube, no podrá usar las siguientes características:
  - [Reenviar fax (Reenvío fax)]
  - [Almacenado fax]
  - [Recibir PC Fax]

1. Deslice el dedo para mostrar la opción [Aplic. (Aplicaciones)].
2. Pulse [Aplic. (Aplicaciones)].

- Si aparece información sobre la conexión a Internet en la pantalla LCD del equipo, lea la información y pulse [OK]. Si desea mostrar esta información nuevamente, pulse [Sí].
- Es posible que en ocasiones se muestren actualizaciones o avisos sobre las funciones de Brother Web Connect en la pantalla LCD. Lea la información y, a continuación, pulse [OK].

3. Seleccione [Reenviar fax a la nube/e-mail].

Si aparece información sobre [Reenviar fax a la nube/e-mail], léala y, a continuación, pulse [OK].

4. Pulse [Sí].
5. Pulse [Reenviar a la nube] o [Reenviar a correoelectrónico].
   - Si ha seleccionado [Reenviar a la nube], elija el servicio en línea en el que desea recibir los faxes y, a continuación, especifique el nombre de su cuenta.
   - Si ha seleccionado [Reenviar a correoelectrónico], introduzca la dirección de correo electrónico en la que desea recibir los faxes como mensajes de correo electrónico.
6. Siga las instrucciones que aparecen en la pantalla para completar la operación.

Información relacionada

- Reenvío de Faxes a la nube o al correo electrónico

Desactivar la función Reenvío de Faxes a la nube o al correo electrónico

Modelos relacionados: MFC-L3710CW/MFC-L3750CDW/MFC-L3770CDW

Desactive la función Reenvío de Faxes cuando desee detener el envío automático de los faxes entrantes a un servicio en línea o una bandeja de entrada como archivo adjunto.

Si todavía hay faxes recibidos en la memoria del equipo, no podrá desactivar la función Reenvío de faxes a la nube.

1. Deslice el dedo para mostrar la opción [Aplic. (Aplicaciones)].
2. Pulse [Aplic. (Aplicaciones)].

- Si aparece información sobre la conexión a Internet en la pantalla LCD del equipo, lea la información y pulse [OK]. Si desea mostrar esta información nuevamente, pulse [Sí].
- Es posible que en ocasiones se muestren actualizaciones o avisos sobre las funciones de Brother Web Connect en la pantalla LCD. Lea la información y, a continuación, pulse [OK].

3. Seleccione [Reenviar fax a la nube/e-mail].

Si aparece información sobre [Reenviar fax a la nube/e-mail], léala y, a continuación, pulse [OK].

4. Pulse [No].
5. Pulse [OK].

Información relacionada

- Reenvío de Faxes a la nube o al correo electrónico

Google Cloud Print

- Información sobre Google Cloud Print
- Antes de utilizar Google Cloud Print
- Imprimir desde Google Chrome™ o Chrome OS™
- Imprimir desde Google Drive™ para dispositivos móviles
- Imprimir desde el servicio de correo web Gmail™ para dispostivos móviles

Información sobre Google Cloud Print

Google Cloud Print™ es un servicio de Google que permite imprimir en una impresora registrada en una cuenta de Google utilizando un dispositivo compatible con la red (como un teléfono móvil o una computadora) sin tener que instalar el controlador de impresora en el dispositivo.

La impresión desde aplicaciones Android™ requiere la instalación de la aplicación Google Cloud Print™ desde Google Play™ Store.

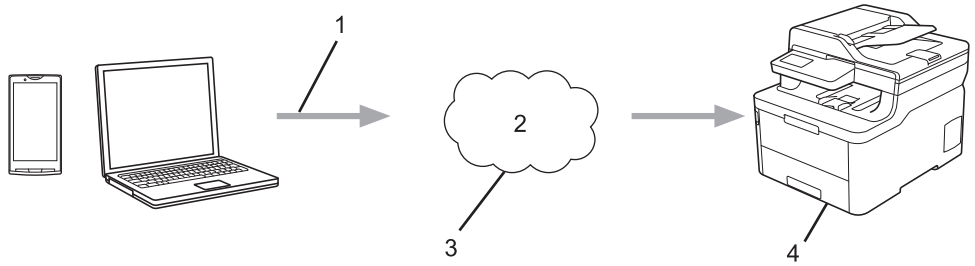

1. Orden de impresión
2. Internet
3. Google Cloud Print™
4. Impresión

Información relacionada

- Google Cloud Print

Antes de utilizar Google Cloud Print

- Configuración de red para usar Google Cloud Print
- Registrar el equipo con Google Cloud Print a través de Google Chrome™
- Registrar el equipo con Google Cloud Print a través de la Administración basada en Web

Configuración de red para usar Google Cloud Print

Para utilizar Google Cloud Print™, el equipo Brother debe conectarse a una red que tenga acceso a Internet a través de una conexión cableada o inalámbrica. Para conectar y configurar su equipo correctamente, consulte la *Guía de configuración rápida* o los temas relacionados incluidos en esta guía.

Información relacionada

- Antes de utilizar Google Cloud Print

Información adicional:

- Problemas con Google Cloud Print

Registrar el equipo con Google Cloud Print a través de Google Chrome™

Asegúrese de haber creado una cuenta de Google. Si no tiene una cuenta, utilice una computadora o dispositivo móvil para acceder al sitio web de Google (https://accounts.google.com/signup) y cree una cuenta.

Asegúrese de que su equipo Brother no esté ocupado antes de iniciar el proceso de registro.

Los pasos de esta sección se han tomado de Windows.

Las pantallas en su computadora pueden variar dependiendo de su sistema operativo y entorno.

1. Abra Google Chrome™ en su computadora.
2. Inicie sesión en su cuenta de Google.
3. Haga clic en el icono de menú de Google Chrome™ y, a continuación, en **Configuración** > **Mostrar configuración avanzada...**.
4. Haga clic en **Google Cloud Print** > **Administrar**.
5. Siga las instrucciones que aparecen en la pantalla para registrar su equipo.
6. Cuando aparezca un mensaje de confirmación en su equipo, pulse el botón `[OK]`.

Si no aparece un mensaje de confirmación en la pantalla LCD del equipo, repita estos pasos.

7. Cuando su equipo Brother se haya registrado correctamente, aparecerá en el campo **Mis dispositivos**.

Información relacionada

- Antes de utilizar Google Cloud Print

Registrar el equipo con Google Cloud Print a través de la Administración basada en Web

Asegúrese de haber creado una cuenta de Google. Si no tiene una cuenta, utilice una computadora o dispositivo móvil para acceder al sitio web de Google (https://accounts.google.com/signup) y cree una cuenta.

Asegúrese de que su equipo Brother no esté ocupado antes de iniciar el proceso de registro.

Antes de empezar a registrar su equipo, confirme que la fecha y la hora estén ajustadas correctamente en el equipo.

1. Confirme que su equipo Brother esté conectado a la misma red que su computadora o dispositivo móvil.
2. Inicie su navegador web.
3. Introduzca “https://dirección IP del equipo” en la barra de direcciones de su navegador (donde “dirección IP del equipo” es la dirección IP del equipo).

   Por ejemplo:

   https://192.168.1.2
4. Si el equipo le solicita una contraseña, ingrésela y luego haga clic en .
5. Haga clic en la pestaña **Red**.
6. Haga clic en el menú **Protocolo** de la barra de navegación izquierda.
7. Asegúrese de que **Google Cloud Print** se haya seleccionado y, a continuación, haga clic en **Configuración avanzada**.
8. Asegúrese de que **Estado** se haya configurado en **Activada**. Haga clic en **Registrar**.
9. Siga las instrucciones que aparecen en la pantalla para registrar su equipo.
10. Cuando aparezca un mensaje de confirmación en su equipo, pulse el botón Aceptar.

Si no aparece un mensaje de confirmación en la pantalla LCD del equipo, repita estos pasos.

11. Haga clic en **Google**.
12. Aparecerá la pantalla de inicio de sesión de Google Cloud Print™. Inicie sesión con su cuenta de Google y siga las instrucciones que aparecen en la pantalla para registrar su equipo.
13. Cuando termine de registrar su equipo, vuelva a la pantalla de la Administración basada en Web y asegúrese de que **Estado del registro** se haya configurado en **Registrado**.

Si su equipo es compatible con Bloqueo función de seguridad, imprimir a través de Google Cloud Print™ es posible incluso aunque la impresión mediante PC para cada usuario esté restringida. Para restringir la impresión mediante Google Cloud Print™, inhabilite Google Cloud Print™ a través de la Administración basada en Web o configure Bloqueo función de seguridad en el modo público y, a continuación, restrinja la impresión de los usuarios públicos. ➤➤ *Información relacionada*

Información relacionada

- Antes de utilizar Google Cloud Print

Información adicional:

- Configurar el modo público para Secure Function Lock 3.0

Imprimir desde Google Chrome™ o Chrome OS™

1. Asegúrese de que el equipo Brother esté encendido.
2. Abra la página web que desea imprimir.
3. Haga clic en el icono de menú de Google Chrome™.
4. Haga clic en **Print (Imprimir)**.
5. Seleccione su equipo en la lista de impresoras.
6. Si fuera necesario, cambie las opciones de impresión.
7. Haga clic en **Print (Imprimir)**.

Información relacionada

- Google Cloud Print

Imprimir desde Google Drive™ para dispositivos móviles

1. Asegúrese de que el equipo Brother esté encendido.
2. Acceda a Google Drive™ desde el navegador web de su dispositivo Android™ o iOS.
3. Abra el documento que desea imprimir.
4. Toque el icono de menú.
5. Toque **Print (Imprimir)**.
6. Seleccione su equipo en la lista de impresoras.
7. Si fuera necesario, cambie las opciones de impresión.
8. Toque o **Print (Imprimir)**.

Información relacionada

- Google Cloud Print

Imprimir desde el servicio de correo web Gmail™ para dispostivos móviles

1. Asegúrese de que el equipo Brother esté encendido.
2. Acceda al servicio de correo web Gmail™ desde el navegador web de su dispositivo Android™ o iOS.
3. Abra el mensaje que desea imprimir.
4. Toque el icono de menú.

Si **Print (Imprimir)** aparece junto al nombre del archivo adjunto, también podrá imprimirlo. Toque **Print (Imprimir)** y, a continuación, siga las instrucciones que aparecerán en su dispositivo móvil.

5. Toque **Print (Imprimir)**.
6. Seleccione su equipo en la lista de impresoras.
7. Si fuera necesario, cambie las opciones de impresión.
8. Toque o **Print (Imprimir)**.

Información relacionada

- Google Cloud Print

AirPrint

- Información sobre AirPrint
- Antes de utilizar AirPrint (macOS)
- Imprimir con AirPrint
- Escanear con AirPrint (macOS)
- Enviar un fax con AirPrint (macOS)

Información sobre AirPrint

AirPrint es una solución de impresión para sistemas operativos Apple que permite imprimir fotos, mensajes de correo electrónico, páginas web y documentos de forma inalámbrica desde dispositivos iPad, iPhone, iPod touch y computadoras Mac sin necesidad de instalar un controlador.

AirPrint también permite enviar faxes directamente desde computadoras Mac sin imprimirlos y escanear documentos en computadoras Mac. (MFC-L3710CW/MFC-L3750CDW/MFC-L3770CDW)

Para obtener más información, acceda al sitio web de Apple.

El uso del distintivo Works with Apple implica que un accesorio se ha diseñado para funcionar específicamente con la tecnología identificada en el distintivo, así como que el desarrollador ha certificado que cumple los estándares de rendimiento de Apple.

Información relacionada

- AirPrint

Información adicional:

- Problemas con AirPrint

Antes de utilizar AirPrint (macOS)

Antes de imprimir con macOS, agregue el equipo Brother a la lista de impresoras en la computadora Mac.

1. Seleccione **Preferencias del Sistema** en el menú Apple.
2. Haga clic en **Impresoras y escáneres**.
3. Haga clic en el icono + debajo del panel de impresoras a la izquierda.
   Aparece la pantalla **Añadir**.
4. Seleccione su equipo Brother y, a continuación, seleccione **AirPrint** en el menú emergente **Usar**.
5. Haga clic en **Añadir**.

Información relacionada

- AirPrint

Imprimir con AirPrint

- Imprimir desde un dispositivo iPad, iPhone o iPod touch
- Imprimir con AirPrint (macOS)

Imprimir desde un dispositivo iPad, iPhone o iPod touch

El procedimiento utilizado para imprimir puede variar en función de la aplicación. En el ejemplo siguiente se utiliza Safari.

1. Asegúrese de que el equipo Brother esté encendido.
2. Utilice Safari para abrir la página que desea imprimir.
3. Toque o .
4. Toque **Imprimir**.
5. Asegúrese de que el equipo Brother esté seleccionado.
6. Si hay otro equipo seleccionado (o no hay ninguna impresora), toque **Impresora**.

   Aparecerá la lista de equipos disponibles.
7. Toque el nombre de su equipo en la lista.
8. Seleccione las opciones deseadas, como el número de páginas a imprimir y la impresión a 2 caras (si es compatible con su equipo).
9. Toque **Imprimir**.

Información relacionada

- Imprimir con AirPrint

Imprimir con AirPrint (macOS)

El procedimiento utilizado para imprimir puede variar en función de la aplicación. En el ejemplo siguiente se utiliza Safari. Antes de imprimir, asegúrese de que su equipo Brother esté en la lista de impresoras en su computadora Mac.

1. Asegúrese de que el equipo Brother esté encendido.
2. Utilice Safari para abrir la página que desea imprimir en su computadora Mac.
3. Haga clic en el menú **Archivo** y, a continuación, seleccione **Imprimir**.
4. Asegúrese de que el equipo Brother esté seleccionado. Si hay otro equipo seleccionado (o no hay ninguna impresora), haga clic en el menú emergente **Impresora** y, a continuación, seleccione su equipo Brother.
5. Seleccione las opciones deseadas, como el número de páginas a imprimir y la impresión a 2 caras (si es compatible con su equipo).
6. Haga clic en **Imprimir**.

Información relacionada

- Imprimir con AirPrint

Información adicional:

- Antes de utilizar AirPrint (macOS)

Escanear con AirPrint (macOS)

Antes de escanear, asegúrese de que su equipo Brother esté en la lista de escáneres en su computadora Mac.

1. Cargue el documento.
2. Seleccione **Preferencias del Sistema** en el menú Apple.
3. Haga clic en **Impresoras y escáneres**.
4. Seleccione su equipo Brother en la lista de escáneres.
5. Haga clic en la pestaña **Escanear** y, a continuación, haga clic en el botón **Abrir escáner…**.

   Aparecerá la pantalla Escáner.
6. Si coloca el documento en la unidad ADF, seleccione la casilla de verificación **Usar alimentador de papel** y, a continuación, seleccione el tamaño del documento en el menú emergente de configuración del tamaño de escaneado.
7. Seleccione la carpeta de destino o la aplicación de destino en el menú emergente del ajuste de destino.
8. Si es necesario, haga clic en **Mostrar detalles** para cambiar los ajustes de escaneado.

   Puede recortar la imagen manualmente arrastrando el puntero del ratón por la parte que desee escanear cuando escanee desde el cristal de escaneado.
9. Haga clic en **Escanear**.

Información relacionada

- AirPrint

Información adicional:

- Antes de utilizar AirPrint (macOS)

Enviar un fax con AirPrint (macOS)

Modelos relacionados: MFC-L3710CW/MFC-L3750CDW/MFC-L3770CDW

Asegúrese de que su equipo Brother esté en la lista de impresoras en su computadora Mac. En el ejemplo siguiente se utiliza TextEdit de Apple.

- AirPrint solo admite documentos de fax en blanco y negro.

1. Asegúrese de que el equipo Brother esté encendido.
2. En su computadora Mac, abra el archivo que desea enviar como fax.
3. Haga clic en el menú **Archivo** y, a continuación, seleccione **Imprimir**.
4. Haga clic en el menú emergente **Impresora** y, a continuación, seleccione **Brother MFC-XXXX - Fax** (donde XXXX es el nombre de su modelo).
5. Introduzca la información del destinatario del fax.
6. Haga clic en **Fax**.

Información relacionada

- AirPrint

Información adicional:

- Antes de utilizar AirPrint (macOS)

Impresión móvil para Windows

La Impresión móvil para Windows es una función que permite imprimir de forma inalámbrica desde un dispositivo móvil Windows. Puede conectarse a la misma red que su equipo Brother e imprimir sin instalar el controlador de la impresora en el dispositivo. Muchas aplicaciones de Windows son compatibles con esta función.

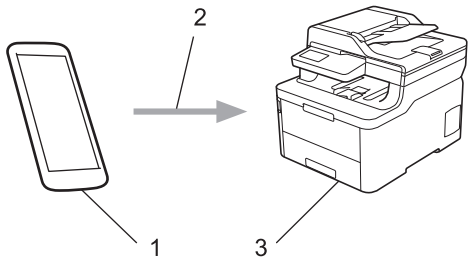

1. Dispositivo móvil Windows (Windows 10 Mobile o posterior)
2. Conexión Wi-Fi®
3. El equipo Brother

Información relacionada

- Dispositivos móviles/Web Connect

Servicio de impresión Mopria®

El servicio de impresión Mopria® es una función de impresión para dispositivos móviles Android™ (versión Android™ 4.4 o posteriores), desarrollada por Mopria® Alliance. Este servicio permite conectar un dispositivo a la misma red que su equipo e imprimir sin necesidad de configurar opciones adicionales. Muchas aplicaciones Android™ nativas admiten impresión.

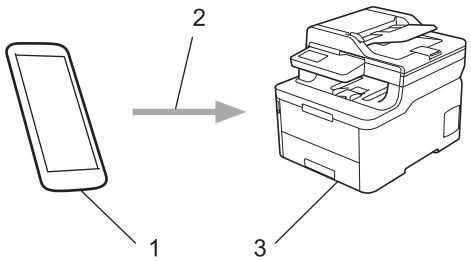

1. Android™ 4.4 o posteriores
2. Conexión Wi-Fi®
3. El equipo Brother

Debe descargar el servicio de impresión de Mopria® desde la aplicación Google Play™ e instalarlo en su dispositivo Android™. Antes de utilizar este servicio, debe activarlo.

Información relacionada

- Dispositivos móviles/Web Connect

Brother iPrint&Scan para dispositivos móviles

Utilice Brother iPrint&Scan para imprimir y escanear desde diferentes dispositivos móviles.

- Para dispositivos Android™

  Brother iPrint&Scan permite utilizar las funciones del equipo Brother directamente desde un dispositivo Android™ sin utilizar una computadora.

  Descargue e instale Brother iPrint&Scan desde la aplicación Google Play™ Store.
- Para todos los dispositivos compatibles con iOS, incluidos iPhone, iPad y Ipod touch

  Brother iPrint&Scan permite utilizar funciones del equipo Brother directamente desde un dispositivo iOS.

  Descargue e instale Brother iPrint&Scan desde App Store.
- Para dispositivos Windows

  Brother iPrint&Scan permite utilizar las funciones del equipo Brother directamente desde un dispositivo Windows sin utilizar una computadora.

  Descargue e instale Brother iPrint&Scan desde Microsoft Store.

Información más detallada, visite support.brother.com/ips.

Información relacionada

- Dispositivos móviles/Web Connect

Información adicional:

- Brother iPrint&Scan para Windows y Mac

Near-Field Communication (NFC)

Modelos relacionados: MFC-L3770CDW

NFC (Near-Field Communication) es una tecnología que permite realizar transacciones simples, intercambios de datos y conexiones inalámbricas entre dos dispositivos que se encuentran a corta distancia el uno del otro.

Si el dispositivo Android™ dispone de la función NFC, puede imprimir datos (fotografías, archivos PDF, archivos de texto, páginas web y mensajes de correo electrónico) desde el dispositivo o escanear fotografías y documentos al dispositivo colocándolo junto al símbolo de NFC de su equipo.

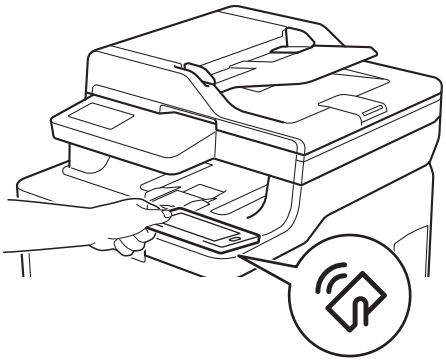

Debe descargar e instalar Brother iPrint&Scan en el dispositivo Android™ para utilizar esta función. Información más detallada, visite support.brother.com/ips.

Información relacionada

- Dispositivos móviles/Web Connect

ControlCenter

Use la utilidad de software ControlCenter de Brother para acceder rápidamente a las aplicaciones utilizadas con más frecuencia. ControlCenter ofrece acceso directo a aplicaciones específicas.

- ControlCenter4 (Windows)

ControlCenter4 (Windows)

- Cambiar el modo de funcionamiento en ControlCenter4 (Windows)
- Escaneado mediante el modo inicial de ControlCenter4 (Windows)
- Escaneado mediante el modo avanzado de ControlCenter4 (Windows)
- Configuración del equipo Brother con ControlCenter4 (Windows)
- Creación de una pestaña personalizada en el modo Avanzado de ControlCenter4 (Windows)

Cambiar el modo de funcionamiento en ControlCenter4 (Windows)

ControlCenter4 tiene dos modos de funcionamiento: **Modo inicial** y **Modo avanzado**. Puede cambiar el modo en cualquier momento.

Modo inicial

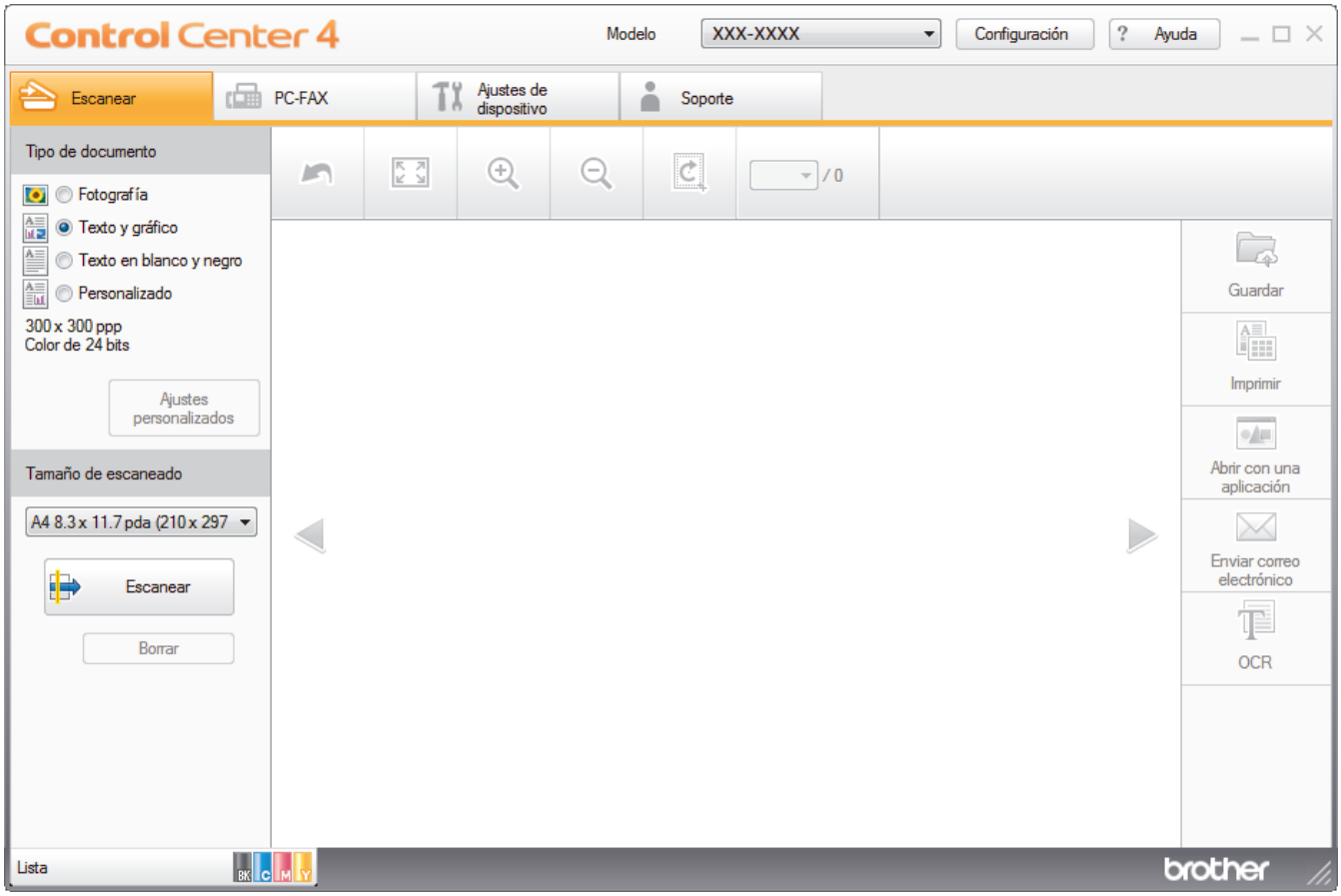

Modo avanzado

- **Modo inicial**

  ControlCenter4 Home Mode le permite acceder a las funciones principales del equipo fácilmente.
- **Modo avanzado**

ControlCenter4 Advanced Mode le proporciona más control sobre los detalles de las funciones del equipo y le permite personalizar las acciones de escaneo con un solo botón.

Para cambiar el modo de funcionamiento:

1. Haga clic en el icono (**ControlCenter4**) del área de notificación y, a continuación, seleccione **Abrir**.
2. Pulse el botón **Configuración** y, a continuación, seleccione **Selección de modo**.
3. Aparecerá el cuadro de diálogo del modo. Seleccione las opciones **Modo inicial** o **Modo avanzado**.

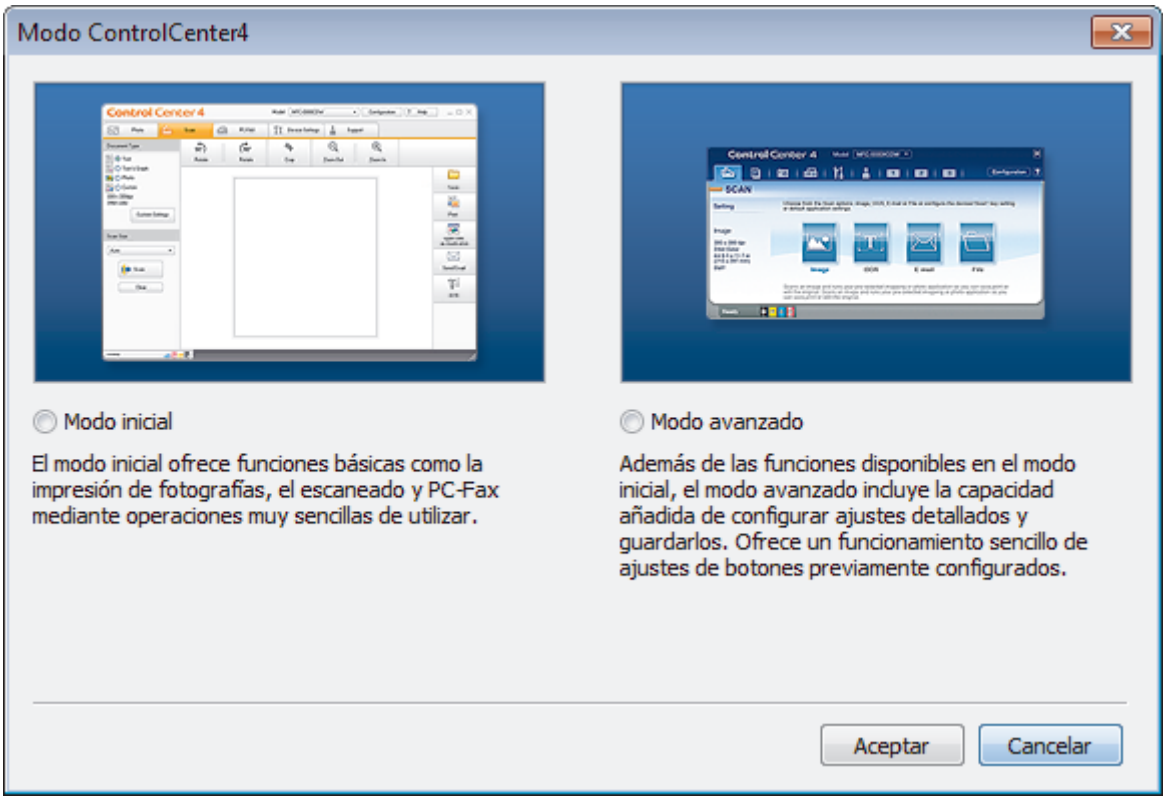

4. Haga clic en **Aceptar**.

Información relacionada

- ControlCenter4 (Windows)

Escaneado mediante el modo inicial de ControlCenter4 (Windows)

Utilice el modo inicial de ControlCenter4 para acceder a las principales funciones del equipo.

- Escaneado mediante el modo inicial de ControlCenter4 (Windows)
- Guardar los datos escaneados como documento PDF en un directorio mediante el modo inicial de ControlCenter4 (Windows)
- Escaneado automático de ambas caras de un documento mediante el modo inicial de ControlCenter4 (Windows)
- Escanear ajustes para ControlCenter4 Home Mode (Windows)

Escaneado mediante el modo avanzado de ControlCenter4 (Windows)

ControlCenter4 Advanced Mode le proporciona más control sobre los detalles de las funciones del equipo y le permite personalizar las acciones de escaneo con un solo botón.

- Escaneado de fotografías y gráficos mediante el modo avanzado de ControlCenter4 (Windows)
- Guardar datos escaneados en una carpeta como archivo PDF usando el modo avanzado ControlCenter4 (Windows)
- Escaneado automático de ambas caras de un documento mediante el modo avanzado de ControlCenter4 (Windows)
- Escanear ambas caras de una cédula de identidad mediante el modo avanzado de ControlCenter4 (Windows)
- Escaneado como adjunto a un correo electrónico mediante el modo avanzado de ControlCenter4 (Windows)
- Escaneado como documento de texto modificable (OCR) mediante el modo avanzado de ControlCenter4 (Windows)
- Escanear ajustes para ControlCenter4 Advanced Mode (Windows)

Configuración del equipo Brother con ControlCenter4 (Windows)

Modelos relacionados: MFC-L3710CW/MFC-L3750CDW/MFC-L3770CDW

Si Secure Function Lock está ajustado en activado, no podrá utilizar Instalación Remota.

1. Haga clic en el icono (**ControlCenter4**) del área de notificación y, a continuación, haga clic en **Abrir**.
2. Haga clic en la pestaña **Ajustes de dispositivo**.
3. Haga clic en el botón **Configuración Remota**.
4. Configure los ajustes según sea necesario.

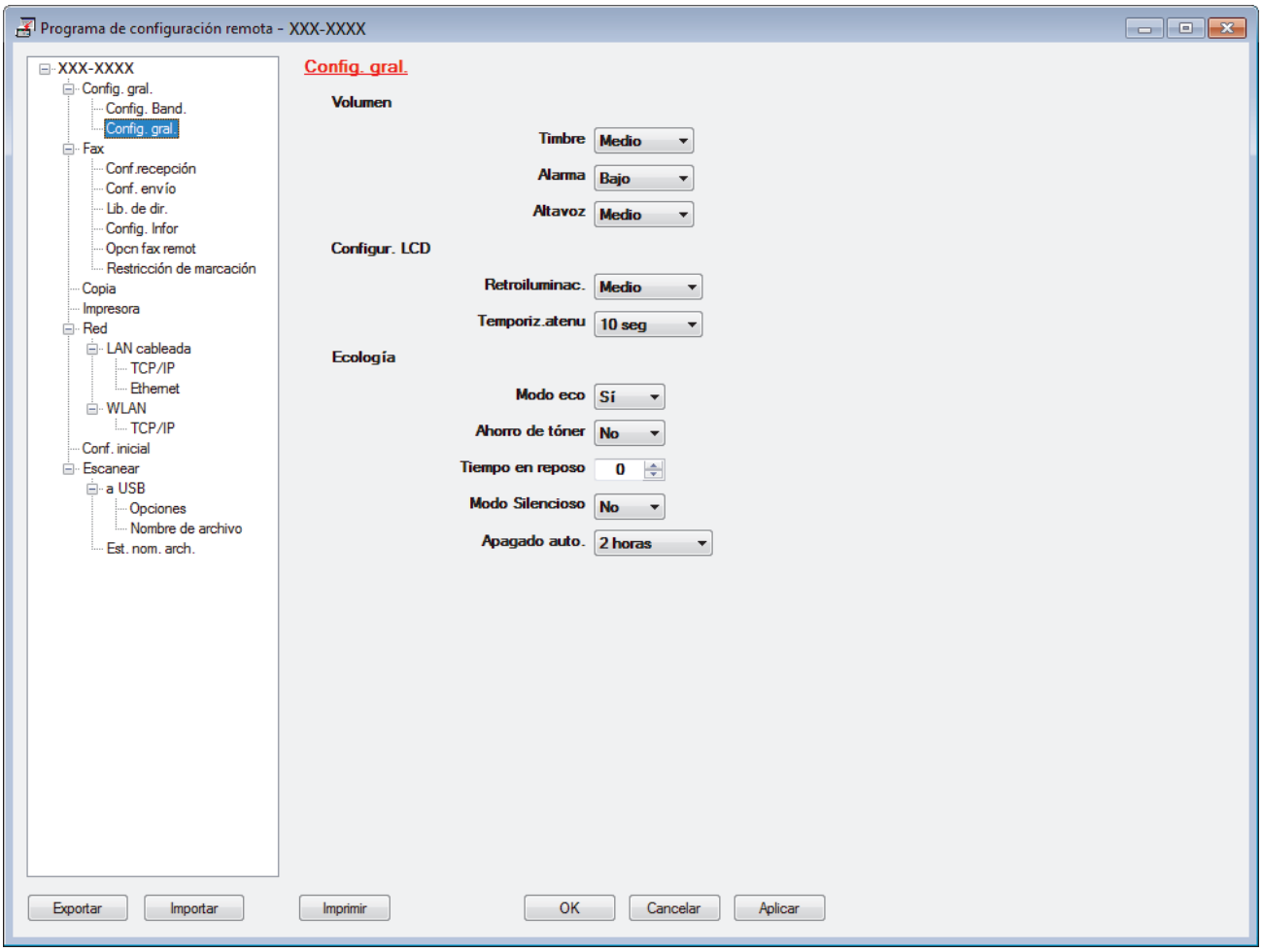

Exportar

Haga clic para guardar los ajustes de configuración actuales en un archivo.

Haga clic en **Exportar** para guardar su libreta de direcciones o todos los ajustes de su equipo.

Importar

Haga clic para importar un archivo y leer su configuración.

Imprimir

Haga clic para imprimir los elementos seleccionados en el equipo. No se pueden imprimir los datos hasta que estén cargados en el equipo. Haga clic en **Aplicar** para cargar los nuevos datos en el equipo y, a continuación, haga clic en **Imprimir**.

Aceptar

Haga clic para comenzar a cargar los datos en el equipo y, a continuación, salga del programa de configuración remota. Si aparece un mensaje de error, confirme que sus datos son correctos y, después, haga clic en **Aceptar**.

Cancelar

Haga clic para salir del programa de configuración remota sin cargar los datos en el equipo.

Aplicar

Haga clic para cargar datos en el equipo sin salir del programa de configuración remota.

5. Haga clic en **Aceptar**.

- Si su computadora está protegida por un software de seguridad y no puede usar la configuración remota, puede ser necesario configurar los ajustes del software de seguridad para que permita la comunicación a través de los puertos número 137 y 161.
- Si utiliza el software cortafuegos de Windows y ha instalado el software y los controladores de Brother desde el disco de instalación de Brother, ya se ha aplicado la configuración necesaria del software cortafuegos.

Información relacionada

- ControlCenter4 (Windows)
- Configuración remota (Windows)

Creación de una pestaña personalizada en el modo Avanzado de ControlCenter4 (Windows)

Puede crear hasta tres pestañas personalizadas, cada una incluye hasta cinco botones personalizados, con sus ajustes preferidos.

Seleccione **Modo avanzado** en la configuración del modo de ControlCenter4.

1. Haga clic en el icono (**ControlCenter4**) del área de notificación y, a continuación, haga clic en **Abrir**.
2. Pulse el botón **Configuración** y, a continuación, seleccione **Crear ficha personalizada** .

   Se creará una pestaña personalizada.
3. Para cambiar el nombre de una pestaña personalizada, haga clic con el botón derecho en la pestaña personalizada y, a continuación, seleccione **Cambiar nombre de ficha personalizada** .
4. Pulse el botón **Configuración** , seleccione **Crear botón personalizado** y, a continuación, seleccione el botón que desee crear.

   Aparecerá el cuadro de diálogo de ajustes.
5. Introduzca el nombre del botón y cambie los ajustes si es necesario. Haga clic en **Aceptar**.

   Las opciones de ajuste varían en función del botón que seleccione.

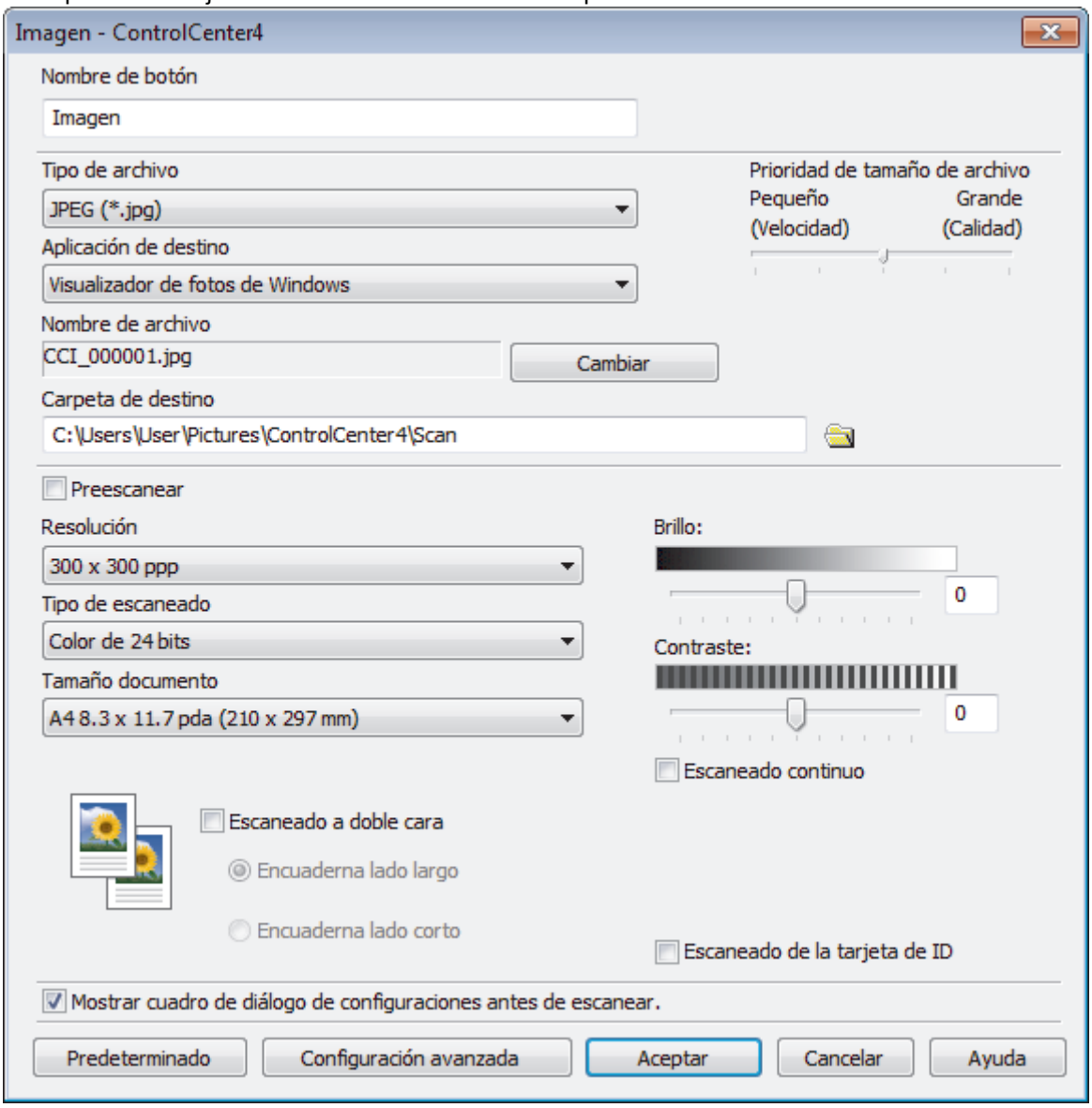

Puede cambiar o quitar la pestaña, botón o ajuste creados. Pulse el botón **Configuración** y, a continuación, siga el menú.

Información relacionada

- ControlCenter4 (Windows)

Brother iPrint&Scan para Windows y Mac

- Descripción general de Brother iPrint&Scan
- Escanear con Brother iPrint&Scan (Mac)

Descripción general de Brother iPrint&Scan

Utilice Brother iPrint&Scan para Windows y Mac para imprimir y escanear desde su computadora.

Las siguientes pantallas muestran un ejemplo de Brother iPrint&Scan para Windows. La pantalla real puede diferir en función de la versión de la aplicación.

- Para Windows

  Vaya a la página **Descargas** de su modelo de Brother Solutions Center en support.brother.com para descargar la aplicación más actualizada.

- Para Mac

  Descargue e instale Brother iPrint&Scan desde App Store.

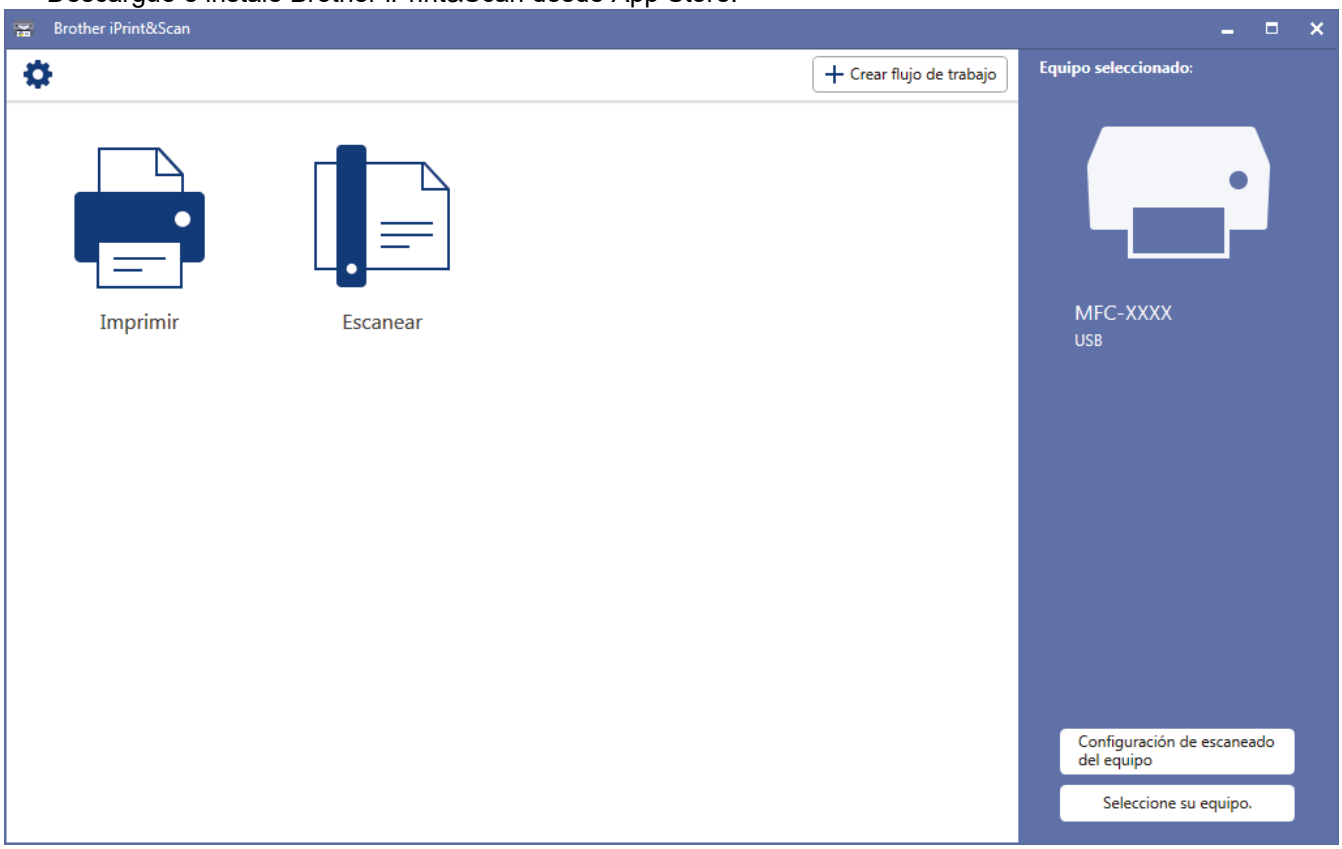

Información relacionada

- Brother iPrint&Scan para Windows y Mac

Información adicional:

- Brother iPrint&Scan para dispositivos móviles

Solución de problemas

Utilice esta sección para resolver problemas típicos que pueda encontrar cuando utiliza su equipo Brother. Puede solucionar la mayoría de los problemas por su cuenta.

IMPORTANTE

Para obtener ayuda técnica, debe llamar al país donde adquirió el equipo. Las llamadas deben realizarse desde ese país.

El uso de consumibles de marcas distintas de Brother puede afectar a la calidad de la impresión, el rendimiento del hardware y la fiabilidad del equipo.

Si necesita más ayuda, vaya a Brother Solutions Center en support.brother.com.

Primero, verifique las siguientes acciones:

- El cable de alimentación del equipo está conectado correctamente y el equipo está encendido. ➤➤ *Guía de configuración rápida*
- Se han quitado todas los materiales de protección. ➤➤ *Guía de configuración rápida*
- El papel se ha cargado correctamente en la bandeja de papel.
- Los cables de interfaz están conectados de manera segura al equipo y al computadora, o la conexión inalámbrica está configurada en el equipo y en su computadora.
- Mensajes de error y mantenimiento

Si no pudo solucionar el problema con las verificaciones, identifique el problema y, a continuación, ➤➤ *Información relacionada*

Información relacionada

- Mensajes de error y mantenimiento
- Mensajes de error cuando utiliza la función Brother Web Connect
- Atascos de documentos
- Atascos de papel
- Problemas de impresión
- Mejorar la calidad de impresión
- Problemas de teléfono o de fax
- Problemas de red
- Problemas con Google Cloud Print
- Problemas con AirPrint
- Otros problemas
- Consultar la información del equipo
- Restablecer el equipo Brother

Mensajes de error y mantenimiento

- MFC-L3770CDW

  Si en la pantalla LCD se muestran errores y su dispositivo Android™ es compatible con la función NFC, acerque el dispositivo al símbolo de NFC de su equipo Brother para acceder a Brother Solutions Center y consultar las preguntas más frecuentes desde su dispositivo. (Se aplicarán las tarifas de datos y mensajes de su proveedor de telefonía celular.)

  Asegúrese de que la función NFC esté activada tanto en su equipo Brother como en su dispositivo Android™.

Al igual que con cualquier producto de oficina sofisticado, pueden producirse errores que provoquen la sustitución de artículos de oficina. Si ocurriera, el equipo identifica el error y solicita un mantenimiento rutinario y muestra el mensaje adecuado. La tabla muestra los mensajes de error y mantenimiento más comunes.

Siga las instrucciones en la columna **Acción** para solucionar el error y quitar el mensaje.

Puede corregir la mayoría de los errores y realizar el mantenimiento rutinario por sí mismo/a. Si necesita más consejos, visite support.brother.com y haga clic en la página **Preguntas frecuentes y Solución de problemas**.

>> HL-L3290CDW/DCP-L3551CDW
>> MFC-L3710CW/MFC-L3750CDW/MFC-L3770CDW

HL-L3290CDW/DCP-L3551CDW

Mensaje de error	Causa	Acción
2 caras desac	La cubierta trasera del equipo no está cerrada completamente.	Cierre la cubierta trasera del equipo hasta que encaje en la posición cerrada.
Acceso denegado	La función que quiere utilizar está restringida por Secure Function Lock 3.0.	Solicite a su administrador que compruebe la configuración de Bloqueo función de seguridad.
Aliment, manual	Se eligió **Manual** como origen de papel en el controlador de la impresora pero no hay papel en la ranura de alimentación manual.	Coloque papel en la ranura de alimentación manual.
Atasco 2 caras (Atasco dobl cara)	Se ha producido un atasco de papel debajo de la bandeja de papel o la unidad de fusión.	Retire la bandeja de papel o abra la cubierta trasera para extraer con cuidado todo el papel atascado.
Atasco alimentación manual (Alimentación manual por atasco)	Se ha producido un atasco de papel en la ranura de alimentación manual del equipo.	Extraiga con cuidado el papel atascado en la ranura de alimentación manual y alrededor de ella. Vuelva a cargar el papel en la ranura de alimentación manual y, a continuación, pulse **Black Start (Negro Inicio)** o **Color Start (Color Inicio)**.
Atasco atrás	El papel está atascado en la parte trasera del equipo.	Abra la cubierta del fusor y retire con cuidado el papel atascado. Cierre la cubierta del fusor. Si persiste el mensaje de error, pulse **Black Start (Negro Inicio)** o **Color Start (Color Inicio)**.
Atasco bandeja 1	Hay un atasco de papel en la bandeja de papel indicada.	Extraiga la bandeja de papel completamente y retire con cuidado todo el papel atascado. Vuelva a colocar la bandeja de papel firmemente en el equipo.

Mensaje de error	Causa	Acción
Atasco documento	El documento no se insertó o alimentó correctamente, o bien el documento escaneado por la unidad ADF era demasiado largo.	Retire el papel atascado de la unidad ADF. Limpie los residuos o recortes de papel de la trayectoria del papel de la unidad ADF. Pulse **Stop/Exit (Detener/Salir)**.
Atasco interno	El papel está atascado dentro del equipo.	Abra la cubierta superior, retire los conjuntos de cartucho de tóner y unidad de tambor y extraiga el papel atascado con cuidado. Vuelva a instalar los conjuntos de cartucho de tóner y unidad de tambor en el equipo. Cierre la cubierta superior.
Autodiagnóstico	La temperatura de la unidad de fusión no sube hasta la temperatura especificada en el plazo especificado.	• Pulse y mantenga pulsado para apagar el equipo; espere unos segundos y, a continuación, vuelva a encenderlo. Deje el equipo encendido e inactivo durante 15 minutos.
	La unidad de fusión está demasiado caliente.	
Calibrar	No se pudo realizar la calibración.	• Mantenga pulsado para apagar el equipo. Espere unos pocos segundos y, a continuación, vuelva a encenderlo. Realice la calibración de color nuevamente con la pantalla LCD. • Instale una nueva unidad de correa. • Si el problema persiste, llame al servicio de atención al cliente de Brother o a su distribuidor de Brother local.
Camb. Tóner resid. (Cambie recipiente tóner residual)	Es momento de sustituir el recipiente de tóner residual.	Cambie el recipiente de tóner residual por uno nuevo. ➤➤ *Información relacionada*: *Sustituya el recipiente de tóner residual*
Cambiar tambor (Cambie tambor)	Es el momento de sustituir la unidad de tambor.	Sustituya la unidad de tambor del color indicado en la pantalla LCD.
	Si aparece este mensaje incluso después de reemplazar la unidad de tambor por una nueva, el contador de la unidad de tambor no se ha restaurado.	Reinicie el contador de la unidad de tambor. ➤➤ *Información relacionada*: *Reemplazo de la unidad de tambor*
Cambie tóner	El cartucho de tóner ha llegado al final de su vida útil. El equipo detiene todas las operaciones de impresión.	Sustituya el cartucho de tóner del color indicado en la pantalla LCD. ➤➤ *Información relacionada*: *Reemplazo del cartucho de tóner*
Cinturón finalizará pronto (Cinturón de arrastre a punto de agotarse)	La unidad de correa se aproxima al final de su vida útil.	Pida una nueva unidad de correa antes de que en la pantalla LCD se muestre Reemplazar corr. (Cambiar cinturón).
Condensación	Puede haberse formado condensación en el equipo después de un cambio en la temperatura ambiente.	Deje el equipo encendido. Espere 30 minutos con la cubierta superior en la posición abierta. Luego apague el equipo y cierre la cubierta. Vuelva a encenderlo.

Mensaje de error	Causa	Acción
Cubierta abierta. (Cubierta abierta)	La cubierta superior no está completamente cerrada.	Abra la cubierta superior del equipo y, a continuación, ciérrela con firmeza.
	La cubierta del fusor no está completamente cerrada o había papel atascado en la parte trasera del equipo en el momento de encenderlo.	Cierre la cubierta del fusor situada dentro de la cubierta trasera del equipo. Asegúrese de que no haya papel atascado en la parte posterior del equipo y, a continuación, cierre la cubierta del fusor.
	La cubierta de la unidad ADF no está completamente cerrada.	Cierre la cubierta de la unidad ADF. Si persiste el mensaje de error, pulse **Stop/Exit (Detener/Salir)**.
Enfriando (Enfriamiento)	La temperatura del interior del equipo es demasiado alta. El equipo detiene el trabajo de impresión actual y entra en el modo de enfriamiento.	Espere hasta que el equipo haya terminado de enfriarse. Asegúrese de que todos los conductos de ventilación del equipo estén libres de obstrucciones. Cuando el equipo se haya enfriado, se reanudará la impresión.
Error cartucho	El cartucho de tóner no está instalado correctamente.	Extraiga el cartucho de tóner y el conjunto de la unidad de tambor del color indicado en la pantalla LCD. Extraiga el cartucho de tóner y vuelva a colocarlo en la unidad de tambor. Vuelva a instalar el conjunto de cartucho de tóner y unidad de tambor en el equipo. Si el problema persiste, comuníquese con el Servicio de atención al cliente de Brother o a su distribuidor de Brother local.
Error de tam. (Error tamaño)	El tamaño de papel definido en el controlador de la impresora no es compatible con la bandeja de papel.	Elija un tamaño de papel compatible con la bandeja definida.
Error de tóner	Uno o más cartuchos de tóner no están colocados correctamente.	Extraiga las unidades de tambor. Extraiga todos los cartuchos de tóner y, a continuación, vuelva a colocarlos en las unidades de tambor.
Error tamaño DX	El tamaño de papel definido en el controlador de impresora no está disponible para la impresión a 2 caras automática.	Pulse **Stop/Exit (Detener/Salir)** (si es necesario). Cargue en la bandeja el tamaño correcto de papel y ajuste el tamaño de papel para la bandeja. Elija un tamaño de papel compatible con la impresión a 2 caras. Los tamaños de papel disponibles para la impresión a 2 caras automática son Carta, Legal (Oficio), Legal México, Legal India y Folio.
	El papel de la bandeja no tiene el tamaño correcto y no está disponible para la impresión automática a doble cara.	
Fin de tambor pronto (Fin tmbor pronto)	La unidad de tambor está llegando al final de su vida útil.	Pida una nueva unidad de tambor antes de recibir el mensaje Cambiar tambor (Cambie tambor).
Imposib. imp. ##	El equipo presenta un problema mecánico.	• Pulse y mantenga pulsado para apagar el equipo; espere unos minutos y, a continuación, vuelva a encenderlo.

Mensaje de error	Causa	Acción
		• Si el problema persiste, comuníquese con el servicio de atención al cliente de Brother. Comuníquese con el servicio de atención al cliente de Brother al: 1-877-BROTHER (1-877-276-8437) **(en EE. UU.)** www.brother.ca/support **(en Canadá)** O bien, para localizar un centro de servicio técnico autorizado Brother, visite: www.brother-usa.com/service
Imposible escanear ##	El equipo presenta un problema mecánico.	• Pulse y mantenga pulsado para apagar el equipo y, a continuación, vuelva a encenderlo. • Si el problema persiste, comuníquese con el servicio de atención al cliente de Brother. Comuníquese con el servicio de atención al cliente de Brother al: 1-877-BROTHER (1-877-276-8437) **(en EE. UU.)** www.brother.ca/support **(en Canadá)** O bien, para localizar un centro de servicio técnico autorizado Brother, visite: www.brother-usa.com/service
Impr.DatosCompl. (Imp.datos compl.)	La memoria del equipo está llena.	Pulse **Stop/Exit (Detener/Salir)** y elimine los datos de impresión segura previamente almacenados.
Límite excedido	Se ha alcanzado el límite de impresión establecido en Secure Function Lock 3.0.	Solicite a su administrador que compruebe la configuración de Bloqueo función de seguridad.
No hay tóner	El cartucho de tóner o el cartucho de tóner y el conjunto de la unidad de tambor no están colocados correctamente.	Retire el conjunto de cartucho de tóner y unidad de tambor. Retire el cartucho de tóner de la unidad de tambor y vuelva a instalar el cartucho de tóner en la unidad de tambor. Vuelva a colocar el cartucho de tóner y el conjunto de la unidad de tambor en el equipo. Si el problema persiste, sustituya el cartucho de tóner.
Papel corto	El papel cargado en la bandeja es demasiado corto para que el equipo pueda enviarlo a la bandeja de salida cara abajo.	Abra la cubierta posterior (bandeja de salida cara arriba) para que la página impresa salga a la bandeja de salida cara arriba. Retire las páginas impresas y, a continuación, pulse **Black Start (Negro Inicio)** o **Color Start (Color Inicio)**.
Rec.res casi fin	El recipiente de tóner residual está casi lleno.	Pida un nuevo recipiente de tóner residual antes de que en la pantalla LCD se muestre Camb. Tóner resid. (Cambie recipiente tóner residual).

Mensaje de error	Causa	Acción
Reemplazar corr. (Cambiar cinturón)	Es momento de sustituir la unidad de correa.	Cambie la unidad de correa por una nueva. ➤➤ *Información relacionada*: *Sustituya la unidad de correa*
Registro	No se pudo realizar el registro.	• Mantenga pulsado para apagar el equipo. Espere unos pocos segundos y, a continuación, vuelva a encenderlo. Realice el registro de color nuevamente con la pantalla LCD. • Instale una nueva unidad de correa. • Si el problema persiste, llame al servicio de atención al cliente de Brother o a su distribuidor de Brother local.
Sin bandeja B1	La bandeja de papel no está instalada o colocada incorrectamente.	Vuelva a instalar la bandeja de papel indicada en la pantalla LCD.
Sin cinturón de arrastre (No hay cinturón de arrastre)	La unidad de correa no está instalada o está instalada incorrectamente.	Vuelva a colocar la unidad de correa.
Sin memoria	La memoria del equipo está llena.	**Si hay una operación de copia en curso, realice una de las siguientes opciones:** • Pulse **Black Start (Negro Inicio)** o **Color Start (Color Inicio)** para copiar las páginas escaneadas. • Pulse **Stop/Exit (Detener/Salir)** y espere a que terminen el resto de operaciones en curso; a continuación, vuelva a intentarlo. **Si hay una operación de escaneado en curso, realice una de las siguientes opciones:** • Dividir el documento en partes múltiples. • Reduzca la resolución, • Reducir el tamaño del archivo. • Seleccione el tipo de archivo del PDF de alta compresión. Si hay una operación de impresión en marcha, pulse **Stop/Exit (Detener/Salir)** y, a continuación, reduzca la resolución de impresión.
Sin papel B1	El equipo se ha quedado sin papel o el papel no está bien cargado en la bandeja de papel.	• Coloque papel en la bandeja de papel. Asegúrese de que las guías del papel estén ajustadas en el tamaño correcto. • Si hay papel en la bandeja, retírelo y vuelva a cargarlo. Asegúrese de que las guías del papel estén ajustadas en el tamaño correcto. • No sobrecargue la bandeja de papel.

Mensaje de error	Causa	Acción
Sin tóner resid (Sin tóner resid.)	El recipiente de tóner residual no está instalado o está instalado incorrectamente.	Vuelva a instalar el recipiente de tóner residual.
Sin ud.de tambor (No hay tambor)	La unidad de tambor no está instalada correctamente.	Vuelva a instalar el conjunto de cartucho de tóner y unidad de tambor del color indicado en la pantalla LCD.
Sop. no coincide (Disp. no coinc.)	El tipo de medio especificado en el controlador de impresora difiere del tipo de papel especificado en el menú del equipo.	Cargue el tipo correcto de papel en la bandeja y, a continuación, seleccione el tipo correcto de medio en el ajuste del tipo de papel del equipo.
Tam. no coincide	El papel en la bandeja no es del tamaño correcto.	Cargue papel del tamaño correcto en la bandeja y defina el tamaño de papel para la bandeja.
Tambor !	El filamento de corona en la unidad de tambor debe limpiarse.	Limpie el filamento de corona en la unidad de tambor. 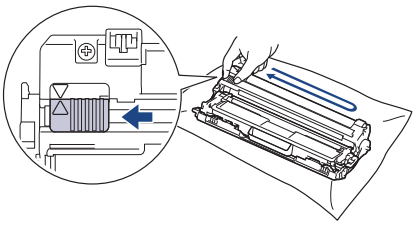 ➤➤ *Información relacionada*: *Limpieza de los hilos de corona* Si el problema persiste, cambie la unidad de tambor por uno nuevo.
Tambor detenido	Es momento de sustituir la unidad de tambor.	Vuelva a instalar la unidad de tambor. ➤➤ *Información relacionada*: *Reemplazo de la unidad de tambor*.
Tóner bajo	Si la pantalla LCD muestra este mensaje aún puede imprimirlo. El cartucho de tóner ha llegado al final de su vida útil.	Pida un nuevo cartucho de tóner antes de que en la pantalla LCD se muestreCambie tóner.

MFC-L3710CW/MFC-L3750CDW/MFC-L3770CDW

Mensaje de error	Causa	Acción
2 caras desactiv. (Impresión a doble cara desactivada)	La cubierta posterior del equipo no está completamente cerrada.	Cierre la cubierta trasera del equipo hasta que encaje en la posición cerrada.
Acceso denegado	La función que quiere utilizar está restringida por Secure Function Lock 3.0.	Solicite a su administrador que compruebe la configuración de Bloqueo función de seguridad.
Calibración	No se pudo realizar la calibración.	• Mantenga pulsado ⏻ para apagar el equipo. Espere unos pocos segundos y, a continuación, vuelva a encenderlo. Realice la calibración de color nuevamente con la pantalla LCD. • Instale una nueva unidad de correa. • Si el problema persiste, llame al servicio de atención al cliente de Brother o a su distribuidor de Brother local.

Mensaje de error	Causa	Acción
Error cartucho	El cartucho de tóner no está colocado correctamente.	Extraiga el cartucho de tóner y el conjunto de la unidad de tambor del color indicado en la pantalla LCD. Extraiga el cartucho de tóner y vuelva a colocarlo en la unidad de tambor. Vuelva a instalar el conjunto de cartucho de tóner y unidad de tambor en el equipo. Si el problema persiste, llame al servicio de atención al cliente de Brother o a su distribuidor de Brother local.
Error de comunicación (Error comunicación)	Se ha producido un error de comunicación debido a la calidad deficiente de la línea telefónica.	Envíe el fax de nuevo o conecte el equipo a otra línea telefónica. Si el problema persiste, póngase en contacto con la compañía telefónica y pídales que comprueben su línea telefónica.
Condensación	Puede haberse formado condensación en el equipo después de un cambio en la temperatura ambiente.	Deje el equipo encendido. Espere 30 minutos con la cubierta superior en la posición abierta. Luego apague el equipo y cierre la cubierta. Vuelva a encenderlo.
Enfriando (Enfriamiento)	La temperatura del interior del equipo es demasiado alta. El equipo detiene el trabajo de impresión actual y entra en el modo de enfriamiento.	Espere hasta que el equipo haya terminado de enfriarse. Asegúrese de que todos los conductos de ventilación del equipo estén libres de obstrucciones. Cuando el equipo se haya enfriado, se reanudará la impresión.
Cubierta abierta	La cubierta superior no está completamente cerrada.	Abra la cubierta superior del equipo y, a continuación, ciérrela con firmeza.
Cubierta abierta. (Cubierta abierta)	La cubierta el fusor no está completamente cerrada o había papel atascado en la parte posterior del equipo cuando encendió el equipo.	Cierre la cubierta del fusor, que se ubica en el interior de la cubierta posterior del equipo. Asegúrese de que no haya papel atascado en la parte posterior del equipo y, a continuación, cierre la cubierta del fusor.
Cubierta abierta. (Cubierta abierta)	La cubierta de la unidad ADF no está completamente cerrada.	Cierre la cubierta de la unidad ADF. Si persiste el mensaje de error, pulse ✕.
Desconectado	El interlocutor o el equipo de fax del interlocutor interrumpieron la llamada.	Pruebe a enviar o recibir el fax de nuevo. Si las llamadas se interrumpen repetidamente y está utilizando un sistema VoIP (voz sobre IP), pruebe a cambiar la configuración de compatibilidad a Básica (para VoIP).
Atasco documento	El documento no se ha introducido o alimentado correctamente, o bien el documento escaneado desde la unidad ADF era demasiado largo.	Retire el papel atascado de la unidad ADF. Elimine cualquier resto o trozo de papel de la trayectoria del papel de la unidad ADF. Pulse ✕.
Timbr.Dist.Act. (Ring Dist En uso)	El equipo está configurado en el modo de timbre distintivo. No puede cambiar el modo de recepción de manual a otro modo.	Establezca el Timbre distintivo en No.
Suministros (Consumibles) Fin de tambor pronto (Fin tmbor pronto)	La unidad de tambor está llegando al final de su vida útil.	Pida una nueva unidad de tambor antes de que la pantalla LCD muestre Reemplazar tambor (Cambie tambor).

Mensaje de error	Causa	Acción
Tambor (Tambor !)	Es necesario limpiar los filamentos de corona de la unidad de tambor.	Limpie los filamentos de corona de la unidad de tambor. 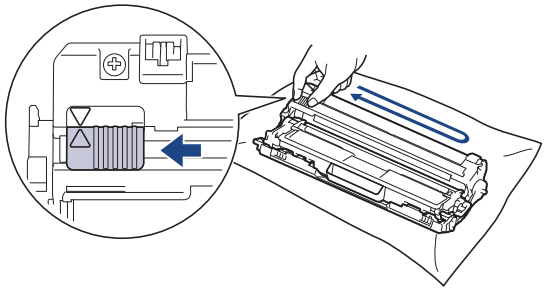 ➤➤ *Información relacionada*: *Limpieza de los hilos de corona* Si el problema persiste, cambie la unidad de tambor por uno nuevo.
Tambor detenido	Es momento de sustituir la unidad de tambor.	Vuelva a instalar la unidad de tambor. ➤➤ *Información relacionada*: *Reemplazo de la unidad de tambor*.
Atasco de 2 caras	Se ha producido un atasco de papel debajo de la bandeja de papel o la unidad de fusión.	Retire la bandeja de papel o abra la cubierta trasera para extraer con cuidado todo el papel atascado.
Atasco interno	Se ha producido un atasco de papel en el interior del equipo.	Abra la cubierta superior, retire los conjuntos de cartucho de tóner y unidad de tambor y extraiga el papel atascado con cuidado. Vuelva a instalar los conjuntos de cartucho de tóner y unidad de tambor en el equipo. Cierre la cubierta superior.
Atasco alimentación manual (Alimentación manual por atasco)	Se ha producido un atasco de papel en la ranura de alimentación manual del equipo.	Extraiga con cuidado el papel atascado en la ranura de alimentación manual y alrededor de ella. Vuelva a cargar el papel en la ranura de alimentación manual y, a continuación, pulse Inicio.
Atasco bandeja MP	Hay un atasco de papel en la bandeja MP.	Extraiga con cuidado el papel atascado de adentro y alrededor de la bandeja MP. Pulse Reintentar.
Atasco atrás	Se ha producido un atasco de papel en la parte posterior del equipo.	Abra la cubierta del fusor y retire con cuidado el papel atascado. Cierre la cubierta del fusor. Si persiste el mensaje de error, pulse Reintentar.
Atasco bandeja 1	Hay un atasco de papel en la bandeja de papel indicada.	Extraiga la bandeja de papel y retire todo el papel atascado como se muestra en la animación en la pantalla LCD.
Límite excedido	Se ha alcanzado el límite de impresión establecido en Secure Function Lock 3.0.	Solicite a su administrador que compruebe la configuración de Bloqueo función de seguridad.
Aliment, manual	Se eligió **Manual** como origen de papel en el controlador de la impresora pero no hay papel en la ranura de alimentación manual.	Coloque papel en la ranura de alimentación manual.
Error de sop. imp. (Tipo disp no coinc.)	El tipo de medio especificado en el controlador de impresora difiere del tipo de papel especificado en el menú del equipo.	Cargue el tipo correcto de papel en la bandeja y, a continuación, seleccione el tipo correcto de medio en el ajuste del tipo de papel del equipo.
Sin cinturón de arrastre (No hay cinturón de arrastre)	La unidad de correa no está instalada o está instalada incorrectamente.	Vuelva a colocar la unidad de correa.

Mensaje de error	Causa	Acción
No se admite HUB	Un dispositivo hub USB está conectado a la interfaz directa USB.	Desconecte el dispositivo hub USB de la interfaz directa USB.
Sin ud. de tambor (No hay tambor)	La unidad de tambor no está instalada correctamente.	Vuelva a instalar el conjunto de cartucho de tóner y unidad de tambor del color indicado en la pantalla LCD.
Sin papel	El equipo se ha quedado sin papel o el papel no está bien cargado en la bandeja de papel.	• Coloque papel en la bandeja de papel. Asegúrese de que las guías del papel estén ajustadas en el tamaño correcto. • Si hay papel en la bandeja, retírelo y vuelva a cargarlo. Asegúrese de que las guías del papel estén ajustadas en el tamaño correcto. • No sobrecargue la bandeja de papel.
Sin papel MP	La bandeja MP se ha quedado sin papel o el papel no está bien cargado en la bandeja MP.	Realice una de las siguientes acciones: • Coloque papel en la bandeja MP. Asegúrese de que las guías del papel estén ajustadas en el tamaño correcto. • Si hay papel en la bandeja, retírelo y vuelva a cargarlo. Asegúrese de que las guías del papel estén ajustadas en el tamaño correcto.
Sin papel B1	La bandeja MP se ha quedado sin papel o el papel no está bien cargado en la bandeja de papel.	Realice una de las siguientes acciones: • Recargue papel en la bandeja de papel indicada en la pantalla LCD. Asegúrese de que las guías del papel estén ajustadas en el tamaño correcto. • Si hay papel en la bandeja, retírelo y vuelva a cargarlo. Asegúrese de que las guías del papel estén ajustadas en el tamaño correcto. • No sobrecargue la bandeja de papel.
No hay tóner	El cartucho de tóner o el cartucho de tóner y el conjunto de la unidad de tambor no están colocados correctamente.	Retire el conjunto de cartucho de tóner y unidad de tambor. Retire el cartucho de tóner de la unidad de tambor y vuelva a instalar el cartucho de tóner en la unidad de tambor. Vuelva a colocar el cartucho de tóner y el conjunto de la unidad de tambor en el equipo. Si el problema persiste, sustituya el cartucho de tóner.
Sin bandeja B1	La bandeja de papel no está instalada o colocada incorrectamente.	Vuelva a instalar la bandeja de papel indicada en la pantalla LCD.
Sin tóner resid (Sin tóner resid.)	El recipiente de tóner residual no está instalado o está instalado incorrectamente.	Vuelva a instalar el recipiente de tóner residual.
Sin memoria de fax	La memoria del equipo de fax está llena.	Si usa la función de vista previa de fax, borre los datos de fax recibidos que no son deseados. Si usa la función de recepción de memoria y no usa la función de vista previa de fax, imprima los datos de fax recibidos. ➤➤ *Información relacionada*: *Imprimir un fax almacenado en la memoria del equipo*

Mensaje de error	Causa	Acción
Sin memoria	La memoria del equipo está llena.	**Si hay una operación de copia o envío de fax en curso, realice una de las siguientes opciones:** • Pulse Enviar ahora para enviar las páginas que se hayan escaneado hasta ahora. • Pulse Impresión parcial para copiar las páginas que se hayan escaneado hasta ahora. • Pulse Salir o y espere hasta que terminen el resto de las operaciones en curso; a continuación, vuelva a intentarlo. **Si hay una operación de escaneado en curso, realice una de las siguientes opciones:** • Dividir el documento en partes múltiples. • Reduzca la resolución, • Reducir el tamaño del archivo. • Seleccione el tipo de archivo del PDF de alta compresión. • Elimine los faxes de la memoria. Si hay una operación de impresión en marcha, pulse y reduzca la resolución de impresión.
Impr. datos compl. (Imp. datos compl.)	La memoria del equipo está llena.	Pulse y elimine los datos de impresión segura previamente almacenados.
Imposible imprimir ##	El equipo ha sufrido un problema mecánico.	• Pulse y mantenga pulsado para apagar el equipo; espere unos minutos y, a continuación, vuelva a encenderlo. • Si el problema persiste, comuníquese con el servicio de atención al cliente de Brother. Comuníquese con el servicio de atención al cliente de Brother en: 1-877-BROTHER (1-877-276-8437) **(en EE. UU.)** www.brother.ca/support **(en Canadá)** o bien, para localizar un centro de servicio técnico autorizado de Brother, visite: www.brother-usa.com/service
Registro	No se pudo realizar el registro.	• Mantenga pulsado para apagar el equipo. Espere unos pocos segundos y, a continuación, vuelva a encenderlo. Realice el registro de color nuevamente con la pantalla LCD. • Instale una nueva unidad de correa. • Si el problema persiste, llame al servicio de atención al cliente de Brother o a su distribuidor de Brother local.
Suministros (Consumibles) Reemplazar tambor (Cambie tambor)	Es momento de sustituir la unidad de tambor.	Sustituya la unidad de tambor del color indicado en la pantalla LCD.
	Si aparece este mensaje incluso después de reemplazar la unidad de tambor por una nueva, el contador de la unidad de tambor no se ha restaurado.	Reinicie el contador de la unidad de tambor. ➤➤ *Información relacionada*: *Reemplazo de la unidad de tambor*

Mensaje de error	Causa	Acción
Reemplazar tóner (Cambie tóner)	El cartucho de tóner ha llegado al final de su vida útil. El equipo detendrá todas las operaciones de impresión. Mientras haya memoria disponible, los faxes se almacenarán en la memoria.	Sustituya el cartucho de tóner del color indicado en la pantalla LCD. ➤➤ *Información relacionada*: *Reemplazo del cartucho de tóner*
Cambie caja TR	Es momento de sustituir el recipiente de tóner residual.	Cambie el recipiente de tóner residual por uno nuevo. ➤➤ *Información relacionada*: *Sustituya el recipiente de tóner residual*
Imposible escanear	El documento es demasiado largo para el escaneado a 2 caras.	Pulse . Para escanear a 2 caras, use papel tamaño Carta, Legal, u Oficio. Otro papel debe ser de los siguientes tamaños: Longitud: De 5,8 a 14,0 pulg. (de 147,3 a 355,6 mm) Ancho: De 4,1 pulg. a 8,5 pulg. (de 105 mm a 215,9 mm)
Imposible escanear ##	El equipo ha sufrido un problema mecánico.	• Pulse y mantenga pulsado para apagar el equipo y, a continuación, vuelva a encenderlo. • Si el problema persiste, comuníquese con el servicio de atención al cliente de Brother. Comuníquese con el servicio de atención al cliente de Brother en: 1-877-BROTHER (1-877-276-8437) **(en EE. UU.)** www.brother.ca/support **(en Canadá)** o bien, para localizar un centro de servicio técnico autorizado de Brother, visite: www.brother-usa.com/service
Autodiagnóstico	La temperatura de la unidad de fusión no se eleva a la temperatura especificada en el tiempo especificado.	Pulse y mantenga pulsado para apagar el equipo; espere unos segundos y, a continuación, vuelva a encenderlo. Deje el equipo encendido e inactivo durante 15 minutos.
	La unidad de fusión se ha sobrecalentado.	
Papel corto	El papel cargado en la bandeja es demasiado corto para que el equipo pueda enviarlo a la bandeja de salida cara abajo.	Abra la cubierta posterior (bandeja de salida cara arriba) para que la página impresa salga a la bandeja de salida cara arriba. Retire las páginas impresas y, a continuación, pulse Reintentar.
Error de tam. (Error tamaño)	El tamaño de papel definido en el controlador de la impresora no es compatible con la bandeja de papel.	Elija un tamaño de papel compatible con la bandeja definida.
Error de tamaño en 2 caras (Error tamaño 2caras)	El tamaño de papel definido en el controlador de impresora no está disponible para la impresión a 2 caras automática.	Pulse (si es necesario). Cargue en la bandeja el tamaño correcto de papel y ajuste el tamaño de papel para la bandeja. Elija un tamaño de papel compatible con la impresión a 2 caras. Los tamaños de papel disponibles para la impresión a 2 caras automática son Carta, Legal (Oficio), Legal México, Legal India y Folio.
	El papel de la bandeja no tiene el tamaño correcto y no está disponible para la impresión automática a doble cara.	

Mensaje de error	Causa	Acción
Tamaño no coincide	El papel de la bandeja no tiene el tamaño correcto.	Cargue papel del tamaño correcto en la bandeja y defina el tamaño de papel para la bandeja.
Suministros (Consumibles) Cinturón finalizará pronto (Cinturón de arrastre a punto de agotarse)	La unidad de correa se aproxima al final de su vida útil.	Pida una nueva unidad de correa antes de que en la pantalla LCD se muestre Reemplazar correa (Cambie cinturón de arrastre).
Suministros (Consumibles) Reemplazar correa (Cambie cinturón de arrastre)	Es momento de sustituir la unidad de correa.	Cambie la unidad de correa por una nueva. ➤➤ *Información relacionada*: *Sustituya la unidad de correa*
Suministros (Consumibles) Tóner bajo: X (X indica el color del cartucho de tóner o de la unidad de tambor que está llegando al final de su vida útil. BK=negro, C=cian, M=magenta, Y=amarillo).	Si la pantalla LCD muestra este mensaje aún puede imprimirlo. El cartucho de tóner ha llegado al final de su vida útil.	Pida un nuevo cartucho de tóner antes de que en la pantalla LCD se muestreReemplazar tóner (Cambie tóner).
Suministros (Consumibles) Rec.res casi fin	El recipiente de tóner residual está casi lleno.	Pida un nuevo recipiente de tóner residual antes de que en la pantalla LCD se muestre Cambie caja TR.
Error de tóner	Uno o más cartuchos de tóner no están colocados correctamente.	Extraiga las unidades de tambor. Extraiga todos los cartuchos de tóner y, a continuación, vuelva a colocarlos en las unidades de tambor.
Falló inicializ. pantalla táctil	Se ha pulsado la pantalla táctil antes de que se completara la inicialización de encendido.	Asegúrese de que nada toque la pantalla táctil.
	Es posible que haya suciedad entre la parte inferior de la pantalla táctil y su marco.	Introduzca un trozo de papel rígido entre la parte inferior de la pantalla táctil y su marco, y deslícelo de un lado a otro para retirar toda la suciedad.
Disp. inutilizable (Dsp inutilizable)	Se ha conectado un dispositivo USB o una unidad flash USB que está encriptada o no es compatible con la interfaz directa USB.	Desenchufe el dispositivo de la interfaz directa USB.
Disp. inutilizable (Dsp inutilizable) Retire el dispositivo. Apague el equipo y vuelva a encenderlo. (Quite el dispositivo. Apague la máquina y vuelva a encenderla.)	Se ha conectado un dispositivo USB defectuoso o un dispositivo USB de alto consumo eléctrico a la interfaz directa USB.	• Desenchufe el dispositivo de la interfaz directa USB. • Pulse y mantenga ⏻ pulsado para apagar el equipo y, a continuación, vuelva a encenderlo.
Tamaño de papel incorrecto MP (Compruebe tam. papel en MP) Tamaño de papel incorrecto B1 (Compruebe tamaño papel en B1)	La bandeja especificada se quedó sin papel durante el copiado y el equipo no pudo alimentar el mismo tamaño de papel desde la siguiente bandeja con prioridad.	Coloque el papel en la bandeja de papel.

Información relacionada

- Solución de problemas
  - Informe de transferencia de faxes o diario del fax

Información adicional:

- Cargar e imprimir utilizando la bandeja de papel
- Cargar e imprimir con la bandeja multipropósito (bandeja MP)
- Reemplazo de consumibles
- Reemplazo del cartucho de tóner
- Reemplazo de la unidad de tambor
- Sustituya la unidad de correa
- Sustituya el recipiente de tóner residual
- Limpiar los filamentos de corona
- Imprimir un fax almacenado en la memoria del equipo
- Calibre la salida de color

Informe de transferencia de faxes o diario del fax

Modelos relacionados: MFC-L3710CW/MFC-L3750CDW/MFC-L3770CDW

Si la pantalla LCD muestra:

- `[Imposible imprimir]` ##
- `[Imposible escanear]` ##

Recomendamos transferir los faxes a otro equipo de faxes o a un ordenador.

También puede transferir el informe del diario del fax para ver si hay otros faxes que debe transferir.

Si aparece un mensaje de error en la pantalla LCD después de la transferencia de faxes, desconecte el equipo Brother de la fuente de alimentación durante varios minutos y, a continuación, vuelva a conectarlo.

Información relacionada

- Mensajes de error y mantenimiento
  - Transferir faxes a otro equipo de fax
  - Transferir faxes a su computadora
  - Transferir el informe y diario del fax a otro equipo de fax

Transferir faxes a otro equipo de fax

Modelos relacionados: MFC-L3710CW/MFC-L3750CDW/MFC-L3770CDW

Si no ha configurado la Identificación de estación, no podrá entrar en el modo de transferencia de faxes.

1. Pulse [Ajustes] > [Todos los ajust (Todos ajustes)] > [Servicio] > [Transf. datos] > [Transfe. fax].
2. Realice una de las siguientes acciones:
   - Si en la pantalla LCD se muestra [No hay datos], significa que no queda ningún fax en la memoria del equipo. Pulse [Cerrar].
   - Introduzca el número de fax al que desea reenviar los faxes.
3. Pulse [Inicio de fax].

Información relacionada

- Informe de transferencia de faxes o diario del fax

Información adicional:

- Establecer el ID de su estación

Transferir faxes a su computadora

Modelos relacionados: MFC-L3710CW/MFC-L3750CDW/MFC-L3770CDW

1. Asegúrese de haber instalado los controladores y el software en la computadora y, a continuación, active **Recepción de PC-FAX** en la computadora.

   Realice una de las siguientes acciones:

   - (Windows 7)

     En el menú (**Inicio**), seleccione **Todos los programas** > **Brother** > **Brother Utilities**.

     Haga clic en la lista desplegable y seleccione el nombre del modelo (si no está ya seleccionado). Haga clic en **PC-FAX** en la barra de navegación izquierda y, a continuación, haga clic en **Recibir**.
   - (Windows 8) y (Windows 10)

     Haga clic en (**Brother Utilities**) y, a continuación, haga clic en la lista desplegable y seleccione el nombre del modelo (si no está ya seleccionado). Haga clic en **PC-FAX** en la barra de navegación izquierda y, a continuación, haga clic en **Recibir**.
2. Asegúrese de haber configurado `[Recibir PC Fax]` en el equipo.

   Si hay faxes en la memoria del equipo cuando se configura Recibir PC-Fax, en la pantalla LCD aparece `[Enviar Fax a PC?]`.
3. Realice una de las siguientes acciones:
   - Para transferir todos los faxes a su equipo, pulse `[Sí]`.
   - Para salir y dejar los faxes en la memoria, pulse `[No]`.
4. Pulse .

Información relacionada

- Informe de transferencia de faxes o diario del fax

Transferir el informe y diario del fax a otro equipo de fax

Modelos relacionados: MFC-L3710CW/MFC-L3750CDW/MFC-L3770CDW

Si usted no ha configurado su ID de estación, no puede acceder al modo de transferencia de fax.

1. Pulse [Ajustes] > [Todos los ajust (Todos ajustes)] > [Servicio] > [Transf. datos] > [Informar de la transferencia].
2. Introduzca el número de fax al que desea reenviar el informe Diario del fax.
3. Pulse [Inicio de fax].

Información relacionada

- Informe de transferencia de faxes o diario del fax

Información adicional:

- Establecer el ID de su estación

Mensajes de error cuando utiliza la función Brother Web Connect

Su equipo Brother muestra un mensaje de error si ocurre un error. Los mensajes de error más comunes se puestran en la siguiente tabla.

Puede corregir la mayoría de los errores por sí mismo/a. Si después de leer esta tabla todavía necesita ayuda, Brother Solutions Center le ofrece los consejos más recientes para la solución de problemas.

Vaya al Brother Solutions Center en support.brother.com.

Error de conexión

Mensajes de error	Causa	Acción
Error de conexión 02 Error de conexión de red. Compruebe que la conexión de red funcione. (Falla la conexión de red. Compruebe que la red tenga buena conexión.)	El equipo no está conectado a una red.	• Compruebe que la conexión de red sea correcta. • Si se ha pulsado el botón Web poco después de haber encendido el equipo, puede que no se haya establecido todavía la conexión de red. Espere y vuelva a intentarlo.
Error de conexión 03 Error en la conexión con el servidor. Compruebe la configuración de red. (Fallo al conectar con el servidor. Revise configuración d red.)	• Los ajustes del servidor o de la red son incorrectos. • Hay un problema con el servidor o la red.	• Confirme que los ajustes de la red son correctos, o bien espere y vuelva a intentarlo más tarde. • Si se ha pulsado el botón Web poco después de haber encendido el equipo, puede que no se haya establecido todavía la conexión de red. Espere y vuelva a intentarlo.
Error de conexión 07 Error en la conexión con el servidor. Fecha y hora incorrectas. (Falló la conexión al servidor. Fecha y hora incorrectas.)	Los ajustes de fecha y hora son incorrectos.	Ajuste la fecha y la hora correctamente. Tenga en cuenta que si el cable de alimentación del equipo está desconectado, es posible que los ajustes de fecha y hora se hayan restaurado a la configuración de fábrica.

Error de autenticación

Mensajes de error	Causa	Acción
Error de autenticación 01 Código PIN incorrecto. Escriba PIN correcto.	El PIN que ha introducido para acceder a la cuenta es incorrecto. El PIN es el número de cuatro dígitos que fue establecido al registrar la cuenta en el equipo.	Introduzca el PIN correcto.
Error de autenticación 02 ID incorrecto o caducado. O este ID temporal ya está en uso. Escriba correctamente o vuelva a emitir un ID. El ID temporal tiene 24 horas de validez.	El ID temporal que se ha escrito es incorrecto.	Introduzca la ID temporal correcta.
	La ID temporal que se ha introducido ha caducado. La ID temporal es válida durante 24 horas.	Solicite de nuevo acceso para Brother Web Connect para recibir una nueva ID temporal y, a continuación, utilice la nueva ID para registrar la cuenta en el equipo.
Error de autenticación 03 Ese nombre de pantalla ya ha sido registrado. Escriba otro nombre de pantalla.	El nombre que ha introducido como nombre de pantalla ya está registrado por otro usuario del servicio.	Introduzca un nombre de pantalla diferente.

Error del servidor

Mensajes de error	Causa	Acción
Error de servidor 01 Ha fallado la autenticación. Realice lo siguiente: 1. Ingrese a http://bwc.brother.com para obtener una nueva ID temporal. 2. Presione Aceptar e ingrese una nueva ID temporal en la pantalla siguiente.	La información de autenticación del equipo (necesaria para acceder al servicio) ha caducado o no es válida.	Solicite de nuevo acceso para Brother Web Connect para recibir una nueva ID temporal y, a continuación, utilice la nueva ID para registrar la cuenta en el equipo.
Error de servidor 03 Carga fallida. Archivo incompatible o datos dañados. Revise datos del archivo.	Es posible que el archivo que está intentando cargar presente uno de los siguientes problemas: • El archivo excede el límite del servicio en el número de píxeles, tamaño del archivo, etc. • El tipo de archivo no es compatible. • El archivo está dañado.	El archivo no se puede utilizar: • Compruebe las restricciones de formato o de tamaño del servicio. • Guarde el archivo con un formato diferente. • Si es posible, consiga una nueva versión incorrupta del archivo.
Error de servidor 13 Servicio indisponible temporalmente. Intente de nuevo más tarde.	Hay un problema con el servicio y no se puede utilizar en estos momentos.	Espere y vuelva a intentarlo. Si el mensaje vuelve a aparecer, acceda al servicio desde una computadora para confirmar que no está disponible.

Error del acceso directo

Mensajes de error	Causa	Acción
Error de acceso directo 02 La cuenta no es válida. Registre la cuenta y el atajo de nuevo, luego de eliminar este atajo.	El acceso directo no puede utilizarse porque la cuenta se ha eliminado después de haber registrado el acceso directo.	Elimine el acceso directo y, a continuación, vuelva a registrar la cuenta y el acceso directo.

Información relacionada

- Solución de problemas

Atascos de documentos

Modelos relacionados: DCP-L3551CDW/MFC-L3710CW/MFC-L3750CDW/MFC-L3770CDW

- Documento atascado en la parte superior de la unidad ADF
- El documento está atascado debajo de la cubierta de documentos
- Eliminar trozos pequeños de papel atascado en la unidad ADF

Documento atascado en la parte superior de la unidad ADF

Modelos relacionados: DCP-L3551CDW/MFC-L3710CW/MFC-L3750CDW/MFC-L3770CDW

1. Extraiga de la unidad ADF cualquier papel que no esté atascado.
2. Abra la cubierta de la unidad ADF.
3. Retire el documento atascado tirando hacia la izquierda. Si el documento se desgarra o se rompe, asegúrese de retirar los residuos o los restos para prevenir futuros atascos.

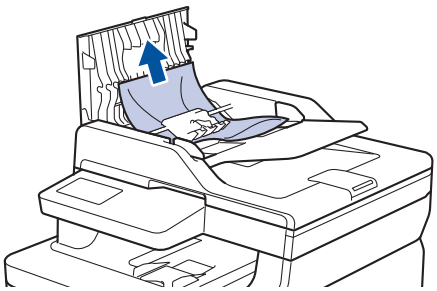

4. Cierre la cubierta de la unidad ADF.
5. Realice una de las siguientes acciones:
   - (DCP-L3551CDW)

     Pulse **Stop/Exit (Detener/Salir)**.
   - (MFC-L3710CW/MFC-L3750CDW/MFC-L3770CDW)

     Pulse .

Información relacionada

- Atascos de documentos

El documento está atascado debajo de la cubierta de documentos

Modelos relacionados: DCP-L3551CDW/MFC-L3710CW/MFC-L3750CDW/MFC-L3770CDW

1. Extraiga de la unidad ADF cualquier papel que no esté atascado.
2. Levante la cubierta de documentos.
3. Retire el documento atascado tirando hacia la derecha. Si el documento se desgarra o se rompe, asegúrese de retirar los residuos o los restos para prevenir futuros atascos.

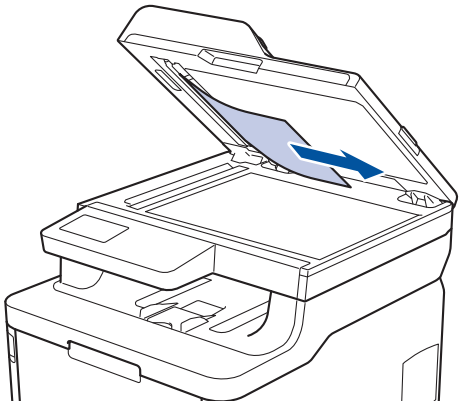

4. Cierre la cubierta de documentos.
5. Realice una de las siguientes acciones:
   - (DCP-L3551CDW)

     Pulse **Stop/Exit (Detener/Salir)**.
   - (MFC-L3710CW/MFC-L3750CDW/MFC-L3770CDW)

     Pulse .

Información relacionada

- Atascos de documentos

Eliminar trozos pequeños de papel atascado en la unidad ADF

Modelos relacionados: DCP-L3551CDW/MFC-L3710CW/MFC-L3750CDW/MFC-L3770CDW

1. Levante la cubierta de documentos.
2. Inserte un papel grueso, como cartulina, en la unidad ADF para empujar trozos de papel pequeños.

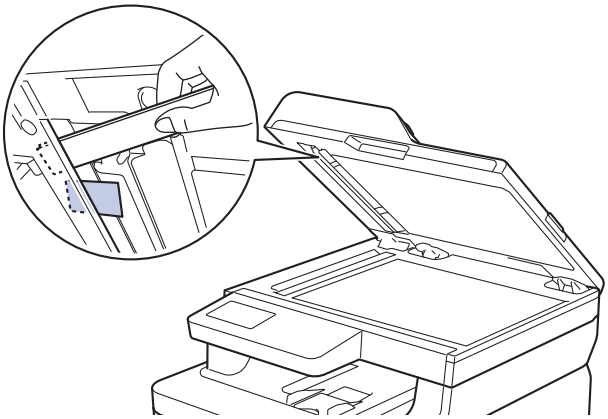

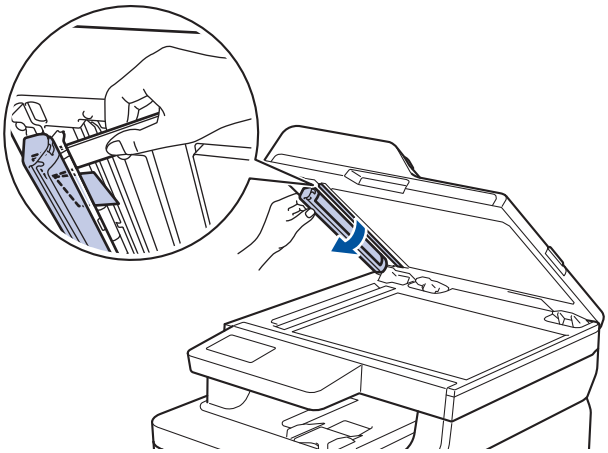

3. Cierre la cubierta de documentos.
4. Realice una de las siguientes acciones:
   - (DCP-L3551CDW)
     Pulse **Stop/Exit (Detener/Salir)**.
   - (MFC-L3710CW/MFC-L3750CDW/MFC-L3770CDW)
     Pulse ❌.

Información relacionada

- Atascos de documentos

Atascos de papel

Retire siempre el papel restante de la bandeja y enderece la pila cuando agregue nuevo papel. Esto ayuda a evitar que ingresen varias hojas de papel a la vez en el equipo y evita los atascos de papel.

- Hay un atasco de papel en la bandeja MP
- Se ha producido un atasco de papel en la ranura de alimentación manual
- El papel está atascado en la bandeja de papel
- El papel está atascado en la bandeja de salida del papel
- Papel atascado en la parte posterior del equipo
- El papel está atascado dentro del equipo
- El papel está atascado debajo de la bandeja de papel

Hay un atasco de papel en la bandeja MP

Modelos relacionados: MFC-L3770CDW

Si el panel de control del equipo o el Status Monitor indican que hay un atasco en la bandeja del equipo, realice los siguientes pasos:

1. Retire el papel de la bandeja MP.
2. Retire cualquier papel atascado adentro y alrededor de la bandeja MP.

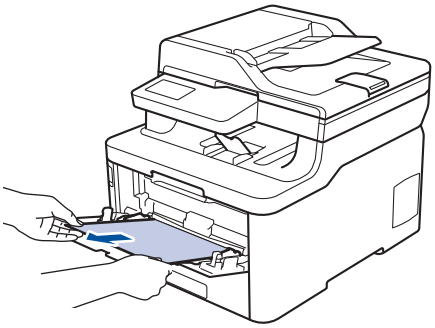

3. Agite la pila de papel y luego vuélvala a colocar en la bandeja MP.
4. Recargue el papel en la bandeja MP y asegúrese de que el papel permanezca debajo de la altura máxima de la guía de papel (1) en ambos lados de la bandeja.

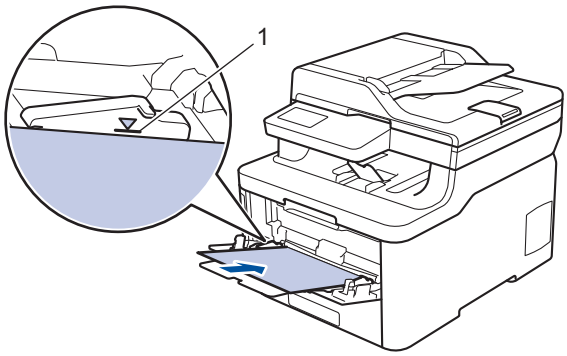

5. Siga las instrucciones en la pantalla LCD del equipo.

Información relacionada

- Atascos de papel

Se ha producido un atasco de papel en la ranura de alimentación manual

Modelos relacionados: HL-L3290CDW/DCP-L3551CDW/MFC-L3710CW/MFC-L3750CDW

Si el panel de control del equipo o el Status Monitor indican que hay un atasco en la ranura de alimentación manual del equipo, realice los siguientes pasos:

1. Extraiga con cuidado el papel atascado dentro de la ranura de alimentación manual o alrededor de ella.

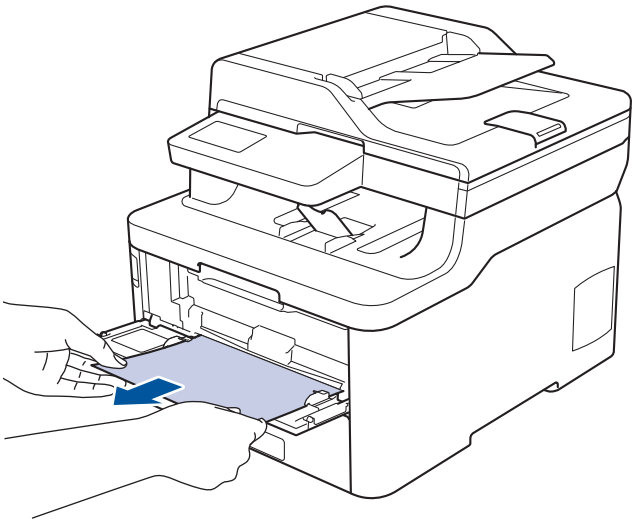

2. Vuelva a cargar el papel en la ranura de alimentación manual.
3. Realice una de las siguientes acciones:
   - HL-L3290CDW/DCP-L3551CDW

     Pulse **Black Start (Negro Inicio)** o **Color Start (Color Inicio)** para reanudar la impresión.
   - MFC-L3710CW/MFC-L3750CDW

     Pulse `[Reintentar]` para reanudar la impresión.

Información relacionada

- Atascos de papel

El papel está atascado en la bandeja de papel

Si el panel de control del equipo o el Status Monitor indican que hay un atasco en la bandeja de papel, realice los siguientes pasos:

1. Extraiga la bandeja de papel completamente fuera del equipo.

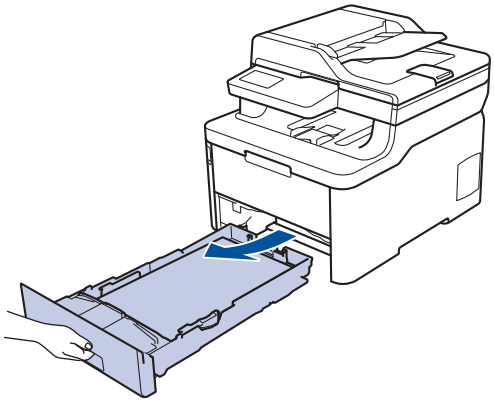

2. Lentamente extraiga el papel atascado.

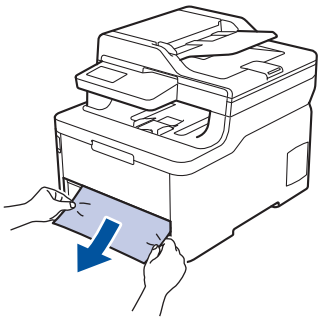

Si tira hacia abajo el papel atascado con ambas manos, podrá retirar el papel más fácilmente.

3. Separe la pila de papel para prevenir más atascos y deslice las guías del papel para que se ajuste al tamaño del papel.

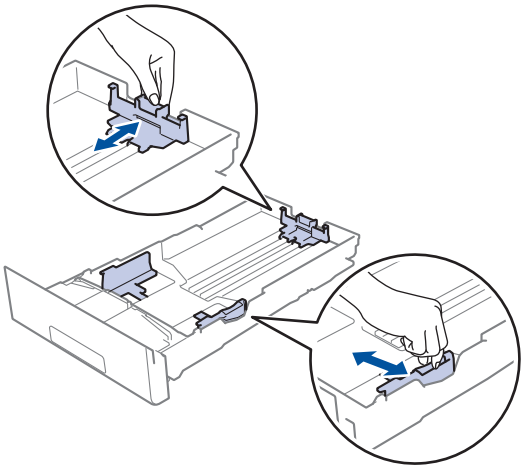

4. Asegúrese de que el papel no supere la marca de nivel máximo del papel (▼▼▼).

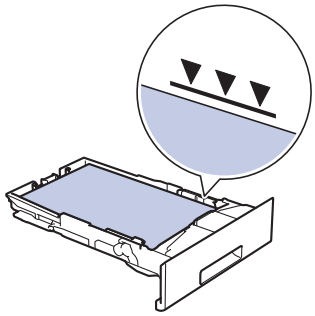

5. Coloque la bandeja de papel firmemente en el equipo.

Información relacionada

- Atascos de papel

El papel está atascado en la bandeja de salida del papel

Cuando el papel se encuentra atascado en la bandeja de salida del papel del equipo, siga estos pasos:

1. Use ambas manos para abrir el escáner.

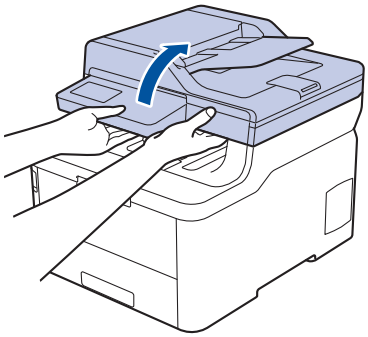

2. Quite el papel.

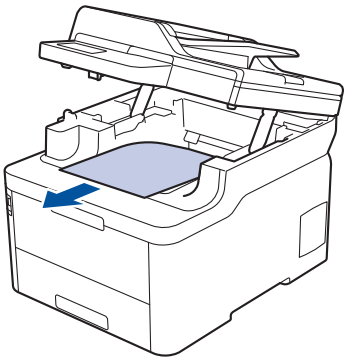

3. Presione el escáner con ambas manos para cerrarlo.

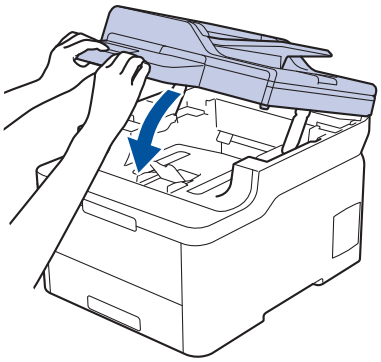

Información relacionada

- Atascos de papel

Papel atascado en la parte posterior del equipo

Si el panel de control del equipo o el Status Monitor indican que hay un atasco en la parte de atrás del equipo (trasera), realice los siguientes pasos:

1. Deje el equipo encendido, sin usarlo, durante 10 minutos para permitir que el ventilador interno enfríe las partes extremadamente calientes del interior del equipo.
2. Abra la cubierta trasera.

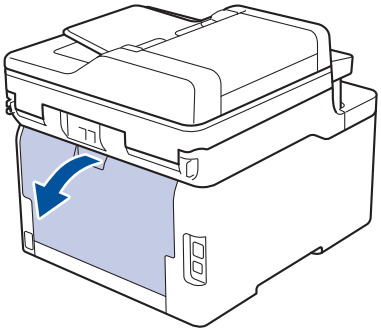

3. Tire de las pestañas verdes en los lados izquierdo y derecho hacia usted para liberar la cubierta del fusor.

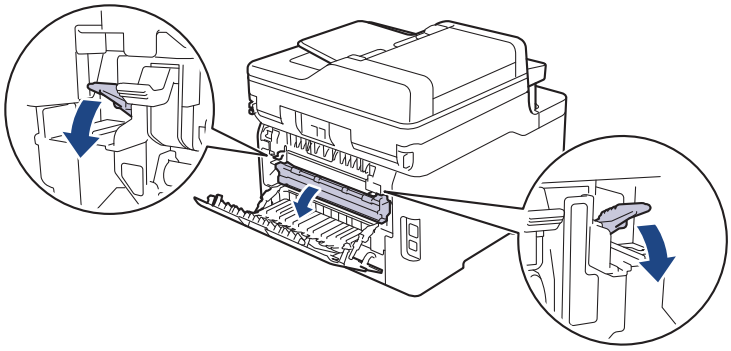

ADVERTENCIA

SUPERFICIE CALIENTE

Las piezas internas del equipo estarán extremadamente calientes. Espere que el equipo se enfríe antes de tocarlas.

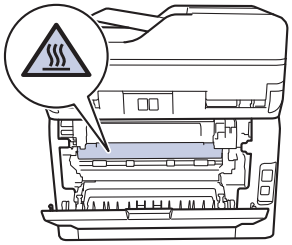

Si las palancas para sobres grises en la cubierta posterior están hacia abajo en la posición de sobres, levante estas palancas a la posición original antes de bajar las pestañas verdes.

4. Utilice ambas manos para tirar suavemente del papel atascado de la unidad de fusión.

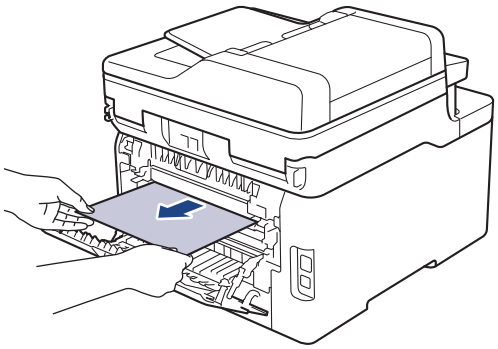

5. Cierre la cubierta de fusión.

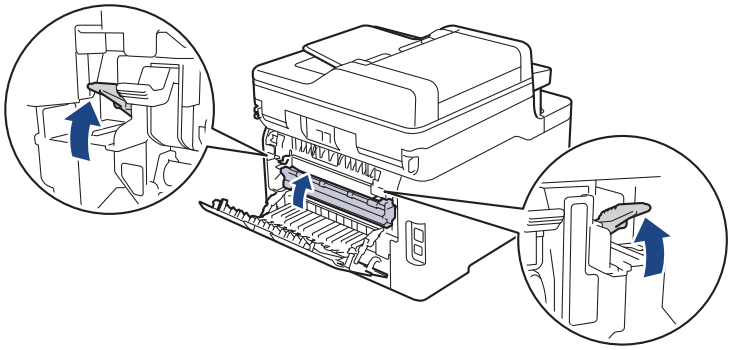

Si imprime en sobres, baje las palancas para sobres grises a la posición de sobres de nuevo antes de cerrar la cubierta posterior.

6. Cierre la cubierta trasera hasta que se bloquee en la posición cerrada.

Información relacionada

- Atascos de papel

El papel está atascado dentro del equipo

Si el panel de control del equipo o el Status Monitor indica que hay un atasco dentro del equipo, realice los siguientes pasos:

1. Deje el equipo encendido, sin usarlo, durante 10 minutos para permitir que el ventilador interno enfríe las partes extremadamente calientes del interior del equipo.
2. Abra la cubierta superior hasta que se bloquee en la posición abierta.

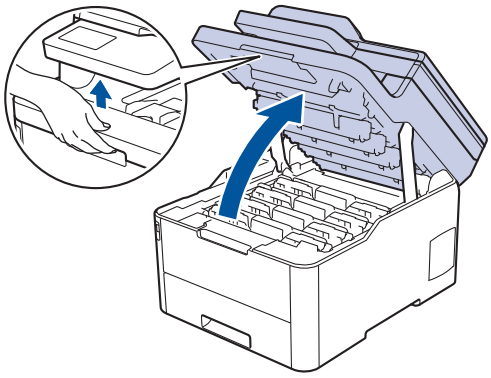

ADVERTENCIA

SUPERFICIE CALIENTE

Las piezas internas del equipo estarán extremadamente calientes. Espere que el equipo se enfríe antes de tocarlas.

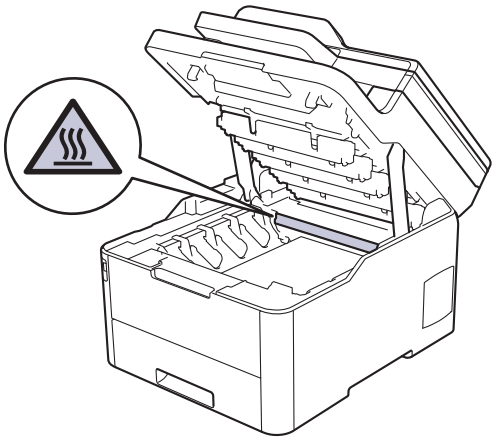

3. Retire todos los conjuntos de cartucho de tóner y unidad de tambor.

AVISO

Recomendamos colocar los conjuntos de cartucho de tóner y unidad de tambor en una superficie limpia y plana, con papel desechable debajo por si el tóner se derrama o se vuelca accidentalmente.

IMPORTANTE

Para evitar que el equipo resulte dañado por la electricidad estática, NO toque los electrodos indicados en la ilustración.

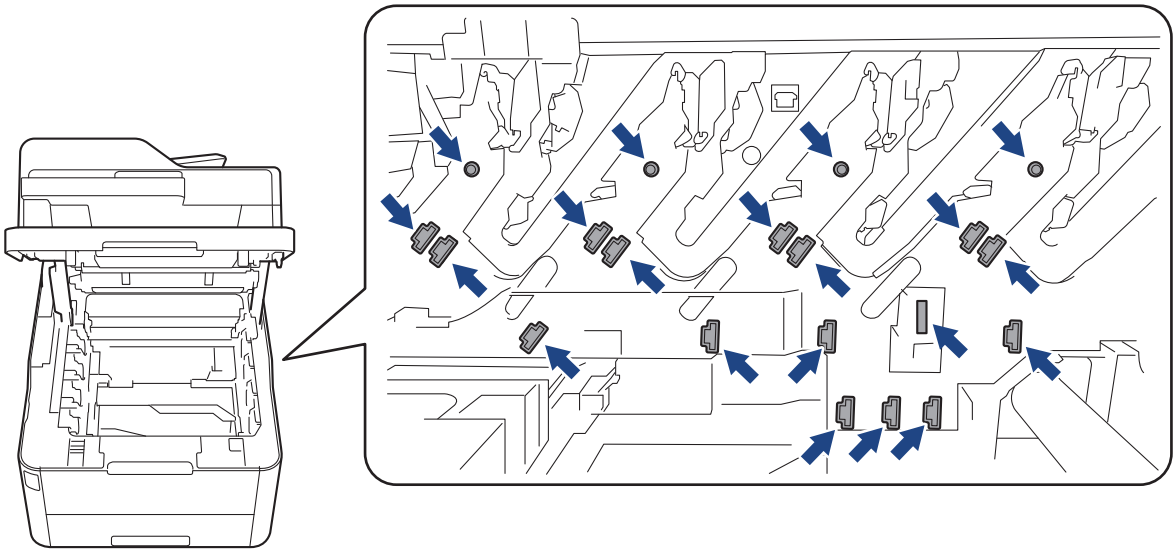

4. Extraiga el papel atascado lenta y cuidadosamente.

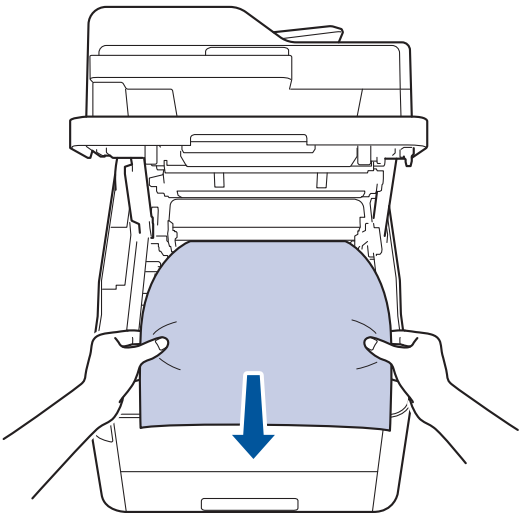

5. Vuelva a introducir cada conjunto de cartucho de tóner y unidad de tambor en el equipo. Asegúrese de que en los cuatro conjuntos de cartucho de tóner y unidad de tambor, el color del cartucho de tóner coincide con el color de la etiqueta del equipo.

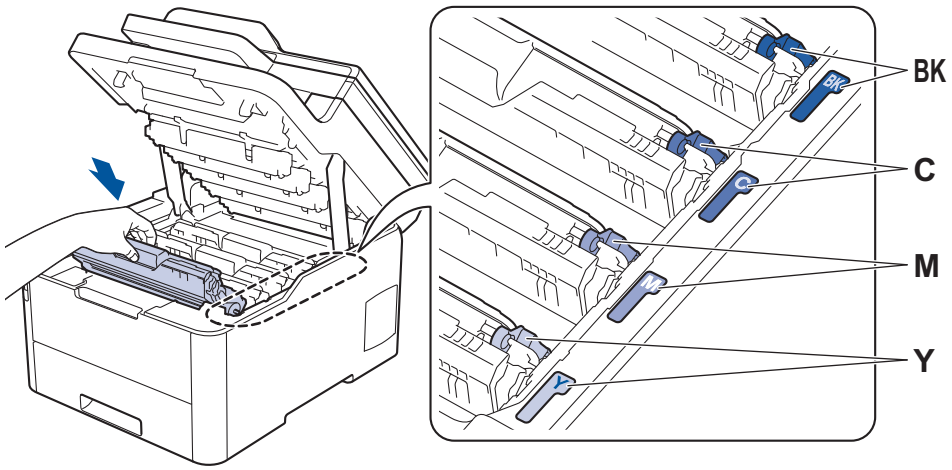

6. Cierre la cubierta superior del equipo.

Información relacionada

- Atascos de papel

El papel está atascado debajo de la bandeja de papel

Si el panel de control del equipo o el Status Monitor indican que hay un atasco en la bandeja de papel, realice los siguientes pasos:

1. Deje el equipo encendido, sin usarlo, durante 10 minutos para permitir que el ventilador interno enfríe las partes extremadamente calientes del interior del equipo.
2. Extraiga la bandeja de papel completamente fuera del equipo.

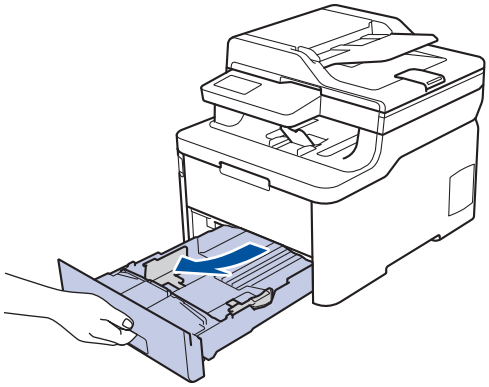

3. Asegúrese de que el papel atascado no permanezca dentro del equipo.

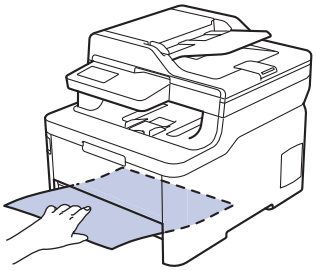

4. Si el papel no está atascado dentro del equipo, retire el papel de la bandeja de papel, voltéelo y verifique debajo de la bandeja de papel.

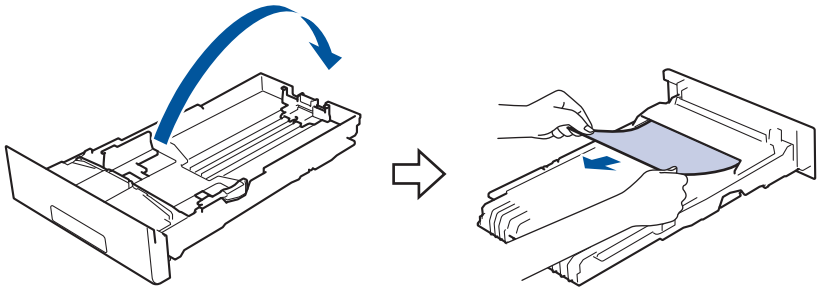

5. Si el papel no está atascado en la bandeja de papel, abra la cubierta trasera.

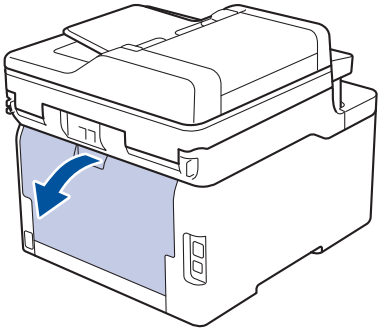

ADVERTENCIA

SUPERFICIE CALIENTE

Las piezas internas del equipo estarán extremadamente calientes. Espere que el equipo se enfríe antes de tocarlas.

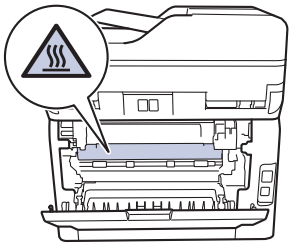

6. Utilice ambas manos para extraer suavemente el papel atascado de la parte trasera del equipo.

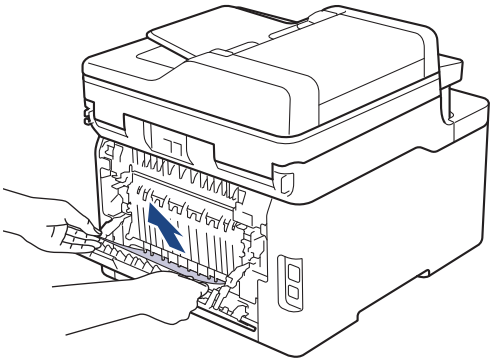

7. Cierre la cubierta trasera hasta que encaje en la posición cerrada.
8. Coloque la bandeja de papel firmemente en el equipo.

Información relacionada

- Atascos de papel

Problemas de impresión

Si después de leer esta tabla todavía necesita ayuda, vaya al Brother Solutions Center en support.brother.com.

Problemas	Sugerencias
No impreso	Compruebe que el equipo no esté en modo apagado. Si el equipo está en modo Ahorro de energía, pulse en el panel de control y, luego vuelva a enviar los datos de impresión.
	Compruebe que se ha instalado y seleccionado el controlador de impresora correcto.
	Compruebe si el Status Monitor o el panel de control del equipo indican algún error de estado.
	Compruebe que el equipo esté online: • Windows 7 y Windows Server 2008 R2 Haga clic en **(Iniciar)** >**Dispositivos e impresoras**. Haga clic con el botón derecho en **Brother XXX-XXXX** y haga clic en **Ver lo que se está imprimiendo**. Haga clic en **Impresora** en la barra de menú. Asegúrese de que **Usar impresora sin conexión** no esté seleccionado. • Windows Server 2008 Haga clic en **(Iniciar)** >**Panel de control** > **Hardware y sonido** > **Impresoras**. Haga clic con el botón derecho en **Brother XXX-XXXX**. Asegúrese de que **Utilizar impresora en línea** no figura en la lista. Si figura en la lista, haga clic en esta opción para configurar la impresora en línea. • Windows 8 y Windows Server 2012 Mueva el ratón a la esquina inferior derecha del escritorio. Cuando aparezca la barra de menú, haga clic en **Configuración** > **Panel de control**. En el grupo **Hardware y sonido**, haga clic en **Dispositivos e impresoras**. Haga clic con el botón derecho en **Brother XXX-XXXX**. Haga clic en **Ver lo que se está imprimiendo**. Si aparecen las opciones del controlador de impresora, seleccione el controlador de su impresora. Haga clic en **Impresora** en la barra de menús y asegúrese de que **Usar impresora sin conexión** no esté seleccionado. • Windows 10 y Windows Server 2016 Haga clic en > **Sistema de Windows** > **Panel de control**. En el grupo **Hardware y sonido**, haga clic en **Ver dispositivos e impresoras**. Haga clic con el botón derecho en **Brother XXX-XXXX**. Haga clic en **Ver lo que se está imprimiendo**. Si aparecen las opciones del controlador de impresora, seleccione el controlador de su impresora. Haga clic en **Impresora** en la barra de menús y asegúrese de que **Usar impresora sin conexión** no esté seleccionado. • Windows Server 2012 R2 Haga clic en **Panel de control** en la pantalla **Inicio**. En el grupo **Hardware**, haga clic en **Ver dispositivos e impresoras**. Haga clic con el botón derecho en **Brother XXX-XXXX**. Haga clic en **Ver lo que se está**

Problemas	Sugerencias
	imprimiendo. Si aparecen las opciones del controlador de impresión, seleccione el controlador de impresora. Haga clic en **Impresora** en la barra de menús y asegúrese de que **Usar impresora sin conexión** no está seleccionado.
	• Mac Haga clic en el menú **Preferencias del Sistema** y, a continuación, seleccione la opción **Impresoras y escáneres**. Cuando el equipo esté fuera de línea, elimínelo con el botón − y luego agréguelo con el botón +.
El equipo no imprime o detuvo la impresión.	Cancele el trabajo de impresión y bórrelo de la memoria del equipo. Es posible que la impresión esté incompleta. Envíe los datos de impresión de nuevo. ➤➤ *Información relacionada*:*Cancelar una tarea de impresión*
Los encabezados y pies de página aparecen cuando el documento aparece en la pantalla pero no se muestran en la parte superior cuando se imprimen.	Hay una zona no imprimible en la parte superior e inferior de la página. Ajuste los márgenes superiores e inferiores de su documento para permitir esto.
El equipo imprime inesperadamente o imprime desechos.	Cancele el trabajo de impresión y bórrelo de la memoria del equipo. Es posible que la impresión esté incompleta. Envíe los datos de impresión de nuevo. ➤➤ *Información relacionada*:*Cancelar una tarea de impresión*
	Compruebe los ajustes de su aplicación para asegurarse de que están configurados para funcionar con su equipo.
	Confirme que se ha seleccionado el controlador de impresora Brother en la ventana de impresión de la aplicación.
El equipo imprime el primer par de páginas correctamente y, después, en algunas páginas falta texto.	Compruebe los ajustes de su aplicación para asegurarse de que están configurados para funcionar con su equipo.
	El equipo no está recibiendo todos los datos enviados desde la computadora. Asegúrese de haber conectado el cable de interfaz correctamente.
El equipo no imprime en ambas caras del papel a pesar de que la configuración del controlador de impresora sea a 2 caras y que el equipo sea compatible con la impresión a 2 caras automática.	Compruebe la configuración de tamaño de papel en el controlador de impresora. Debe seleccionar papel Carta, Legal, Folio, Legal México o Legal India. El gramaje del papel admitido es de 16 a 43 lb (60 a 163 g/m²).
La velocidad de impresión es demasiado baja.	Pruebe a cambiar el ajuste del controlador de impresora. La resolución más alta necesita un mayor tiempo de procesamiento, envío e impresión de datos.
	Si ha activado el modo Silencio, desactive el modo Silencio en el controlador de la impresora o en la configuración del menú del equipo.
El equipo no tiene papel.	Si hay papel en la bandeja, asegúrese de que esté derecho. Si el papel está curvado, enderécelo. A veces resulta útil sacar el papel, darle la vuelta a la pila y volver a colocarla en la bandeja.
	Reduzca la cantidad de papel de la bandeja y, a continuación, pruebe de nuevo.
	(Para modelos con bandeja MP)Asegúrese de que **Bandeja MU** no está seleccionado para **Fuente del papel** en el controlador de impresora.

Problemas	Sugerencias
	(Para modelos con ranura de alimentación manual)Asegúrese de que **Manual** no está seleccionado para **Fuente del papel** en el controlador de impresora.
	Limpie los rodillos de recogida de papel.
El equipo no alimenta papel de la bandeja MP. (Para modelos con bandeja MP)	Agite bien el papel y colóquelo de nuevo en la bandeja MP con firmeza.
	Asegúrese de que **Bandeja MU** esté seleccionado como **Fuente del papel** en el controlador de impresora.
El equipo no permite la alimentación de papel desde la ranura de alimentación manual. (Para modelos con ranura de alimentación manual)	Use las dos manos para empujar con firmeza una hoja dentro de la ranura de alimentación manual hasta que el borde superior del papel haga presión contra los rodillos de alimentación del papel. Siga presionando el papel contra los rodillos hasta que el equipo tome el papel y lo lleve más adentro.
	Coloque una sola hoja de papel en la ranura de alimentación manual.
	Asegúrese de que **Manual** esté seleccionado como **Fuente del papel** en el controlador de impresora.
El equipo no permite la alimentación de sobres.	(Para modelos con ranura de alimentación manual)Cargue un sobre a la vez en la ranura de alimentación manual. Su aplicación debe estar establecida para imprimir el tamaño de sobre que esté utilizando. Esto suele hacerse en el menú de configuración de página o de configuración de documento de su aplicación. (Para modelos con bandeja MP)Cargue sobres en la bandeja MP. Su aplicación debe estar establecida para imprimir el tamaño de sobre que esté utilizando. Esto suele hacerse en el menú de configuración de página o de configuración de documento de su aplicación.

Información relacionada

- Solución de problemas

Información adicional:

- Supervisar el estado del equipo desde su computadora (Windows)
- Supervisar el estado del equipo desde su computadora (Mac)
- Cancelar una tarea de impresión
- Cargar e imprimir utilizando la bandeja de papel
- Limpiar los rodillos de recogida de papel
- Cargar e imprimir con la bandeja multipropósito (bandeja MP)

Mejorar la calidad de impresión

Si tiene problemas de calidad de impresión, en primer lugar imprima una página de prueba. Si la impresión se ve bien, es posible que el problema no sea el equipo. Revise las conexiones del cable de interfaz e intente imprimir un documento diferente. Si la impresión o la página de prueba impresa del equipo tiene problemas de calidad, revise los ejemplos de baja calidad de impresión y siga las recomendaciones de la tabla.

IMPORTANTE

El uso de consumibles que no sean genuinos puede influir en la calidad de impresión, en el rendimiento del hardware y en la fiabilidad del equipo.

1. Para obtener la mejor calidad de impresión, le sugerimos utilizar los soportes de impresión recomendados. Asegúrese de utilizar papel que cumpla con nuestras especificaciones. ➤➤ *Información relacionada*: *Soportes de impresión recomendados (Para EE. UU.)*
2. Compruebe que los conjuntos de cartucho de tóner y unidad de tambor estén instalados correctamente.

Ejemplos de baja calidad de impresión	Recomendación
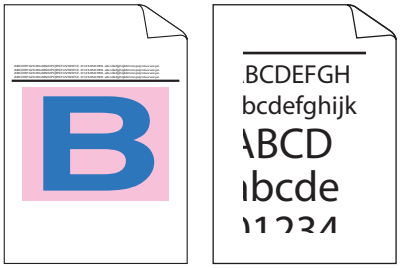 Las páginas impresas están comprimidas, aparecen líneas horizontales o los caracteres en los márgenes superiores, inferiores, izquierdos o derechos están cortados	Ajuste los márgenes de impresión la aplicación de su documento y vuelva a imprimir el trabajo.
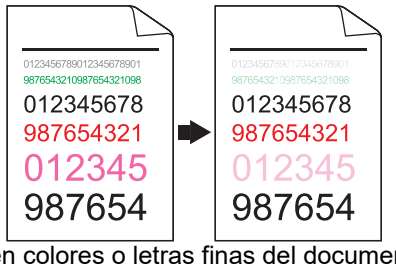 Las letras en colores o letras finas del documento original son apenas visibles o borrosas en la copia	• Seleccione `Texto` o `Recibo` en el ajuste de calidad de copia. • Ajuste la densidad de copia y el contraste.
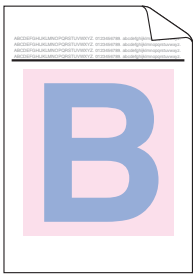 Los colores son apenas visibles o borrosas en toda la página	• Utilice la pantalla LCD del equipo para realizar la calibración.➤➤ *Información relacionada*: *Calibre la salida de color* • Ajuste la densidad de copia y el contraste si está realizando copias. • Asegúrese de que el modo Ahorro de tóner se encuentre desactivado en la pantalla LCD o en el controlador de impresora. ➤➤ *Información relacionada*: *Reducir el consumo del tóner* • Asegúrese de que el ajuste de tipo de medio en el controlador de la impresora coincida con el tipo de papel que está utilizando. • Sacuda los cuatro cartuchos de tóner ligeramente. • Limpie las ventanas de los cuatro cabezales LED con un paño seco, suave y sin pelusa.

Ejemplos de baja calidad de impresión	Recomendación
	➤➤ *Información relacionada*: *Limpie los cabezales LED*
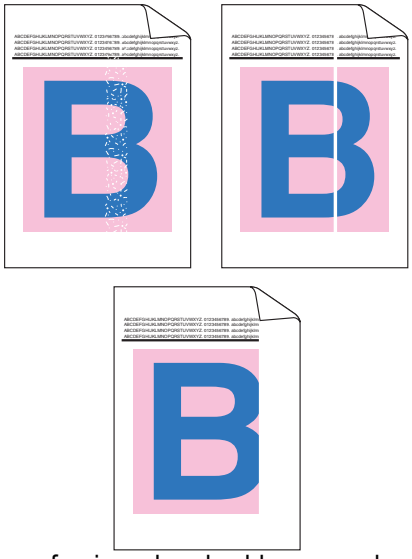 Aparecen franjas o bandas blancas en la página	• Limpie las ventanas de los cuatro cabezales LED con un paño seco, suave y sin pelusa. • Limpie la franja de cristal del escáner con un paño suave, seco y sin pelusa. • Asegúrese de que no haya partículas extrañas, como pedazos de papel rasgado, notas adhesivas o polvo, en el interior del equipo o alrededor de los conjuntos de cartucho de tóner y unidad de tambor.
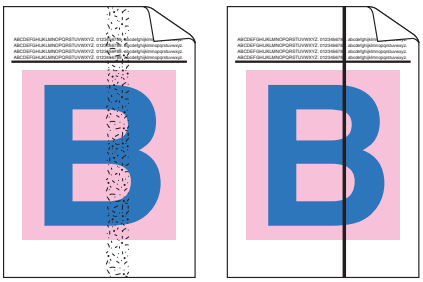 Aparecen franjas o bandas de color en la página	• Limpie la franja de cristal del escáner con un paño suave, seco y sin pelusa. • Limpie los cuatro hilos de corona (uno para cada color) en el interior de la unidad de tambor deslizando la pestaña verde. Asegúrese de que la pestaña verde del filamento de corona se encuentre en posición inicial (1). 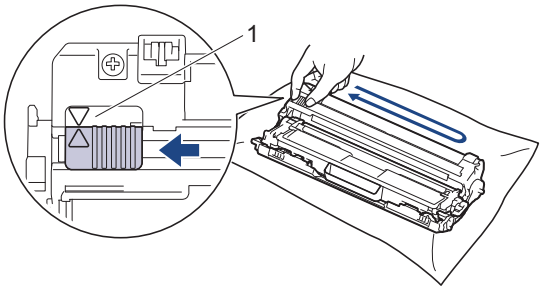 • Sustituya el cartucho de tóner que coincida con el color de las manchas o bandas. Para identificar el color del cartucho de tóner, visite el Brother Solutions Center en support.brother.com y vea la página **Preguntas frecuentes y Solución de problemas** para su modelo Brother. ➤➤ *Información relacionada*: *Reemplazo del cartucho de tóner* • Instale una nueva unidad de tambor. ➤➤ *Información relacionada*: *Reemplazo de la unidad de tambor*
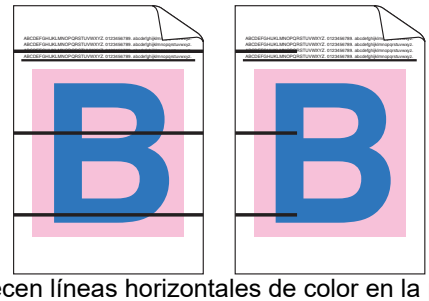 Aparecen líneas horizontales de color en la página	• Identifique el color que causa el problema y reemplace el cartucho de tóner que corresponda con el color de la línea. Para identificar el color del cartucho de tóner, visite el Brother Solutions Center en support.brother.com para ver la página **Preguntas frecuentes y Solución de problemas**. ➤➤ *Información relacionada*: *Reemplazo del cartucho de tóner*

Ejemplos de baja calidad de impresión	Recomendación
	• Instale una nueva unidad de tambor. ➤➤ *Información relacionada*: *Reemplazo de la unidad de tambor*
 Puntos blancos	• Asegúrese de que el ajuste de tipo de medio en el controlador de la impresora coincida con el tipo de papel que está utilizando. • Verifique el entorno del equipo. Ciertas condiciones, como niveles altos de humedad y temperatura, pueden causar este problema de calidad de impresión. • Si el problema no se resuelve luego de imprimir algunas páginas, es posible que el tambor tenga partículas extrañas, como pegamento de una etiqueta, pegadas en la superficie del tambor. Limpie la unidad de tambor. ➤➤ *Información relacionada*: *Limpieza de la unidad de tambor* • Instale una nueva unidad de tambor. ➤➤ *Información relacionada*: *Reemplazo de la unidad de tambor*
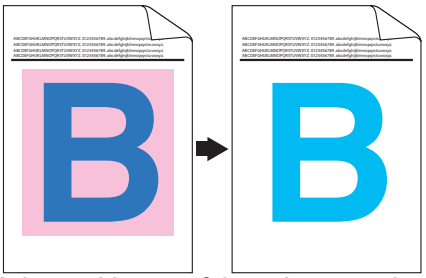 Página en blanco o faltan algunos colores	• Identifique el color que causa el problema e instale un nuevo cartucho de tóner. Para identificar el color del cartucho de tóner, visite el Brother Solutions Center en support.brother.com para ver la página **Preguntas frecuentes y Solución de problemas**. ➤➤ *Información relacionada*: *Reemplazo del cartucho de tóner* • Instale una nueva unidad de tambor. ➤➤ *Información relacionada*: *Reemplazo de la unidad de tambor*
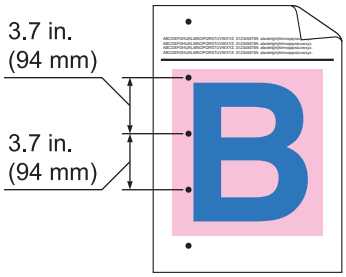 Puntos de color a 94 mm	• Si el problema no se resuelve luego de imprimir algunas páginas, es posible que el tambor tenga partículas extrañas, como pegamento de una etiqueta, pegadas en la superficie del tambor. Limpie la unidad de tambor. ➤➤ *Información relacionada*: *Limpieza de la unidad de tambor* • Instale una nueva unidad de tambor. ➤➤ *Información relacionada*: *Reemplazo de la unidad de tambor*
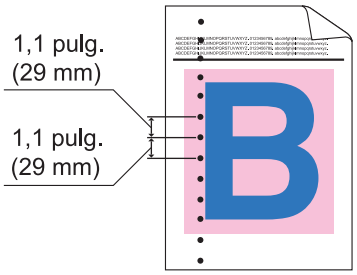 Puntos de color a 29 mm	• Identifique el color que causa el problema e instale un nuevo cartucho de tóner. Para identificar el color del cartucho de tóner, visite el Brother Solutions Center en support.brother.com para ver la página **Preguntas frecuentes y Solución de problemas**. ➤➤ *Información relacionada*: *Reemplazo del cartucho de tóner*

Ejemplos de baja calidad de impresión	Recomendación
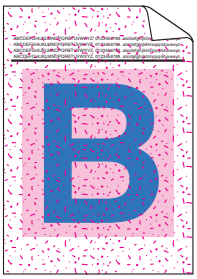 Derrame de tóner o manchas de tóner	• Verifique el entorno del equipo. Ciertas condiciones, como niveles altos de humedad y altas temperaturas, pueden causar este problema de calidad de impresión. • Identifique el color que causa el problema y coloque un nuevo cartucho de tóner. Para identificar el color del cartucho de tóner, visite el Brother Solutions Center en support.brother.com para ver la página **Preguntas frecuentes y Solución de problemas**. ➤➤ *Información relacionada*: *Reemplazo del cartucho de tóner* • Instale una nueva unidad de tambor. ➤➤ *Información relacionada*: *Reemplazo de la unidad de tambor*
El color de las impresiones no representa lo que esperaba	• Para mejorar la densidad del color, calibre los colores con la pantalla LCD. • Para ajustar la posición de impresión de los colores para lograr bordes más nítidos, realice el registro de color con la LCD. • Ajuste la densidad de copia y el contraste si está realizando copias. • Asegúrese de que el modo Ahorro de tóner se encuentre desactivado en la pantalla LCD o en el controlador de impresora. • Si la calidad de impresión de la zona negra no cumple con sus expectativas, seleccione la **Mejorar impresión de negro** casilla de verificación en el controlador de impresora. • Desactive la **Mejorar color gris** casilla de verificación en el controlador de impresora. • Identifique el color que causa el problema y coloque un nuevo cartucho de tóner. Para identificar el color del cartucho de tóner, visite el Brother Solutions Center en support.brother.com para ver la página **Preguntas frecuentes y Solución de problemas**. ➤➤ *Información relacionada*: *Reemplazo del cartucho de tóner* • Instale una nueva unidad de tambor. ➤➤ *Información relacionada*: *Reemplazo de la unidad de tambor*
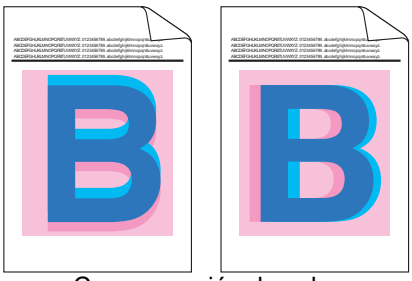 Compensación de color	• Asegúrese de que el equipo se encuentre en una superficie nivelada y sólida. • Realice el registro de color con la pantalla LCD. • Instale una nueva unidad de tambor. ➤➤ *Información relacionada*: *Reemplazo de la unidad de tambor* • Instale una nueva unidad de correa. ➤➤ *Información relacionada*: *Sustituya la unidad de correa*

Ejemplos de baja calidad de impresión	Recomendación
 Densidad de color desigual en la página	• Realice la calibración con la pantalla LCD. • Ajuste la densidad de copia y el contraste si está realizando copias. • Desactive la **Mejorar color gris** casilla de verificación en el controlador de impresora. • Identifique el color que causa el problema y coloque un nuevo cartucho de tóner. Para identificar el color del cartucho de tóner, visite el Brother Solutions Center en support.brother.com para ver la página **Preguntas frecuentes y Solución de problemas**. ➤➤ *Información relacionada*: *Reemplazo del cartucho de tóner* • Instale una nueva unidad de tambor. ➤➤ *Información relacionada*: *Reemplazo de la unidad de tambor*
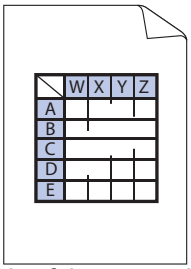 Líneas delgadas faltantes en las imágenes	• Asegúrese de que el modo Ahorro de tóner se encuentre desactivado en la pantalla LCD o en el controlador de impresora. • Cambie la resolución de impresión. • Si utiliza un controlador de impresora de Windows, seleccione **Mejorar impresión de patrones** en Ajuste de impresora de la pestaña **Básica**.
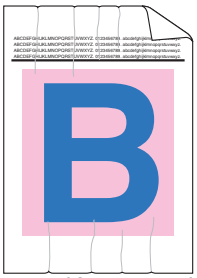 Impresión arrugada	• Revise el tipo y la calidad de papel. • Asegúrese de que la cubierta trasera esté bien cerrada. • Asegúrese de que las dos palancas grises dentro de la cubierta trasera estén hacia arriba. • Asegúrese de que el ajuste de tipo de medio en el controlador de la impresora coincida con el tipo de papel que está utilizando.
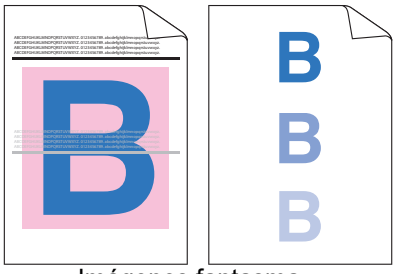 Imágenes fantasma	• Revise el entorno del equipo. Ciertas condiciones, como niveles bajos de humedad y bajas temperaturas, pueden causar este problema de calidad de impresión. • Asegúrese de que el ajuste de tipo de medio en el controlador de la impresora coincida con el tipo de papel que está utilizando. • Asegúrese de que las dos palancas grises dentro de la cubierta trasera estén hacia arriba. • Instale una nueva unidad de tambor. ➤➤ *Información relacionada*: *Reemplazo de la unidad de tambor*
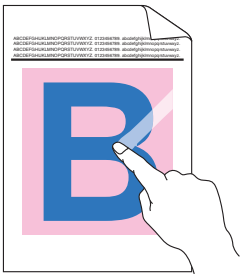 El tóner se corre fácilmente	• Asegúrese de que las dos palancas grises dentro de la cubierta trasera estén hacia arriba. • Asegúrese de que el ajuste de tipo de medio en el controlador de la impresora coincida con el tipo de papel que está utilizando. • Seleccione el modo **Mejora la fijación del tóner** en el controlador de impresora. Si esta selección no supone una mejora sustancial, cambie el ajuste del controlador de impresora en **Soporte de impresión** a una opción de mayor grosor.

Ejemplos de baja calidad de impresión	Recomendación
	Si está imprimiendo un sobre, seleccione **Sobre grueso** en el ajuste de tipo de medio.
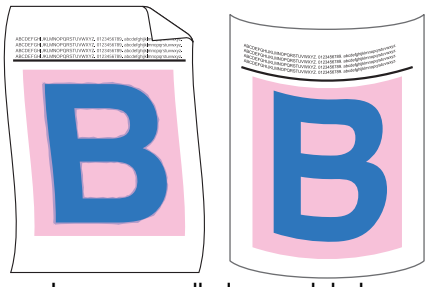 Imagen enrollada u ondulada	• Seleccione el modo **Reduce la curvatura del papel** en el controlador de impresora. Si el problema no se resuelve, seleccione **Papel normal** en el ajuste de tipo de medio. • Si está imprimiendo un sobre, seleccione **Sobre fino** en el ajuste de tipo de medio del controlador de impresora. • Si no utiliza el equipo con frecuencia, el papel puede haber estado en la bandeja de papel por mucho tiempo. Gire la pila de papel en la bandeja de papel. También, separe la pila de papel y gírela a 180° en la bandeja de papel. • Guarde el papel en un lugar que no esté expuesto a altas temperaturas ni niveles altos de humedad. • Abra la cubierta trasera (bandeja de salida boca arriba) para que el papel impreso salga por la bandeja de salida boca arriba.
  Pliegues del sobre	• Asegúrese de que las palancas para sobres que se encuentran en la cubierta trasera estén hacia abajo, en la posición de sobres, cuando imprima este tipo de artículos. **NOTA** Cuando haya terminado de imprimir, abra la cubierta posterior y restaure las dos palancas grises a su posición original (1) levantándolas hasta que se traben. 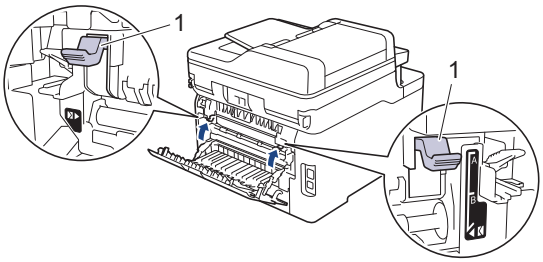 • (Para modelos con bandeja MP) Si se producen pliegues con las palancas de sobre en la posición de sobre, imprima con la cubierta posterior abierta y coloque un sobre por vez en la bandeja MP.

Información relacionada

- Solución de problemas

Información adicional:

- Impresión de prueba
- Limpieza de la unidad de tambor
- Soportes de impresión recomendados (Para EE. UU.)
- Calibre la salida de color
- Reducir el consumo del tóner
- Reemplazo del cartucho de tóner
- Reemplazo de la unidad de tambor

- Sustituya la unidad de correa
- Limpie los cabezales LED

Problemas de teléfono o de fax

Modelos relacionados: MFC-L3710CW/MFC-L3750CDW/MFC-L3770CDW

Línea telefónica o conexiones

Problemas	Sugerencias
Marcación no funciona. (Sin tono de marcación)	Compruebe todas las conexiones del cable de la línea telefónica. Asegúrese de que el cable de la línea telefónica esté enchufado a la toma telefónica de la pared y a la toma LINE del equipo. Asegúrese de que el equipo emita un tono de marcación pulsando el botón Hook (teléfono) en el modo Fax. Si se suscribe a servicios DSL, VoIP o magicJack, llame a su proveedor de servicios para que le proporcione las instrucciones de conexión.
	(Solo disponible para algunos países). Cambie el ajuste de tono/ritmo.
	Envíe un fax manual pulsando el botón Hook (teléfono) y marcando el número. Espere oír tonos de recepción de fax antes de pulsar el botón Inicio.
	Si no hay tono de marcación, conecte un teléfono que funcione y un cable de línea telefónica a la toma. A continuación, levante el auricular del teléfono externo y escuche un tono de marcación. Si aún no hay tono de marcación, pida a la compañía telefónica que compruebe la línea y/o la toma de la pared.
El equipo no responde cuando se llama.	Asegúrese de que el equipo está en el modo de recepción correcto. Compruebe si existe tono de marcación. Si es posible, haga una llamada al equipo para oír cómo contesta. Si sigue sin haber respuesta, compruebe que el cable de la línea telefónica esté enchufado a la toma telefónica de la pared y a la toma LINE de equipo. Asegúrese de que el equipo emita un tono de marcación pulsando el botón Hook (teléfono) en el modo Fax. Si no suena ningún timbre al llamar al equipo, solicite a su compañía telefónica que le revisen la línea.

Gestión de las llamadas entrantes

Problemas	Sugerencias
Envío de una llamada de fax al equipo.	Si contesta desde una extensión telefónica, pulse el código de recepción de fax (la configuración de fábrica es *51). Si contesta desde un teléfono externo (conectado a la toma EXT.), pulse el botón Inicio para recibir el fax. Cuando su equipo conteste, cuelgue.
Funciones personalizadas en una línea única.	Si tiene llamada en espera, correo de voz, un contestador, un sistema de alarma o cualquier otra función personalizada en la misma línea telefónica a la que está conectado el equipo, pueden producirse problemas al enviar o recibir faxes. **Por ejemplo:** si se suscribe a llamada en espera o algún otro servicio personalizado y su señal supera la línea mientras su equipo está enviando o recibiendo un fax, la señal puede interrumpir o perturbar temporalmente los faxes. La función ECM (modo de corrección de error) de Brother debe ayudar a superar este problema. Esta condición está relacionada con la industria del sistema telefónico y es común a todos los dispositivos que envían y reciben información en una línea única, compartida con funciones personalizadas. Si evitar una ligera interrupción es crucial para su negocio, recomendamos utilizar una línea telefónica independiente sin funciones personalizadas.

Recepción de faxes

Problemas	Sugerencias
No se puede recibir un fax.	Compruebe todas las conexiones del cable de la línea telefónica. Asegúrese de que el cable de la línea telefónica esté enchufado a la toma telefónica de la pared y a la toma LINE del equipo. Si se suscribe a servicios DSL, VoIP o magicJack, llame a su proveedor de servicios para que le proporcione las instrucciones de conexión. Si usa un sistema VoIP, pruebe a cambiar la configuración VoIP a *Básica (para VoIP)*. Esto reduce la velocidad del módem y desactiva la función ECM (modo de corrección de errores).

Problemas	Sugerencias
No se puede recibir un fax.	Asegúrese de que el equipo emita un tono de marcación pulsando el botón Hook (teléfono) en el modo Fax. Si escucha ruido estático o interferencias en la línea de fax, comuníquese con su proveedor local de telefonía.
	Asegúrese de que el equipo esté en el modo de recepción correcto. Esto depende de los dispositivos externos y los servicios de suscripción telefónicos que tenga en la misma línea que el equipo Brother. • Si tiene una línea de fax dedicada y desea que su equipo Brother responda automáticamente todos los faxes entrantes, debe seleccionar el modo único de fax. • Si el equipo Brother comparte la línea con un contestador automático externo, debe seleccionar el modo Contestador ext. En el modo Contestador ext., el equipo Brother recibirá automáticamente los faxes entrantes y los interlocutores de llamadas de voz podrán dejar un mensaje en el contestador automático. • Si el equipo Brother comparte la línea con un servicio de suscripción de correo de voz ➤➤ *Información relacionada*: *Correo de voz* • Si el equipo Brother comparte una línea con el servicio de suscripción de timbre distintivo ➤➤ *Información relacionada*: *Timbre distintivo* • Si el equipo Brother comparte la línea con otros teléfonos y desea que conteste automáticamente todos los faxes entrantes, debe seleccionar el modo Fax/Tel. En el modo Fax/Tel, el equipo Brother recibirá faxes automáticamente y emitirá un semitimbre/doble timbre para indicarle que tiene llamadas de voz. • Si no desea que el equipo Brother conteste automáticamente todos los faxes entrantes, debe seleccionar el modo Manual. En el modo Manual, debe contestar todas las llamadas entrantes y activar el equipo para recibir faxes.
	Es posible que otro dispositivo o servicio en su entorno esté contestando las llamadas antes que el equipo Brother. Para comprobarlo, disminuya el número de timbres: • Si el modo de recepción está configurado en Solo fax o Fax/Tel, disminuya el número de timbres a un timbre. ➤➤ *Información relacionada*: *Establecer el número de timbres antes de que el equipo responda (retraso de timbre)* • Si el modo de recepción está configurado en Contestador ext., disminuya el número de timbres programado en el contestador automático a dos. • Si el modo de recepción está definido en Manual, NO configure el ajuste del retraso del timbre.
	Pida a alguien que le envíe un fax de prueba: • Si recibió el fax de prueba correctamente, su equipo funciona perfectamente. Acuérdese de restablecer el retraso de timbre o contestador a su configuración original. Si se repiten los problemas de recepción tras restablecer el retraso del timbre, significa que una persona, un dispositivo o un servicio de suscripción responderá la llamada de fax antes de que el equipo tenga la oportunidad de responder. • Si no fuera capaz de recibir el fax, significa que otro dispositivo o servicio de suscripción puede estar interfiriendo con la recepción de fax o puede haber un problema con su línea de fax.

Problemas	Sugerencias
No se puede recibir un fax.	Si está utilizando un contestador telefónico (modo TAD externo) en la misma línea que el equipo Brother, asegúrese de que su contestador está correctamente configurado. 1. Enchufe el cable de la línea telefónica directamente desde la toma de teléfono de la pared hasta la conexión LINE del equipo Brother. 2. Retire la cubierta protectora de la toma EXT del equipo Brother y, a continuación, enchufe el cable de la línea telefónica desde el contestador automático hasta la toma EXT. 3. Configure el contestador automático para que conteste tras 4 timbres. Si tiene problemas para recibir faxes o mensajes de voz, configure el contestador para que responda tras 2 o 3 timbres. 4. Grabe el mensaje saliente en el contestador automático. • Grabe cinco segundos de silencio al comienzo de su mensaje saliente. • Limite su discurso a 20 segundos. • Finalice su mensaje saliente con su código de recepción de fax para quienes envíen faxes manuales. Por ejemplo: “Tras el pitido, deje un mensaje o pulse *51 y comience a enviar un fax.” 5. Configure el contestador para que responda las llamadas. 6. Configure el modo de recepción del equipo Brother TAD externo. ➤➤ *Información relacionada*: *Seleccione el modo de recepción correcto*
	Asegúrese de que la función de recepción sencilla del equipo Brother esté activada. La recepción sencilla es una función que permite recibir un fax incluso si respondió la llamada en un teléfono externo o una extensión.
	Si se encuentra frecuentemente con errores de transmisión debido a posibles interferencias en la línea telefónica, o bien si está utilizando un sistema VoIP, pruebe a cambiar la configuración de compatibilidad a *Básica (para VoIP)*.
	Comuníquese con el administrador para comprobar sus ajustes de Secure Function Lock.

Envío de faxes

Problemas	Sugerencias
No se puede enviar un fax.	Compruebe todas las conexiones del cable de la línea telefónica. Asegúrese de que el cable de la línea telefónica esté enchufado a la toma telefónica de la pared y a la toma LINE del equipo. Asegúrese de que el equipo emita un tono de marcación pulsando el botón Hook (teléfono) en el modo Fax. Si se suscribe a servicios DSL, VoIP o magicJack, llame a su proveedor de servicios para que le proporcione las instrucciones de conexión.
	Asegúrese de que pulsó Fax y el equipo está en modo de fax.
	Imprima el informe de verificación de transmisión y compruebe si hay un error.
	Comuníquese con el administrador para comprobar sus ajustes de Secure Function Lock.
	Pida a la otra parte que compruebe si el equipo de recepción tiene papel.
Baja calidad de envío.	Pruebe a cambiar la resolución a fina o súper fina. Haga una copia para comprobar el funcionamiento del escáner del equipo. Si la calidad de la copia no es buena, limpie el escáner.
El informe de verificación de transmisión dice RESULTADO:NG.	Posiblemente exista un ruido temporal o interferencias en la línea telefónica. Pruebe a enviar nuevamente el fax. Si está enviando un mensaje de PC-Fax y el informe Verificación de la transmisión le indica RESULT:NG, es posible que no haya suficiente memoria en el equipo. Para liberar memoria adicional, puede desactivar el almacenamiento de faxes, imprimir los mensajes de fax de la memoria o cancelar un fax diferido. Si el problema persiste, solicite a su compañía telefónica que le revisen la línea.
	Si se encuentra frecuentemente con errores de transmisión debido a posibles interferencias en la línea telefónica, o bien si está utilizando un sistema VoIP, pruebe a cambiar la configuración de compatibilidad a básica (para VoIP).

Problemas	Sugerencias
Los faxes enviados están vacíos.	Asegúrese de que está cargando el documento correctamente. Al utilizar la unidad ADF, el documento debe colocarse cara arriba. Al utilizar el cristal de escaneado, el documento debe colocarse cara abajo.
Líneas negras verticales al enviar.	Normalmente se producen líneas negras verticales en faxes que envía debido a suciedad o líquido corrector en la franja de cristal. Limpie la franja de cristal.

Impresión de faxes recibidos

Problemas	Sugerencias
• Impresión condensada • Manchas horizontales • Las frases superiores e inferiores aparecen cortadas • Líneas en blanco 	Esto suele producirse debido a una conexión telefónica precaria. Haga una copia; si su copia parece buena, probablemente tuvo una mala conexión, con ruido estático o interferencia en la línea telefónica. Pida a la otra parte que envíe el fax de nuevo.
Líneas negras verticales al recibir	Es posible que los hilos de corona utilizados para imprimir estén sucios.Limpie los hilos de corona situados en la unidad de tambor.
	El escáner del emisor puede estar sucio. Solicite al emisor que haga una copia para comprobar si el problema se encuentra en el equipo emisor. Intente recibir mensajes desde otro equipo de fax.
Los faxes recibidos aparecen como páginas divididas o en blanco.	Los márgenes izquierdo y derecho se cortan o se imprime una sola página en dos páginas.
	Active Reducción automática.

Información relacionada

- Solución de problemas
  - Establecer detección de tono de marcación
  - Establecer la compatibilidad de línea telefónica para la interferencia y los sistemas VoIP

Información adicional:

- Correo de voz
- Timbre distintivo
- Establecer el número de timbres antes de que el equipo responda (retraso de timbre)
- Seleccione el modo de recepción correcto

Establecer detección de tono de marcación

Modelos relacionados: MFC-L3710CW/MFC-L3750CDW/MFC-L3770CDW

El ajuste del tono de marcación a [Detección] acortará la pausa de detección del tono de marcación.

1. Pulse [Ajustes] > [Todos los ajust (Todos ajustes)] > [Conf. inicial] > [Tono marcado].
2. Pulse [Detección] o [No detectado]
3. Pulse .

Información relacionada

- Problemas de teléfono o de fax

Establecer la compatibilidad de línea telefónica para la interferencia y los sistemas VoIP

Modelos relacionados: MFC-L3710CW/MFC-L3750CDW/MFC-L3770CDW

Los problemas al enviar o recibir faxes debidos a posibles interferencias en la línea telefónica se pueden resolver si se disminuye la velocidad del módem para minimizar errores en la transmisión de los faxes. Si utiliza un servicio de voz sobre IP (VoIP), Brother recomienda cambiar la compatibilidad a Básica (para VoIP).

- VoIP es un tipo de sistema telefónico que utiliza una conexión a Internet, en lugar de una línea telefónica tradicional.
- Las compañías telefónicas agrupan con frecuencia VoIP junto con servicios de Internet y cable.

1. Pulse [Ajustes] > [Todos los ajust (Todos ajustes)] > [Conf. inicial] > [Compatibilidad].
2. Pulse la opción deseada.
   - Seleccione [Alto] para poner el módem a una velocidad de 33600 bps.
   - Seleccione [Normal] para poner el módem a una velocidad de 14400 bps.
   - Seleccione [Básica (VoIP) (Básic(paraVoIP))] para reducir la velocidad del módem en 9600 bps y apague el Modo de Corrección de Errores (ECM). A menos que la interferencia en su línea telefónica sea un problema habitual, es preferible utilizar esta opción solo cuando sea necesario.
3. Pulse .

Información relacionada

- Problemas de teléfono o de fax

Problemas de red

- Mensajes de error
- Utilizar la Herramienta de reparación de conexión de red (Windows)
- ¿Dónde puedo encontrar la configuración de red del equipo Brother?
- No puedo completar la configuración de la red inalámbrica
- El equipo Brother no puede imprimir, escanear o recibir PC-FAX a través de la red
- Deseo comprobar que mis dispositivos de red funcionan correctamente

Mensajes de error

El equipo Brother mostrará un mensaje de error si se produce un error. Se exponen los mensajes de error más comunes en la tabla.

>> HL-L3290CDW/DCP-L3551CDW
>> MFC-L3710CW/MFC-L3750CDW/MFC-L3770CDW

HL-L3290CDW/DCP-L3551CDW

Mensajes de error	Causa	Acción
Imposs. Conectar (No se puede cnct) Se alcanzó el límite de dispositivos conectados. (Se ha alcanzado el límite máximo de dispositivos conectados.)	La cantidad máxima de dispositivos móviles ya están conectados a la red Wi-Fi Direct en la que el equipo Brother es el propietario del grupo (P/G).	Después de interrumpir la conexión actual entre el equipo Brother y el otro dispositivo móvil, intente establecer de nuevo la configuración de Wi-Fi Direct. Puede confirmar el estado de la conexión imprimiendo el informe de configuración de la red.
Error de autenticación. Consulte a su administrador. (Error de autenticación, consulte a su administrador.)	Su ajuste de autenticación para la función Almacenar registro de impresión en la red no es correcto.	• Asegúrese de que el **Nombre de usuario** y la **Contraseña** en **Configuración de autenticación** sean correctos. Si el nombre de usuario forma parte de un dominio, introduzca el nombre de usuario de una de las siguientes formas: usuario@dominio o dominio\usuario. • Asegúrese de que la hora en el servidor de archivos de registro coincida con la hora del servidor SNTP o con la configuración de **Fecha y hora**. • Asegúrese de que la configuración del servidor de tiempo SNTP se haya establecido correctamente para que la hora coincida con la hora utilizada para la autenticación de Kerberos o NTLMv2. Si no hay ningún servidor SNTP, asegúrese de que la configuración **Fecha y hora** y **Zona horaria** estén correctamente definidas con Administración basada en Web o con el panel de control, de manera que la hora del equipo coincida con la hora utilizada por el servidor que proporciona la autenticación.
Error de conex. (Error conexión)	Otros dispositivos están intentando conectarse a la red directa de Wi-Fi al mismo tiempo.	Asegúrese de que no haya otros dispositivos que estén intentando conectarse a la red Wi-Fi Direct y, a continuación, establezca de nuevo la configuración de Wi-Fi Direct.
Error de conexión (Fallo conexión)	El equipo Brother y su dispositivo móvil no se pueden comunicar durante la configuración de la red directa de Wi-Fi.	• Acerque el dispositivo móvil al equipo Brother. • Traslade el equipo Brother y el dispositivo móvil a un lugar sin obstáculos. • Si está utilizando el método PIN de WPS, asegúrese de que ha introducido el PIN correcto.
Error de acceso a archivo. Consulte a su administrador. (Error de acceso a archivo, consulte a su administrador.)	El equipo Brother no puede tener acceso a la carpeta de destino para el almacenamiento del registro de impresión a la función Red.	• Asegúrese de que el nombre del directorio almacenado sea correcto. • Asegúrese de que el directorio almacenado esté habilitado para escritura. • Asegúrese de que el archivo no esté bloqueado.

Mensajes de error	Causa	Acción
Error de acceso a registro (Error acceso registro)	En la Administración basada en Web, ha seleccionado la opción **Cancel impresión** en el **Error de detección de ajuste** de **Guardar registro de impr. en red**.	Espere unos 60 segundos hasta que el mensaje desaparezca de la pantalla LCD.
No hay dispositv	Cuando se configura la red directa de Wi-Fi, el equipo Brother no puede hallar su dispositivo móvil.	• Asegúrese de que el equipo y el dispositivo móvil estén en el modo Wi-Fi Direct. • Acerque el dispositivo móvil al equipo Brother. • Traslade el equipo Brother y el dispositivo móvil a un lugar sin obstáculos. • Si está configurando manualmente la red Wi-Fi Direct, asegúrese de que ha introducido la contraseña correcta. • Si el dispositivo móvil dispone de una página para configurar cómo obtener una dirección IP, asegúrese de que la dirección IP del dispositivo móvil se haya configurado a través de DHCP.
Fin del tiempo de espera del serv. Consulte a su administrador. (Agotado el tiempo de espera del servidor. Consulte a su administrador.)	El equipo Brother no puede conectarse al servidor para la función Almacenar registro de impresión en la red.	• Asegúrese de que la dirección del servidor sea correcta. • Asegúrese de que el servidor esté conectado a la red. • Asegúrese de que el equipo esté conectado a la red.
Fecha y hora incorrectas, póngase en contacto con su administrador. (Fecha y hora erróneas, contacte con el administrador.)	El equipo Brother no obtiene la hora del servidor de tiempo SNTP o no ha configurado la fecha y la hora para el equipo.	• Asegúrese de que los ajustes para acceder al servidor de tiempo SNTP estén configurados correctamente en Administración basada en Web. • Confirme que la configuración de **Fecha y hora** del equipo es correcta en Administración basada en Web.

MFC-L3710CW/MFC-L3750CDW/MFC-L3770CDW

Mensajes de error	Causa	Acción
Cantidad máxima de dispositivos conectados con Wi-Fi Direct.	La cantidad máxima de dispositivos móviles ya están conectados a la red Wi-Fi Direct en la que el equipo Brother es el propietario del grupo (P/G).	Después de interrumpir la conexión actual entre el equipo Brother y el otro dispositivo móvil, intente establecer de nuevo la configuración de Wi-Fi Direct. Puede confirmar el estado de la conexión imprimiendo el informe de configuración de la red.
Error de autenticación. Consulte a su administrador.	Su ajuste de autenticación para la función Almacenar registro de impresión en la red no es correcto.	• Asegúrese de que el **Nombre de usuario** y la **Contraseña** en **Configuración de autenticación** sean correctos. Si el nombre de usuario forma parte de un dominio, introduzca el nombre de usuario de una de las siguientes formas: usuario@dominio o dominio\usuario. • Asegúrese de que la hora en el servidor de archivos de registro coincida con la hora del servidor SNTP o con la configuración de **Fecha y hora**. • Asegúrese de que la configuración del servidor de tiempo SNTP se haya establecido correctamente para que la hora coincida con la hora utilizada para la autenticación de Kerberos o NTLMv2. Si no hay ningún servidor SNTP, asegúrese de que la configuración **Fecha y hora** y **Zona horaria** estén correctamente definidas con Administración basada

Mensajes de error	Causa	Acción
		en Web o con el panel de control, de manera que la hora del equipo coincida con la hora utilizada por el servidor que proporciona la autenticación.
Error de conex. (Error conexión)	Otros dispositivos están intentando conectarse a la red directa de Wi-Fi al mismo tiempo.	• Asegúrese de que no haya otros dispositivos que estén intentando conectarse a la red Wi-Fi Direct y, a continuación, establezca de nuevo la configuración de Wi-Fi Direct.
Error de conexión (Fallo conexión)	El equipo Brother y su dispositivo móvil no se pueden comunicar durante la configuración de la red directa de Wi-Fi.	• Acerque el dispositivo móvil al equipo Brother. • Traslade el equipo Brother y el dispositivo móvil a un lugar sin obstáculos. • Si está utilizando el método PIN de WPS, asegúrese de que ha introducido el PIN correcto.
Error de acceso a archivo. Consulte a su administrador.	El equipo Brother no puede tener acceso a la carpeta de destino para el almacenamiento del registro de impresión a la función Red.	• Asegúrese de que el nombre del directorio almacenado sea correcto. • Asegúrese de que el directorio almacenado esté habilitado para escritura. • Asegúrese de que el archivo no esté bloqueado.
	En la Administración basada en Web, ha seleccionado la opción **Cancel impresión** en el **Error de detección de ajuste** de **Guardar registro de impr. en red**.	Espere unos 60 segundos hasta que el mensaje desaparezca de la pantalla LCD.
No hay dispositv	Cuando se configura la red directa de Wi-Fi, el equipo Brother no puede hallar su dispositivo móvil.	• Asegúrese de que el equipo y el dispositivo móvil estén en el modo Wi-Fi Direct. • Acerque el dispositivo móvil al equipo Brother. • Traslade el equipo Brother y el dispositivo móvil a un lugar sin obstáculos. • Si está configurando manualmente la red Wi-Fi Direct, asegúrese de que ha introducido la contraseña correcta. • Si el dispositivo móvil dispone de una página para configurar cómo obtener una dirección IP, asegúrese de que la dirección IP del dispositivo móvil se haya configurado a través de DHCP.
Fin del tiempo de espera del serv. Consulte a su administrador. (Agotado el tiempo de espera del servidor. Consulte a su administrador.)	El equipo Brother no puede conectarse al servidor para la función Almacenar registro de impresión en la red.	• Asegúrese de que la dirección del servidor sea correcta. • Asegúrese de que el servidor esté conectado a la red. • Asegúrese de que el equipo esté conectado a la red.
Fecha y hora incorrectas, póngase en contacto con su administrador. (Fecha y hora erróneas, contacte su administrador.)	El equipo Brother no obtiene la hora del servidor de tiempo SNTP o no ha configurado la fecha y la hora para el equipo.	• Asegúrese de que los ajustes para acceder al servidor de tiempo SNTP estén configurados correctamente en Administración basada en Web. • Confirme que la configuración de **Fecha y hora** del equipo es correcta en Administración basada en Web.

Información relacionada

- Problemas de red

Utilizar la Herramienta de reparación de conexión de red (Windows)

Use la herramienta de reparación de conexión de red para corregir las configuraciones de red del equipo Brother. La herramienta asignará la dirección IP y la máscara de subred correctas.

- Windows 7/Windows 8/Windows 10
  Debe iniciar sesión con derechos de administrador.
- Asegúrese de que el equipo Brother esté encendido y conectado a la misma red que el ordenador.

1. Realice una de las siguientes acciones:

Opción	Descripción
Windows 7	Haga clic en **(Iniciar)** > **Todos los programas** > **Brother** > **Brother Utilities**. Haga clic en la lista desplegable y seleccione el nombre del modelo (si no está ya seleccionado). Haga clic en **Herramientas** en la barra de navegación izquierda y, a continuación, haga clic en **Herramienta de reparación de conexión de red**.
Windows 8/ Windows 10	Inicie (**Brother Utilities**) y, a continuación, haga clic en la lista desplegable y seleccione el nombre del modelo (si no está ya seleccionado). Haga clic en **Herramientas** en la barra de navegación izquierda y, a continuación, haga clic en **Herramienta de reparación de conexión de red**.

Si aparece la pantalla **Control de cuentas de usuario**, haga clic en **Sí**.

2. Siga las instrucciones que aparecen en la pantalla.
3. Imprima el informe de configuración de red o la página de ajustes de la impresora para comprobar el diagnóstico.

La Herramienta de reparación de conexión de red se iniciará automáticamente si activa la opción **Active la herramienta de reparación de conexión** en Status Monitor. Haga clic con el botón derecho en la pantalla Status Monitor y, a continuación, haga clic en **Otras configuraciones** > **Active la herramienta de reparación de conexión**. Esta acción no es recomendable si el administrador de red ha definido la dirección IP como estática, porque modificará automáticamente la dirección IP.

Si la dirección IP y la máscara de subred correctas no han sido asignadas incluso después de haber utilizado la Herramienta de reparación de conexión de red, póngase en contacto con el administrador de red para solicitarle esta información.

Información relacionada

- Problemas de red

Información adicional:

- Imprimir el informe de configuración de la red
- El equipo Brother no puede imprimir, escanear o recibir PC-FAX a través de la red
- Deseo comprobar que mis dispositivos de red funcionan correctamente

¿Dónde puedo encontrar la configuración de red del equipo Brother?

- Imprimir el informe de configuración de la red
- Cambiar la configuración del equipo desde la computadora

No puedo completar la configuración de la red inalámbrica

Apague el enrutador inalámbrico y vuelva a encenderlo. Luego, intente configurar de nuevo los ajustes inalámbricos. Si no puede resolver el problema, siga las siguientes instrucciones:

Investigue el problema con el informe WLAN.

Causa	Acción	Interfaz
Sus ajustes de seguridad (SSID/clave de red) no son correctos.	• Confirme la configuración de seguridad utilizando **Ayuda para la configuración inalámbrica**. Para obtener más información y descargar la utilidad, vaya a la página **Descargas** de su modelo en Brother Solutions Center en support.brother.com. • Seleccione y confirme que está utilizando los ajustes de seguridad correctos. - Consulte las instrucciones suministradas con el enrutador/punto de acceso a LAN inalámbrica para obtener información sobre cómo encontrar los ajustes de seguridad. - El nombre o número de modelo del fabricante del enrutador/punto de acceso a LAN inalámbrica se puede utilizar como los ajustes de seguridad predeterminados. - Consulte con el fabricante del punto de acceso/enrutador, su proveedor de Internet o administrador de red.	Inalámbrica
No se permite la dirección MAC de su equipo Brother.	Confirme que la dirección MAC del equipo Brother está activada en el filtro. Puede encontrar la dirección MAC en el panel de control del equipo Brother.	Inalámbrica
Su enrutador/punto de acceso a LAN inalámbrica está en modo sigiloso (no transmite el SSID).	• Introduzca el nombre correcto de SSID o la clave de red de forma manual. • Revise el nombre de SSID o la clave de red en las instrucciones suministradas con el enrutador/punto de acceso a LAN inalámbrica y vuelva a definir la configuración de la red inalámbrica.	Inalámbrica
Sus ajustes de seguridad (SSID/contraseña) no son correctos.	• Confirme el SSID y la contraseña. - Al configurar la red manualmente, el SSID y la contraseña aparecen en su equipo Brother. Si el dispositivo móvil es compatible con la configuración manual, el SSID y la contraseña aparecerán en la pantalla de su dispositivo móvil.	Wi-Fi Direct
Está utilizando Android™ 4.0.	Si su dispositivo móvil se desconecta (aproximadamente seis minutos después del uso de Wi-Fi Direct), intente la configuración de una sola pulsación mediante WPS (recomendado) y defina al equipo Brother como P/G.	Wi-Fi Direct
El equipo Brother está demasiado lejos de su dispositivo móvil.	Sitúe el equipo Brother en un radio de 3,3 pies (1 metro) del dispositivo móvil cuando configure los ajustes de la red Wi-Fi Direct.	Wi-Fi Direct
Hay algunos obstáculos (paredes o muebles, por ejemplo) entre el equipo y el dispositivo móvil.	Mueva el equipo Brother a una zona libre de obstáculos.	Wi-Fi Direct
Hay una computadora inalámbrica, un dispositivo compatible con Bluetooth®, un horno microondas o un teléfono inalámbrico digital cerca del equipo Brother o del dispositivo móvil.	Aleje otros dispositivos del equipo Brother o del dispositivo móvil.	Wi-Fi Direct
Si ha revisado y ha intentado todo lo anterior,	• Apague el equipo Brother y vuelva a encenderlo. Luego, intente configurar de nuevo los ajustes de Wi-Fi Direct.	Wi-Fi Direct

Causa	Acción	Interfaz
pero todavía no puede completar la configuración de Wi-Fi Direct, haga lo siguiente:	• Si utiliza el equipo Brother como cliente, confirme cuántos dispositivos se permiten en la red Wi-Fi Direct actual, y luego revise la cantidad de dispositivos conectados.	

Para Windows

Si la conexión inalámbrica se ha interrumpido, y ha revisado e intentado todo lo anterior, recomendamos utilizar la herramienta de reparación de conexión de red.

Información relacionada

- Problemas de red

Información adicional:

- Configure el equipo para una red inalámbrica cuando la SSID no está programada
- Utilizar Wi-Fi Direct®

El equipo Brother no puede imprimir, escanear o recibir PC-FAX a través de la red

Causa	Acción	Interfaz
El software de seguridad bloquea el acceso del equipo a la red. (La función de escaneado en red no funciona).	• Windows Configure el software cortafuegos/seguridad de terceros para permitir el escaneado en red. Para agregar el puerto 54925 para el escaneado en red, escriba la siguiente información: - En **Nombre**: Introduzca cualquier descripción, por ejemplo, Brother NetScan. - En **Número de puerto**: Introduzca 54925. - En **Protocolo**: UDP está seleccionado. Consulte el manual de instrucciones suministrado con su software cortafuegos/seguridad de terceros o comuníquese con el fabricante del software. • Mac (Brother iPrint&Scan) En la barra de menú **Finder**, haga clic en **Ir** > **Aplicaciones** y, a continuación, haga doble clic en el icono Brother iPrint&Scan. Aparecerá la ventana de Brother iPrint&Scan. Haga clic en el botón **Seleccione su equipo.** y, a continuación, siga las instrucciones que aparecen en la pantalla para volver a seleccionar el equipo de red. (Controlador TWAIN) En la barra de menú **Finder**, haga clic en **Ir** > **Aplicaciones** > **Brother** > **TWAIN Driver Utility** y, a continuación, haga doble clic en el icono Selector de dispositivo. Se abrirá la ventana Selector de dispositivo. Vuelva a seleccionar su equipo de red, asegúrese de que **Estado** esté en **inactivo** y, a continuación, haga clic en **OK**.	Cableada/ inalámbrica
El software de seguridad bloquea el acceso del equipo a la red. (La función de recepción PC-Fax en red no funciona). (Windows)	Ajuste el software cortafuegos/seguridad de terceros para permitir la recepción PC-FAX. Para agregar el puerto 54926 para la recepción PC-FAX en red, escriba la siguiente información: • En **Nombre**: Introduzca cualquier descripción, por ejemplo, Recepción de PC-FAX Brother. • En **Número de puerto**: Introduzca 54926. • En **Protocolo**: UDP está seleccionado. Consulte el manual de instrucciones suministrado con su software cortafuegos/seguridad de terceros o comuníquese con el fabricante del software.	Cableada/ inalámbrica
El software de seguridad bloquea el acceso del equipo a la red.	Algún software de seguridad puede bloquear el acceso sin mostrar un cuadro de diálogo de alerta de seguridad incluso luego de una instalación correcta. Para permitir el acceso, consulte las instrucciones de su software de seguridad o pregunte al fabricante del software.	Cableada/ inalámbrica

Causa	Acción	Interfaz
Su equipo Brother no tuvo asignada una dirección IP disponible.	• Confirme la dirección IP y la máscara de subred. Verifique que tanto la dirección IP como la máscara de subred y el equipo Brother son los correctos y están ubicados en la misma red. Para obtener más información acerca de cómo verificar la dirección IP y la máscara de subred, pregunte a su administrador de red. • Windows Confirme la dirección IP y la máscara de subred utilizando la Herramienta de reparación de conexión de red.	Cableada/ inalámbrica
El trabajo de impresión que ha fallado se encuentra aún en la cola de impresión de su ordenador.	• Si el trabajo de impresión que ha fallado se encuentra aún en la cola de impresión de su ordenador, bórrelo. • De lo contrario, haga doble clic en el icono de la impresora de la carpeta siguiente y cancele todos los documentos: - Windows 7 Haga clic en **(Iniciar)** > **Dispositivos e impresoras**. - Windows 8 Mueva el ratón a la esquina inferior derecha del escritorio. Cuando aparezca la barra de menú, haga clic en **Configuración** > **Panel de control**. En el grupo **Hardware y sonido**, haga clic en **Ver dispositivos e impresoras**. - Windows 10 y Windows Server 2016 Haga clic en > **Sistema de Windows** > **Panel de control**. En el grupo **Hardware y sonido**, haga clic en **Ver dispositivos e impresoras**. - Windows Server 2008 Haga clic en **Inicio** > **Panel de control** > **Impresoras**. - Windows Server 2012 Mueva el ratón a la esquina inferior derecha del escritorio. Cuando aparezca la barra de menú, haga clic en **Configuración** > **Panel de control**. En el grupo **Hardware**, haga clic en **Ver dispositivos e impresoras** > **Impresoras**. - Windows Server 2012 R2 Haga clic en **Panel de control** en la pantalla **Inicio**. En el grupo **Hardware**, haga clic en **Ver dispositivos e impresoras**. - Mac Haga clic en **Preferencias del Sistema** > **Impresoras y escáneres**.	Cableada/ inalámbrica
Su equipo Brother no está conectado a la red inalámbrica.	Imprima el informe WLAN para comprobar el código de error en el informe impreso.	Inalámbrica

Si ha comprobado e intentado todo lo anterior pero el equipo Brother sigue sin imprimir ni escanear, desinstale el software y los controladores de Brother y vuelva a instalarlos.

Información relacionada

- Problemas de red

Información adicional:

- Imprimir el informe WLAN
- Códigos de error del informe de LAN inalámbrica
- Utilizar la Herramienta de reparación de conexión de red (Windows)
- Deseo comprobar que mis dispositivos de red funcionan correctamente

Deseo comprobar que mis dispositivos de red funcionan correctamente

Comprobar	Acción	Interfaz
Compruebe que su equipo Brother, su punto de acceso/enrutador, o su concentrador de red están encendidos.	**Compruebe las siguientes acciones:** • El cable de alimentación está conectado correctamente y el equipo Brother está encendido. • El punto de acceso/enrutador o el concentrador está encendido y su botón de conexión está parpadeando. • Todos los envoltorios protectores se han retirado del equipo. • El cartucho de tóner y la unidad de tambor se instalan correctamente. • La cubierta del equipo está completamente cerrada. • El papel se ha insertado correctamente en la bandeja de papel. • (Para redes cableadas) Un cable de red está conectado de manera segura al equipo Brother y al enrutador o concentrador.	Cableada/ inalámbrica
Compruebe **Link Status** en el informe de configuración de red o la página de ajustes de la impresora.	Imprima el informe de configuración de la red y compruebe que en **Ethernet Link Status** o **Wireless Link Status** aparezca **Link OK**.	Cableada/ inalámbrica
Compruebe que puede hacer “ping” de su equipo Brother desde su ordenador.	Haga ping al equipo Brother desde la computadora utilizando la dirección IP o el nombre de nodo en el símbolo del sistema de Windows o la aplicación Mac Terminal: haga ping `<ipaddress>` o `<nodename>`. • Correcto: su equipo Brother funciona correctamente y está conectado a la misma red que su ordenador. • Incorrecto: su equipo Brother no está conectado a la misma red que su ordenador. (Windows) Consulte el administrador de red y utilice la Herramienta de reparación de conexión de red para reparar la dirección IP y la máscara de subred. (Mac) Confirme que la dirección IP y la máscara de subred están configuradas correctamente.	Cableada/ inalámbrica
Compruebe que su equipo Brother está conectado a la red inalámbrica.	Imprima el informe WLAN para comprobar el código de error en el informe impreso.	Inalámbrica

Si ha verificado y comprobado todas las acciones anteriores, pero todavía tiene problemas, consulte las instrucciones suministradas con su punto de acceso/enrutador de LAN inalámbrica para encontrar la información sobre el SSID y la clave de red, y configurarlos correctamente.

Información relacionada

- Problemas de red

Información adicional:

- Imprimir el informe de configuración de la red
- Imprimir el informe WLAN
- Códigos de error del informe de LAN inalámbrica
- Utilizar la Herramienta de reparación de conexión de red (Windows)

- El equipo Brother no puede imprimir, escanear o recibir PC-FAX a través de la red

Problemas con Google Cloud Print

Problema	Sugerencias
Mi equipo Brother no aparece en la lista de impresoras.	Asegúrese de que el equipo esté encendido.
	Confirme que Google Cloud Print™ esté habilitado.
	Confirme que su equipo esté registrado con Google Cloud Print™. Si no fuera así, intente registrarse de nuevo.
No puedo imprimir.	Asegúrese de que el equipo esté encendido.
	Confirme la configuración de la red. ➤➤ *Información relacionada*
	Es posible que algunos archivos no puedan imprimirse o que se impriman de forma diferente a como se muestran.
No puedo registrar mi equipo Brother con Google Cloud Print™.	Asegúrese de que su equipo esté conectado a una red con acceso a Internet.
	Compruebe que la fecha y la hora estén configuradas correctamente en su equipo.
No veo un mensaje de confirmación en mi equipo Brother cuando intento registrarme con Google Cloud Print™, incluso después de repetir los pasos de registro.	Asegúrese de que su equipo Brother no esté ocupado mientras se esté registrando con Google Cloud Print™.

Información relacionada

- Solución de problemas

Información adicional:

- Configuración de red para usar Google Cloud Print

Problemas con AirPrint

Problema	Sugerencias
Mi equipo Brother no aparece en la lista de impresoras.	Asegúrese de que el equipo Brother esté encendido.
	Confirme los ajustes de la red.
	Acerque el dispositivo móvil al punto de acceso/enrutador inalámbrico o al equipo Brother.
No puedo imprimir.	Asegúrese de que el equipo Brother esté encendido.
	Confirme los ajustes de la red.
Quiero imprimir un documento de varias páginas desde un dispositivo iOS, pero SOLO se imprime la primera página.	Compruebe que esté ejecutando la versión más reciente de OS. Consulte el siguiente artículo de asistencia de Apple para obtener más información sobre AirPrint: support.apple.com/kb/HT4356.

Información relacionada

- Solución de problemas

Información adicional:

- Información sobre AirPrint

Otros problemas

Dificultades	Sugerencias
El equipo no se puede encender.	Condiciones adversas en la conexión eléctrica (como un rayo o una subida de tensión) pueden haber activado los mecanismos de seguridad internos del equipo. Desenchufe el cable de alimentación. Espere diez minutos y, después, enchufe el cable de alimentación y pulse para encender el equipo. Si el problema no se resuelve, mantenga presionado para apagar el equipo. Si utiliza una batería de respaldo o un dispositivo de protección frente a subidas de tensión, desconéctelo para asegurarse de que ese no es el problema. Enchufe el cable de alimentación del equipo directamente en otro tomacorriente de pared que funcione y pulse para encender el equipo.
El equipo no puede imprimir datos EPS que incluyen binarios con el controlador de impresora BR-Script3.	**(Windows)** Para imprimir datos EPS, realice una de las siguientes acciones: 1. Para Windows 7 y Windows Server 2008 R2: Haga clic en el botón **Iniciar** > **Dispositivos e impresoras**. Para Windows Server 2008: Haga clic en el botón **(Iniciar)** > **Panel de control** > **Hardware y sonido** > **Impresoras**. Para Windows 8 y Windows Server 2012: Mueva el ratón a la esquina inferior derecha del escritorio. Cuando aparezca la barra de menú, haga clic en **Configuración** > **Panel de control**. En el grupo **Hardware y sonido** [1], haga clic en **Ver dispositivos e impresoras**. Para Windows 10 y Windows Server 2016: Haga clic en > **Sistema de Windows** > **Panel de control**. En el grupo **Hardware y sonido**, haga clic en **Ver dispositivos e impresoras**. Para Windows Server 2012 R2: Haga clic en **Panel de control** en la pantalla **Inicio**. En el grupo **Hardware**, haga clic en **Ver dispositivos e impresoras**. 2. Haga clic con el botón derecho en el icono **Brother XXX-XXXX BR-Script3** y seleccione **Propiedades de impresora**. 3. De la pestaña **Configuración del dispositivo**, seleccione TBCP (protocolo de comunicación binario etiquetado) en **Protocolo de salida**.
El software de Brother no se puede instalar.	**(Windows)** Si aparece la advertencia del software de seguridad en la pantalla de PC durante la instalación, cambie los ajustes del software de seguridad para permitir la ejecución del programa de configuración de productos Brother u otro programa. **(Mac)**

Dificultades	Sugerencias
	Si está utilizando una función de firewall o un software de seguridad antivirus o antispyware, desactívelo de forma temporal e instale el software Brother.

[1] Para el grupo Windows Server 2012: **Hardware y sonido**

Dificultades con el copiado

Dificultades	Sugerencias
No se puede hacer una copia.	Asegúrese de que pulsó Copia y el equipo está en modo Copia.
	Comuníquese con el administrador para comprobar sus ajustes de Secure Function Lock.
Aparecen líneas negras verticales en las copias.	Normalmente, las líneas negras verticales en las copias se deben a suciedad o líquido corrector en la franja de cristal o los filamentos de corona. Limpie la franja de cristal y el cristal del escáner, así como la barra blanca y el plástico blanco encima de ellos.
Las copias están vacías.	Asegúrese de que está cargando el documento correctamente.

Dificultades con el escaneado

Dificultades	Sugerencias
Aparecen errores TWAIN o WIA cuando comienza el escaneado. (Windows)	Asegúrese de haber seleccionado el controlador TWAIN o WIA de Brother como controlador principal en la aplicación de escaneado. Por ejemplo, en Nuance™ PaperPort™ 14SE, haga clic en **Escritorio** > **Configuración de digitalización** > **Seleccionar...** para seleccionar el controlador TWAIN/WIA de Brother.
Se producen errores TWAIN cuando se empieza a escanear. (Mac)	Asegúrese de haber seleccionado el controlador TWAIN de Brother como controlador principal.
OCR no funciona.	Pruebe a incrementar la resolución de escaneado.
No se puede escanear.	Comuníquese con el administrador para comprobar sus ajustes de Secure Function Lock.

Dificultades con el software

Dificultades	Sugerencias
No se puede instalar software ni imprimir.	(Windows) Ejecute de nuevo el programa de instalación. Este programa reparará el software y volverá a instalarlo.

Información relacionada

- Solución de problemas

Consultar la información del equipo

Siga estas instrucciones para consultar el número de serie y la versión de firmware de su equipo Brother.

>> HL-L3290CDW/DCP-L3551CDW
>> MFC-L3710CW/MFC-L3750CDW/MFC-L3770CDW

HL-L3290CDW/DCP-L3551CDW

1. Pulse **Menu**.
2. Pulse ▲ o ▼ para mostrar la opción [Info. equipo] y, a continuación, pulse **OK**.
3. Pulse ▲ o ▼ para seleccionar una de las siguientes opciones:

Opción	Descripción
Núm. de serie	Consulte el número de serie de su equipo.
Versión	Consulte la versión del firmware de su equipo.
Cont. páginas	Compruebe el número total de páginas imprimidas en el equipo.
Vida útil piezas (Vida restante)	Revise la vida útil de los consumibles que queda disponible.

4. Pulse **OK**.
5. Pulse **Stop/Exit (Detener/Salir)**.

MFC-L3710CW/MFC-L3750CDW/MFC-L3770CDW

1. Pulse [Ajustes] > [Todos los ajust (Todos ajustes)] > [Info. equipo].
2. Pulse una de las siguientes opciones:

Opción	Descripción
Nro. de serie (Núm. de serie)	Consulte el número de serie de su equipo.
Versión de firmware (Versión Firmware)	Consulte la versión del firmware de su equipo.
Act. de firmware (Actualiz. firmware)	Actualice su equipo a la última versión del firmware.
Compr. autom.firmware (Comp. auto. firm.)	Vea la información del firmware en la pantalla de Inicio principal.
Cont. páginas	Compruebe el número total de páginas imprimidas en el equipo.
Vida útil de las piezas	Revise el porcentaje de vida útil de los consumibles que queda disponible.

3. Pulse .

Información relacionada

- Solución de problemas

Restablecer el equipo Brother

>> HL-L3290CDW/DCP-L3551CDW
>> MFC-L3710CW/MFC-L3750CDW/MFC-L3770CDW

HL-L3290CDW/DCP-L3551CDW

1. Pulse **Menu**.
2. Pulse ▲ o ▼ para mostrar la opción [Conf. inicial] y, a continuación, pulse **OK**.
3. Pulse ▲ o ▼ para mostrar la opción [Reiniciar] y, a continuación, pulse **OK**.
4. Pulse ▲ o ▼ para seleccionar el tipo de restablecimiento que desee realizar y, a continuación, pulse **OK**.

Las funciones de restauración subdivididas no están disponibles para algunos modelos.

5. Pulse la opción en la tabla para restaurar el equipo o para salir del proceso.

Opción	Descripción
▲	Restaure el equipo.
▼	El equipo saldrá y cancelará el menú Restaurar.

En la pantalla LCD aparece [¿Reiniciar? (¿Reinicio OK?)].

6. Pulse la opción de la tabla siguiente para reiniciar el equipo o para salir del proceso.

Opción	Descripción
▲	Reinicie el equipo. El equipo comenzará la restauración.
▼	El equipo saldrá sin reiniciar.

Si no reinicia el equipo, el proceso de restauración no terminará y sus ajustes se mantendrán sin cambios.

MFC-L3710CW/MFC-L3750CDW/MFC-L3770CDW

1. Pulse [Ajustes] > [Todos los ajust (Todos ajustes)] > [Conf. inicial] > [Reiniciar].
2. Deslice hacia arriba o hacia abajo o pulse ▲ o ▼ para mostrar el tipo de funciones de restauración y, a continuación, pulse la opción de restauración que desee usar.

- La configuración de la red, de la seguridad y los datos de la libreta de direcciones no se restaurarán por el [Reiniciar equipo (Reinicio de máquina)].
- Si descarta o transfiere el equipo, le recomendamos cumplir con el [Rest. predet. (Rest.predeter.)] para borrar los datos personales del equipo.

3. [El equipo se restablece tras reiniciar. Pulse [OK] por 2 segundos para conf. (El equipo se restablece tras reiniciar. Pulse [OK] 2 segundos para conf.)]. Pulse [OK] durante dos segundos para confirmar.

También puede restaurar los ajustes de red pulsando [Ajustes] > [Todos los ajust (Todos ajustes)] > [Red] > [Restaurar red].

El equipo se reiniciará.

Información relacionada

- Solución de problemas
  - Información general de funciones de restauración

Información general de funciones de restauración

Están disponibles las siguientes funciones de restauración:

Desenchufe el cable de interfaz antes de elegir la función Restaurar los ajustes de red, la función Restaurar todos los ajustes o la función Restaurar valores de fábrica.

>> HL-L3290CDW/DCP-L3551CDW
>> MFC-L3710CW/MFC-L3750CDW/MFC-L3770CDW

HL-L3290CDW/DCP-L3551CDW

Las funciones de restauración subdivididas no están disponibles para algunos modelos.

1. Restaurar el equipo

   Esta función restaura los siguientes ajustes:

   - Tareas de fax programadas en la memoria (para modelos MFC)

     (Fax diferido, Lote TX)
   - Mensaje página de cubierta (Para modelos MFC)
   - Opciones de fax remoto (para modelos MFC)

     (Código de acceso remoto, Almacenamiento de faxes, Reenvío de faxes, Envío fax PC y Recepción fax PC (Windows solamente))
   - Bloqueo de configuración (para modelos MFC)
   - Ajustes de idioma
2. Restaurar ajustes de red (para modelos de red)

   La restauración del servidor de impresión a sus valores predeterminados de fábrica (incluye la información de la contraseña y la dirección IP).
3. Libreta de direcciones y restauración de ajustes de fax (Para modelos MFC)

   Esta función restaura los siguientes ajustes:

   - Libreta de direcciones

     (Teclas de 1 marcación/ Marcación rápida / Configuración de grupos)
   - Tareas de fax programadas en la memoria
   - ID de estación

     (nombre y número)
   - Mensaje de página de cubierta
   - Opciones de fax remoto

     (Código de acceso remoto, Almacenamiento de faxes, Reenvío de faxes, y Recepción de PC-FAX (Windows solamente))
   - Informe

     (Informe verificación de la transmisión/Lista de índice de tel/Diario del fax)
   - Configuración de contraseña de bloqueo
4. Todos los ajustes restaurados

   Puede restaurar todos los ajustes del equipo de nuevo a los ajustes que estaban configurados en la fábrica.

   La función Restaurar todos los ajustes toma menos tiempo que la función Restaurar valores de fábrica.
5. Restaurar valores de fábrica

   Utilice la función de restablecimiento de la configuración para restaurar toda la configuración del equipo a los valores de fábrica.

   La función Restaurar valores de fábrica toma más tiempo que la función Restaurar todos los ajustes.

Brother le recomienda firmemente que usted realice esta operación cuando se deshaga del equipo.

Desenchufe el cable de interfaz antes de elegir la función Restaurar los ajustes de red, la función Restaurar todos los ajustes o la función Restaurar valores de fábrica.

MFC-L3710CW/MFC-L3750CDW/MFC-L3770CDW

1. Restaurar el equipo

   Permite restaurar todas las configuraciones del equipo que haya cambiado, como la fecha y la hora y el número de timbres.

   Seguirán la libreta de direcciones, informes de fax, e historial de llamadas. (Para modelos MFC)
2. Restaurar ajustes de red (para modelos de red)

   La restauración del servidor de impresión a sus valores predeterminados de fábrica (incluye la información de la contraseña y la dirección IP).
3. Libreta de direcciones y restauración de ajustes de fax (Para modelos MFC)

   Esta función restaura los siguientes ajustes:
   - Libreta de direcciones

     (Direcciones y grupos)
   - Tareas de fax programadas en la memoria

     (Fax diferido)
   - ID de estación

     (nombre y número)
   - Mensaje de página de cubierta
   - Configuraciones de recepción de faxes

     (Código de acceso remoto, Almacenamiento de faxes, Reenvío de faxes, y Recepción de PC-FAX (Windows solamente))
   - Informe

     (Informe verificación de la transmisión/Lista de índice de tel/Diario del fax)
   - Configuración de contraseña de bloqueo
4. Todos los ajustes restaurados

   Restaurar todos los ajustes del equipo de nuevo a los ajustes que estaban configurados en la fábrica.

   La función Restaurar todos los ajustes toma menos tiempo que la función Restaurar valores de fábrica.
5. Restaurar valores de fábrica

   Utilice la función de restablecimiento de la configuración para restaurar toda la configuración del equipo a los valores de fábrica.

   La función Restaurar valores de fábrica toma más tiempo que la función Restaurar todos los ajustes.

   Brother le recomienda firmemente que usted realice esta operación cuando se deshaga del equipo.

Desenchufe el cable de interfaz antes de elegir la función Restaurar los ajustes de red, la función Restaurar todos los ajustes o la función Restaurar valores de fábrica.

Información relacionada

- Restablecer el equipo Brother

Mantenimiento rutinario

- Reemplazo de consumibles
- Limpiar el equipo
- Calibre la salida de color
- Corrija la alineación de impresión en color (registro de color)
- Verifique la vida remanente de la pieza
- Empacar y enviar su equipo Brother
- Reemplazar piezas de mantenimiento periódico

Reemplazo de consumibles

Debe reemplazar los consumibles cuando el equipo indica que la vida útil del consumible finalizó.

El uso de consumibles que no sean de Brother puede influir en la calidad de impresión, en el rendimiento del hardware y en la fiabilidad del equipo. La unidad de tambor y el cartucho de tóner son dos consumibles separados. Asegúrese de que ambos estén instalados como conjunto. El número de pedido de suministros puede variar según el país.

NOTA

- Asegúrese de sellar herméticamente los consumibles usados en una bolsa para que el polvo del tóner no se derrame fuera del cartucho.
- Visite www.brother.com/original/index.html para obtener instrucciones sobre cómo devolver los consumibles utilizados al programa de recolección y reciclado de Brother. Si selecciona no regresar su consumible utilizado, deseche el consumible utilizado según las normas locales, manteniéndolo separado del desecho doméstico. Si tiene preguntas, contacte a la oficina local de eliminación de desechos.
- Recomendamos colocar los consumibles usados en un papel para evitar derrames o desparramos accidentales del material del interior.
- Si utiliza papel que no es un equivalente directo para los soportes de impresión recomendados, la vida útil de los consumibles y de las piezas del equipo se puede reducir.
- La vida útil proyectada para cada uno de los cartuchos de tóner se basa en ISO/IEC 19798. La frecuencia del reemplazo variará según el volumen de impresión, el porcentaje de cobertura, los tipos de soportes utilizados y el accionamiento encendido/apagado del equipo.
- La frecuencia del reemplazo de consumibles, salvo los cartuchos de tóner, variará según el volumen de impresión, los tipos de soportes utilizados y el accionamiento encendido/apagado del equipo.
- Manipule el cartucho de tóner con cuidado. Si el tóner se desparrama en sus manos o ropa, inmediatamente límpielas o lávelas con agua fría.
- Para evitar problemas de calidad de impresión, NO toque las partes que se muestran sombreadas en las ilustraciones.

  Cartucho de tóner

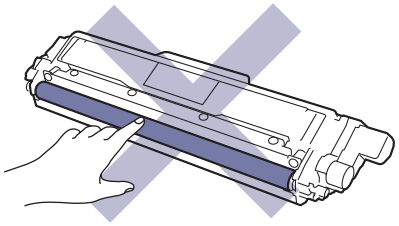

  Unidad de tambor

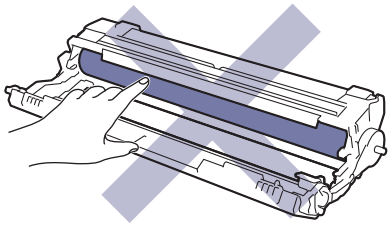

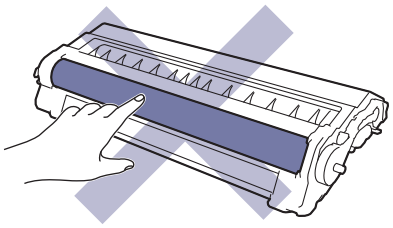

Unidad de correa

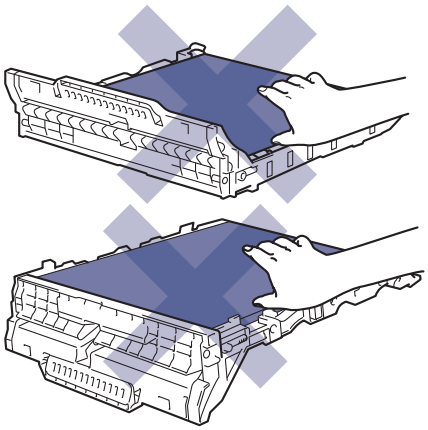

Recipiente de tóner residual

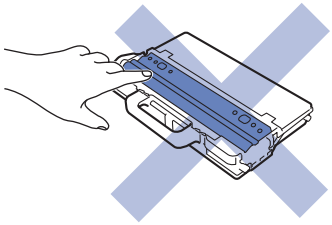

Información relacionada

- Mantenimiento rutinario
  - Reemplazo del cartucho de tóner
  - Reemplazo de la unidad de tambor
  - Sustituya la unidad de correa
  - Sustituya el recipiente de tóner residual

Información adicional:

- Mensajes de error y mantenimiento
- Consumibles

Reemplazo del cartucho de tóner

Antes de comenzar el procedimiento de reemplazo ➤➤ *Información relacionada*:*Reemplazo de consumibles*

1. Asegúrese de que el equipo esté encendido.
2. Abra la cubierta superior hasta que se bloquee en la posición abierta.

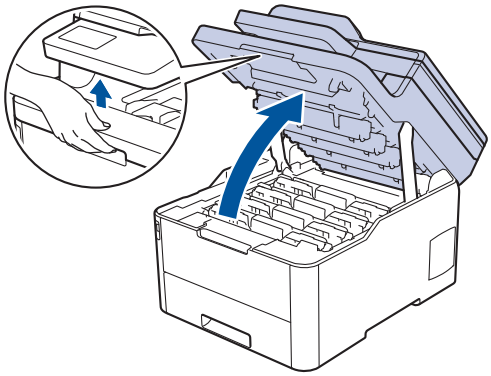

ADVERTENCIA

SUPERFICIE CALIENTE

Las piezas internas del equipo estarán extremadamente calientes. Espere que el equipo se enfríe antes de tocarlas.

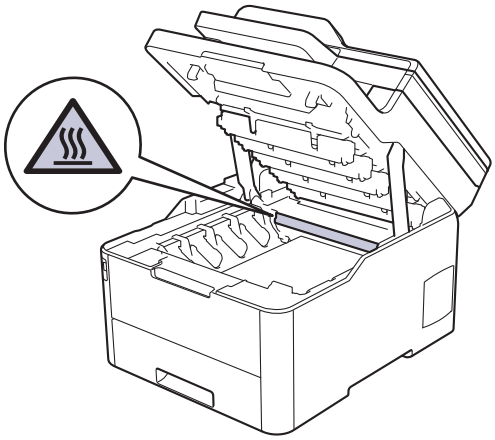

3. Retire el conjunto de cartucho de tóner y unidad de tambor del color que se muestra en la pantalla LCD.

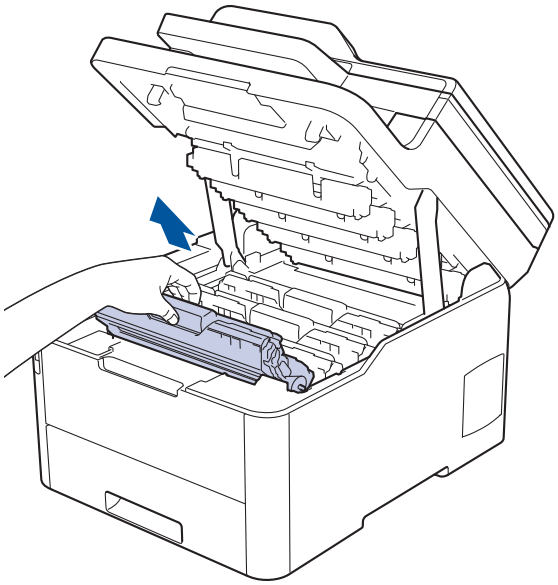

AVISO

Recomendamos colocar los conjuntos de cartucho de tóner y unidad de tambor en una superficie limpia y plana, con papel desechable debajo por si el tóner se derrama o se vuelca accidentalmente.

IMPORTANTE

Para evitar que el equipo resulte dañado por la electricidad estática, NO toque los electrodos indicados en la ilustración.

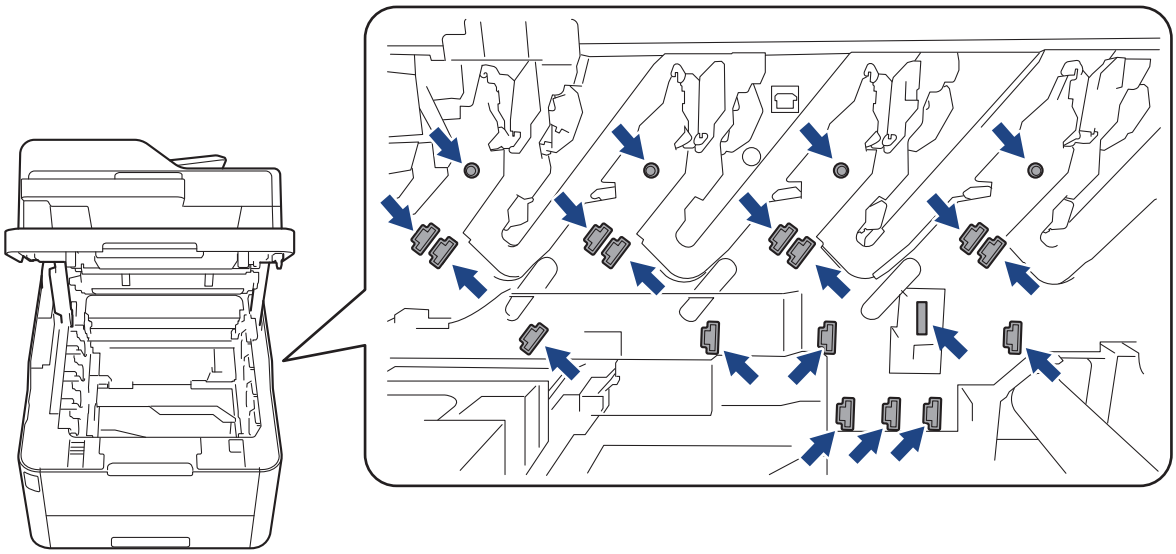

4. Presione hacia abajo la palanca de bloqueo verde y extraiga el cartucho de tóner de la unidad de tambor.

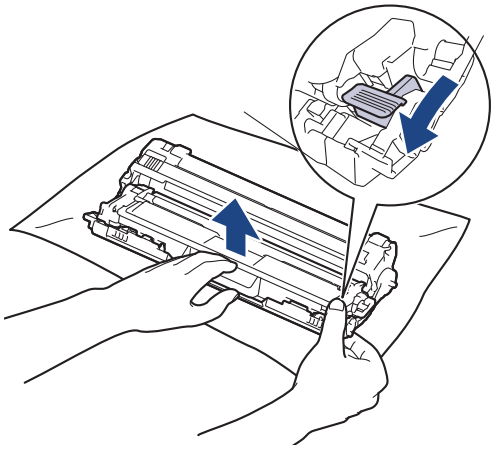

5. Quite el embalaje del nuevo cartucho de tóner.
6. Quite la cubierta protectora.

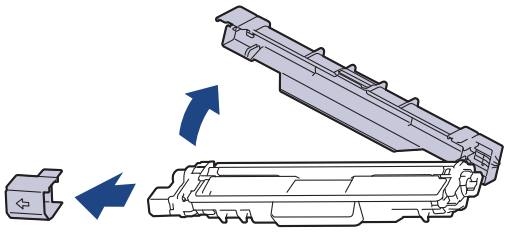

La forma del cartucho de tóner puede variar en función de su país y región.

7. Introduzca el nuevo cartucho de tóner en la unidad de tambor con firmeza hasta que encaje en su lugar.

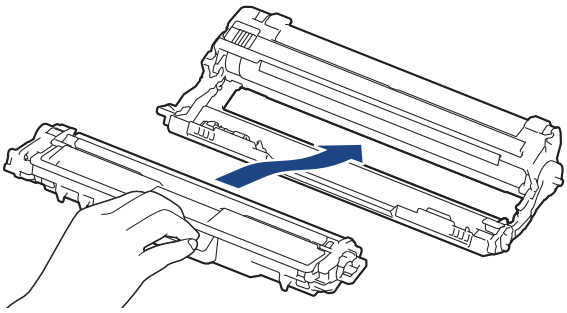

Asegúrese de insertar el cartucho de tóner correctamente; de lo contrario, puede separarse de la unidad de tambor.

8. Limpie el filamento de corona dentro de la unidad de tambor deslizando suavemente la pestaña verde de izquierda a derecha y de derecha a izquierda varias veces. Repita esto para todos los filamentos de corona.

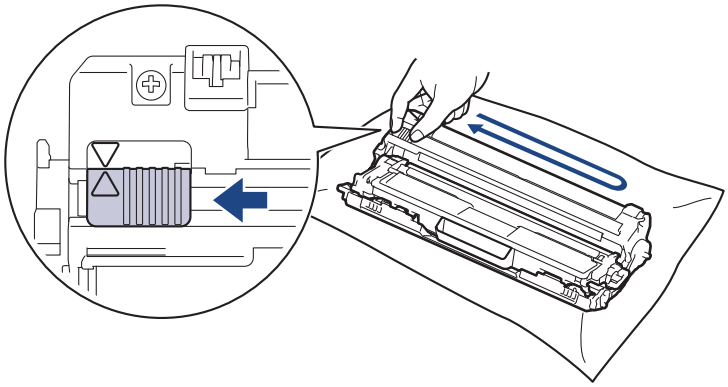

Asegúrese de volver a colocar la pestaña verde en la posición inicial (▲). La flecha en la pestaña debe estar alineada con la flecha en la unidad de tambor. De lo contrario, las páginas impresas pueden llegar a salir con una línea vertical.

9. Introduzca los conjuntos de cartucho de tóner y unidad de tambor en el equipo. Asegúrese de que el color del cartucho de tóner coincide con el color de la etiqueta del equipo.

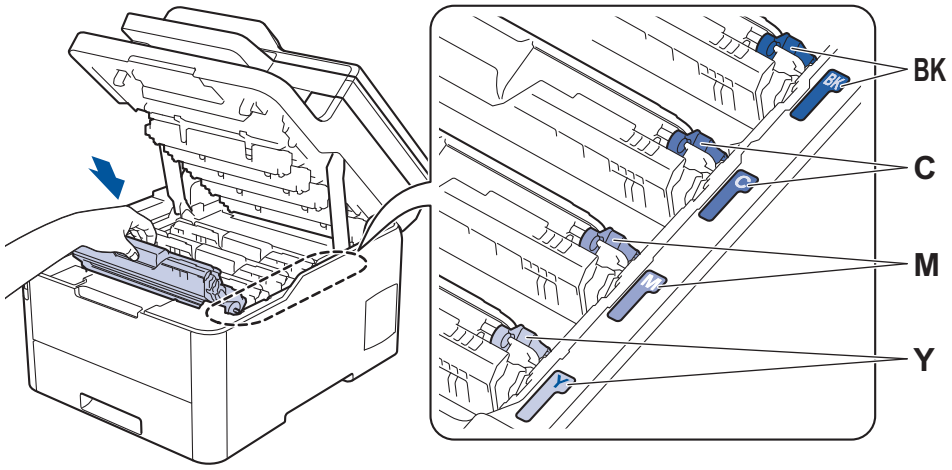

10. Cierre la cubierta superior del equipo.

- Después de reemplazar un cartucho de tóner, NO apague el equipo ni abra la cubierta superior hasta que la pantalla del equipo regrese al modo Preparado.
- El cartucho de tóner que viene con su equipo Brother es un cartucho de tóner de inicio.
- Recomendamos mantener un nuevo cartucho de tóner listo para usar cuando vea la advertencia de Tóner bajo.
- Para asegurar una impresión de alta calidad, recomendamos usar solo cartuchos de tóner marca Brother genuinos. Cuando desee comprar cartuchos de tóner, comuníquese con el Servicio de atención al cliente de Brother o con su distribuidor de Brother.
- NO retire el embalaje del nuevo cartucho de tóner hasta que esté listo para instalarlo.
- Si el cartucho de tóner queda fuera de su embalaje por mucho tiempo, esto acortará la vida útil del tóner.
- Brother recomienda especialmente NO rellenar el cartucho de tóner que se proporciona con el equipo. También recomendamos especialmente seguir usando solo cartuchos de tóner de repuesto marca Brother genuinos. El uso o el intento de uso de tóner o cartuchos de terceros en el equipo Brother puede causar daños al equipo o puede dar como resultado una calidad de impresión insatisfactoria. Nuestra cobertura de garantía limitada no se aplica a ningún problema causado por el uso de tóner o cartuchos de terceros. Para proteger su inversión y obtener un óptimo rendimiento del equipo Brother, recomendamos especialmente el uso de suministros Brother genuinos.

Información relacionada

- Reemplazo de consumibles

Información adicional:

- Mensajes de error y mantenimiento
- Mejorar la calidad de impresión

Reemplazo de la unidad de tambor

Antes de comenzar el procedimiento de reemplazo ➤➤ *Información relacionada*:*Reemplazo de consumibles*

>> Reemplazo de la unidad de tambor
>> Restaurar el contador del tambor (HL-L3290CDW/DCP-L3551CDW)
>> Restaurar el contador del tambor (MFC-L3710CW/MFC-L3750CDW/MFC-L3770CDW)

Reemplazo de la unidad de tambor

1. Asegúrese de que el equipo esté encendido.
2. Abra la cubierta superior hasta que se bloquee en la posición abierta.

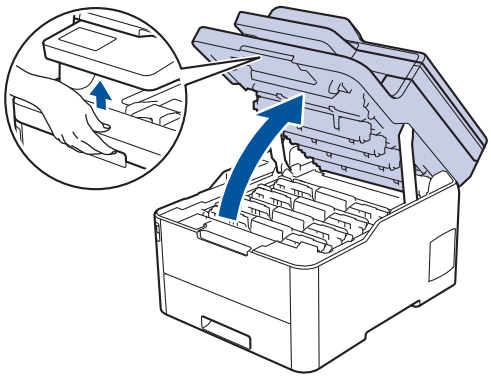

ADVERTENCIA

SUPERFICIE CALIENTE

Las piezas internas del equipo estarán extremadamente calientes. Espere que el equipo se enfríe antes de tocarlas.

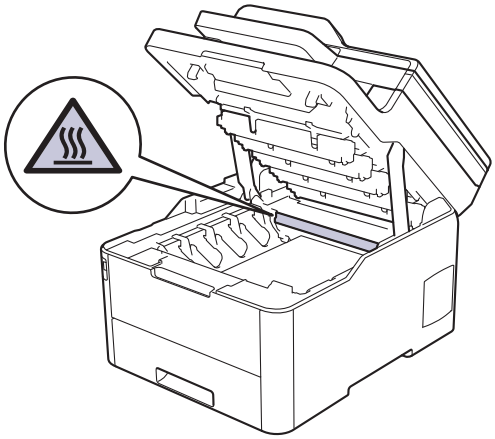

3. Retire el conjunto de cartucho de tóner y unidad de tambor del color que se muestra en la pantalla LCD.

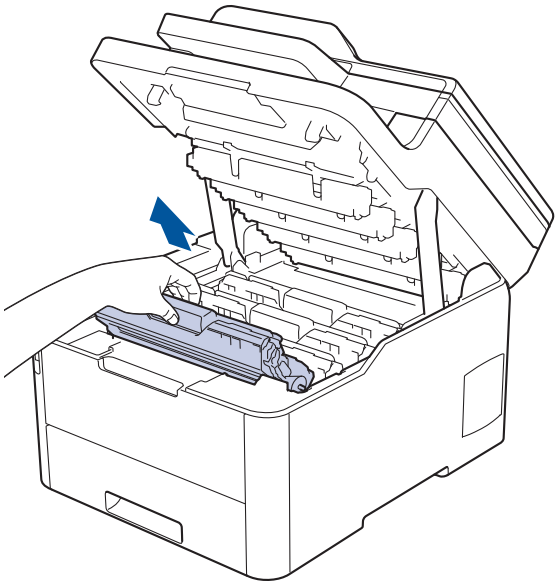

AVISO

Recomendamos colocar los conjuntos de cartucho de tóner y unidad de tambor en una superficie limpia y plana, con papel desechable debajo por si el tóner se derrama o se vuelca accidentalmente.

IMPORTANTE

Para evitar que el equipo resulte dañado por la electricidad estática, NO toque los electrodos indicados en la ilustración.

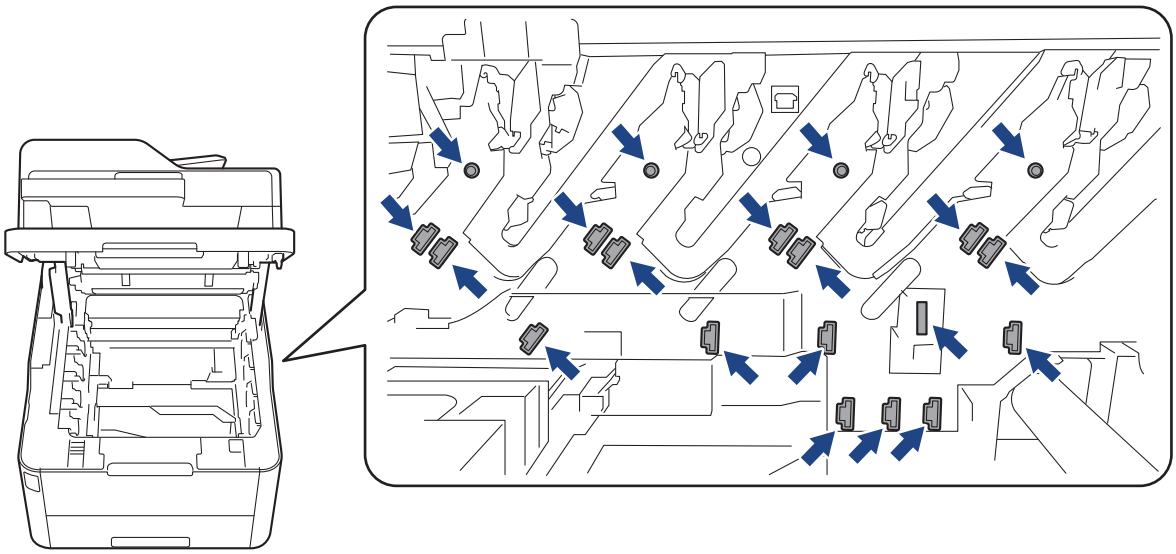

4. Presione hacia abajo la palanca de bloqueo verde y extraiga el cartucho de tóner de la unidad de tambor.

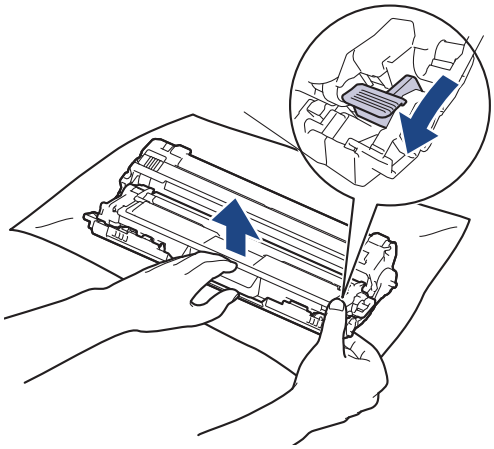

5. Quite el embalaje de la nueva unidad de tambor.
6. Quite la cubierta protectora.

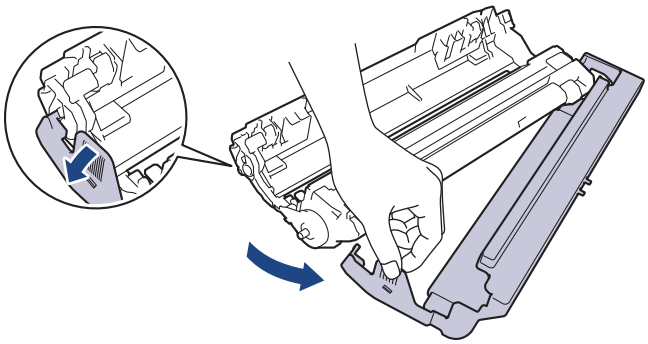

7. Vuelva a introducir el cartucho de tóner en la nueva unidad de tambor con firmeza hasta que encaje en su lugar.

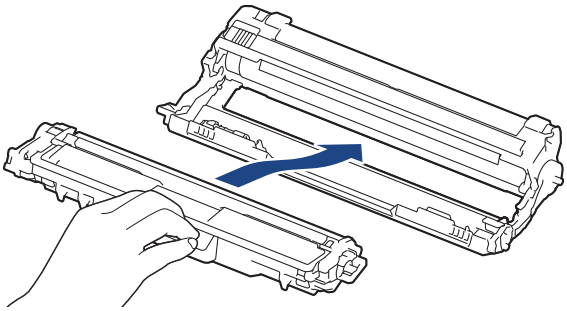

Asegúrese de insertar el cartucho de tóner correctamente; de lo contrario, puede separarse de la unidad de tambor.

8. Limpie el filamento de corona dentro de la unidad de tambor deslizando suavemente la pestaña verde de izquierda a derecha y de derecha a izquierda varias veces. Repita esto para todos los filamentos de corona.

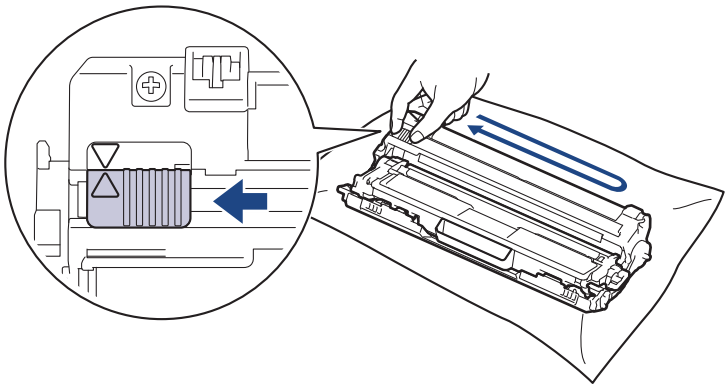

Asegúrese de volver a colocar la pestaña verde en la posición inicial (▲). La flecha en la pestaña debe estar alineada con la flecha en la unidad de tambor. De lo contrario, las páginas impresas pueden llegar a salir con una línea vertical.

9. Introduzca los conjuntos de cartucho de tóner y unidad de tambor en el equipo. Asegúrese de que el color del cartucho de tóner coincide con el color de la etiqueta del equipo.

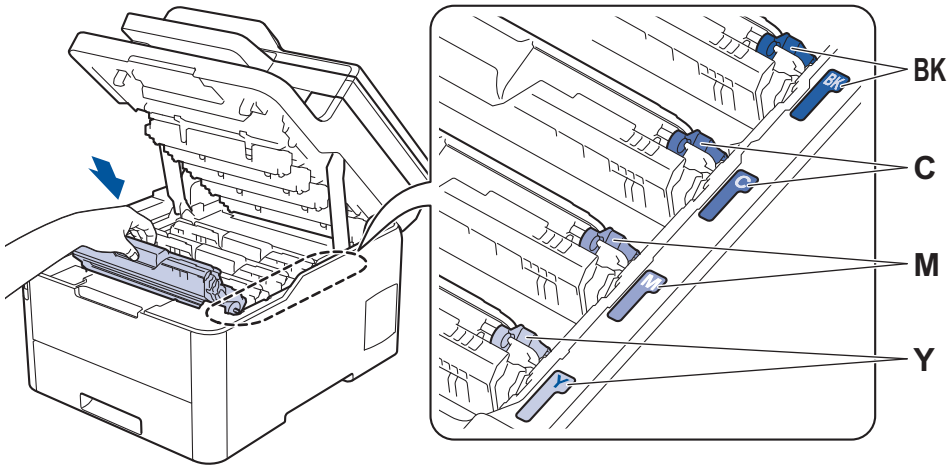

10. Cierre la cubierta superior del equipo.
11. Restaure el contador del tambor siguiendo la siguiente sección.

NOTA

- El tambor se deteriora debido al uso y a la rotación de este, además de su interacción con el papel, con el tóner y con otros materiales en el recorrido del papel. Cuando el tambor alcance la cantidad máxima de rotaciones determinadas de fábrica, que correspondan a la capacidad de páginas calculadas, la pantalla de LCD del producto recomendará el cambio del tambor. El producto continuará funcionando; no obstante, es probable que la calidad de impresión no sea óptima.
- Si se expone una unidad de tambor sin embalaje a la luz solar directa (o a la luz artificial de una habitación durante largos periodos), es posible que esto produzca un daño en la unidad.
- Existen varios factores que determinan la vida útil real del tambor, como la temperatura, la humedad, el tipo de papel, el tipo de tóner, etc. En condiciones ideales, se estima que la vida útil promedio del tambor es de unas 18.000 páginas basadas en una página por trabajo [páginas a una cara A4/Carta]. El número de páginas puede variar de acuerdo a distintos factores que incluyen, entre otros, el tipo medio y el tamaño del medio.

  Debido a que no tenemos el control sobre los diferentes factores que determinan la vida útil real del tambor, no podemos garantizar que su tambor pueda imprimir un mínimo de páginas determinado.
- Para un rendimiento óptimo, use solo tóner Brother genuino.
- El equipo solo debe usarse en un ambiente limpio, libre de polvo, con ventilación adecuada.

  Imprimir con una unidad de tambor que no sea de marca Brother no solo reduce la calidad de impresión sino que también reduce la calidad y la vida útil del equipo. La garantía no cubre problemas causados por el uso de una unidad de tambor que no sea de marca Brother.

IMPORTANTE

- Para evitar problemas de calidad de impresión o daños en el equipo, NO restaure el contador del tambor a menos que vaya a reemplazar la unidad de tambor.
- Si restaura el contador del tambor sin reemplazar la unidad de tambor, el equipo no podrá calcular correctamente la vida útil restante del tambor.
- El uso de consumibles que no sean originales de Brother puede influir en la calidad de impresión, en el rendimiento del hardware y en la fiabilidad del equipo.

Restaurar el contador del tambor (HL-L3290CDW/DCP-L3551CDW)

1. Asegúrese de que el equipo esté encendido.
2. Asegúrese de que la cubierta del equipo esté cerrada.
3. Mantenga pulsado **OK** mientras pulsa ▲.
4. Pulse **OK** para seleccionar `[Tambor]`.
5. Pulse ▲ o ▼ para mostrar el color del tóner correspondiente a la unidad de tambor que acaba de cambiar y, a continuación, pulse **OK**.
6. Pulse ▲ para restaurar el contador de tambor.

Restaurar el contador del tambor (MFC-L3710CW/MFC-L3750CDW/ MFC-L3770CDW)

1. Asegúrese de que el equipo esté encendido.
2. Mantenga presionado por aproximadamente cinco segundos.
3. Pulse `[Tambor]`.
4. Seleccione el color del tóner en función de la unidad de tambor que acaba de cambiar.
5. Pulse `[Sí]`.

Información relacionada

- Reemplazo de consumibles

Información adicional:

- Mensajes de error y mantenimiento
- Mejorar la calidad de impresión

Sustituya la unidad de correa

Antes de comenzar el procedimiento de reemplazo ➤➤ *Información relacionada*:*Reemplazo de consumibles*

>> Sustituya la unidad de correa
>> Restaurar el contador de la unidad de correa (HL-L3290CDW/DCP-L3551CDW)
>> Restaurar el contador de la unidad de correa (MFC-L3710CW/MFC-L3750CDW/MFC-L3770CDW)

Sustituya la unidad de correa

1. Asegúrese de que el equipo esté encendido.
2. Abra la cubierta superior hasta que se bloquee en la posición abierta.

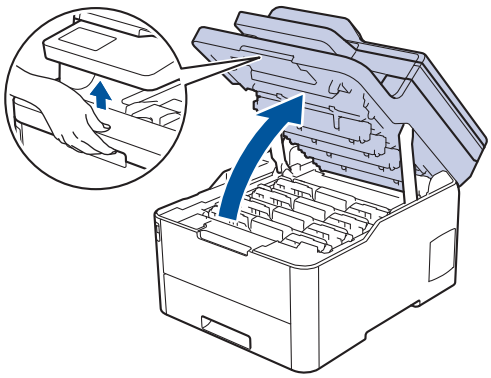

ADVERTENCIA

SUPERFICIE CALIENTE

Las piezas internas del equipo estarán extremadamente calientes. Espere que el equipo se enfríe antes de tocarlas.

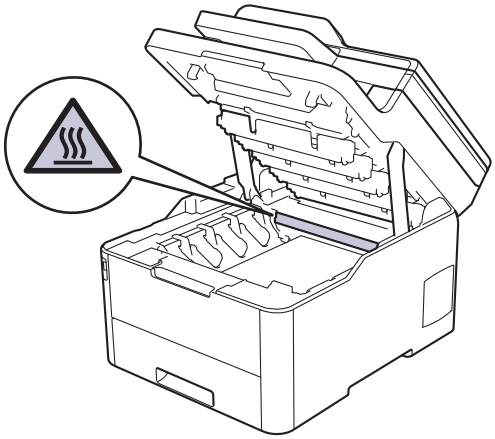

3. Retire todos los conjuntos de cartucho de tóner y unidad de tambor.

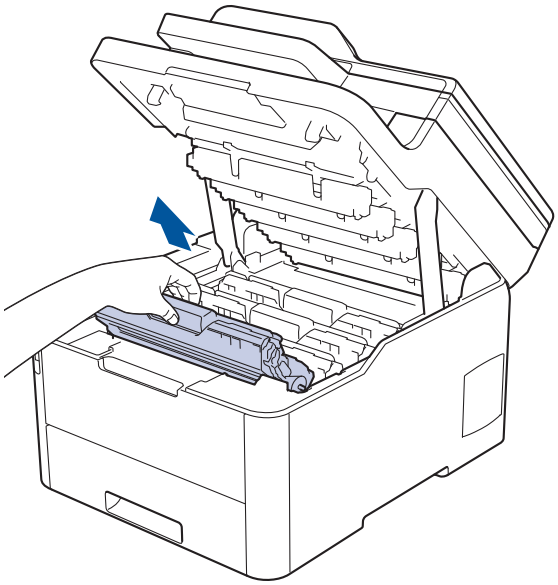

AVISO

Recomendamos colocar los conjuntos de cartucho de tóner y unidad de tambor en una superficie limpia y plana, con papel desechable debajo por si el tóner se derrama o se vuelca accidentalmente.

IMPORTANTE

Para evitar que el equipo resulte dañado por la electricidad estática, NO toque los electrodos indicados en la ilustración.

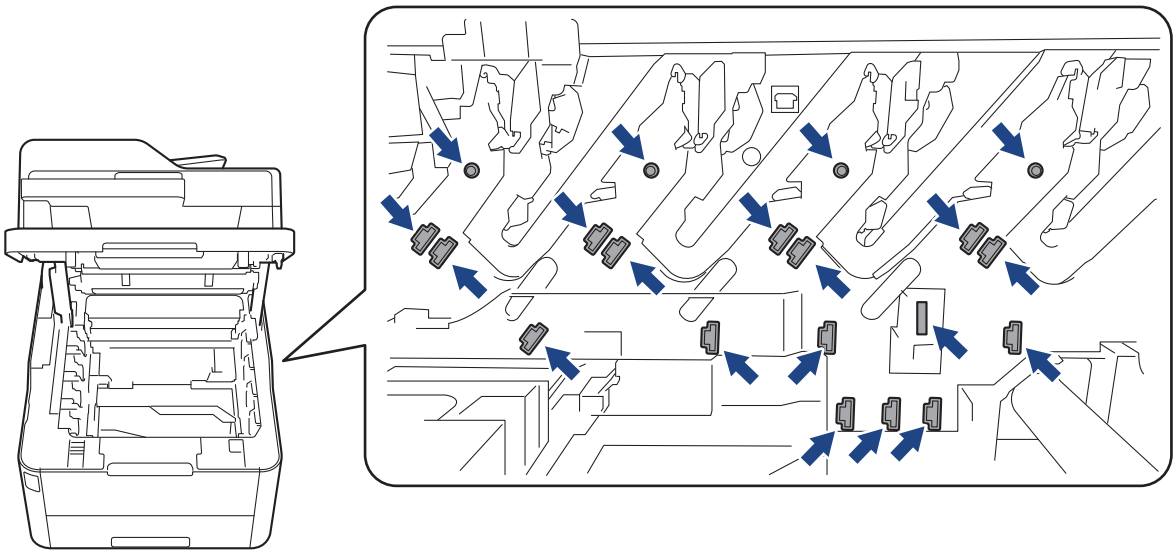

4. Agarre el asa verde de la unidad de correa y levante la unidad de correa hacia arriba y, a continuación, extráigala sin que toque el equipo.

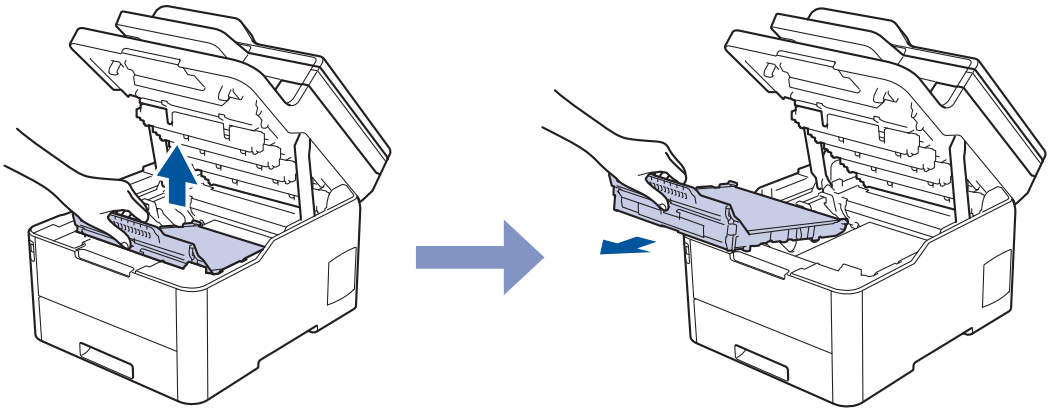

5. Desembale la nueva unidad de correa e introdúzcala en el equipo.

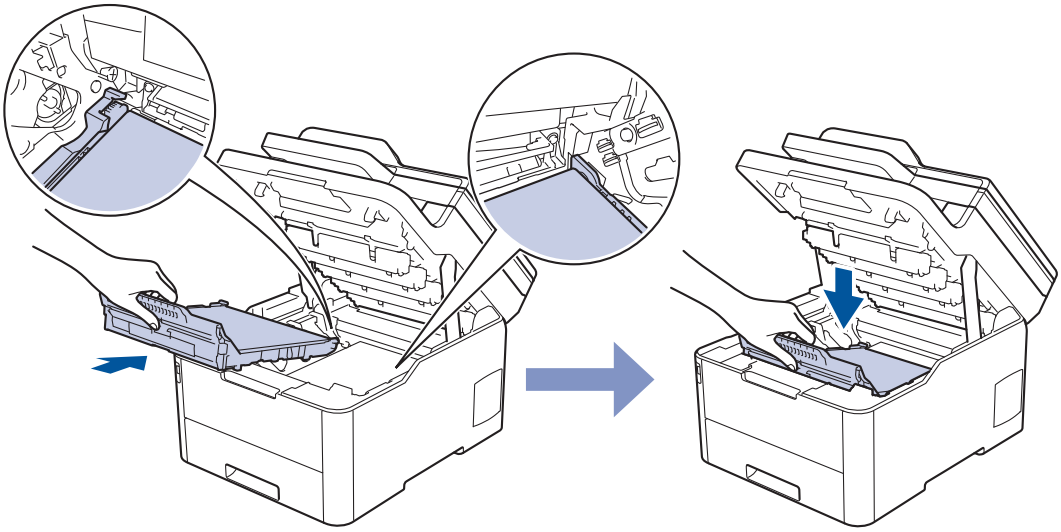

NOTA

Para evitar problemas de calidad de impresión, NO toque las partes que se muestran sombreadas en las ilustraciones.

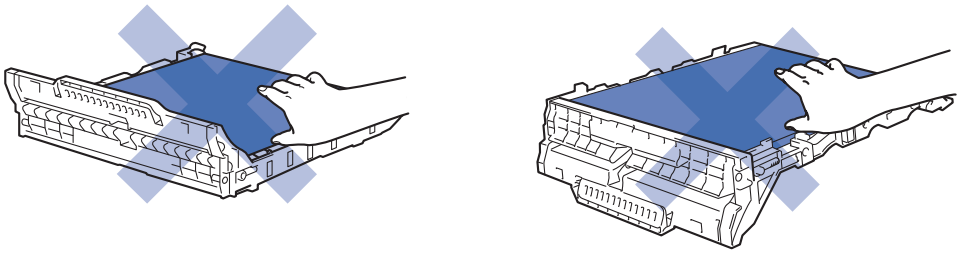

6. Vuelva a introducir cada conjunto de cartucho de tóner y unidad de tambor en el equipo. Asegúrese de que en los cuatro conjuntos de cartucho de tóner y unidad de tambor, el color del cartucho de tóner coincide con el color de la etiqueta del equipo.

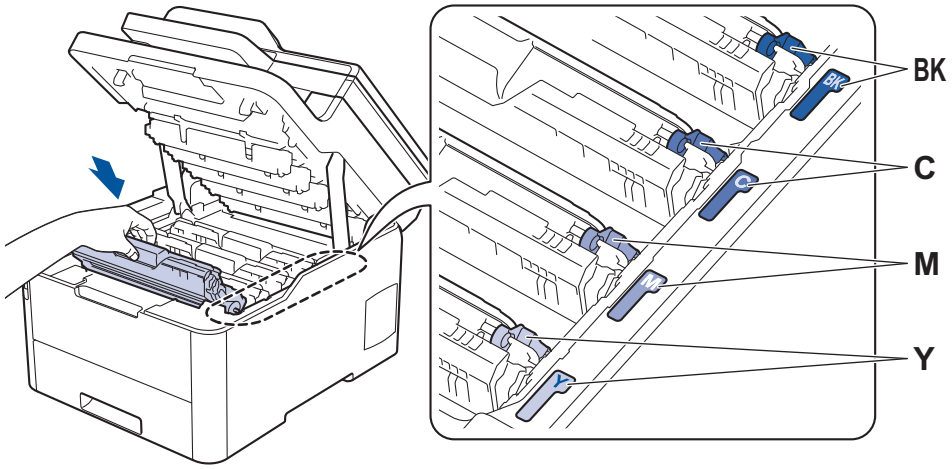

7. Cierre la cubierta superior del equipo.
8. Restaure el contador de la unidad de correa siguiendo la siguiente sección.

IMPORTANTE

- Para evitar problemas de calidad de impresión o daños en el equipo, NO restaure el contador de la unidad de correa a menos que vaya a reemplazar la unidad de correa.
- El uso de consumibles que no sean originales de Brother puede influir en la calidad de impresión, en el rendimiento del hardware y en la fiabilidad del equipo.

Restaurar el contador de la unidad de correa (HL-L3290CDW/DCP-L3551CDW)

1. Asegúrese de que el equipo esté encendido.
2. Asegúrese de que la cubierta del equipo esté cerrada.
3. Mantenga pulsado **OK** mientras pulsa ▲.
4. Pulse ▲ o ▼ para mostrar la opción `[Correa (Cinturón)]` y, a continuación, pulse **OK**.
5. Pulse ▲ para restaurar el contador de la correa.

Restaurar el contador de la unidad de correa (MFC-L3710CW/MFC-L3750CDW/ MFC-L3770CDW)

1. Asegúrese de que el equipo esté encendido.
2. Mantenga presionado por aproximadamente cinco segundos.
3. Pulse `[Cinturón de arrastre]`.
4. Pulse `[Sí]`.

Información relacionada

- Reemplazo de consumibles

Información adicional:

- Mensajes de error y mantenimiento
- Mejorar la calidad de impresión

Sustituya el recipiente de tóner residual

Antes de comenzar el procedimiento de reemplazo ➤➤ *Información relacionada*:*Reemplazo de consumibles*

1. Asegúrese de que el equipo esté encendido.
2. Abra la cubierta superior hasta que se bloquee en la posición abierta.

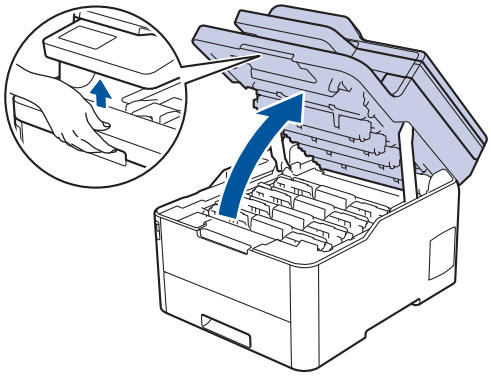

⚠ ADVERTENCIA

SUPERFICIE CALIENTE

Las piezas internas del equipo estarán extremadamente calientes. Espere que el equipo se enfríe antes de tocarlas.

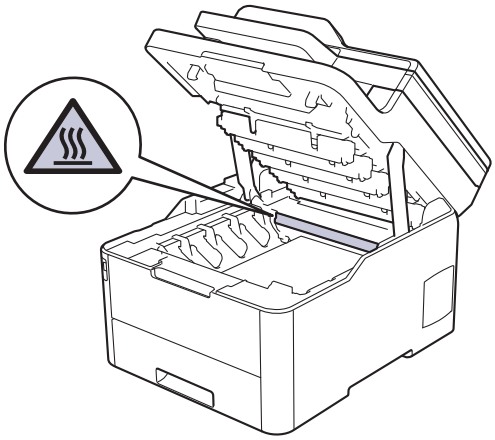

3. Retire todos los conjuntos de cartucho de tóner y unidad de tambor.

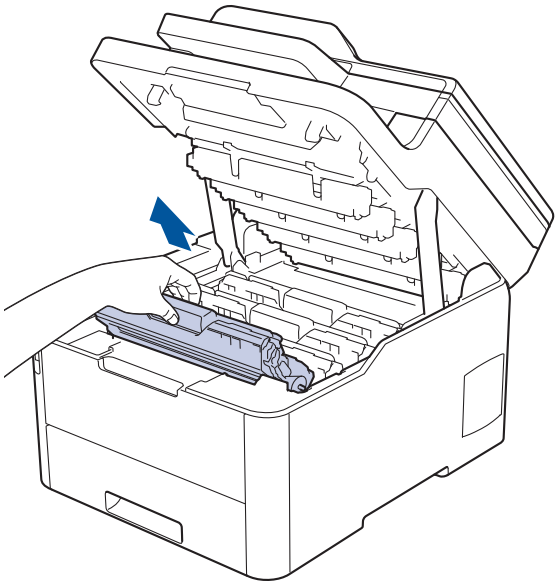

AVISO

Recomendamos colocar los conjuntos de cartucho de tóner y unidad de tambor en una superficie limpia y plana, con papel desechable debajo por si el tóner se derrama o se vuelca accidentalmente.

IMPORTANTE

Para evitar que el equipo resulte dañado por la electricidad estática, NO toque los electrodos indicados en la ilustración.

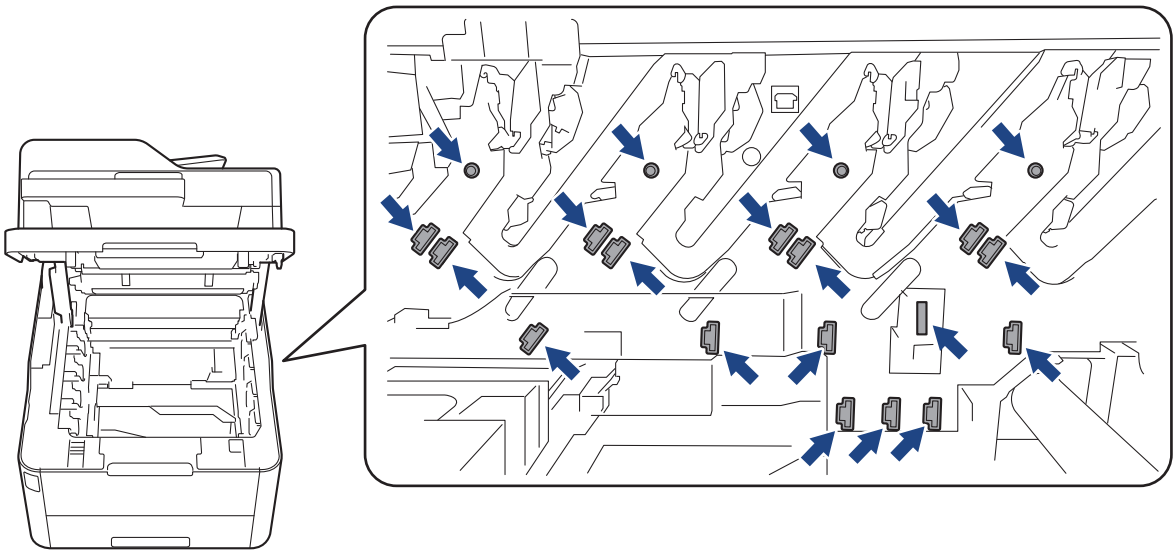

4. Agarre el asa verde de la unidad de correa y levante la unidad de correa hacia arriba y, a continuación, extráigala sin que toque el equipo.

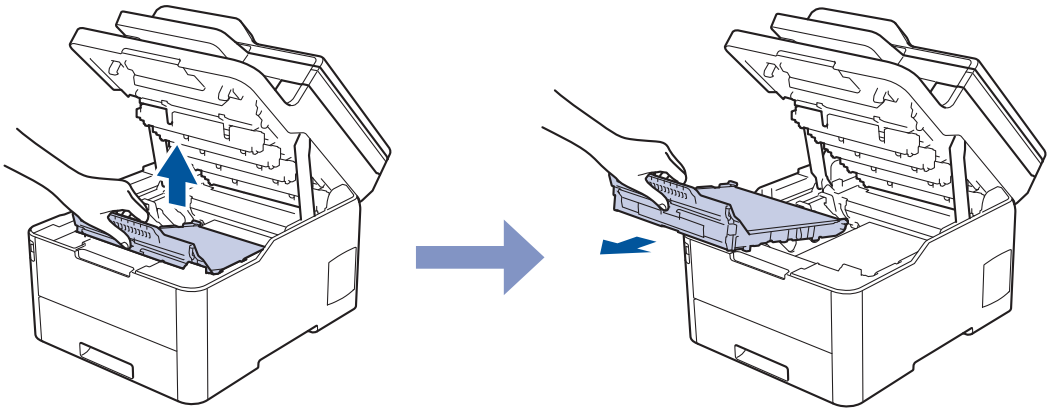

NOTA

Para evitar problemas de calidad de impresión, NO toque las partes que se muestran sombreadas en las ilustraciones.

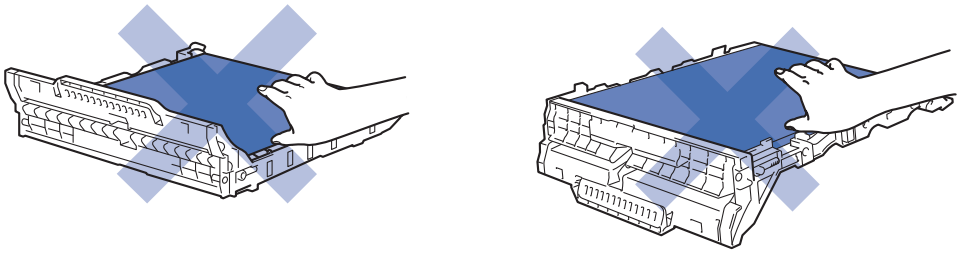

5. Retire el material de embalaje de color naranja y deséchelo.

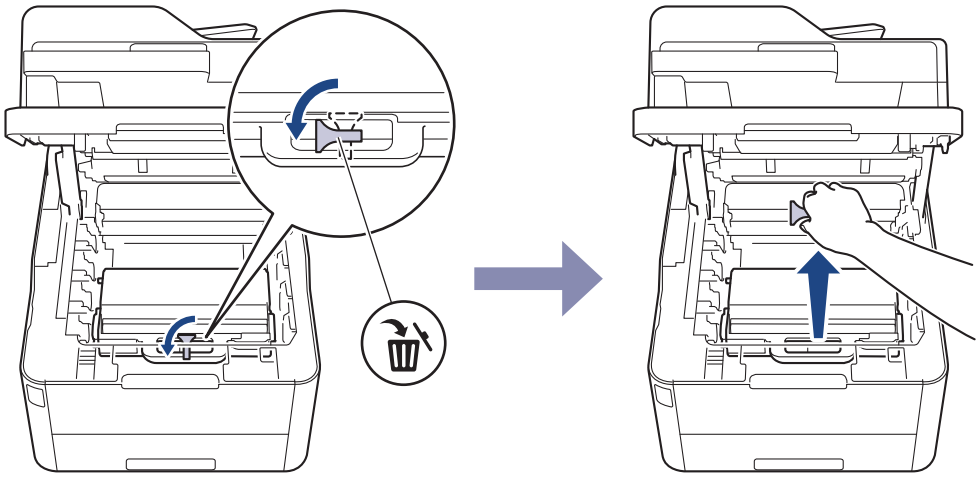

Este paso solo es necesario cuando reemplaza el recipiente de tóner residual por primera vez y no es necesario para el recipiente de tóner residual de reemplazo. Las piezas de embalaje naranja están instaladas de fábrica para proteger el equipo durante el envío.

6. Agarre el asa verde del recipiente de tóner residual y extraiga el recipiente de tóner residual del equipo.

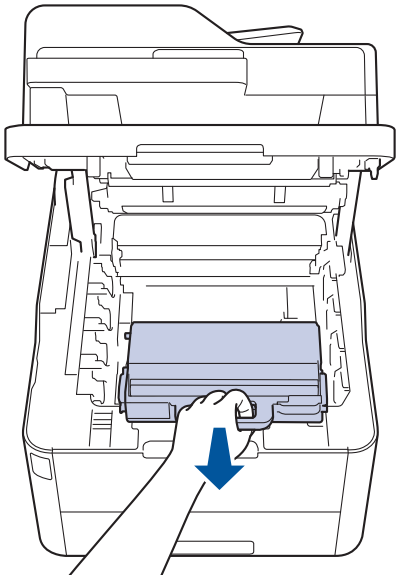

NO reutilice el recipiente de tóner residual.

7. Quite el embalaje del nuevo recipiente de tóner residual e instale el nuevo recipiente de tóner residual en el equipo. Asegúrese de que el recipiente de tóner residual esté nivelado y encaje firmemente en su lugar.

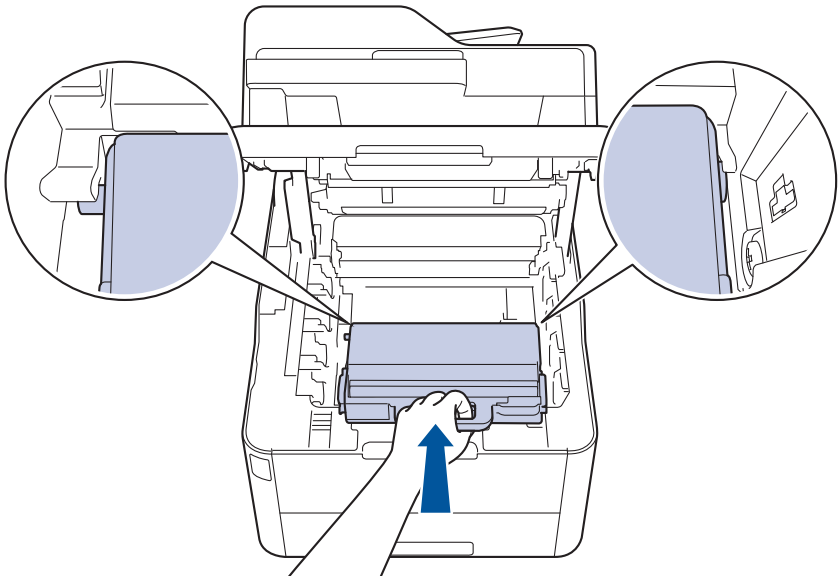

NOTA

Para evitar problemas de calidad de impresión, NO toque las partes que se muestran sombreadas en las ilustraciones.

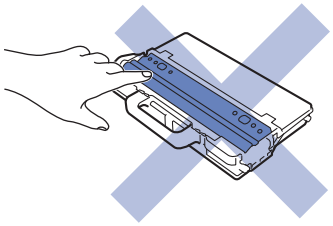

8. Vuelva a introducir la unidad de correa en el equipo.

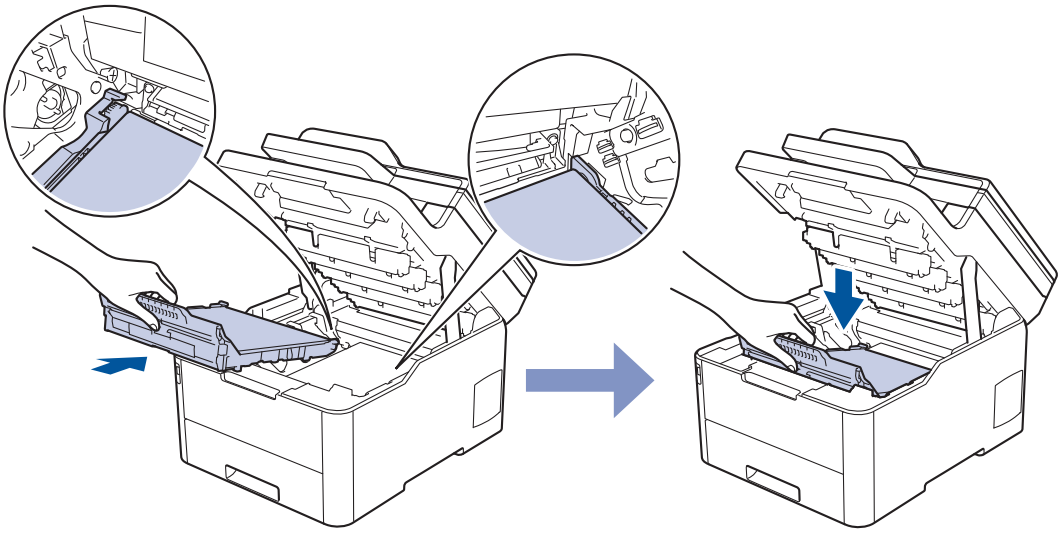

9. Vuelva a introducir cada conjunto de cartucho de tóner y unidad de tambor en el equipo. Asegúrese de que en los cuatro conjuntos de cartucho de tóner y unidad de tambor, el color del cartucho de tóner coincide con el color de la etiqueta del equipo.

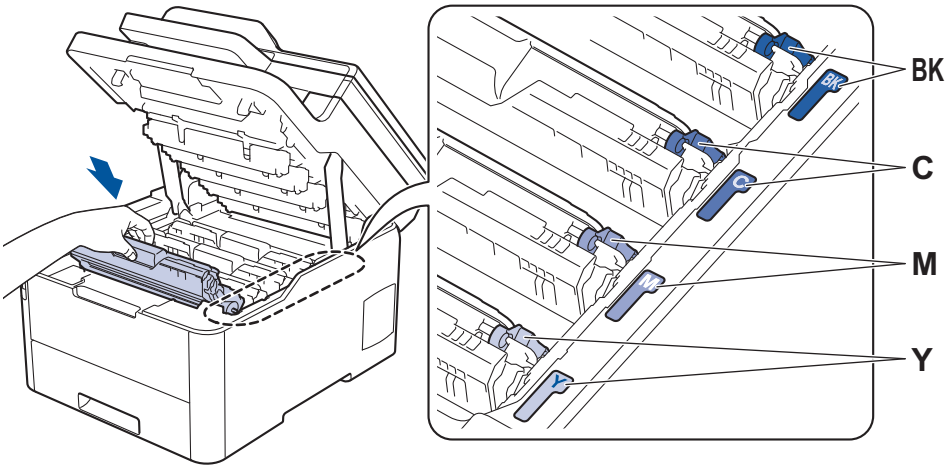

10. Cierre la cubierta superior del equipo.

Información relacionada

- Reemplazo de consumibles

Información adicional:

- Mensajes de error y mantenimiento

Limpiar el equipo

Limpie el exterior e interior del equipo regularmente con un paño seco y sin pelusa.

Cuando reemplace el cartucho de tóner o la unidad de tambor, asegúrese de limpiar el interior del equipo. SI las páginas impresas salen manchadas con tóner, limpie el interior del equipo con un paño seco y sin pelusa.

ADVERTENCIA

- NO use sustancias inflamables, ningún tipo de aerosol ni ningún solvente/líquido orgánico que contenga alcohol o amoníaco para limpiar el interior o el exterior del producto. Si lo hace, podría provocar un incendio. En cambio, use solo un paño seco y sin pelusa.

IMPORTANTE

- NO utilice alcohol isopropílico para quitar la suciedad del panel de control. Podría agrietar el panel.
- Para evitar problemas de calidad de impresión, NO toque las partes que se muestran sombreadas en las ilustraciones.

Cartucho de tóner

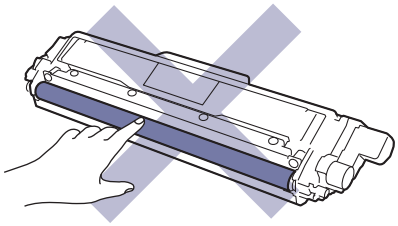

Unidad de tambor

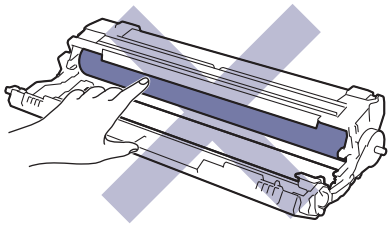

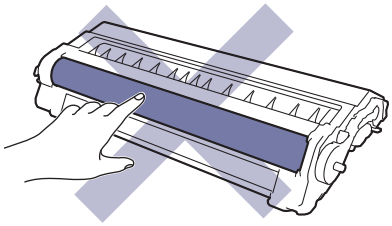

Unidad de correa

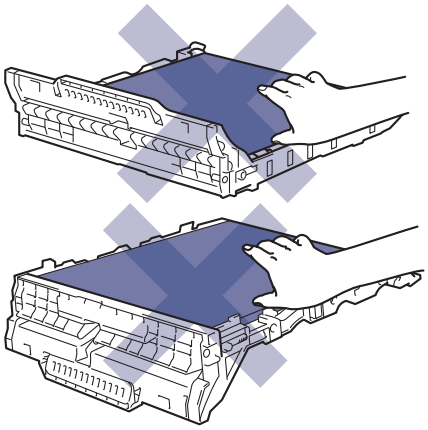

Recipiente de tóner residual

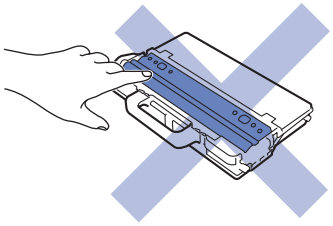

Información relacionada

- Mantenimiento rutinario
  - Limpiar el escáner
  - Limpie los cabezales LED
  - Limpiar la pantalla LCD táctil
  - Limpiar los filamentos de corona
  - Limpieza de la unidad de tambor
  - Limpiar los rodillos de recogida de papel

Limpiar el escáner

1. Pulse y mantenga presionado para apagar el equipo.
2. Levante la cubierta de documentos (1). Limpie la superficie plástica blanca (2) y el cristal de escaneado (3) debajo de ella con un paño suave, sin pelusa y humedecido con agua.

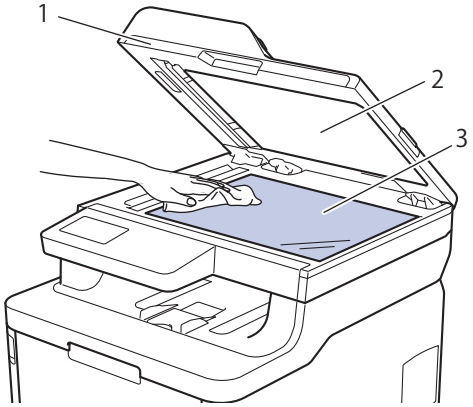

3. En la unidad ADF, limpie la barra blanca (1) y la franja de cristal de escaneado (2) debajo de ella con un paño suave, sin pelusa y humedecido con agua.

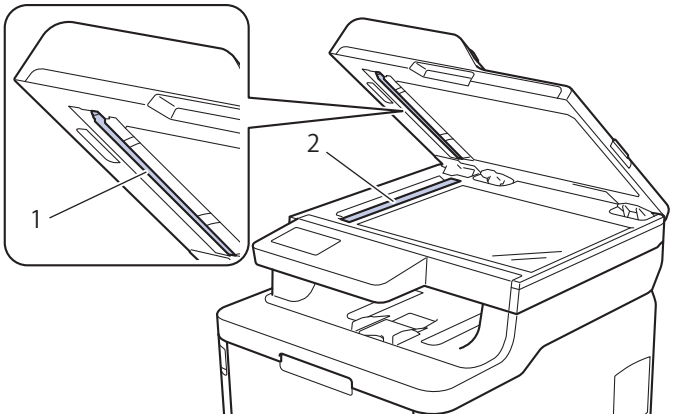

4. Abra la cubierta del cristal de escaneado (1), y luego, limpie la otra barra blanca (2) y la banda del cristal de escaneado (3) (solo modelos compatibles).

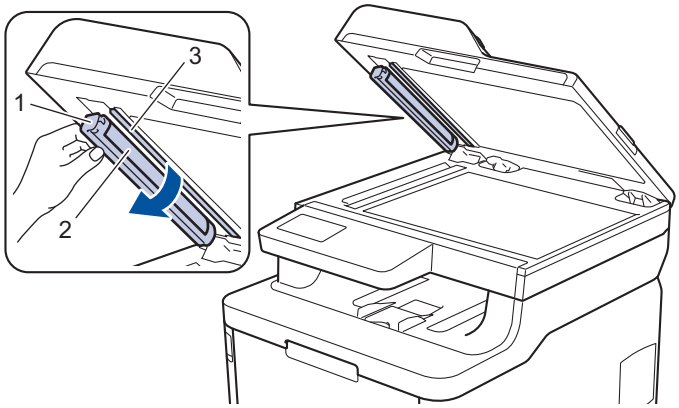

5. Cierre la cubierta de documentos.
6. Pulse para encender el equipo.

Información relacionada

- Limpiar el equipo

Limpie los cabezales LED

Si detecta algún problema con la calidad de impresión, como colores claros o apagados, rayas blancas o bandas verticales en la página, limpie los cabezales LED de la siguiente manera:

1. Pulse y mantenga presionado para apagar el equipo.
2. Abra la cubierta superior hasta que se bloquee en la posición abierta.

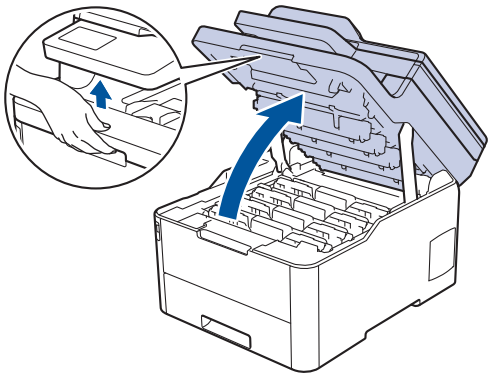

3. Limpie la ventana de cada cabezal LED (1) con un paño seco, suave y sin pelusa. No toque las ventanas con los dedos.

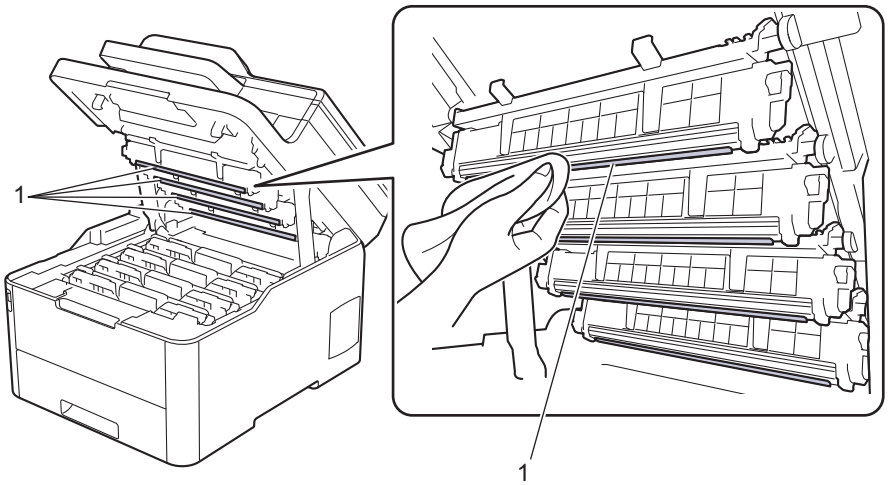

4. Cierre la cubierta superior del equipo.
5. Pulse para encender el equipo.

Información relacionada

- Limpiar el equipo

Información adicional:

- Mejorar la calidad de impresión

Limpiar la pantalla LCD táctil

Modelos relacionados: MFC-L3710CW/MFC-L3750CDW/MFC-L3770CDW

IMPORTANTE

NO use ningún tipo de limpiador líquido (incluido el etanol).

1. Pulse y mantenga presionado para apagar el equipo.
2. Limpie la pantalla táctil con un paño seco, suave y sin pelusa.

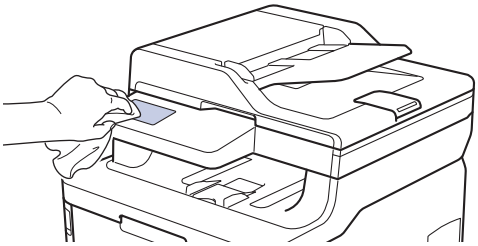

3. Pulse para encender el equipo.

Información relacionada

- Limpiar el equipo

Limpiar los filamentos de corona

1. Abra la cubierta superior hasta que se bloquee en la posición abierta.

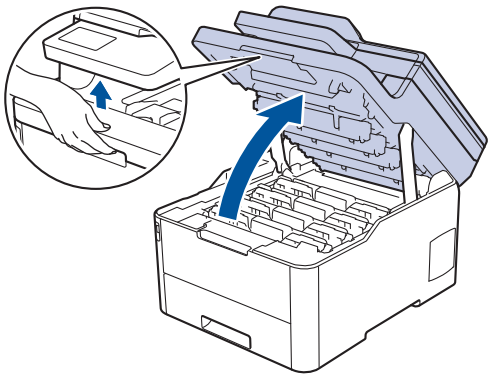

ADVERTENCIA

SUPERFICIE CALIENTE

Las piezas internas del equipo estarán extremadamente calientes. Espere que el equipo se enfríe antes de tocarlas.

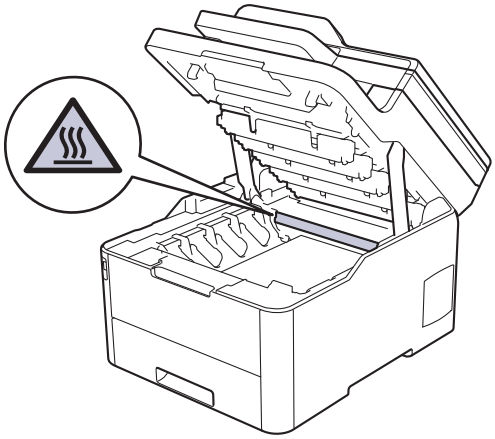

2. Retire los conjuntos de cartucho de tóner y unidad de tambor.

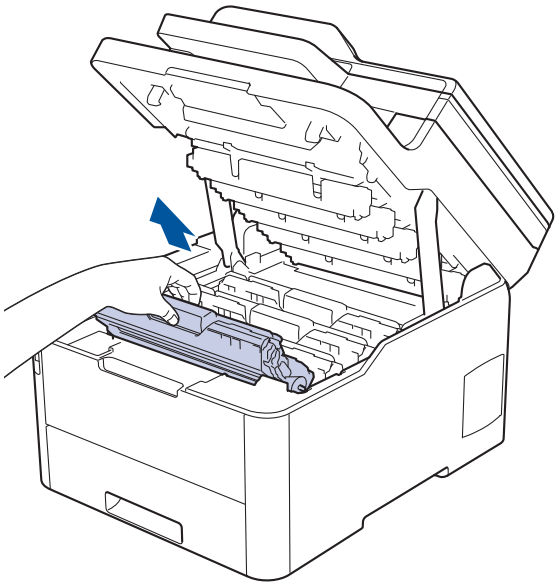

⚠ AVISO

Recomendamos colocar los conjuntos de cartucho de tóner y unidad de tambor en una superficie limpia y plana, con papel desechable debajo por si el tóner se derrama o se vuelca accidentalmente.

IMPORTANTE

Para evitar que el equipo resulte dañado por la electricidad estática, NO toque los electrodos indicados en la ilustración.

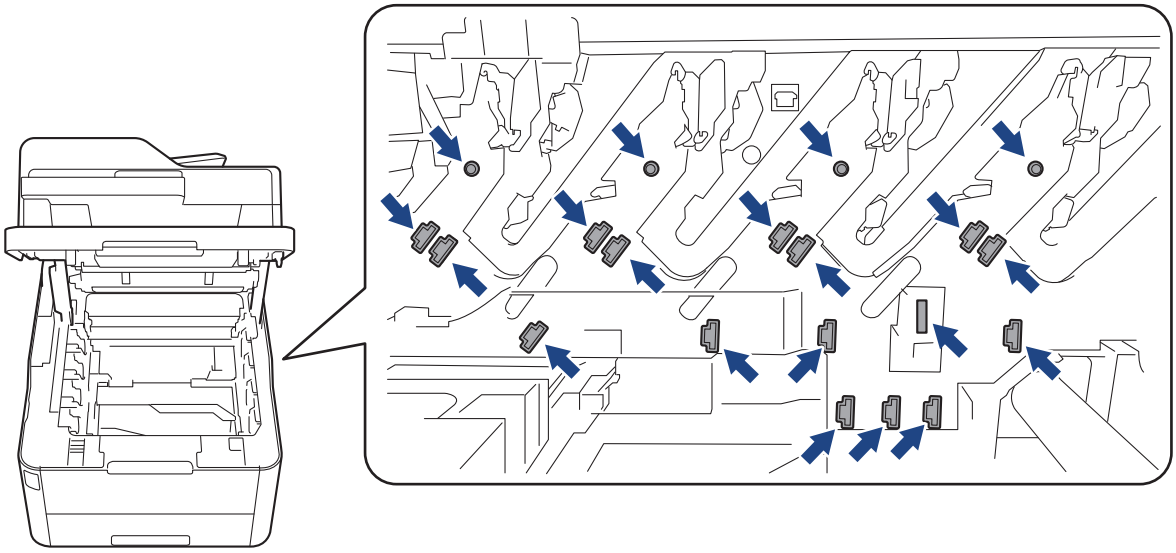

3. Limpie el filamento de corona dentro de la unidad de tambor deslizando suavemente la pestaña verde de izquierda a derecha y de derecha a izquierda varias veces. Repita esto para todos los filamentos de corona.

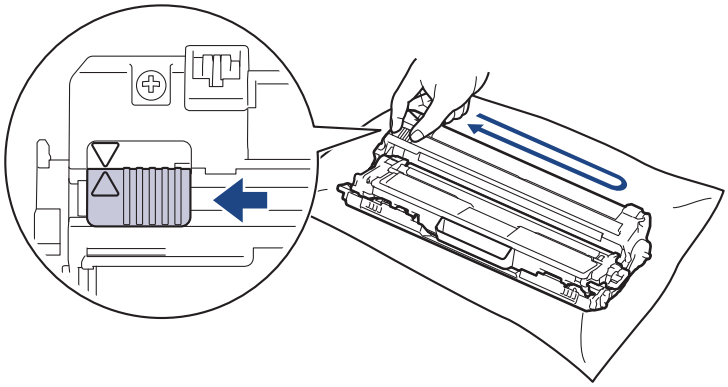

Asegúrese de volver a colocar la pestaña verde en la posición inicial (▲). La flecha en la pestaña debe estar alineada con la flecha en la unidad de tambor. De lo contrario, las páginas impresas pueden llegar a salir con una línea vertical.

4. Introduzca los conjuntos de cartucho de tóner y unidad de tambor en el equipo. Asegúrese de que el color del cartucho de tóner coincide con el color de la etiqueta del equipo.

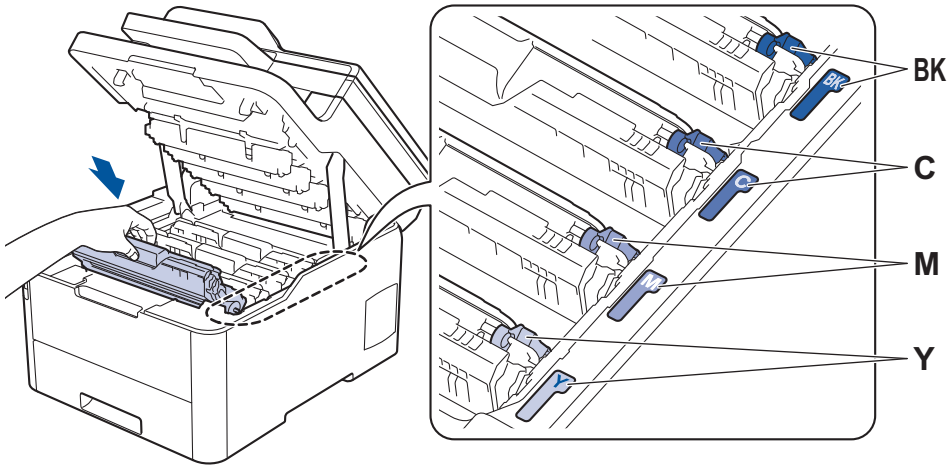

5. Cierre la cubierta superior del equipo.

Información relacionada

- Limpiar el equipo

Información adicional:

- Mensajes de error y mantenimiento

Limpieza de la unidad de tambor

Si la impresión tiene puntos blancos o negros u otras marcas que se repiten a intervalos de 3,7 pulgadas (94 mm), es posible que el tambor tenga materia extraña, como pegamento de una etiqueta pegado en la superficie del tambor.

>> HL-L3290CDW/DCP-L3551CDW
>> MFC-L3710CW/MFC-L3750CDW/MFC-L3770CDW

HL-L3290CDW/DCP-L3551CDW

1. Asegúrese de que el equipo esté en el modo preparado.
2. Pulse **Menu**.
3. Pulse ▲ o ▼ para seleccionar lo siguiente:
   a. Seleccione `[Imp. informes]`. Pulse **OK**.
   b. Seleccione `[Imp punto tamb (Impr pto tambr)]`. Pulse **OK**.
   El equipo imprimirá la hoja de comprobación del tambor a través de puntos.
4. Pulse y mantenga presionado para apagar el equipo.
5. Abra la cubierta superior hasta que se bloquee en la posición abierta.

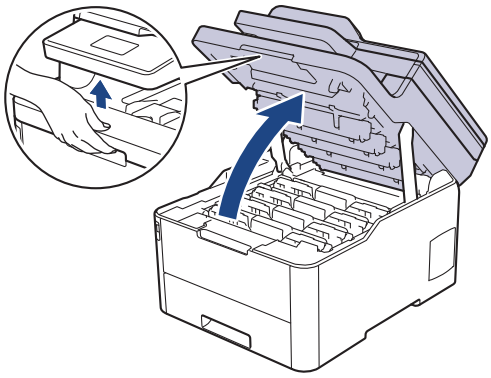

ADVERTENCIA

SUPERFICIE CALIENTE

Las piezas internas del equipo estarán extremadamente calientes. Espere que el equipo se enfríe antes de tocarlas.

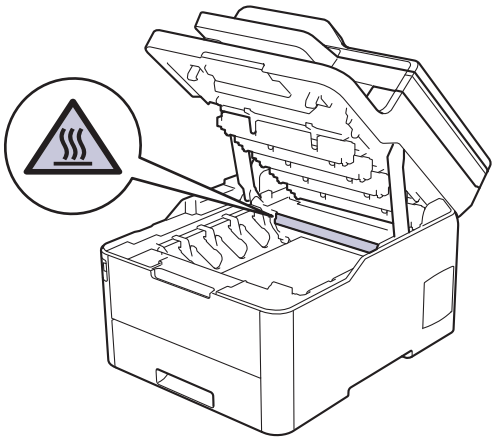

6. El color de los puntos impresos en la hoja de comprobación de los puntos del tambor es el color del tambor que debe limpiar. Extraiga el conjunto de cartucho de tóner y unidad de tambor del color que causa el problema.

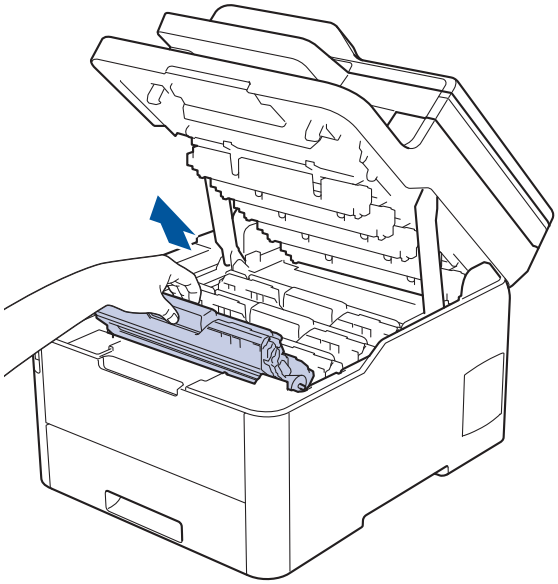

AVISO

Recomendamos colocar los conjuntos de cartucho de tóner y unidad de tambor en una superficie limpia y plana, con papel desechable debajo por si el tóner se derrama o se vuelca accidentalmente.

IMPORTANTE

Para evitar que el equipo resulte dañado por la electricidad estática, NO toque los electrodos indicados en la ilustración.

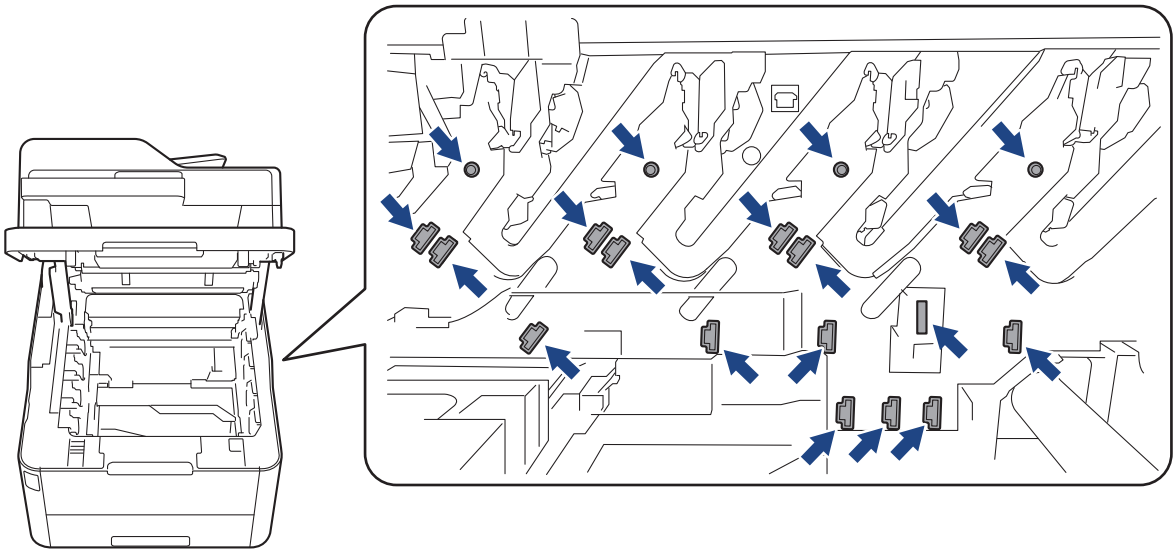

7. Presione hacia abajo la palanca de bloqueo verde y extraiga el cartucho de tóner de la unidad de tambor.

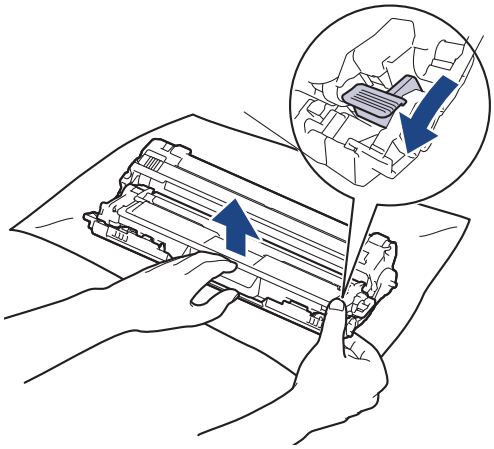

Para evitar problemas de calidad de impresión, NO toque ninguna parte de la superficie de la unidad de tambor excepto el engranaje de la unidad de tambor.

8. Levante el marco de la unidad de tambor por el asa y déle la vuelta hacia la izquierda, tal y como se muestra a continuación.

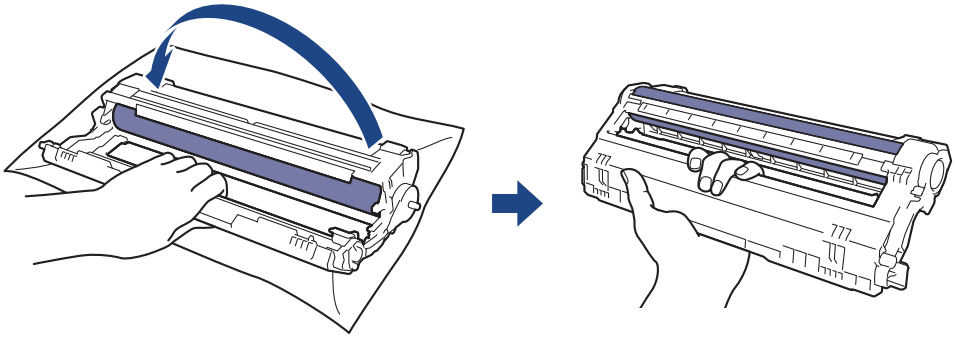

9. Agarre el asa sin fuerza de forma que el marco caiga hacia delante y, a continuación, con la mano derecha, localice el engranaje de la unidad de tambor en el lado derecho del marco.

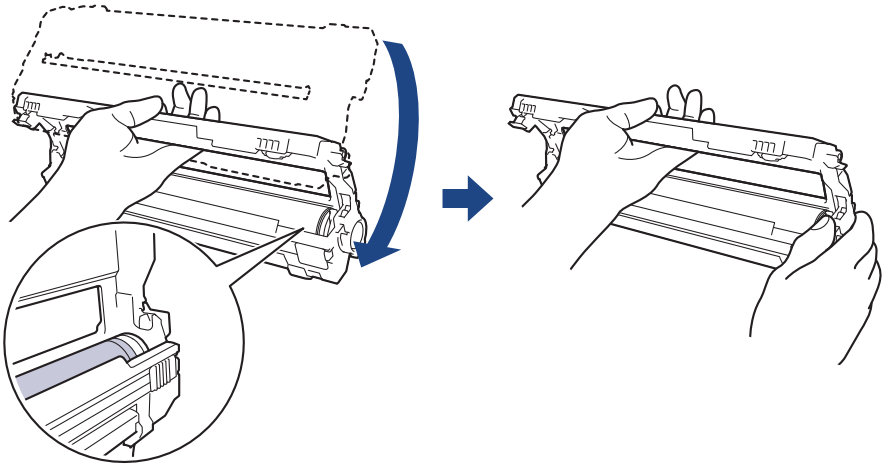

Para evitar problemas de calidad de impresión, NO toque ninguna parte de la superficie de la unidad de tambor excepto el engranaje de la unidad de tambor.

10. Incline la mano izquierda hacia arriba para levantar el marco hasta que se vean las casillas numeradas, tal y como se muestra a continuación. Con la mano derecha, haga girar el tambor en busca de marcas o suciedad en la superficie del tambor.

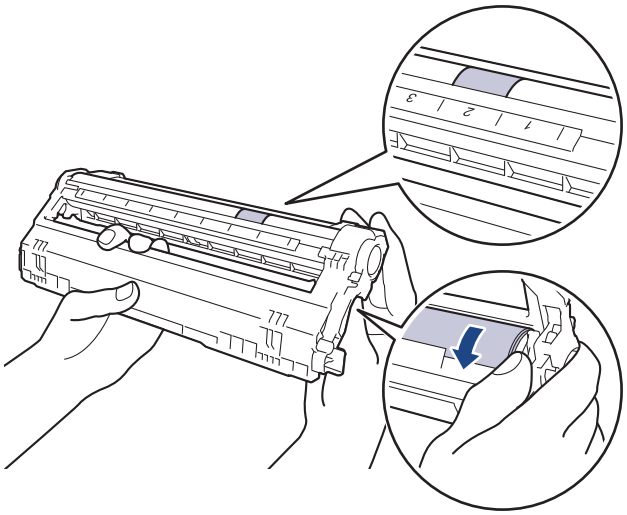

Use los números de las columnas que se encuentran junto al rodillo del tambor para encontrar la marca. Por ejemplo, un punto en la columna 2 de la hoja de comprobación de los puntos del tambor significaría que hay una marca en la zona “2” del tambor.

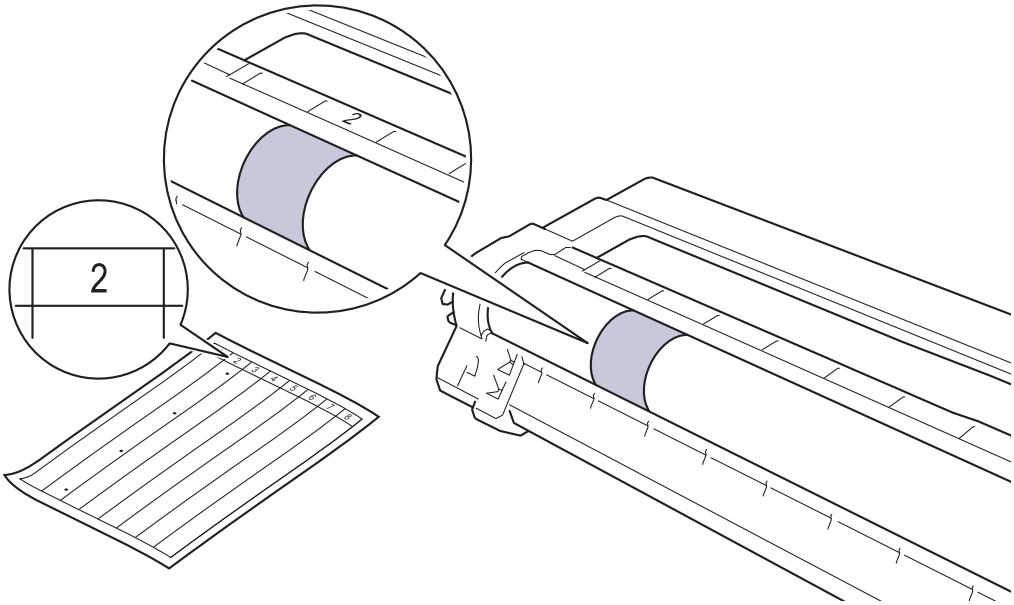

11. Limpie la superficie del tambor suavemente con un hisopo de algodón seco hasta que la marca en la superficie desaparezca.

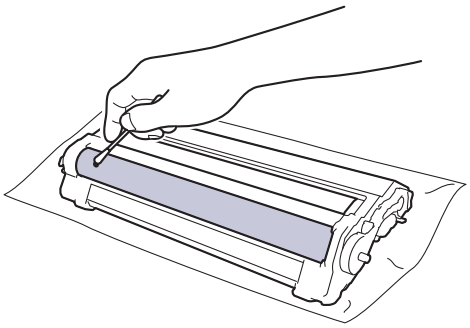

NOTA

NO limpie la superficie del tambor fotosensible con un objeto filoso o cualquier líquido.

12. Vuelva a introducir el cartucho de tóner en la unidad de tambor con firmeza hasta que encaje en su lugar.

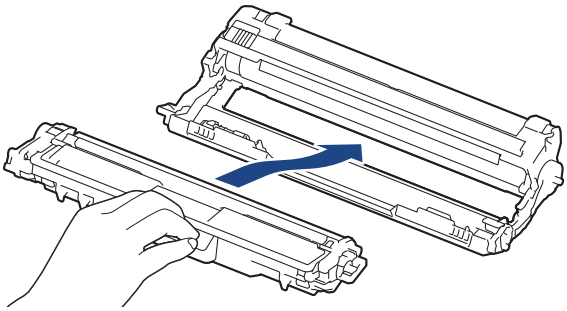

Asegúrese de insertar el cartucho de tóner correctamente; de lo contrario, puede separarse de la unidad de tambor.

13. Introduzca los conjuntos de cartucho de tóner y unidad de tambor en el equipo. Asegúrese de que el color del cartucho de tóner coincide con el color de la etiqueta del equipo.

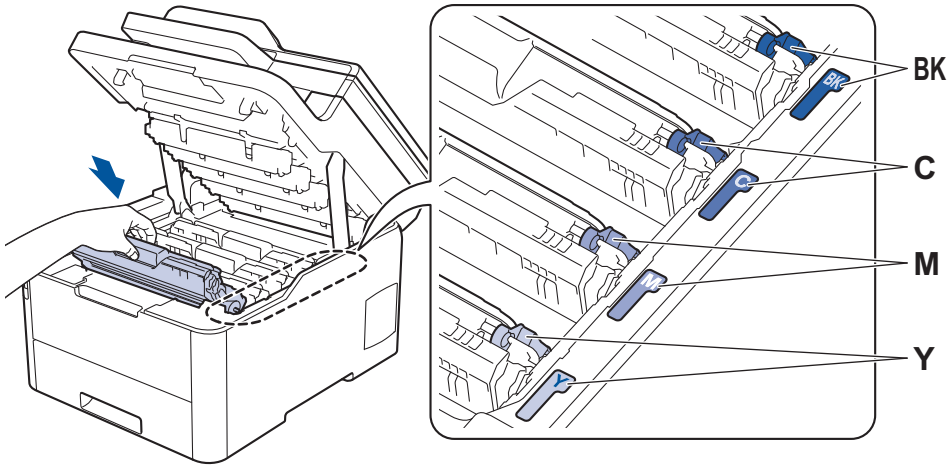

14. Cierre la cubierta superior del equipo.
15. Pulse para encender el equipo.

MFC-L3710CW/MFC-L3750CDW/MFC-L3770CDW

1. Asegúrese de que el equipo esté en el modo preparado.
2. Pulse [Ajustes] > [Todos los ajust (Todos ajustes)] > [Imp. informes] > [Imprimir punto tambor].
3. Pulse [Sí].

   El equipo imprimirá la hoja de comprobación del tambor a través de puntos.
4. Pulse y mantenga presionado para apagar el equipo.
5. Abra la cubierta superior hasta que se bloquee en la posición abierta.

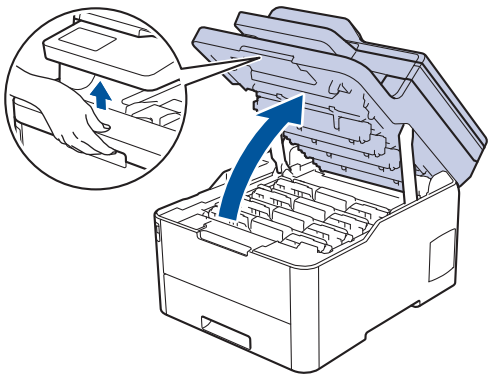

ADVERTENCIA

SUPERFICIE CALIENTE

Las piezas internas del equipo estarán extremadamente calientes. Espere que el equipo se enfríe antes de tocarlas.

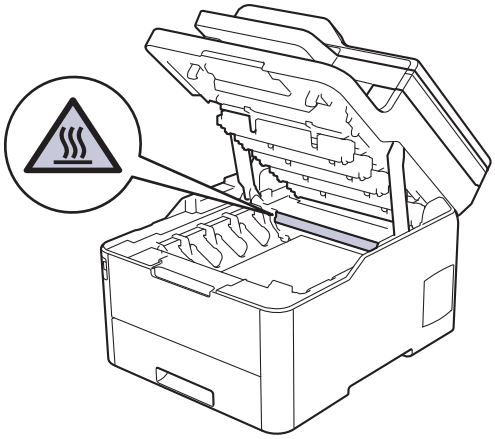

6. El color de los puntos impresos en la hoja de comprobación de los puntos del tambor es el color del tambor que debe limpiar. Extraiga el conjunto de cartucho de tóner y unidad de tambor del color que causa el problema.

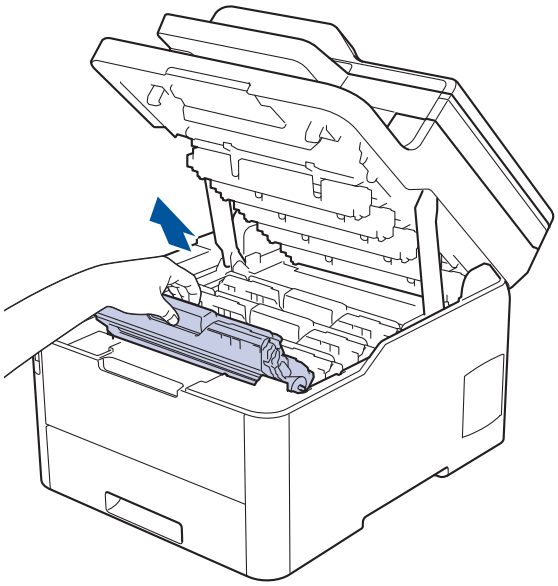

AVISO

Recomendamos colocar los conjuntos de cartucho de tóner y unidad de tambor en una superficie limpia y plana, con papel desechable debajo por si el tóner se derrama o se vuelca accidentalmente.

IMPORTANTE

Para evitar que el equipo resulte dañado por la electricidad estática, NO toque los electrodos indicados en la ilustración.

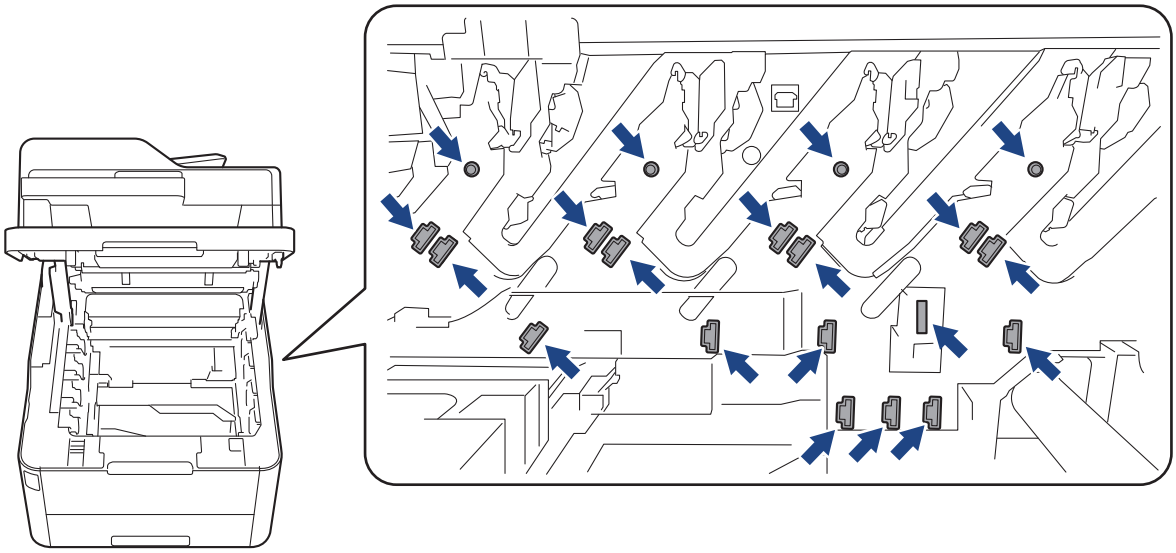

7. Presione hacia abajo la palanca de bloqueo verde y extraiga el cartucho de tóner de la unidad de tambor.

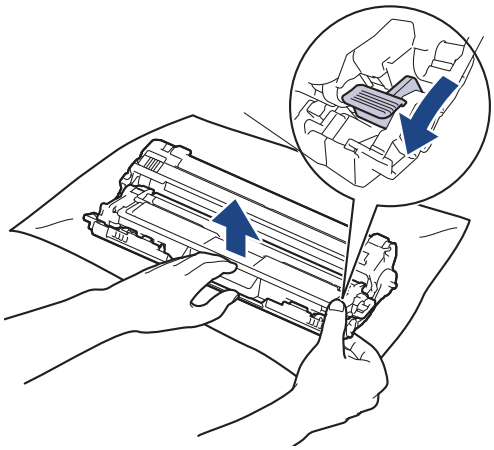

Para evitar problemas de calidad de impresión, NO toque ninguna parte de la superficie de la unidad de tambor excepto el engranaje de la unidad de tambor.

8. Levante el marco de la unidad de tambor por el asa y déle la vuelta hacia la izquierda, tal y como se muestra a continuación.

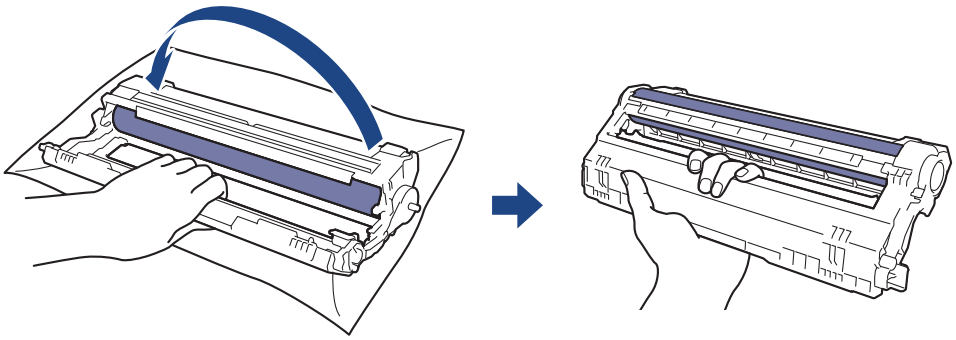

9. Agarre el asa sin fuerza de forma que el marco caiga hacia delante y, a continuación, con la mano derecha, localice el engranaje de la unidad de tambor en el lado derecho del marco.

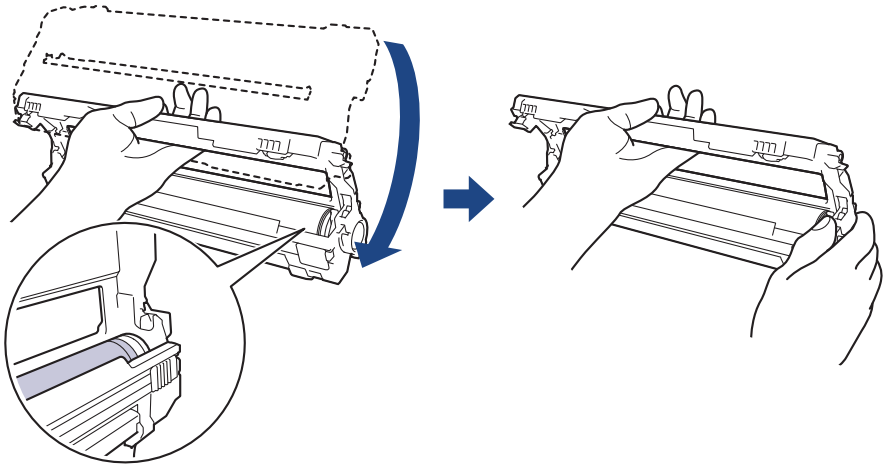

Para evitar problemas de calidad de impresión, NO toque ninguna parte de la superficie de la unidad de tambor excepto el engranaje de la unidad de tambor.

10. Incline la mano izquierda hacia arriba para levantar el marco hasta que se vean las casillas numeradas, tal y como se muestra a continuación. Con la mano derecha, haga girar el tambor en busca de marcas o suciedad en la superficie del tambor.

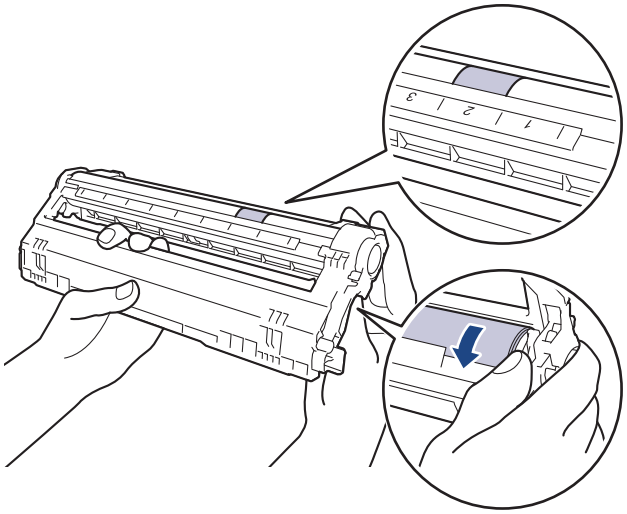

Use los números de las columnas que se encuentran junto al rodillo del tambor para encontrar la marca. Por ejemplo, un punto en la columna 2 de la hoja de comprobación de los puntos del tambor significaría que hay una marca en la zona “2” del tambor.

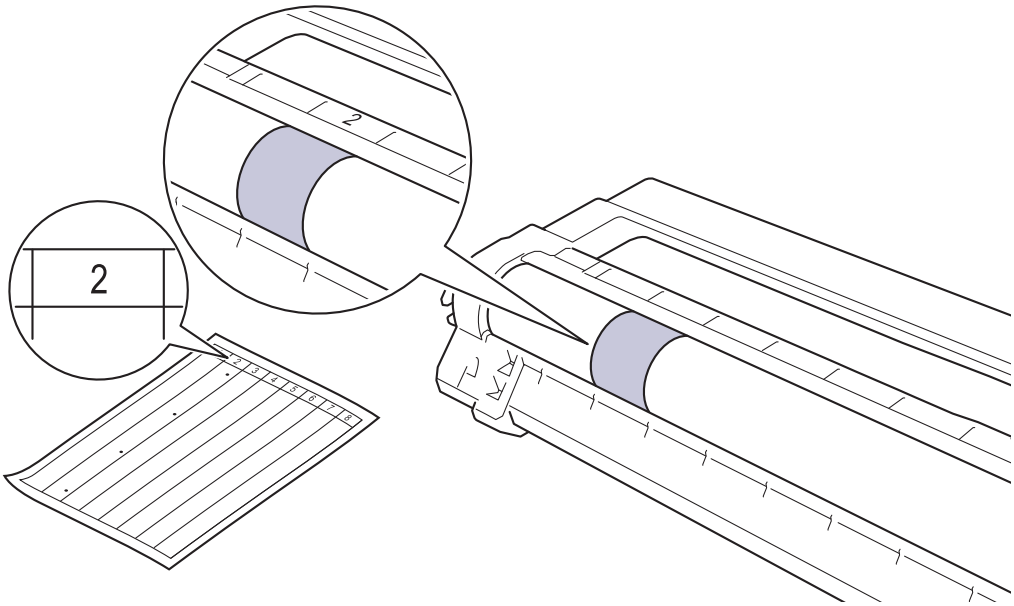

11. Limpie la superficie del tambor suavemente con un hisopo de algodón seco hasta que la marca en la superficie desaparezca.

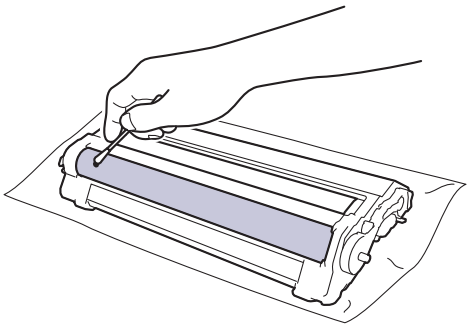

NOTA

NO limpie la superficie del tambor fotosensible con un objeto filoso o cualquier líquido.

12. Vuelva a introducir el cartucho de tóner en la unidad de tambor con firmeza hasta que encaje en su lugar.

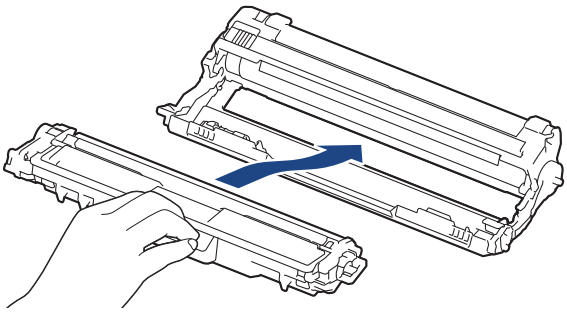

Asegúrese de insertar el cartucho de tóner correctamente; de lo contrario, puede separarse de la unidad de tambor.

13. Introduzca los conjuntos de cartucho de tóner y unidad de tambor en el equipo. Asegúrese de que el color del cartucho de tóner coincide con el color de la etiqueta del equipo.

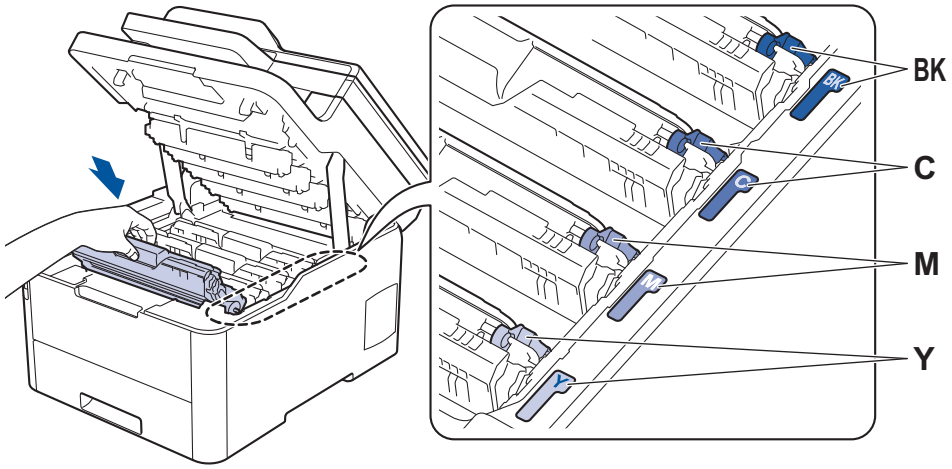

14. Cierre la cubierta superior del equipo.
15. Pulse para encender el equipo.

Información relacionada

- Limpiar el equipo

Información adicional:

- Mejorar la calidad de impresión

Limpiar los rodillos de recogida de papel

La limpieza periódica de los rodillos de recogida de papel puede evitar atascos de papel al asegurar la correcta alimentación del papel.

Si tiene problemas de alimentación del papel, limpie los rodillos de recogida de papel como se indica a continuación:

1. Pulse y mantenga presionado para apagar el equipo.
2. Extraiga la bandeja de papel completamente fuera del equipo.

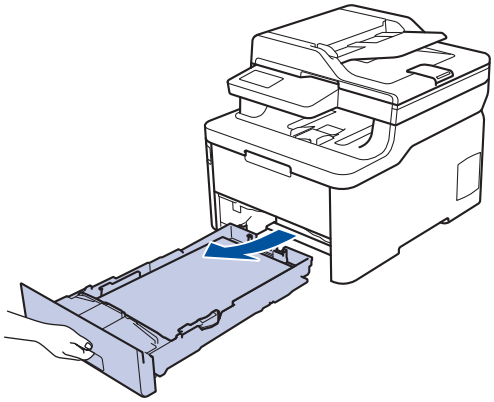

3. Si el papel esta cargado o algo está atascado dentro de la bandeja de papel, retírelo.
4. Escurra firmemente un paño sin pelusa remojado en agua tibia y, a continuación, limpie la almohadilla separadora en la bandeja de papel para retirar el polvo.

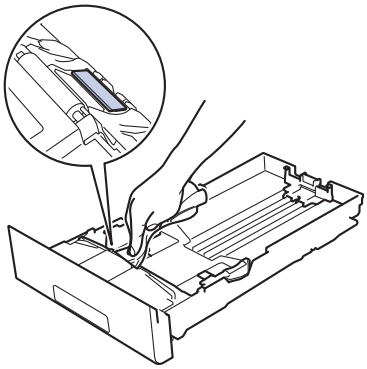

5. Limpie los dos rodillos de recogida dentro del equipo para retirar el polvo.

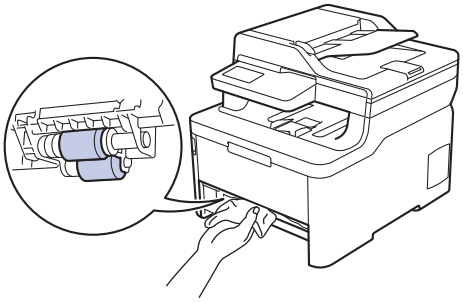

6. Vuelva a cargar papel y coloque firmemente la bandeja de papel en el equipo.
7. Pulse para encender el equipo.

Información relacionada

- Limpiar el equipo

Información adicional:

- Problemas de impresión

Calibre la salida de color

La densidad de salida para cada color puede variar según el entorno del equipo, que incluye factores como temperatura y humedad. La calibración de su equipo ayuda a mejorar la densidad del color de salida.

Si está utilizando el controlador de la impresora Mac, el controlador de la impresora recupera los datos de calibración en forma automática. Para recuperar los datos en forma manual, debe realizar la calibración con el **Status Monitor** de Brother.

>> HL-L3290CDW/DCP-L3551CDW
>> MFC-L3710CW/MFC-L3750CDW/MFC-L3770CDW

HL-L3290CDW/DCP-L3551CDW

1. Pulse **Menu**.
2. Pulse ▲ o ▼ para seleccionar lo siguiente:
   a. Seleccione [Impresora]. Pulse **OK**.
   b. Seleccione [Elim corrección (Borr. corrección)]. Pulse **OK**.
   c. Seleccione [Calibración]. Pulse **OK**.
   d. Seleccione [Calibrar]. Pulse **OK**.
3. Pulse ▲ para seleccionar la opción [Sí].

La calibración comienza en forma automática y llevará algunos minutos.

4. Pulse **Stop/Exit (Detener/Salir)**.

MFC-L3710CW/MFC-L3750CDW/MFC-L3770CDW

1. Pulse [Tóner] > [Calibración] > [Calibrar].
2. Pulse [Sí].

La calibración comienza en forma automática y llevará algunos minutos.

3. Pulse .

Información relacionada

- Mantenimiento rutinario
  - Restaure la configuración de calibración del equipo

Información adicional:

- Mensajes de error y mantenimiento
- Mejorar la calidad de impresión
- Supervisar el estado del equipo desde su computadora (Windows)
- Supervisar el estado del equipo desde su computadora (Mac)

Restaure la configuración de calibración del equipo

Si el color de salida difiere de lo que ve en su monitor, intente restaurar los parámetros de calibración de su equipo.

>> HL-L3290CDW/DCP-L3551CDW
>> MFC-L3710CW/MFC-L3750CDW/MFC-L3770CDW

HL-L3290CDW/DCP-L3551CDW

1. Pulse **Menu**.
2. Pulse ▲ o ▼ para seleccionar lo siguiente:
   a. Seleccione [Impresora]. Pulse **OK**.
   b. Seleccione [Elim corrección (Borr. corrección)]. Pulse **OK**.
   c. Seleccione [Calibración]. Pulse **OK**.
   d. Seleccione [Reiniciar]. Pulse **OK**.
3. Pulse ▲ para seleccionar la opción [Reiniciar].
4. Pulse **Stop/Exit (Detener/Salir)**.

MFC-L3710CW/MFC-L3750CDW/MFC-L3770CDW

1. Pulse [Tóner] > [Calibración] > [Reiniciar].
2. Pulse [Sí].
3. Pulse .

Información relacionada

- Calibre la salida de color

Corrija la alineación de impresión en color (registro de color)

Si las áreas sólidas de color o imágenes tienen franjas de color cian, magenta o amarillo, utilice la función Registro de color.

>> HL-L3290CDW/DCP-L3551CDW
>> MFC-L3710CW/MFC-L3750CDW/MFC-L3770CDW

HL-L3290CDW/DCP-L3551CDW

1. Pulse **Menu**.
2. Pulse ▲ o ▼ para seleccionar lo siguiente:
   a. Seleccione [Impresora]. Pulse **OK**.
   b. Seleccione [Elim corrección (Borr. corrección)]. Pulse **OK**.
   c. Seleccione [Registro]. Pulse **OK**.
3. Pulse ▲ para seleccionar la opción [Sí].

El registro de color comienza de forma automática y llevará alrededor de 10 segundos o más.

4. Pulse **Stop/Exit (Detener/Salir)**.

MFC-L3710CW/MFC-L3750CDW/MFC-L3770CDW

1. Pulse [Tóner] > [Registro].
2. Pulse [Sí].

El registro de color comienza de forma automática y llevará alrededor de 10 segundos o más.

3. Pulse .

Información relacionada

- Mantenimiento rutinario

Verifique la vida remanente de la pieza

>> HL-L3290CDW/DCP-L3551CDW
>> MFC-L3710CW/MFC-L3750CDW/MFC-L3770CDW

HL-L3290CDW/DCP-L3551CDW

1. Pulse **Menu**.
2. Pulse ▲ o ▼ para seleccionar lo siguiente:
   a. Seleccione [Info. equipo]. Pulse **OK**.
   b. Seleccione [Vida útil piezas (Vida restante)]. Pulse **OK**.
3. Pulse ▲ o ▼ para seleccionar la pieza del equipo que desea comprobar y a continuación, pulse **OK**.
   La pantalla LCD muestra la vida útil aproximada de la pieza.
4. Pulse **Stop/Exit (Detener/Salir)**.

MFC-L3710CW/MFC-L3750CDW/MFC-L3770CDW

1. Pulse [Ajustes] > [Todos los ajust (Todos ajustes)] > [Info. equipo] > [Vida útil de las piezas].
2. Presione la pieza del equipo que desee verificar.
   La pantalla LCD muestra la vida útil aproximada de la pieza.
3. Pulse .

Para mostrar la vida útil aproximada del cartucho de tóner, pulse en la pantalla LCD.

Información relacionada

- Mantenimiento rutinario

Empacar y enviar su equipo Brother

ADVERTENCIA

- Para evitar posibles lesiones, al menos dos personas deben levantar el producto al sostenerlo desde la parte delantera y trasera.
- Cuando mueva el equipo, llévelo como se muestra en la ilustración.

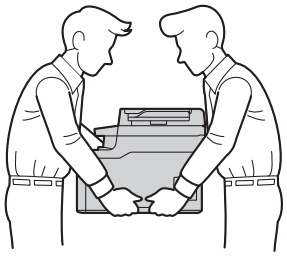

- Si por cualquier motivo debe trasladar su equipo, vuelva a empacar cuidadosamente la máquina en su empaque original para evitar cualquier daño durante el tránsito. El equipo debe asegurarse debidamente con el transportista.
- A menos que esté regresando el equipo como parte del Servicio de intercambio de Brother, deje el cartucho de tóner y la unidad de tambor dentro del equipo cuando lo empaque y lo envíe.

1. Pulse y mantenga presionado para apagar el equipo. Deje el equipo apagado durante al menos 10 minutos para que se enfríe.
2. Desconecte todos los cables, y luego desenchufe el cable de alimentación del toma de corriente de CA.
3. Coloque el equipo en la bolsa en donde vino originalmente.
4. Empaque el equipo, los materiales impresos, y el cable de alimentación CA (si se aplica) en el embalaje original con el material de embalaje original como se muestra. Si devuelve el equipo a Brother como parte del servicio de intercambio, empaquete solo el equipo. Conserve todas las piezas y materiales impresos que vaya a utilizar con el equipo de “intercambio”.

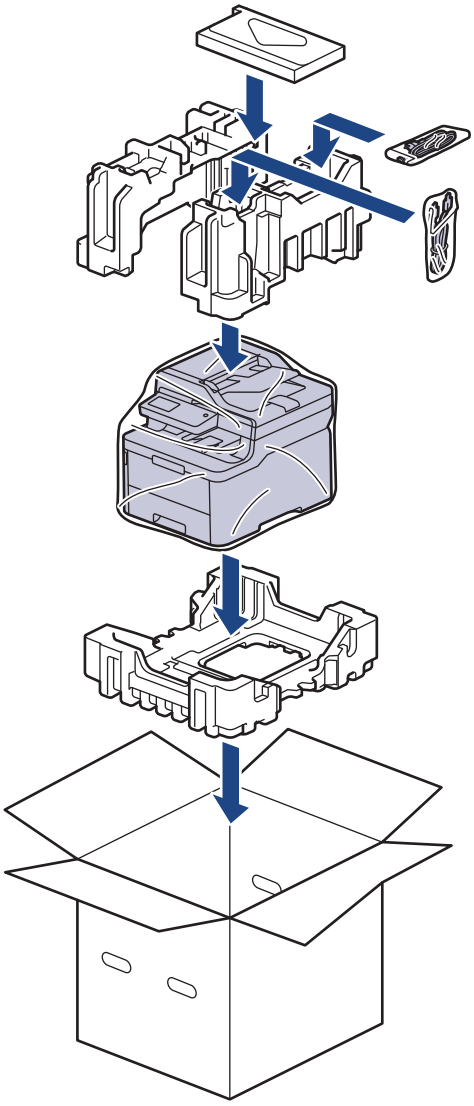

5. Cierre la caja y precíntela.

Información relacionada

- Mantenimiento rutinario

Reemplazar piezas de mantenimiento periódico

Reemplace las siguientes piezas periódicamente para mantener la calidad de la impresión. Las piezas unidad de fusión, kit de AP para la bandeja de papel y kit de AP para MP que se indican a continuación deben sustituirse después de haber imprimido aproximadamente 50.000 páginas [1].

Comuníquese con el Servicio de atención al cliente de Brother o con un Centro de servicio autorizado de Brother cuando aparezca al siguiente mensaje en la pantalla LCD:

Mensaje en la pantalla LCD	Descripción
`Reemplazar fusor (Cambiar fusor)` [2]	Sustituya la unidad de fusión.
`Reempla.Kit1 AP (Cambie kit 1 AP)` [2]	Sustituya el kit de alimentación de papel para la bandeja de papel.
`Reempla.KitAP MP (Cambie kit MP AP)` [2]	Sustituya el kit de alimentación de papel para la bandeja multipropósito.

Información relacionada

- Mantenimiento rutinario

[1] a una sola cara a tamaño Carta o A4

[2] La frecuencia de reemplazo depende de la complejidad de las páginas impresas, el porcentaje de la cobertura y el tipo de soporte utilizado.

Configuración del equipo

Personalice los ajustes y las funciones, cree accesos directos y trabaje con las opciones que se muestran en la pantalla LCD del equipo para hacer de su equipo Brother una herramienta de trabajo más eficiente.

- Cambiar la configuración del equipo desde el panel de control
- Cambiar la configuración del equipo desde la computadora

Cambiar la configuración del equipo desde el panel de control

- En caso de un corte del suministro eléctrico (almacenamiento en la memoria)
- Configuración general
- Guardar su configuración favorita como acceso directo
- Imprimir informes
- Tablas de funciones y configuraciones

En caso de un corte del suministro eléctrico (almacenamiento en la memoria)

Sus ajustes del menú se almacenan de forma permanente y, en caso de un corte del suministro eléctrico, no se perderán.Los ajustes temporales (por ejemplo: contraste y modo Satélite) se perderán.

- Durante un corte de electricidad, el equipo retendrá la fecha y la hora y las tareas del temporizador de fax programadas (por ejemplo: fax retrasado) durante aproximadamente 60 horas. Otros trabajos de fax en la memoria del equipo no se perderán.

Información relacionada

- Cambiar la configuración del equipo desde el panel de control

Configuración general

- Ajustar el volumen del equipo
- Cambiar automáticamente el horario de verano
- Configurar cuenta regresiva del modo Espera
- Acerca del modo Hibernación
- Establecer el modo de Ahorro de energía automático
- Establecer la fecha y la hora
- Establecer la zona horaria
- Ajustar el brillo de la luz de retroiluminación de la pantalla LCD
- Cambiar el tiempo en que la luz de retroiluminación de la pantalla LCD permanece encendida
- Establecer el ID de su estación
- Configure el tóner o pulse el modo de marcación
- Reducir el consumo del tóner
- Agregar un prefijo a todos los números de fax
- Evitar marcar un número equivocado (Restricción de marcación)
- Reducir el ruido de impresión
- Cambiar el idioma en la pantalla LCD

Ajustar el volumen del equipo

>> HL-L3290CDW/DCP-L3551CDW
>> MFC-L3710CW/MFC-L3750CDW/MFC-L3770CDW

HL-L3290CDW/DCP-L3551CDW

1. Pulse **Menu**.
2. Pulse ▲ o ▼ para seleccionar lo siguiente:
   a. Seleccione [Config. gral.]. Pulse **OK**.
   b. Seleccione [Pitido]. Pulse **OK**.
3. Pulse ▲ o ▼ para mostrar la opción [Alto], [Medio], [Bajo] o [No] y, a continuación, pulse **OK**.

MFC-L3710CW/MFC-L3750CDW/MFC-L3770CDW

1. Realice una de las siguientes acciones:
   - Para modelos MFC:

     Pulse [Ajustes] > [Todos los ajust (Todos ajustes)] > [Config. gral.] > [Volumen].
   - Para modelos DCP:

     Pulse [Ajustes] > [Todos los ajust (Todos ajustes)] > [Config. gral.] > [Pitido].
2. Pulse una de las siguientes opciones (modelos MFC):

   (Las opciones variarán en función de su equipo).
   - [Timbre]

     Permite ajustar el volumen del timbre.
   - [Pitido]

     Permite ajustar el volumen del sonido oído al pulsar un botón, cometer un error o finalizar el envío o recepción de un fax.
   - [Altavoz]

     Permite ajustar el volumen del altavoz.
3. Seleccione la opción [No], [Bajo], [Medio] o [Alto] y, luego, presione la opción que desea.
4. Pulse .

Información relacionada

- Configuración general

Cambiar automáticamente el horario de verano

Puede programar el equipo para que cambie automáticamente al horario de verano.

De este modo, el horario se adelantará una hora en primavera y se retrasará una hora en otoño. Asegúrese de haber establecido la fecha y la hora correctas en el ajuste de Fecha y Hora.

Esta función solo está disponible en determinados países.

>> HL-L3290CDW/DCP-L3551CDW
>> MFC-L3710CW/MFC-L3750CDW/MFC-L3770CDW

HL-L3290CDW/DCP-L3551CDW

1. Pulse **Menu**.
2. Pulse ▲ o ▼ para seleccionar lo siguiente:
   a. Seleccione [Conf. inicial]. Pulse **OK**.
   b. Seleccione [Fecha y hora]. Pulse **OK**.
   c. Seleccione [Luz día autom. (Luz día auto)]. Pulse **OK**.
3. Pulse ▲ o ▼ para mostrar la opción [Sí] o [No] y, a continuación, pulse **OK**.
4. Pulse **Stop/Exit (Detener/Salir)**.

MFC-L3710CW/MFC-L3750CDW/MFC-L3770CDW

1. Pulse [Ajustes] > [Todos los ajust (Todos ajustes)] > [Conf. inicial] > [Fecha y hora] > [Luz día autom. (Luz día auto)].
2. Pulse [Sí] o [No].
3. Pulse .

Información relacionada

- Configuración general

Configurar cuenta regresiva del modo Espera

La configuración del modo en espera (o modo de ahorro de energía) puede reducir el consumo eléctrico. Cuando el equipo está en el modo en espera, actúa como si estuviera apagado. El equipo se activará y comenzará a imprimir cuando reciba un trabajo de impresión o un fax. Utilice estas instrucciones para establecer el intervalo de tiempo (cuenta regresiva) antes de que el equipo entre en el modo en espera.

- Se puede decidir el tiempo que el equipo debe estar inactivo antes de que pase al modo Espera.
- El temporizador se reiniciará si se lleva a cabo alguna operación en el equipo, como recibir un trabajo de impresión.

>> HL-L3290CDW/DCP-L3551CDW
>> MFC-L3710CW/MFC-L3750CDW/MFC-L3770CDW

HL-L3290CDW/DCP-L3551CDW

1. Pulse **Menu**.
2. Pulse ▲ o ▼ para mostrar la opción [Config. gral.] y, a continuación, pulse **OK**.
3. Pulse ▲ o ▼ para mostrar la opción [Ecología] y, a continuación, pulse **OK**.
4. Pulse ▲ o ▼ para mostrar la opción [Tiempo en reposo] y, a continuación, pulse **OK**.
5. Introduzca la cantidad de tiempo que el equipo (máximo 50 minutos) estará inactivo antes de entrar en el modo espera y, a continuación, pulse **OK**.
6. Pulse **Stop/Exit (Detener/Salir)**.

MFC-L3710CW/MFC-L3750CDW/MFC-L3770CDW

1. Pulse [Ajustes] > [Todos los ajust (Todos ajustes)] > [Config. gral.] > [Ecología] > [Tiempo en reposo].
2. Introduzca el tiempo que el equipo permanecerá inactivo (máximo 50 minutos) antes de pasar al modo espera y, a continuación, pulse [OK].
3. Pulse .

Información relacionada

- Configuración general

Acerca del modo Hibernación

Si el equipo se encuentra en modo Espera y no recibe ningún trabajo durante cierto tiempo, cambiará automáticamente al modo Ahorro de energía. La longitud del tiempo se basa en su modelo específico y configuraciones.

El modo Ahorro de energía usa menos energía que el modo Espera.

Modelos a los que se aplica	Panel de control del equipo en modo Suspensión	Condiciones que activarán el equipo
HL-L3290CDW/ DCP-L3551CDW	En la pantalla LCD aparece `Susp. Profunda (Reposo profundo)`.	• El equipo recibe una tarea. • Alguien pulsa un botón en el panel de control.
MFC-L3710CW/ MFC-L3750CDW/ MFC-L3770CDW	La retroiluminación de la pantalla táctil LCD se apaga y el LED de alimentación se ilumina y se oscurece.	• El equipo recibe una tarea. • Si alguien pulsa , o la pantalla LCD táctil.

Información relacionada

- Configuración general

Establecer el modo de Ahorro de energía automático

Si el equipo está en modo Suspensión durante cierto tiempo, según su modelo y su configuración, pasará al modo Ahorro de energía automáticamente. El equipo no pasa al modo Ahorro de energía si está conectado a una red o a una línea telefónica, o si tiene datos de impresión segura en la memoria(Solamente disponible para determinados modelos).

- Para comenzar a imprimir, pulse en el panel de control y, después, envíe un trabajo de impresión.

>> HL-L3290CDW/DCP-L3551CDW
>> MFC-L3710CW/MFC-L3750CDW/MFC-L3770CDW

HL-L3290CDW/DCP-L3551CDW

1. Pulse **Menu**.
2. Pulse ▲ o ▼ para mostrar la opción [Config. gral.] y, a continuación, pulse **OK**.
3. Pulse ▲ o ▼ para mostrar la opción [Ecología] y, a continuación, pulse **OK**.
4. Pulse ▲ o ▼ para mostrar la opción [Apagado auto.] y, a continuación, pulse **OK**.
5. Pulse ▲ o ▼ para mostrar la opción [8horas], [4horas], [2horas], [1hora] o [No] y, a continuación, pulse **OK**.
6. Pulse **Stop/Exit (Detener/Salir)**.

MFC-L3710CW/MFC-L3750CDW/MFC-L3770CDW

1. Pulse [Ajustes] > [Todos los ajust (Todos ajustes)] > [Config. gral.] > [Ecología] > [Apagado auto.].
2. Pulse la opción [No], [1hora], [2horas], [4horas] o [8horas] deseada.
3. Pulse .

Información relacionada

- Configuración general

Establecer la fecha y la hora

>> HL-L3290CDW/DCP-L3551CDW
>> MFC-L3710CW/MFC-L3750CDW/MFC-L3770CDW

HL-L3290CDW/DCP-L3551CDW

1. Pulse **Menu**.
2. Pulse ▲ o ▼ para seleccionar lo siguiente:
   a. Seleccione [Conf. inicial]. Pulse **OK**.
   b. Seleccione [Fecha y hora]. Pulse **OK**.
   c. Seleccione [Fecha y hora]. Pulse **OK**.
3. Pulse ▲ o ▼ para establecer los últimos dos dígitos del año. Pulse **OK**. Repita estos pasos para establecer el mes y el día.
4. Pulse ▲ o ▼ para mostrar la opción [Reloj 12 h] o [Reloj 24 h] y, a continuación, pulse **OK**.
5. Realice una de las siguientes acciones:
   - Si selecciona [Reloj 12 h] como formato en la configuración [Fecha y hora], pulse ▲ o ▼ para establecer la hora. Pulse **OK**. Repita estos pasos para establecer los minutos.

     Pulse ▲ o ▼ para mostrar la opción [AM] o [PM] y, a continuación, pulse **OK**.
   - Si selecciona [Reloj 24 h] como formato en la configuración [Fecha y hora], pulse ▲ o ▼ para establecer la hora. Pulse **OK**. Repita estos pasos para establecer los minutos.

     (Por ejemplo: introduzca 19:45 para las 7:45 p. m.)
6. Pulse **Stop/Exit (Detener/Salir)**.

MFC-L3710CW/MFC-L3750CDW/MFC-L3770CDW

1. Pulse [Ajustes] > [Todos los ajust (Todos ajustes)] > [Conf. inicial] > [Fecha y hora] > [Fecha].
2. Introduzca los últimos dos dígitos del año con la pantalla LCD y, después, pulse [OK].
3. Introduzca los dos dígitos del mes con la pantalla LCD y, después, pulse [OK].
4. Introduzca los dos dígitos del día con la pantalla LCD y, después, pulse [OK].
5. Pulse [Tipo de reloj].
6. Pulse [Reloj 12 h] o [Reloj 24 h].
7. Pulse [Hora].
8. Para introducir la hora, realice una de las siguientes acciones:
   - Si seleccionó [Reloj 12 h] como el formato en la configuración de [Tipo de reloj], introduzca la hora (en formato de 12 horas) con la pantalla LCD.

     Pulse AM PM para seleccionar [AM] o [PM].

     Pulse [OK].
   - Si seleccionó [Reloj 24 h] como el formato en la configuración de [Tipo de reloj], introduzca la hora (en formato de 24 horas) con la pantalla LCD.

     Pulse [OK].

     (Por ejemplo: introduzca 19:45 para las 7:45 p. m.)
9. Pulse .

Información relacionada

- Configuración general

Establecer la zona horaria

Establezca la zona horaria de su ubicación en el equipo.

Por ejemplo, la zona horaria oriental en EE. UU. y Canadá es UTC-05:00. La hora del Pacífico en EE. UU. y Canadá es UTC-08:00.

Zona horaria	Hora estándar
Zona horaria de Hawai-Aleutiano	UTC - 10:00
Zona horaria de Alaska	UTC - 9:00
Zona horaria del Pacífico	UTC - 8:00
Zona horaria de la montaña	UTC - 7:00
Zona horaria central	UTC - 6:00
Zona horaria del este	UTC - 5:00
Zona horaria del Atlántico	UTC - 4:00

>> HL-L3290CDW/DCP-L3551CDW
>> MFC-L3710CW/MFC-L3750CDW/MFC-L3770CDW

HL-L3290CDW/DCP-L3551CDW

1. Pulse **Menu**.
2. Pulse ▲ o ▼ para seleccionar lo siguiente:
   a. Seleccione [Conf. inicial]. Pulse **OK**.
   b. Seleccione [Fecha y hora]. Pulse **OK**.
   c. Seleccione [Zona horaria]. Pulse **OK**.
3. Pulse ▲ o ▼ para seleccionar la zona horaria. Pulse **OK**.
4. Pulse **Stop/Exit (Detener/Salir)**.

MFC-L3710CW/MFC-L3750CDW/MFC-L3770CDW

1. Pulse [Ajustes] > [Todos los ajust (Todos ajustes)] > [Conf. inicial] > [Fecha y hora] > [Zona horaria].
2. Introduzca su zona horaria.
3. Pulse [OK].
4. Pulse .

Información relacionada

- Configuración general

Ajustar el brillo de la luz de retroiluminación de la pantalla LCD

Modelos relacionados: MFC-L3710CW/MFC-L3750CDW/MFC-L3770CDW

Si tiene problemas para leer la pantalla LCD, pruebe cambiar la configuración del brillo.

1. Pulse [Ajustes] > [Todos los ajust (Todos ajustes)] > [Config. gral.] > [Configur. LCD] > [Retroiluminac.].
2. Pulse la opción [Claro], [Medio] o [Oscuro].
3. Pulse .

Información relacionada

- Configuración general

Cambiar el tiempo en que la luz de retroiluminación de la pantalla LCD permanece encendida

Modelos relacionados: MFC-L3710CW/MFC-L3750CDW/MFC-L3770CDW

Cambiar el tiempo en que la luz de retroiluminación de la pantalla LCD permanece encendida.

1. Pulse [Ajustes] > [Todos los ajust (Todos ajustes)] > [Config. gral.] > [Configur. LCD] > [Temporiz.atenu].
2. Pulse la opción deseada:
   - [10seg]
   - [30seg]
   - [1min]
   - [2min]
   - [3min]
   - [5min]
3. Pulse .

Información relacionada

- Configuración general

Establecer el ID de su estación

Modelos relacionados: MFC-L3710CW/MFC-L3750CDW/MFC-L3770CDW

Establezca el equipo para que imprima la ID de la estación y la fecha y la hora del fax en la parte superior de cada fax que envíe.

1. Pulse [Ajustes] > [Todos los ajust (Todos ajustes)] > [Conf. inicial] > [ID estación] > [Fax].
2. Introduzca su número de fax (hasta 20 dígitos) con la pantalla LCD y, a continuación, pulse [OK].
3. Pulse [Tel].
4. Introduzca su número de teléfono (hasta 20 dígitos) con la pantalla LCD y, a continuación, pulse [OK].
5. Pulse [Nombre].
6. Introduzca su nombre (hasta 20 caracteres) en la pantalla LCD y, a continuación, pulse [OK].

- Pulse A 1 @ para alternar entre letras, números y caracteres especiales. (Los caracteres disponibles pueden diferir dependiendo del país).
- Si introdujo un carácter incorrectamente, pulse ◀ o ▶ para mover el cursor hasta el carácter incorrecto; después, pulse ⌫. Pulse el carácter correcto.
- Para introducir un espacio, pulse [Barra espaciadora (Espacio)] o ▶.
- Información más detallada ➤➤ *Información relacionada*

7. Pulse ⌂.

Información relacionada

- Configuración general

Información adicional:

- Cómo introducir texto en su equipo Brother
- Transferir faxes a otro equipo de fax
- Transferir el informe y diario del fax a otro equipo de fax

Configure el tóner o pulse el modo de marcación

Modelos relacionados: MFC-L3710CW/MFC-L3750CDW/MFC-L3770CDW

El equipo Brother viene ajustado para un servicio de marcación por tonos. Si tiene un servicio de marcación por pulsos (rotativo), debe cambiar el modo de marcación.

Esta función no está disponible en algunos países.

1. Pulse [Ajustes] > [Todos los ajust (Todos ajustes)] > [Conf. inicial] > [Tono/Pulsos].
2. Pulse [Tonos] o [Pulsos].
3. Pulse .

Información relacionada

- Configuración general

Reducir el consumo del tóner

Utilizar la función de ahorro de tóner puede reducir el consumo de tóner. Cuando el ahorro de tóner está activado, la impresión en sus documentos se ve más clara.

NO recomendamos usar la función de ahorro de tóner para imprimir fotografías o imágenes en escala de grises.

>> HL-L3290CDW/DCP-L3551CDW
>> MFC-L3710CW/MFC-L3750CDW/MFC-L3770CDW

HL-L3290CDW/DCP-L3551CDW

1. Pulse **Menu**.
2. Pulse ▲ o ▼ para mostrar la opción [Config. gral.] y, a continuación, pulse **OK**.
3. Pulse ▲ o ▼ para mostrar la opción [Ecología] y, a continuación, pulse **OK**.
4. Pulse ▲ o ▼ para mostrar la opción [Ahorro de tóner] y, a continuación, pulse **OK**.
5. Pulse ▲ o ▼ para mostrar la [Sí] o la opción [No], y luego pulse **OK**.
6. Pulse **Stop/Exit (Detener/Salir)**.

MFC-L3710CW/MFC-L3750CDW/MFC-L3770CDW

1. Pulse [Ajustes] > [Todos los ajust (Todos ajustes)] > [Config. gral.] > [Ecología] > [Ahorro de tóner].
2. Pulse [Sí] o [No].
3. Pulse .

Información relacionada

- Configuración general

Información adicional:

- Mejorar la calidad de impresión

Agregar un prefijo a todos los números de fax

Modelos relacionados: MFC-L3710CW/MFC-L3750CDW/MFC-L3770CDW

El ajuste de prefijo de marcación marcará automáticamente un número predefinido antes de todos los números de fax que se marquen. Por ejemplo: si su sistema telefónico requiere un 9 para marcar un número externo, use este ajuste para marcar automáticamente 9 para todos los faxes que envíe.

- Puede usar los números de 0 a 9 y los símbolos # y *. (No puede usar ! con ningún otro número o símbolo).
- Si su sistema telefónico requiere una rellamada con interrupción temporizada (salida momentánea de línea), pulse ! en la pantalla LCD.
- (Países de América Latina) Si el modo de marcado por pulsos está activado, el uso de # y * no está disponible.

1. Pulse [Ajustes] > [Todos los ajust (Todos ajustes)] > [Conf. inicial] > [Marcar prefijo].
2. Pulse [Sí] o [No].

Opción	Descripción
Sí	Para activar el ajuste del número de prefijo, seleccione Sí. Si seleccionó Sí, vaya al paso siguiente para establecer un número de prefijo.
No	Para desactivar el ajuste del número de prefijo, seleccione No. Si seleccionó No, pulse para salir.

3. Pulse [Marcar prefijo].
4. Introduzca un número de prefijo (hasta cinco dígitos) con la pantalla LCD y, a continuación, pulse [OK].

Para cambiar el número del prefijo, pulse ◀ o ▶ para situar el cursor debajo del dígito que desea eliminar y pulse . A continuación, pulse el dígito correcto.

Repita hasta que el número de prefijo sea el correcto y, después, pulse [OK].

5. Pulse .

Información relacionada

- Configuración general

Evitar marcar un número equivocado (Restricción de marcación)

Modelos relacionados: MFC-L3710CW/MFC-L3750CDW/MFC-L3770CDW

Esta función evita que los usuarios envíen un fax o llamen a un número equivocado por error. Puede establecer el equipo para restringir la marcación cuando usa el teclado de marcación, la libreta de direcciones y los accesos directos.

1. Pulse [Ajustes] > [Todos los ajust (Todos ajustes)] > [Fax] > [Restricción de marcación].
2. Pulse una de las siguientes opciones:
   - [Teclado de marcado]
   - [Lib. de dir. (Libreta dir.)]

     Si combina números de la libreta de direcciones al marcar, los números se reconocerán como si hubiera sido introducida con el teclado de marcación y no se restringirán.
   - [Acc. dir. (Acc. direct.)]
3. Pulse una de las siguientes opciones:

Opción	Descripción
Teclee # dos veces	El equipo le pedirá que vuelva a introducir el número y, a continuación, si introduce el mismo número correctamente, el equipo comenzará a marcar. Si vuelve a introducir el número equivocado, la pantalla LCD mostrará un mensaje de error.
Sí	El equipo restringirá todos los envíos de faxes y llamadas salientes para ese método de marcación.
No	El equipo no restringe el método de marcación.

- El ajuste [Teclee # dos veces] no funcionará si usa un teléfono externo o si pulsa [Conectar (Tecla tel.)] antes de introducir el número. No se le pedirá que vuelva a introducir el número.
- Si selecciona [Sí] o [Teclee # dos veces], no podrá utilizar la función de multienvío.

4. Pulse .

Información relacionada

- Configuración general

Reducir el ruido de impresión

La configuración del modo silencioso puede reducir el ruido de impresión. Cuando el modo silencioso está activado, la velocidad de impresión es menor.Los valores de configuración de fábrica están desactivados.

>> HL-L3290CDW/DCP-L3551CDW
>> MFC-L3710CW/MFC-L3750CDW/MFC-L3770CDW

HL-L3290CDW/DCP-L3551CDW

1. Pulse **Menu**.
2. Pulse ▲ o ▼ para mostrar la opción [Config. gral.] y, a continuación, pulse **OK**.
3. Pulse ▲ o ▼ para mostrar la opción [Ecología] y, a continuación, pulse **OK**.
4. Pulse ▲ o ▼ para mostrar la opción [Modo Silencioso] y, a continuación, pulse **OK**.
5. Pulse ▲ o ▼ para mostrar la opción [Sí] o [No] y, a continuación, pulse **OK**.
6. Pulse **Stop/Exit (Detener/Salir)**.

MFC-L3710CW/MFC-L3750CDW/MFC-L3770CDW

1. Pulse [Ajustes] > [Todos los ajust (Todos ajustes)] > [Config. gral.] > [Ecología] > [Modo Silencioso].
2. Pulse [Sí] o [No].
3. Pulse .

Información relacionada

- Configuración general

Cambiar el idioma en la pantalla LCD

Cambie el idioma de la pantalla LCD, si es necesario.

Esta función no está disponible en algunos países.

>> HL-L3290CDW/DCP-L3551CDW
>> MFC-L3710CW/MFC-L3750CDW/MFC-L3770CDW

HL-L3290CDW/DCP-L3551CDW

1. Pulse **Menu**.
2. Pulse ▲ o ▼ para mostrar la opción [Conf. inicial] y, a continuación, pulse **OK**.
3. Pulse ▲ o ▼ para mostrar la opción [Sel. idioma] y, a continuación, pulse **OK**.
4. Pulse ▲ o ▼ para mostrar el idioma y, a continuación, pulse **OK**.
5. Pulse **Stop/Exit (Detener/Salir)**.

MFC-L3710CW/MFC-L3750CDW/MFC-L3770CDW

1. Pulse [Ajustes] > [Todos los ajust (Todos ajustes)] > [Conf. inicial] > [Sel. idioma].
2. Pulse su idioma.
3. Pulse .

Información relacionada

- Configuración general

Guardar su configuración favorita como acceso directo

Modelos relacionados: MFC-L3710CW/MFC-L3750CDW/MFC-L3770CDW

- Crear accesos directos
- Cambiar o eliminar accesos directos

Crear accesos directos

Modelos relacionados: MFC-L3710CW/MFC-L3750CDW/MFC-L3770CDW

Puede añadir las configuraciones de fax, copia, escaneado y Web Connect y aplicaciones que utilice con mayor frecuencia guardándolas como accesos directos. Luego, puede presionar el acceso directo para aplicar estos ajustes en lugar de reingresarlos manualmente.

Algunos menús de los accesos directos no están disponibles en función del modelo.

Estas instrucciones indican cómo crear un acceso directo de copia. Los pasos para crear un acceso directo de fax, escaneado o Web Connect, o aplicaciones son muy parecidos.

1. Pulse + [Acc. dir. (Acc. direct.)]. (Si se muestra + [Acc. dir. (Acc. direct.)].)
2. Pulse una pestaña.
3. Pulse + donde no haya añadido un acceso directo.
4. Pulse [Copia].
5. Pulse > para acceder a la configuración de copia preestablecida.
6. Deslice el dedo para mostrar los ajustes preestablecidos de la copia y, a continuación, pulse el ajuste preestablecido de la copia que desee.
7. Pulse [Opciones].
8. Deslice el dedo hacia arriba o hacia abajo, o bien pulse ▲ o ▼ para mostrar las configuraciones disponibles y, a continuación, pulse la configuración que desea cambiar.
9. Deslice el dedo hacia arriba o hacia abajo, o bien pulse ▲ o ▼ para mostrar las opciones disponibles para la configuración y, a continuación, pulse la opción deseada.

   Repita estos dos pasos hasta haber seleccionado todos los ajustes y opciones que desee.
10. Cuando haya terminado de cambiar opciones de configuración, pulse [OK]. (Si aparece el botón [OK].)
11. Pulse [Guardar como acceso directo].
12. Lea y confirme la lista de ajustes seleccionada que aparece y, después, pulse [OK].
13. Introduzca un nombre para el acceso directo con el teclado de la pantalla LCD y, después, pulse [OK].

Información relacionada

- Guardar su configuración favorita como acceso directo

Cambiar o eliminar accesos directos

Modelos relacionados: MFC-L3710CW/MFC-L3750CDW/MFC-L3770CDW

No es posible cambiar un acceso directo de Web Connect o accesos directos a aplicaciones. Si necesita cambiarlos, elimínelos y, a continuación, cree accesos directos nuevos.

1. Pulse [+] [Acc. dir. (Acc. direct.)]. (Si se muestra [+] [Acc. dir. (Acc. direct.)].)
2. Pulse una pestaña para mostrar el Acceso directo que quiera cambiar.
3. Pulse el acceso directo que desee cambiar.

   Se mostrarán las configuraciones del acceso directo seleccionado.

Para eliminar el acceso directo o editar el nombre, mantenga pulsado el acceso directo hasta que aparezcan las opciones y, a continuación, siga los menús que aparecen en la pantalla.

4. Pulse [Opciones].
5. Cambie los ajustes para el acceso directo si es necesario.
6. Presione [OK] (si es necesario).
7. Cuando finalice, pulse [Guardar como acceso directo].
8. Lea y confirme la lista de ajustes seleccionada que aparece y, después, pulse [OK].
9. Realice una de las siguientes acciones:
   - Para sobreescribir el acceso directo, pulse [Sí].
   - Si no desea sobreescribir el acceso directo, pulse [No] para introducir un nuevo nombre de acceso directo.

     Introduzca un nuevo nombre con el teclado de la pantalla LCD y, después, pulse [OK].

Para editar el nombre, mantenga presionado [X] para eliminar el nombre actual.

Información relacionada

- Guardar su configuración favorita como acceso directo

Imprimir informes

- Informes
- Imprimir un informe

Informes

Los siguientes tipos de informes están disponibles:

Transmisión (modelos MFC)

El informe de transmisión imprime el informe Verificación de la transmisión correspondiente a la última transmisión.

Libreta de direcciones (modelos MFC)

El informe Libreta de direcciones imprime una lista alfabética con los nombres y números almacenados en la memoria de la libreta de direcciones.

Diario del fax (modelos MFC)

El Diario del fax imprime una lista con información sobre los últimos 200 faxes entrantes y salientes. (TX significa transmisión y RX significa recepción).

Ajuste usuario

El informe Ajuste usuario imprime una lista con la configuración actual.

Configuración de impresora

El informe Configuración de impresora imprime una lista de los ajustes actuales de la impresora.

Configuración de la red (Modelos con función de red)

El informe Configuración de la red imprime una lista con la configuración actual de la red.

Imprimir lista de archivos

Imprimir lista de archivos imprime una lista de todas las fuentes y macros de impresión almacenados en el equipo.

Impresión de puntos del tambor

La impresión de punto de tambor imprime la hoja de punto de tambor, que es de ayuda cuando se requiere limpiar la unidad de tambor.

Informe WLAN (Modelos con función de red inalámbrica)

El informe de WLAN imprime el resultado del diagnóstico de conectividad a la LAN inalámbrica.

Información relacionada

- Imprimir informes

Imprimir un informe

>> HL-L3290CDW/DCP-L3551CDW
>> MFC-L3710CW/MFC-L3750CDW/MFC-L3770CDW

HL-L3290CDW/DCP-L3551CDW

1. Pulse **Menu**.
2. Pulse ▲ o ▼ para mostrar la opción [Imp. informes], y luego pulse **OK**.
3. Pulse ▲ o ▼ para mostrar el informe que desea imprimir y, a continuación, pulse **OK**.
4. Pulse **Black Start (Negro Inicio)** o **Color Start (Color Inicio)**.
5. Pulse **Stop/Exit (Detener/Salir)**.

MFC-L3710CW/MFC-L3750CDW/MFC-L3770CDW

1. Pulse [Ajustes] > [Todos los ajust (Todos ajustes)] > [Imp. informes].
2. Deslice el dedo hacia arriba o hacia abajo, o bien pulse ▲ o ▼ para mostrar el registro que desea imprimir y, a continuación, púlselo.
3. Realice una de las siguientes acciones:
   - Si selecciona [Transmisión (Verif. Trans.)], realice una de las siguientes acciones:
     - Para ver el informe Verificación de la transmisión, pulse [Ver en LCD].
     - Para imprimir el informe Verificación de la transmisión, pulse [Imprimir informe].
   - Si selecciona otros informes, vaya al paso siguiente.
4. Pulse [Sí].
5. Pulse .

Información relacionada

- Imprimir informes

Tablas de funciones y configuraciones

Las tablas de ajustes le ayudarán a comprender las selecciones del menú y las opciones que se encuentran en los programas del equipo.

- Tablas de configuraciones (HL-L3290CDW/DCP-L3551CDW)
- Tablas de configuraciones (MFC-L3710CW/MFC-L3750CDW/MFC-L3770CDW)
- Tablas de funciones (MFC-L3710CW/MFC-L3750CDW/MFC-L3770CDW)

Tablas de configuraciones (HL-L3290CDW/DCP-L3551CDW)

Modelos relacionados: HL-L3290CDW/DCP-L3551CDW

[Config. gral.]

Nivel 1	Nivel 2	Descripciones
Config. Band. (Ajuste bandeja)	Tipo de papel (Tipo d papel)	Configure el tipo de papel en la bandeja de papel.
	Tamaño papel	Configure el tamaño del papel en la bandeja de papel.
	Comp. tamaño (Verificar tamaño)	Seleccionar para mostrar un mensaje que solicite verificar si el tamaño y el tipo de papel en el equipo coincide con el ajuste del tamaño y el tipo de papel del equipo.
Pitido	-	Ajuste el volumen de la alarma.
Notificaciones (DCP-L3551CDW)	Om. pág. Blanc (Om.Pág. blanco)	Muestra las páginas totales escaneadas y las páginas en blanco omitidas después de finalizado el escaneo.
Ecología	Modo eco	Active los siguientes ajustes del equipo al mismo tiempo. • Impr. de 2 caras: Borde Largo (Impr. a 2 caras: Borde largo) (Solamente disponible para determinados modelos) • Tiempo en reposo: 0min
	Ahorro de tóner	Aumente la capacidad de páginas del cartucho de tóner.
	Tiempo en reposo	Permite configurar la cantidad de minutos antes de que el equipo entre en el modo Espera.
	Modo Silencioso	Disminución de ruido de impresión.
	Apagado auto.	Permite configurar el número de horas que el equipo permanecerá en el modo hibernación antes de entrar en el modo apagado.
Contraste LCD	-	Ajuste el contraste de la pantalla LCD.
Config. bloq. (Bloquear)	-	Permite evitar que usuarios no autorizados cambien la configuración del equipo.
Eliminar Almacen	ID de Macro=	Elimine los datos macro registrados.
	ID Fuente=	Elimine los datos de fuentes registradas.
	Formato	Restablezca los datos macro y de fuente del equipo a la configuración predeterminada.

[Copia]

Nivel 1	Nivel 2	Descripciones
Densidad	-	Ajuste la densidad.
Calidad	-	Elige la resolución de copia para su tipo de documento.
Contraste	-	Ajusta el contraste de las copias.
Ajuste color	Rojo	Ajuste el color rojo.
	Verde	Ajuste el color verde.
	Azul	Ajuste el color azul.
Copia ID	Densidad	Ajuste la densidad.
	Calidad	Elige la resolución de copia para su tipo de documento.

Nivel 1	Nivel 2	Descripciones
Copia ID	Contraste	Ajusta el contraste de las copias.
	2en1/1en1	Realiza copias de ID 2 en 1.

[Impresora]

Nivel 1	Nivel 2	Nivel 3	Descripciones
Emulación	-	-	Establezca el modo de emulación de la impresora.
Calidad	-	-	Permite seleccionar la calidad de impresión.
Opciones de impresión	Lista fuentes	HP LaserJet	Imprima una lista de fuentes internas del equipo.
		BR-Script 3	
	Impr. de prueba (Impr de prueba)	-	Imprima una página de prueba.
Ambos lados (Ambas caras)	Impr. 2 caras (Impr a 2 caras)	-	Active o desactive la impresión a 2 caras y seleccione voltear por el borde largo o voltear por el borde corto.
	Imagen única	-	Para un trabajo de impresión donde la última página es una imagen de 1 cara, seleccione la opción Aliment. 1 cara para reducir el tiempo de impresión.
Continuar auto	-	-	Seleccione esta configuración si desea que el equipo solucione los errores de tamaño de papel y utilice el papel de la bandeja.
Color salida	-	-	Configure la salida de color.
Comando bandej (Comando bande.)	-	-	Seleccione esta configuración si ocurre un desajuste de bandeja cuando utiliza los controladores de HP.
Reiniciar impresora	-	-	Restaure la configuraciones de impresora a la configuración de fábrica.
Elim corrección (Borr. corrección)	Calibración	Calibrar	Inicie la calibración de color para verificar y corregir los colores.
		Reiniciar	Restaure los parámetros de calibración a la configuración predeterminada.
	Registro	-	Alinee la posición de impresión para cada color.
	Autocorrección	-	Configure el equipo para realizar la calibración y el registro de color en forma automática.
	Conf. color (Ajust. color)	Modo de conf. (Modo ajustes)	Seleccione si desea aplicar la configuración de impresión en color del equipo o el controlador de la impresora.
		Modo de color	Seleccione el modo de color.
		Mejorar gris	Active o desactive para mejorar la calidad de imagen de zonas sombreadas.
		Mejorar negro	Active o desactive su un gráfico en negro no se imprime correctamente.
		Brillo	Permite ajustar el brillo.
		Contraste	Permite ajustar el contraste.
		Rojo	Ajuste el color rojo.

Nivel 1	Nivel 2	Nivel 3	Descripciones
Elim corrección (Borr. corrección)	Conf. color (Ajust. color)	Verde	Ajuste el color verde.
		Azul	Ajuste el color azul.

[Red]

Para modelos de red cableada e inalámbrica

Nivel 1	Nivel 2	Nivel 3	Nivel 4	Descripciones
LAN cableada	TCP/IP	Metod arranque	-	Permite seleccionar el método de arranque más adecuado a sus necesidades.
		Dirección IP	-	Ingrese la dirección IP.
		Máscara Subred	-	Ingrese la máscara de subred.
		Puerta acceso	-	Ingrese la dirección de Gateway.
		Nombre de nodo	-	Introduzca el nombre del nodo. (Hasta 32 caracteres)
		WINS config	-	Seleccione el modo de configuración WINS.
		Servidor WINS	Primario	Especifique la dirección IP del servidor WINS principal.
			Secundario	Especifique la dirección IP del servidor WINS secundario.
		Servidor DNS	Primario	Especifique la dirección IP del servidor DNS principal.
			Secundario	Especifique la dirección IP del servidor DNS secundario.
		APIPA	-	Configure el equipo para que asigne la dirección IP a partir del intervalo de direcciones del vínculo local automáticamente.
		IPv6	-	Permite activar o desactivar el protocolo IPv6.
	Ethernet	-	-	Seleccione el modo de enlace a Ethernet.
	Estado cableado	-	-	Vea el estado de cableado actual.
	Dirección MAC	-	-	Vea la dirección MAC de su equipo.
	Config. predet. (Conf predeterm)	-	-	Permite restaurar la configuración de la red cableada a los valores de fábrica.
	Cableado activ. (Cableada activada)	-	-	Permite activar o desactivar manualmente la conexión LAN cableada.
WLAN	TCP/IP	Metod arranque	-	Permite seleccionar el método de arranque más adecuado a sus necesidades.
		Dirección IP	-	Ingrese la dirección IP.
		Máscara Subred	-	Ingrese la máscara de subred.

Nivel 1	Nivel 2	Nivel 3	Nivel 4	Descripciones
WLAN	TCP/IP	Puerta acceso	-	Ingrese la dirección de Gateway.
		Nombre de nodo	-	Introduzca el nombre del nodo. (Hasta 32 caracteres)
		WINS config	-	Seleccione el modo de configuración WINS.
		Servidor WINS	Primario	Especifique la dirección IP del servidor WINS principal.
			Secundario	Especifique la dirección IP del servidor WINS secundario.
		Servidor DNS	Primario	Especifique la dirección IP del servidor DNS principal.
			Secundario	Especifique la dirección IP del servidor DNS secundario.
		APIPA	-	Configure el equipo para que asigne la dirección IP a partir del intervalo de direcciones del vínculo local automáticamente.
		IPv6	-	Permite activar o desactivar el protocolo IPv6.
	Conf.Asistente	-	-	Configure manualmente los ajustes de su red inalámbrica.
	Asistente WLAN	-	-	Configure los ajustes de la red inalámbrica mediante el disco de instalación de Brother.
	WPS	-	-	Establezca su configuración de red inalámbrica utilizando el método de impresión de un botón.
	Cód WPS cn PIN (Cód WPS con PIN)	-	-	Establezca la configuración de red inalámbrica utilizando WPS con un PIN.
	Estado WLAN	Estado	-	Vea el estado de red inalámbrica actual.
		Señal	-	Vea la fuerza de señal de red inalámbrica actual.
		Canal	-	Permite ver el canal actual de la red inalámbrica.
		Velocidad	-	Permite ver la velocidad actual de la red inalámbrica.
		SSID	-	Vea el SSID actual.
		Modo comunic.	-	Permite ver el modo de comunicación actual.
	Dirección MAC	-	-	Vea la dirección MAC de su equipo.
	Config. predet. (Conf predeterm)	-	-	Permite restaurar la configuración de la red inalámbrica a los valores de fábrica.
	Activar WLAN	-	-	Permite activar o desactivar manualmente WLAN.
Wi-Fi Direct	Pulsar botón	-	-	Configure los ajustes de la red Wi-Fi Direct mediante el método de pulsación de un solo botón.
	Código PIN	-	-	Configure los ajustes de la red Wi-Fi Direct mediante WPS con un código PIN.

Nivel 1	Nivel 2	Nivel 3	Nivel 4	Descripciones
Wi-Fi Direct	Manual	-	-	Configure los ajustes de la red Wi-Fi Direct manualmente.
	Propiet. grupo	-	-	Configure su equipo como el propietario del grupo.
	Datos disposit	Nombre dispos.	-	Vea el nombre de dispositivo de su equipo.
		SSID	-	Vea el SSID del propietario del grupo. Cuando el equipo no está conectado, en la pantalla LCD se muestra No conectado.
		Dirección IP	-	Vea la dirección IP actual de su equipo.
	Info. estado	Estado	-	Vea el estado actual de la red Wi-Fi Direct.
		Señal	-	Vea la intensidad actual de la señal de la red Wi-Fi Direct. Cuando su equipo actúe como propietario del grupo, la pantalla LCD siempre muestra una señal fuerte.
		Canal	-	Permite ver el canal actual de la red Wi-Fi Direct.
		Velocidad	-	Permite ver la velocidad actual de la red Wi-Fi Direct.
	Activ. interfaz (Activ interfaz)	-	-	Active o desactive la conexión Wi-Fi Direct.
Restaurar red	-	-	-	Restaure la configuración de red a la configuración de la máquina.

Para modelos de red inalámbrica

Nivel 1	Nivel 2	Nivel 3	Nivel 4	Descripciones
WLAN	TCP/IP	Metod arranque	-	Permite seleccionar el método de arranque más adecuado a sus necesidades.
		Dirección IP	-	Ingrese la dirección IP.
		Máscara Subred	-	Ingrese la máscara de subred.
		Puerta acceso	-	Ingrese la dirección de Gateway.
		Nombre de nodo	-	Introduzca el nombre del nodo. (Hasta 32 caracteres)
		WINS config	-	Seleccione el modo de configuración WINS.
		Servidor WINS	Primario	Especifique la dirección IP del servidor WINS principal.
			Secundario	Especifique la dirección IP del servidor WINS secundario.
		Servidor DNS	Primario	Especifique la dirección IP del servidor DNS principal.
			Secundario	Especifique la dirección IP del servidor DNS secundario.

Nivel 1	Nivel 2	Nivel 3	Nivel 4	Descripciones
WLAN	TCP/IP	APIPA	-	Configure el equipo para que asigne la dirección IP a partir del intervalo de direcciones del vínculo local automáticamente.
		IPv6	-	Permite activar o desactivar el protocolo IPv6.
	Conf.Asistente	-	-	Configure manualmente los ajustes de su red inalámbrica.
	Asistente WLAN	-	-	Configure los ajustes de la red inalámbrica mediante el disco de instalación de Brother.
	WPS	-	-	Establezca su configuración de red inalámbrica utilizando el método de impresión de un botón.
	Cód WPS cn PIN (Cód WPS con PIN)	-	-	Establezca la configuración de red inalámbrica utilizando WPS con un PIN.
	Estado WLAN	Estado	-	Vea el estado de red inalámbrica actual.
		Señal	-	Vea la fuerza de señal de red inalámbrica actual.
		Canal	-	Permite ver el canal actual de la red inalámbrica.
		Velocidad	-	Permite ver la velocidad actual de la red inalámbrica.
		SSID	-	Vea el SSID actual.
		Modo comunic.	-	Permite ver el modo de comunicación actual.
	Dirección MAC	-	-	Vea la dirección MAC de su equipo.
	Activar WLAN	-	-	Permite activar o desactivar manualmente WLAN.
Wi-Fi Direct	Pulsar botón	-	-	Configure los ajustes de la red Wi-Fi Direct mediante el método de pulsación de un solo botón.
	Código PIN	-	-	Configure los ajustes de la red Wi-Fi Direct mediante WPS con un código PIN.
	Manual	-	-	Configure los ajustes de la red Wi-Fi Direct manualmente.
	Propiet. grupo	-	-	Configure su equipo como el propietario del grupo.
	Datos disposit	Nombre dispos.	-	Vea el nombre de dispositivo de su equipo.
		SSID	-	Vea el SSID del propietario del grupo. Cuando el equipo no está conectado, en la pantalla LCD se muestra No conectado.
		Dirección IP	-	Vea la dirección IP actual de su equipo.
	Info. estado	Estado	-	Vea el estado actual de la red Wi-Fi Direct.
		Señal	-	Vea la intensidad actual de la señal de la red Wi-Fi Direct.

Nivel 1	Nivel 2	Nivel 3	Nivel 4	Descripciones
Wi-Fi Direct	Info. estado			Cuando su equipo actúe como propietario del grupo, la pantalla LCD siempre muestra una señal fuerte.
		Canal	-	Permite ver el canal actual de la red Wi-Fi Direct.
		Velocidad	-	Permite ver la velocidad actual de la red Wi-Fi Direct.
	Activ. interfaz (Activ interfaz)	-	-	Active o desactive la conexión Wi-Fi Direct.
Restaurar red	-	-	-	Restaure la configuración de red a la configuración de la máquina.

[Imp. informes]

Nivel 1	Descripciones
Config. usuario (Ajuste usuario)	Imprima una lista de ajustes.
Config. impr. (Ajustes impres)	Imprima una lista de configuraciones de impresora.
Configur. red	Imprima una lista de ajustes de red.
Imp. lista arc (Imp.lista arc.)	Imprima una lista de los datos guardados en la memoria del equipo.
Imp punto tamb (Impr pto tambr)	Imprima la planilla de revisión del Punto tambor.
Informe WLAN	Imprima los resultados de la conexión LAN inalámbrica.

[Info. equipo]

Nivel 1	Nivel 2	Descripciones
Núm. de serie	-	Visualice el número de serie del equipo.
Versión	Versión principal (Versión Main)	Visualice la versión principal de firmware.
	Versión Sub1	Visualice la versión secundaria de firmware.
Cont. páginas	Total	Compruebe el número total de páginas que el equipo ha imprimido durante su vida.
	Copiar	
	Imprimir	
	Otros	
Vida útil piezas (Vida restante)	Tóner	Vea la vida de tóner restante aproximada para cada color.
	Tambor	Visualice la vida útil restante de cada unidad de tambor.
	Correa (Cinturón)	Visualice la vida útil restante la unidad de correa.
	Fusor (Fusión)	Visualice la vida útil restante de la unidad de fusión.
	Kit 1 AP	Visualice la vida útil restante del kit de alimentación de papel 1.

[Impr. segura]

Nivel 1	Nivel 2	Descripciones
(Seleccione Usuario)	(Seleccione Trabajo de impresión seguro)	Pulse para imprimir los datos guardados en la memoria del equipo cuando ingresa su contraseña de cuatro dígitos. Solo activo cuando el equipo tiene datos de impresión seguros.

[Conf. inicial]

Nivel 1	Nivel 2	Descripciones
Fecha y hora	**Fecha y hora**	Acceda a los menús de configuración de la fecha y la hora.
	Luz día autom. (Luz día auto) (Solo disponible para algunos países)	Configure el equipo para que cambie automáticamente al horario de verano.
	Zona horaria	Configure su zona horaria.
Reiniciar	**Reiniciar equipo (Reinicio máquina)**	Permite restaurar todos los ajustes del equipo que modificó.
	Restaurar red (Para modelos con función de red)	Restaure la configuración de red a la configuración de la máquina.
	Todos los ajustes (Todos ajustes)	Restaure toda la configuración del equipo nuevamente a la configuración de la fábrica.
	Rest. predet. (Rest.predeter.)	Restaura todos los ajustes del equipo a los valores predeterminados de fábrica. Realice esta operación cuando deseche el equipo.
Sel. idioma (Solamente disponible para determinados modelos)	-	Cambie el idioma de su LCD.

Información relacionada

- Tablas de funciones y configuraciones

Tablas de configuraciones (MFC-L3710CW/MFC-L3750CDW/MFC-L3770CDW)

Modelos relacionados: MFC-L3710CW/MFC-L3750CDW/MFC-L3770CDW

[Ajustes]

Nivel 1	Nivel 2	Nivel 3	Descripciones
	Fecha y hora	-	Acceda a los menús de configuración de la fecha y la hora.
Tóner	Vida del tóner (Vida útil del tóner)	-	Vea la vida de tóner restante aproximada para cada color.
	Impr. de prueba (Impr de prueba)	-	Imprima una página de prueba.
	Calibración	Calibrar	Inicie la calibración de color para verificar y corregir los colores.
		Reiniciar	Restaure los parámetros de calibración a la configuración predeterminada.
	Registro	-	Alinee la posición de impresión para cada color.
Red	LAN cableada (MFC-L3750CDW/MFC-L3770CDW)	-	Acceso al menú de configuración de LAN cableada.
	WLAN	-	Acceso al menú de configuración de LAN.
Config.de pant. (Ajust.pantalla)	-	-	Permite acceder a los menús de configuración de pantalla predeterminada.
Modo eco	-	-	Active los siguientes ajustes del equipo al mismo tiempo. • Impr. de 2 caras (Impr. a 2 caras): Borde Largo (Solamente disponible para determinados modelos) • Tiempo en reposo: 0min • Temporiz.atenu: 10seg
Config. Band. (Ajuste bandeja)	-	-	Permite acceder a los menús de configuración de la bandeja.
Todos los ajust (Todos ajustes)	-	-	Establezca la configuración de tallada.

[Todos los ajust (Todos ajustes)] > [Config. gral.]

Nivel 3	Nivel 4	Nivel 5	Descripciones
Config. bandeja (Ajuste bandeja)	Tipo de papel (Tipo d papel)	Bandeja MP (MFC-L3770CDW)	Seleccione el tipo de papel para que coincida con el papel cargado en la bandeja MP.
		Bandeja #1 (Bandeja n.° 1) (MFC-L3770CDW)	Seleccione el tipo de papel para que coincida con el papel cargado en la bandeja de papel estándar.

Nivel 3	Nivel 4	Nivel 5	Descripciones
Config. bandeja (Ajuste bandeja)	Tamaño papel	Bandeja MP (MFC-L3770CDW)	Seleccione el tamaño del papel cargado en la bandeja MP.
		Bandeja #1 (Bandeja n.° 1) (MFC-L3770CDW)	Seleccione el tamaño del papel cargado en la bandeja de papel estándar.
	Comp. tamaño (Verificar tamaño)	-	Seleccionar para mostrar un mensaje que solicite verificar si el tamaño y el tipo de papel en el equipo coincide con el ajuste del tamaño y el tipo de papel del equipo.
	Uso bandeja: Copia (Uso bandeja: Copiar)	-	Seleccione la bandeja que se utilizará para Copia.
	Uso bandeja: Fax	-	Seleccione la bandeja que se utilizará para Fax.
	Uso bandeja: Impresión (Uso bandeja: Imprimir)	-	Permite seleccionar la bandeja que se utilizará para realizar impresiones.
Volumen	Timbre	-	Ajuste el volumen del timbre.
	Pitido	-	Ajuste el volumen de la alarma.
	Altavoz	-	Ajuste el volumen del altavoz.
Configur. LCD	Retroiluminac.	-	Ajuste el brillo de la luz de fondo del LCD.
	Temporiz.atenu	-	Configure cuánto tiempo permanece encendida la retroiluminación de la pantalla táctil LCD después de haber vuelto a la pantalla de Inicio principal.
Config.de pant. (Ajust.pantalla)	Pantalla de inicio principal	-	Configure la pantalla de Inicio principal.
	Copiar pantalla	-	Configure la pantalla de copia predeterminada.
	Pantalla Escanear	-	Permite configurar la pantalla de escaneo predeterminada.
Notificaciones	Rtdo. esc. (Omit. pág. blan.) (Res. esc. (Omi. pág. bla.))	-	Muestra las páginas totales escaneadas y las páginas en blanco omitidas después de finalizado el escaneo.
Ecología	Modo eco	-	Active los siguientes ajustes del equipo al mismo tiempo. • Impr. de 2 caras (Impr. a 2 caras): Borde Largo (Solamente disponible para determinados modelos) • Tiempo en reposo: 0min • Temporiz.atenu: 10seg
	Ahorro de tóner	-	Aumente la capacidad de páginas del cartucho de tóner.
	Tiempo en reposo	-	Configure cuánto tiempo pasará antes de que el equipo ingrese en modo Ahorro de energía.
	Modo Silencioso	-	Disminución de ruido de impresión.

Nivel 3	Nivel 4	Nivel 5	Descripciones
Ecología	Apagado auto.	-	Permite configurar el número de horas que el equipo permanecerá en el modo hibernación antes de entrar en el modo apagado.
Config. bloqueo (Bloquear)	Configurar clave	-	Permite evitar que usuarios no autorizados cambien la configuración del equipo.
	Bloquear No⇒Sí	-	
	Clave nueva (Disponible solo cuando ingresa la contraseña por primera vez).	-	
Eliminar Almacen	ID de Macro=	-	Elimine los datos macro registrados.
	ID Fuente=	-	Elimine los datos de fuentes registradas.
	Formato	-	Restablezca los datos macro y de fuente del equipo a la configuración predeterminada.

[Todos los ajust (Todos ajustes)] > [Config. de acceso dir.]

Nivel 3	Nivel 4	Descripciones
(Seleccione un Acceso directo)	Cambiar nombre (CambNomb)	Cambie el nombre del acceso directo.
	Editar	Cambie el ajuste del acceso directo.
	Eliminar	Elimine el acceso directo.

[Todos los ajust (Todos ajustes)] > [Fax]

Nivel 3	Nivel 4	Nivel 5	Descripciones
Conf.recepción	Modo recepción	-	Seleccione el modo de recepción que mejor se ajuste a sus necesidades.
	Núm. timbres	-	Permite configurar el número de timbres antes de que el equipo conteste en modo Fax o en modo Fax/Tel.
	Dur. timbre F/T (Dur.timbre F/T)	-	Configure la duración del semitimbre/doble timbre en el modo Fax/Tel.
	Vista prev. fax (Vista prev fax)	-	Ver los faxes recibidos en el LCD.
	Recep. fácil (Detección fax)	-	Reciba mensajes de fax automáticamente cuando responda una llamada y escuche los tonos de fax.
	Activ. remota	Activ. remota	Conteste llamadas desde una extensión telefónica o un teléfono externo y utilice los códigos para activar o desactivar los códigos remotos. Los códigos se pueden personalizar.
		Cód recepción fax (Cod. remoto)	
		Cód. de deact. (Cod.desactivado)	
	Reducción auto	-	Reduzca el tamaño de los faxes entrantes.
	Recibir PC Fax	Sí	Configure el equipo para que envíe faxes a la computadora. Puede encender la función de seguridad de Impresión de respaldo.
		No	
	Recep. memoria	No	-

Nivel 3	Nivel 4	Nivel 5	Descripciones
Conf.recepción	Recep. memoria	Reenviar fax (Reenvío fax)	Configure el equipo para reenviar mensajes de fax o para almacenar los faxes entrantes en la memoria (para que pueda recuperarlos cuando esté lejos de su equipo). Si selecciona el reenvío de fax o almacenamiento de faxes, puede activar la función de impresión de seguridad.
		Almacenado fax	
		Reenviar a la nube	Reenvíe faxes entrantes al servicio en línea.
	Sello recep. fax (Sello recepción fax)	-	Permite imprimir la hora y la fecha de recepción en la parte superior de los faxes recibidos.
	Ambos lados (Ambas caras)	-	Imprima los faxes recibidos en ambas caras del papel.
Conf. envío	Trans. por lotes (Trans.diferida)	-	Combine los faxes atrasados el mismo número de fax a la misma hora del día en una transmisión.
	Pág Intr Mens (comen. portada)	-	Personalice uno o dos mensajes de la portada para imprimir en los faxes salientes.
	Remarc. autom. (Remarcación automática)	-	Permite configurar el equipo para que vuelva a marcar el último número de fax marcado transcurridos cinco minutos si el fax no se pudo enviar porque la línea estaba ocupada.
	Destino	-	Permite configurar el equipo para que muestre la información del destino en la pantalla LCD durante la marcación de faxes.
Config. Infor (Ajus. informes)	Transmisión (Ver transmsión)	-	Seleccione la configuración inicial para el Informe Verificación de la transmisión.
	Frec. informe	Frec. informe	Configure el intervalo para impresión automática del Diario del fax.
		Hora	Si selecciona una opción que no sea Desactivado o Cada 50 faxes, podrá configurar el intervalo de tiempo para la opción.
		Día	Si selecciona Cada 7 días, puede configurar el día de la semana.
Impr. Fax (Imprimir doc.)	-	-	Imprima faxes recibidos almacenados en la memoria del equipo.
Acceso remoto	-	-	Configure su propio código para Recuperación remota.
Restricción de marcación	Teclado de marcado	-	Fije el equipo para restringir el marcado cuando utilice el teclado.
	Lib. de dir. (Libreta dir.)	-	Fije el equipo para restringir el marcado cuando utilice el Libro de direcciones.
	Acc. dir. (Acc. direct.)	-	Fije el equipo para restringir el marcado cuando utilice el Acceso directo.
Trab restantes	-	-	Permite comprobar qué trabajos programados hay en la memoria del equipo y cancelar trabajos seleccionados.

Nivel 3	Nivel 4	Nivel 5	Descripciones
Varios	Distintivo (Solo EE. UU y Canadá)	Distintivo	Encienda el servicio de suscripción Llamada distintiva de la compañía telefónica para registrar el nuevo patrón de timbre en el equipo.
		Tipo de timbre	Registre su nuevo patrón de timbre el en equipo.

[Todos los ajust (Todos ajustes)] > [Impresora]

Nivel 3	Nivel 4	Nivel 5	Descripciones
Emulación	-	-	Seleccione el modo de emulación.
Calidad	-	-	Permite seleccionar la calidad de impresión.
Opciones de impresión	Lista fuentes (Lista de fuentes)	HP LaserJet	Imprima una lista de fuentes internas del equipo.
		BR-Script 3	
	Impr. de prueba (Impr de prueba)	-	Imprima una página de prueba.
Ambos lados (Ambas caras)	Impr. de 2 caras (Impr. a 2 caras)	-	Active o desactive la impresión a 2 caras y escoja borde largo o borde corto.
	Imagen única	-	Para un trabajo de impresión donde la última página es una imagen de 1 cara, seleccione la opción Aliment. 1 cara para reducir el tiempo de impresión. Cuando utiliza papel preimpreso, debe seleccionar la opción Aliment. 2 cara (Alim. dob. cara). Si selecciona Aliment. 1 cara para papel preimpreso, la última página se imprimirá en la cara posterior.
Continuar auto	-	-	Seleccione si desea que el equipo borre los errores de tamaño del papel o los errores del tipo de medio en forma automática, y usar papel de otras bandejas.
Color de salida	-	-	Configure la salida de color.
Comando de band. de HP (Comando de bandeja de HP)	-	-	Seleccione la versión correcta de emulación de la bandeja HP LaserJet.
Reiniciar impresora	-	-	Restaure la configuraciones de impresora a la configuración de fábrica.
Correc. de color (Corrección de color)	Calibración	Calibrar	Inicie la calibración de color para verificar y corregir los colores.
		Reiniciar	Restaure los parámetros de calibración a la configuración predeterminada.
	Registro	-	Alinee la posición de impresión para cada color.
	Autocorrección	-	Configure el equipo para realizar la calibración y el registro de color en forma automática.
	Configuración de color (Ajustes color)	Modo configur. (Modo de ajustes)	Seleccione si desea aplicar la configuración de impresión en color del equipo o el controlador de la impresora.

Nivel 3	Nivel 4	Nivel 5	Descripciones
Correc. de color (Corrección de color)	Configuración de color (Ajustes color)	Modo de color	Seleccione el modo de color.
		Mejorar color gris (Mejorar gris)	Active o desactive para mejorar la calidad de imagen de zonas sombreadas.
		Mejorar impresión de negro (Mejorar impresión en negro)	Active o desactive su un gráfico en negro no se imprime correctamente.
		Brillo	Permite ajustar el brillo.
		Contraste	Permite ajustar el contraste.
		Rojo	Ajuste el color rojo.
		Verde	Ajuste el color verde.
		Azul	Ajuste el color azul.

[Todos los ajust (Todos ajustes)] > [Red]

Nivel 3	Nivel 4	Nivel 5	Nivel 6	Descripciones
LAN cableada (MFC-L3750CDW/ MFC-L3770CDW)	TCP/IP	Metod arranque	Intentos arranque IP	Permite seleccionar el método de arranque más adecuado a sus necesidades.
		Dirección IP	-	Ingrese la dirección IP.
		Máscara Subred	-	Ingrese la máscara de subred.
		Puerta acceso	-	Ingrese la dirección de Gateway.
		Nombre de nodo	-	Introduzca el nombre del nodo. (hasta 32 caracteres)
		Configuración WINS	-	Seleccione el modo de configuración WINS.
		Servidor WINS	Primario	Especifique la dirección IP del servidor WINS principal.
			Secundario	Especifique la dirección IP del servidor WINS secundario.
		Servidor DNS	Primario	Especifique la dirección IP del servidor DNS principal.
			Secundario	Especifique la dirección IP del servidor DNS secundario.
		APIPA	-	Configure el equipo para que asigne la dirección IP a partir del intervalo de direcciones del vínculo local automáticamente.
		IPv6	-	Permite activar o desactivar el protocolo IPv6.
	Ethernet	-	-	Seleccione el modo de enlace a Ethernet.
	Estado cableado	-	-	Vea el estado de cableado actual.

Nivel 3	Nivel 4	Nivel 5	Nivel 6	Descripciones
LAN cableada (MFC-L3750CDW/ MFC-L3770CDW)	**Dirección MAC**	-	-	Vea la dirección MAC de su equipo.
	Config. predet. (Predeterm.) (MFC-L3750CDW/ MFC-L3770CDW)	-	-	Permite restaurar la configuración de la red cableada a los valores de fábrica.
	Cableado activ. (Cableada activada) (MFC-L3750CDW/ MFC-L3770CDW)	-	-	Permite activar o desactivar manualmente la conexión LAN cableada.
WLAN	**TCP/IP**	**Metod arranque**	**Intentos arranque IP**	Permite seleccionar el método de arranque más adecuado a sus necesidades.
		Dirección IP	-	Ingrese la dirección IP.
		Máscara Subred	-	Ingrese la máscara de subred.
		Puerta acceso	-	Ingrese la dirección de Gateway.
		Nombre de nodo	-	Introduzca el nombre del nodo. (hasta 32 caracteres)
		Configuración WINS	-	Seleccione el modo de configuración WINS.
		Servidor WINS	**Primario**	Especifique la dirección IP del servidor WINS principal.
			Secundario	Especifique la dirección IP del servidor WINS secundario.
		Servidor DNS	**Primario**	Especifique la dirección IP del servidor DNS principal.
			Secundario	Especifique la dirección IP del servidor DNS secundario.
		APIPA	-	Configure el equipo para que asigne la dirección IP a partir del intervalo de direcciones del vínculo local automáticamente.
		IPv6	-	Permite activar o desactivar el protocolo IPv6.
	Conf.Asistente	-	-	Establezca la configuración de la red inalámbrica con el asistente de configuración.
	Asistente WLAN	-	-	Configure los ajustes de la red inalámbrica mediante el disco de instalación de Brother.
	WPS	-	-	Establezca su configuración de red inalámbrica utilizando el método de impresión de un botón.
	Código WPS con PIN	-	-	Establezca la configuración de red inalámbrica utilizando WPS con un PIN.
	Estado WLAN	**Estado**	-	Vea el estado de red inalámbrica actual.

Nivel 3	Nivel 4	Nivel 5	Nivel 6	Descripciones
WLAN	**Estado WLAN**	**Señal**	-	Vea la fuerza de señal de red inalámbrica actual.
		SSID	-	Vea el SSID actual.
		Modo comunic.	-	Permite ver el modo de comunicación actual.
	Dirección MAC	-	-	Vea la dirección MAC de su equipo.
	Config. predet. (Predeterm.) (MFC-L3750CDW/ MFC-L3770CDW)	-	-	Permite restaurar la configuración de la red inalámbrica a los valores de fábrica.
	Activar WLAN	-	-	Enciende o apaga la interfaz de red inalámbrica.
Wi-Fi Direct	**Pulsar botón**	-	-	Configure los ajustes de la red Wi-Fi Direct mediante el método de pulsación de un solo botón.
	Código PIN	-	-	Configure los ajustes de la red Wi-Fi Direct mediante WPS con un código PIN.
	Manual	-	-	Configure los ajustes de la red Wi-Fi Direct manualmente.
	Propiet. de grupo (Propiet. grupo)	-	-	Configure su equipo como el propietario del grupo.
	Info. del dispositivo (Info. de dispositivo)	**Nombre dispos.**	-	Vea el nombre de dispositivo de su equipo.
		SSID	-	Vea el SSID del propietario del grupo. Cuando el equipo no está conectado, en la pantalla LCD se muestra No conectado.
		Dirección IP	-	Vea la dirección IP actual de su equipo.
	Info. de estado (Información de estado)	**Estado**	-	Vea el estado actual de la red Wi-Fi Direct.
		Señal	-	Vea la intensidad actual de la señal de la red Wi-Fi Direct. Cuando su equipo actúe como propietario del grupo, la pantalla LCD siempre muestra una señal fuerte.
	Activ. interfaz (Activ interfaz)	-	-	Active o desactive la conexión Wi-Fi Direct.
NFC (Solamente disponible para determinados modelos)	-	-	-	Permite activar o desactivar la función NFC.
Config. de conexión web (Ajustes de la conexión web)	**Ajustes proxy**	**Conexión proxy**	-	Cambie la configuración de conexión Web.
		Dirección	-	
		Puerto	-	
		Nombre usuario	-	

Nivel 3	Nivel 4	Nivel 5	Nivel 6	Descripciones
Config. de conexión web (Ajustes de la conexión web)	Ajustes proxy	Clave	-	Cambie la configuración de conexión Web.
Restaurar red	-	-	-	Restaure la configuración de red a la configuración de la máquina.

[Todos los ajust (Todos ajustes)] > [Imp. informes]

Nivel 3	Nivel 4	Descripciones
Transmisión (Verif. Trans.)	Ver en LCD	La pantalla Verificación de la transmisión le brindará información acerca de los faxes enviados.
	Imprimir informe	Permite imprimir el informe Verificación de la transmisión correspondiente de la última transmisión.
Libreta de dir. (Libreta direcciones)	-	Imprima una lista de nombres y números guardados en el Libro de direcciones.
Diario del fax	-	Imprima una lista de información sobre sus últimos 200 faxes entrantes y salientes. (TX significa Transmitir. RX significa Recibir).
Config. usuario (Ajuste usuario)	-	Imprima una lista de ajustes.
Configuración de impresora (Ajustes de impresora)	-	Imprima una lista de configuraciones de impresora.
Configuración de la red	-	Imprima una lista de ajustes de red.
Imp. lista arch. (Impr lista arch.)	-	Imprima una lista de los datos guardados en la memoria del equipo.
Imprimir punto tambor	-	Imprima la hoja de control de puntos en el tambor.
Informe WLAN	-	Imprima los resultados de la conexión LAN inalámbrica.

[Todos los ajust (Todos ajustes)] > [Info. equipo]

Nivel 3	Nivel 4	Nivel 5	Descripciones
Nro. de serie (Núm. de serie)	-	-	Consulte el número de serie de su equipo.
Versión de firmware (Versión Firmware)	Versión principal (Versión Main)	-	Consulte la versión del firmware de su equipo.
	Versión Sub1	-	
Act. de firmware (Actualiz. firmware)	-	-	Actualice su equipo a la última versión del firmware.
Compr. autom.firmware (Comp. auto. firm.)	-	-	Vea la información del firmware en la pantalla de Inicio principal.
Cont. páginas	Total	Color	Compruebe el número total de páginas imprimidas en el equipo.
		Blanco y negro	
	Fax	-	
	Copia	Color	
		Blanco y negro	

Nivel 3	Nivel 4	Nivel 5	Descripciones
Cont. páginas	Imprimir	Color	Compruebe el número total de páginas imprimidas en el equipo.
		Blanco y negro	
	Otros	Color	
		Blanco y negro	
Vida útil de las piezas [1]	Tambor	Negro(BK)	Visualice la vida útil restante de cada unidad de tambor.
		Cian(C)	
		Magenta(M)	
		Amarillo(Y)	
	Cinturón de arrastre	-	Visualice la vida útil restante la unidad de correa.
	Fusor (Fusión)	-	Visualice la vida útil restante de la unidad de fusión.
	Kit MP AP (Kit AP MP) (MFC-L3770CDW)	-	Visualice la vida útil restante del kit de alimentación de papel MP.
	Kit 1 AP (Kit AP 1)	-	Visualice la vida útil restante del kit de alimentación de papel 1.

[1] La vida útil de las piezas es aproximada y puede variar según el tipo de uso.

[Todos los ajust (Todos ajustes)] > [Conf. inicial]

Nivel 3	Nivel 4	Descripciones
Fecha y hora	Fecha	Agregue la fecha y hora en la pantalla y en los encabezados de los faxes que envía.
	Hora	
	Tipo de reloj	Permite seleccionar el formato de la hora (12 horas y 24 horas).
	Luz día autom. (Luz día auto) (Solo disponible para algunos países)	Configure el equipo para que cambie automáticamente al horario de verano.
	Zona horaria	Configure su zona horaria.
ID estación	Fax	Permite introducir su nombre y número de fax para que aparezcan en todas las páginas que envíe por fax.
	Tel	
	Nombre	
Tono/Pulsos (Solo disponible para algunos países)	-	Seleccione el modo de marcado.
Tono marcado	-	Acorte la pausa para detectar el tono de marcación.
Marcar prefijo	-	Permite configurar un prefijo que se añadirá antes del número de fax cada vez que marque.
Compatibilidad	-	Ajuste la ecualización si tiene problemas de transmisión. Los proveedores de servicios VoIP ofrecen diversos estándares de compatibilidad con las funciones de fax. Si ocurren errores en la transmisión faxes regularmente, seleccione Básica (para VoIP).

Nivel 3	Nivel 4	Descripciones
Reiniciar	**Reiniciar equipo (Reinicio de máquina)**	Permite restaurar los ajustes del equipo que modificó.
	Restaurar red	Restaure la configuración de red a la configuración de la máquina.
	Libreta de direcciones y fax	Borre todos los números de teléfono guardados y los ajustes de fax.
	Todos los ajustes (Todos ajustes)	Restaure toda la configuración del equipo a los ajustes de fábrica y elimine los datos personales de la memoria. No puede ver los datos en el equipo.
	Rest. predet. (Rest.predeter.)	Restaure toda la configuración del equipo a los ajustes de fábrica y elimine los datos personales de la memoria del equipo. Recomendamos utilizar esta opción de menú si desea eliminar todos los datos del equipo.
Sel. idioma (Solo disponible para algunos países)	-	Cambie el idioma de su LCD.

Información relacionada

- Tablas de funciones y configuraciones

Tablas de funciones (MFC-L3710CW/MFC-L3750CDW/MFC-L3770CDW)

Modelos relacionados: MFC-L3710CW/MFC-L3750CDW/MFC-L3770CDW

[Tóner]

Nivel 3	Nivel 4	Descripciones
Vida del tóner (Vida útil del tóner)	-	Vea la vida de tóner restante aproximada para cada color.
Impr. de prueba (Impr de prueba)	-	Imprima una página de prueba.
Calibración	Calibrar	Inicie la calibración de color para verificar y corregir los colores.
	Reiniciar	Restaure los parámetros de calibración a la configuración predeterminada.
Registro	-	Alinee la posición de impresión para cada color.

(Wi-Fi®)

Nivel 3	Descripciones
TCP/IP [1]	Cambie la configuración de TCP/IP.
Conf.Asistente	Establezca la configuración de la red inalámbrica con el asistente de configuración.
Asistente WLAN	Configure los ajustes de la red inalámbrica mediante el disco de instalación de Brother.
WPS	Establezca su configuración de red inalámbrica utilizando el método de impresión de un botón.
Código WPS con PIN [1]	Establezca la configuración de la red inalámbrica mediante WPS con un código PIN.
Estado WLAN [1]	Visualice el estado de la conexión de la red inalámbrica.
Dirección MAC [1]	Visualice la dirección MAC del equipo.
Config. predet. (Predeterm.) [1]	Restaure la configuración de red inalámbrica del equipo a la configuración de fábrica.
Activar WLAN [1]	Active o desactive la interfaz de red inalámbrica.

[1] Disponible después de la configuración de una conexión Wi-Fi®.

[Fax] (Cuando la Vista previa de fax está desactivada)

Nivel 3	Nivel 4	Nivel 5	Nivel 6	Descripciones
Remarc./Pausa	-	-	-	Permite volver a marcar el último número al que ha llamado. Cuando introduzca un número de fax o de teléfono en el panel de control, Remarc. cambiará a Pausa en la pantalla LCD. Pulse Pausa cuando necesite un retardo al marcar

Nivel 3	Nivel 4	Nivel 5	Nivel 6	Descripciones
				números, como al introducir códigos de acceso o números de tarjetas de crédito. También puede almacenar una pausa cuando configure direcciones.
Conectar (Tecla tel.)	-	-	-	Pulse antes del marcado si quiere escuchar para asegurarse que un equipo de fax ha respondido, y luego pulse Iniciar Fax.
Libreta de dir. (Libreta direcciones)	(Buscar)	-	-	Busque dentro del Libro de direcciones.
	Editar	Añadir dir. nueva	Nombre	Guarde números del Libro de direcciones, configure grupos de número para Transmisión, cambie y elimine números del Libro de direcciones.
			Dirección	
		Conf. grupos	Nombre	
			Añadir/Borrar	
		Cambiar	(Seleccione Libreta de direcciones)	
		Eliminar	(Seleccione Libreta de direcciones)	
	(Seleccione Libreta de direcciones)	Aplicar	-	Comience a enviar faxes utilizando el Libro de direcciones.
Historial de llamadas (Historial llam.)	Remarc.	-	-	Vuelva a marcar el último número que marcó.
	Llam. saliente	(Seleccione Llamada saliente)	Aplicar	Seleccione un número del historial de llamadas salientes y, después, envíele un fax, agréguelo a la libreta de direcciones o elimínelo.
			Editar	
Inicio de fax	-	-	-	Envíe un fax.
Opciones	Resolución fax	-	-	Configure la resolución para faxes salientes.
	Contraste	-	-	Ajuste el contraste.
	Fax de 2 caras (MFC-L3770CDW)	-	-	Fije el formato de escaneado a dos caras.
	Tam. área escan. (Tmñ área escan.)	-	-	Ajuste el área de escaneado del cristal de escaneado al tamaño del documento.
	Multidifusión (Multienvío)	Añadir nro. (Añadir número)	Añadir nro. (Añadir número)	Envíe el mismo mensaje de fax a más de un número de fax.
			Añadir de la libreta de dir. (Añadir desde libreta direcc.)	
			Buscar en libreta de dir. (Buscar	

Nivel 3	Nivel 4	Nivel 5	Nivel 6	Descripciones
Opciones	Multidifusión (Multienvío)	Añadir nro. (Añadir número)	en la libreta de direcciones)	Envíe el mismo mensaje de fax a más de un número de fax.
	Fax diferido	Fax diferido	-	Configure la hora del día en que se enviarán los faxes atrasados.
		Poner hora	-	
	Trans. tiempo real (Trans.t.real)	-	-	Envíe un fax sin utilizar la memoria.
	Config. de portada	Config. de portada	-	Configure el equipo para que envíe automáticamente una carátula preprogramada.
		Pág Intr Mens (comen. portada)	-	
		Páginas totales	-	
	Modo satélite	-	-	Configure Encendido si tiene dificultad para enviar faxes al exterior.
	Nueva config. predeterminada (Ajus.Nuev.Predet)	-	-	Guarde su configuración como la configuración predeterminado.
	Rest. predet. (Rest.predeter.)	-	-	Restaure la configuración a la configuración de la máquina.
Guardar como acceso directo	-	-	-	Guarde la configuración actual como un acceso directo.

[Fax] (Cuando la Vista previa de fax está activada)

Nivel 3	Nivel 4	Nivel 5	Descripciones
Envío de faxes	Remarc./Pausa	-	Permite volver a marcar el último número al que ha llamado. Cuando introduzca un número de fax o de teléfono en el panel de control, Remarc. cambiará a Pausa en la pantalla LCD. Pulse Pausa cuando necesite un retardo al marcar números, como al introducir códigos de acceso o números de tarjetas de crédito. También puede almacenar una pausa cuando configure direcciones.
	Conectar (Tecla tel.)	-	Pulse antes del marcado si quiere escuchar para asegurarse que un equipo de fax ha respondido, y luego pulse Iniciar Fax.
	Libreta de dir. (Libreta direcciones)	-	Seleccione la dirección del recipiente del libro de direcciones.
	Historial de llamadas (Historial llam.)	-	Seleccione un número del historial de llamadas salientes y, después, envíele un fax, agréguelo a la libreta de direcciones o elimínelo.
	Inicio de fax	-	Envíe un fax.
	Opciones	-	Seleccione su configuración.

Nivel 3	Nivel 4	Nivel 5	Descripciones
Envío de faxes	Guardar como acceso directo	-	Guarde la configuración actual como un acceso directo.
Faxes recibidos	Imprim/Elimin	Imprimir todo(Faxes nuevos)	Imprima los nuevos faxes recibidos.
		Imprimir todo(Faxes antiguos)	Imprima los antiguos faxes recibidos.
		Eliminar todo(Faxes nuevos)	Elimine los nuevos faxes recibidos.
		Eliminar todo(Faxes antiguos) (Eliminar todo (faxes antiguos))	Elimine los antiguos faxes recibidos.
Libreta de dir. (Libreta direcciones)	-	-	Seleccione la dirección del recipiente del libro de direcciones.
Historial de llamadas (Historial llam.)	-	-	Seleccione un número del historial de llamadas salientes y, después, envíele un fax, agréguelo a la libreta de direcciones o elimínelo.

[Copia]

Nivel 3	Nivel 4	Nivel 5	Descripciones
Negro Inicio	-	-	Haga una copia en blanco y negro o en escala de grises.
Color Inicio	-	-	Haga una copia a color.
ID	-	-	Realice una copia de su cédula de identidad.
> (más opciones de Copia)	Recibo	Negro Inicio	Configure los ajustes de copia predefinidos de Recepción.
		Color Inicio	
		ID	
		Guardar como acceso directo	
		> (más opciones de Copia)	
		Opciones	
	Normal	Negro Inicio	Configure los ajustes de copia predefinidos de Normal.
		Color Inicio	
		ID	
		Guardar como acceso directo	
		> (más opciones de Copia)	
		Opciones	
	2en1(Id)	Negro Inicio	Configure los ajustes de copia predefinidos de 2en1 (ID).
		Color Inicio	

Nivel 3	Nivel 4	Nivel 5	Descripciones
> (más opciones de Copia)	2en1(Id)	ID	Configure los ajustes de copia predefinidos de 2en1 (ID).
		Guardar como acceso directo	
		> (más opciones de Copia)	
		Opciones	
	2en1	Negro Inicio	Configure los ajustes de copia predefinidos de 2en1.
		Color Inicio	
		ID	
		Guardar como acceso directo	
		> (más opciones de Copia)	
		Opciones	
	2caras(1⇒2)	Negro Inicio	Configure los ajustes de copia predefinidos de doble cara (1⇒2).
		Color Inicio	
		ID	
		Guardar como acceso directo	
		> (más opciones de Copia)	
		Opciones	
	2caras(2⇒2)	Negro Inicio	Configure los ajustes de copia predefinidos de doble cara (2⇒2).
		Color Inicio	
		ID	
		Guardar como acceso directo	
		> (más opciones de Copia)	
		Opciones	
	Econ. papel (Ahorro papel)	Negro Inicio	Configure los ajustes de copia predefinidos de Ahorro de Papel.
		Color Inicio	
		ID	
		Guardar como acceso directo	
		> (más opciones de Copia)	
		Opciones	
	Negro Inicio	-	Iniciar copia.
	Color Inicio	-	
	Opciones	-	Seleccione su configuración.
Opciones	Ampliar/Reducir	100%	-
		Ampliar	Seleccione un porcentaje de ampliación para la próxima copia.
		Reducir	Seleccione un rango de reducción para la próxima copia.

Nivel 3	Nivel 4	Nivel 5	Descripciones
Opciones	Ampliar/Reducir	Reducir	Seleccione un rango de reducción para la próxima copia.
		Pers. (25-400%)	Introduzca una proporción de ampliación o reducción.
	Densidad	-	Ajuste la densidad.
	Uso bandeja	-	Seleccione la bandeja que se utilizará.
	Copia de 2 caras (Copia dúplex)	Formato pág.	Apague o encienda las copias a dos caras y seleccione voltear por el borde largo o voltear por el borde corto.
	Diseño página de 2 caras	-	Seleccione la opción de formato de página cuando haga copias N en 1 de dos caras a una de un documento de dos caras.
	Calidad	-	Permite seleccionar la resolución de copia para el tipo de documento.
	Contraste	-	Ajuste el contraste.
	Apilar/Ordenar	-	Seleccione apilar u ordenar copias múltiples.
	2en1/1en1	-	Si selecciona 2 en 1 (ID), puede seleccionar las opciones de formato.
	Formato pág.	-	Haga copias N en 1, 2 en 1 ID.
	Auto alinear	-	Permite configurar el equipo para que corrija los documentos torcidos en forma automática.
	Ajuste color	-	Ajuste el color en las copias.
	Eliminar color de fondo (Eliminar el color de fondo)	-	Cambie la cantidad de color de fondo que se remueve.
Guardar como acceso directo	-	-	Guarde la configuración actual como un acceso directo.

[Escanear]

Nivel 3	Nivel 4	Nivel 5	Nivel 6	Descripciones
a USB (MFC-L3750CDW/ MFC-L3770CDW)	Otras acciones de escaneo (Otro escaneado a acciones)	-	-	Permite escanear documentos a una unidad flash USB.
	Opciones	Resolución	-	
		Tipo archivo (Tipo de archivo)	-	
		Tipo de escaneado	-	
		Escan. de 2 caras (Escan. doble cara) (MFC-L3770CDW)	-	
		Tamañ d document	-	
		Brillo	-	
		Contraste	-	
		Nombre de archivo	-	

Nivel 3	Nivel 4	Nivel 5	Nivel 6	Descripciones
a USB (MFC-L3750CDW/ MFC-L3770CDW)	Opciones	Est. nom. arch. (Estilo de nombre de archivo)	-	Permite escanear documentos a una unidad flash USB.
		Tamaño archivo (Tamaño de archivo)	-	
		Auto alinear	-	
		Omitir pág blanco		
		Nivel omisión pág.en blanco (Nivel detección pág. blanco)	-	
		Eliminar color de fondo (Eliminar el color de fondo)	-	
		Nueva config. predeterminada (Ajus.Nuev.Predet)	-	
		Rest. predet. (Rest.predeter.)	-	
	Guardar como acceso directo	-	-	
	Inicio	-	-	
a PC	a archivo	Otras acciones de escaneo (Otro escaneado a acciones)	-	Escanee documentos y guárdelos en una carpeta en su computadora.
		(Seleccione USB o PC)	Opciones	
			Guardar como acceso directo	
			Inicio	
	a OCR	Otras acciones de escaneo (Otro escaneado a acciones)	-	Convierta un documento escaneado en un archivo de texto editable.
		(Seleccione USB o PC)	Opciones	
			Guardar como acceso directo	
			Inicio	
	a imagen	Otras acciones de escaneo (Otro escaneado a acciones)	-	Escanee fotos o gráficos en sus aplicaciones de gráficos.
		(Seleccione USB o PC)	Opciones	
			Guardar como acceso directo	
			Inicio	

Nivel 3	Nivel 4	Nivel 5	Nivel 6	Descripciones
a PC	a correo elect (a e-mail)	Otras acciones de escaneo (Otro escaneado a acciones)	-	Envíe un documento escaneado como archivo adjunto de correo electrónico.
		(Seleccione USB o PC)	Opciones	
			Guardar como acceso directo	
			Inicio	
a FTP	Otras acciones de escaneo (Otro escaneado a acciones)	-	-	Envíe datos escaneados a través de FTP.
	(Seleccione Nombre de perfil)	Opciones	-	
		Guardar como acceso directo	-	
		Inicio	-	
a la red	Otras acciones de escaneo (Otro escaneado a acciones)	-	-	Envíe datos escaneados a un servidor CIFS en su red local o en Internet.
	(Seleccione Nombre de perfil)	Opciones	-	
		Guardar como acceso directo	-	
		Inicio	-	
a SharePoint	Otras acciones de escaneo (Otro escaneado a acciones)	-	-	Permite enviar datos por un servidor SharePoint.
	(Seleccione Nombre de perfil)	Opciones	-	
		Guardar como acceso directo	-	
		Inicio	-	
a la web	-	-	-	Cargue los datos escaneados a un servicio de Internet.
Escaneado SW (Aparece cuando instala un escáner de Servicios web, que se muestra en el explorador de red de su ordenador).	Otras acciones de escaneo (Otro escaneado a acciones)	-	-	Escanee datos utilizando el protocolo de Web Services.
	Escanear	-	-	
	Escan a email (Digit pra email)	-	-	
	Escaneo a Fax (Digitaliz para fax)	-	-	
	Escan. a Impresión	-	-	

Nivel 3	Nivel 4	Nivel 5	Nivel 6	Descripciones
Escaneado SW (Aparece cuando instala un escáner de Servicios web, que se muestra en el explorador de red de su ordenador).	**(Digital pra impres)**			Escanee datos utilizando el protocolo de Web Services.

[Acc. dir. (Acc. direct.)]

Nivel 1	Nivel 2	Nivel 3	Descripciones
Editar/ Eliminar	(Seleccione el acceso directo)	**Cambiar nombre (CambNomb)**	Cambie el nombre del acceso directo.
		Editar	Cambie el ajuste del acceso directo.
		Eliminar	Elimine el acceso directo.
Añadir acc. dir. (Añadir acceso directo)	**Copia**	-	Seleccione los ajustes que desee.
	Fax	-	Seleccione los ajustes que desee.
	Escanear	**a archivo**	Permite escanear un documento en blanco y negro o a color en su computadora.
		a OCR	Convierta un documento escaneado en un archivo de texto editable.
		a imagen	Escanee una imagen a color en su aplicación de gráficos.
		a USB	Permite escanear documentos a una unidad flash USB.
		a correo elect (a e-mail)	Escanee un documento en blanco y negro o a color en su aplicación de correo electrónico.
		a la red	Envíe datos escaneados a un servidor CIFS en su red local o en Internet.
		a FTP	Envíe datos escaneados a través de FTP.
		a SharePoint	Permite enviar datos por un servidor SharePoint.
	Web	-	Conecte el equipo Brother a un servicio de Internet. Los servicios Web pueden haberse agregado y los nombres de servicio pueden haber cambiado por el proveedor desde que se publicó el documento.
	Aplic. (Aplicaciones)	-	Conecte el equipo Brother al servicio Aplicaciones de Brother.
(Esta configuración está disponible cuando se pulsa el nombre de cada acceso directo durante dos segundos).	**Cambiar nombre (CambNomb)**	-	Cambie el nombre del acceso directo.
	Editar	-	Cambie el ajuste del acceso directo.
	Eliminar	-	Elimine el acceso directo.

[Impresión segura]

Nivel 1	Nivel 2	Nivel 3	Descripciones
Impresión segura	(Seleccione Usuario)	(Seleccione Trabajo de impresión seguro)	Pulse para imprimir los datos guardados en la memoria del equipo cuando ingresa su contraseña de cuatro dígitos. Solo activo cuando el equipo tiene datos de impresión seguros.

[Web]

Nivel 1	Descripciones
Web	Conecte el equipo Brother a un servicio de Internet.

[Aplic. (Aplicaciones)]

Nivel 1	Descripciones
Aplic. (Aplicaciones)	Conecte el equipo Brother al servicio Aplicaciones de Brother.

[USB] (MFC-L3750CDW/MFC-L3770CDW)

Nivel 1	Nivel 2	Descripciones
USB	Escanear a USB	Permite escanear documentos a una unidad flash USB.
	Impresión directa	Imprima los datos directamente desde la unidad flash USB.

Información relacionada

- Tablas de funciones y configuraciones

Cambiar la configuración del equipo desde la computadora

- Cambiar la configuración del equipo mediante Administración basada en Web
- Cambiar la configuración del equipo utilizando Instalación Remota
- ¿Dónde puedo encontrar la configuración de red del equipo Brother?
- Software y utilidades de administración de la red

Cambiar la configuración del equipo mediante Administración basada en Web

Administración basada en Web es una utilidad que usa un navegador web estándar para administrar el equipo mediante el protocolo de transferencia de hipertexto (HTTP) o el protocolo de transferencia de hipertexto a través de SSL (Secure Socket Layer) (HTTPS).

- ¿Qué es Administración basada en Web?
- Acceder a Administración basada en Web
- Establecer o cambiar una contraseña de inicio de sesión para Administración basada en Web
- Software y utilidades de administración de la red
- Conocer el software y las utilidades de administración de la red

¿Qué es Administración basada en Web?

Administración basada en Web es una utilidad que usa un navegador web estándar para administrar el equipo mediante el protocolo de transferencia de hipertexto (HTTP) o el protocolo de transferencia de hipertexto a través de capa de sockets seguros (HTTPS). Escriba la dirección IP del equipo en el navegador web para acceder y cambiar la configuración del servidor de impresión.

- Se recomienda utilizar Microsoft Internet Explorer 11/Microsoft Edge en Windows y Safari 10/11 en Mac. Asegúrese de que JavaScript y las cookies siempre estén activados en el navegador que utilice.
- Debe utilizar el protocolo TCP/IP en su red y disponer de una dirección IP válida programada en el servidor de impresión y en la computadora.

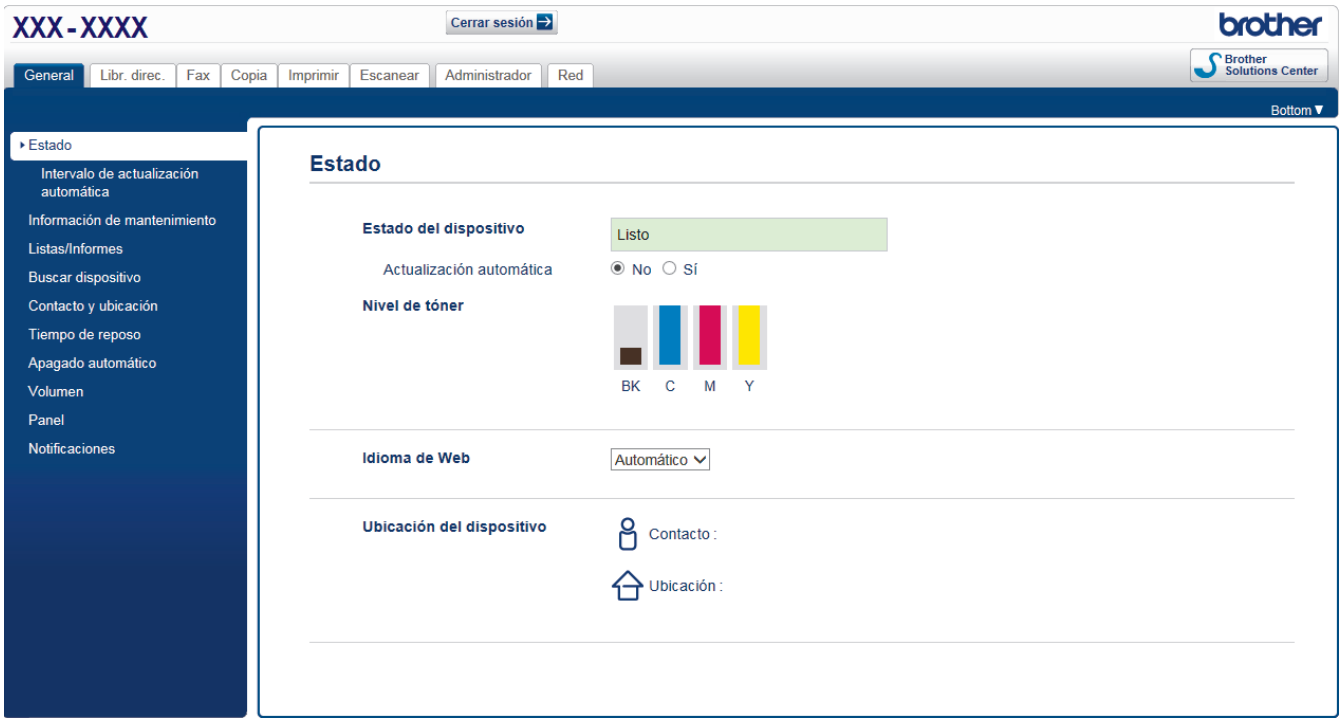

- La pantalla real puede ser diferente de la pantalla mostrada arriba.

Información relacionada

- Cambiar la configuración del equipo mediante Administración basada en Web

Acceder a Administración basada en Web

- Se recomienda utilizar el protocolo de seguridad HTTPS cuando establezca la configuración mediante Administración basada en Web.
- Cuando utilice HTTPS para realizar la configuración mediante Administración basada en Web, el navegador mostrará un cuadro de diálogo de advertencia. Para evitar mostrar el cuadro de diálogo de advertencia, puede instalar un certificado autofirmado para utilizar comunicación SSL/TLS. Para obtener información más detallada, ➤➤ *Información relacionada*
- La contraseña predeterminada de inicio de sesión para administrar el equipo es **initpass**. Recomendamos que la cambie para proteger el equipo del acceso no autorizado.

1. Inicie su navegador web.
2. Introduzca “https://dirección IP del equipo” en la barra de direcciones de su navegador (donde “dirección IP del equipo” es la dirección IP del equipo).

   Por ejemplo:

   https://192.168.1.2

- Si está utilizando un Sistema de nombres de dominio o activa un nombre NetBIOS, puede escribir otro nombre, como “Impresora compartida” en lugar de la dirección IP.
  - Por ejemplo:

    https://SharedPrinter

  Si activa un nombre NetBIOS, también puede utilizar el nombre de nodo.
  - Por ejemplo:

    https://brnxxxxxxxxxxxx

  El nombre NetBIOS se puede encontrar en el informe de la configuración de la red.
- Para Mac, acceda a Administración basada en Web haciendo clic en el icono del equipo en la pantalla **Status Monitor**.

3. Si el equipo le solicita una contraseña, ingrésela y luego haga clic en .

Ahora puede cambiar la configuración del servidor de impresión.

Si modifica la configuración del protocolo, debe reiniciar el equipo tras hacer clic en **Enviar** para activar la configuración.

Cada vez que acceda a Administración basada en Web, escriba la contraseña en el campo **Iniciar sesión** y, a continuación, haga clic en . Después de establecer la configuración, cierre la sesión haciendo clic en .

Información relacionada

- Cambiar la configuración del equipo mediante Administración basada en Web

Información adicional:

- Imprimir el informe de configuración de la red
- Crear un certificado autoemitido
- Instalar el certificado autoemitido para usuarios de Windows con derechos de administrador

Establecer o cambiar una contraseña de inicio de sesión para Administración basada en Web

Recomendamos cambiar la contraseña de inicio de sesión predeterminada para evitar el acceso no autorizado a Administración basada en Web.

1. Inicie su navegador web.
2. Introduzca “https://dirección IP del equipo” en la barra de direcciones de su navegador (donde “dirección IP del equipo” es la dirección IP del equipo).

   Por ejemplo:

   https://192.168.1.2

- Si está utilizando un Sistema de nombres de dominio o activa un nombre NetBIOS, puede escribir otro nombre, como “Impresora compartida” en lugar de la dirección IP.
  - Por ejemplo:

    https://SharedPrinter

  Si activa un nombre NetBIOS, también puede utilizar el nombre de nodo.
  - Por ejemplo:

    https://brnxxxxxxxxxxxx

  El nombre NetBIOS se puede encontrar en el informe de la configuración de la red.
- Para Mac, acceda a Administración basada en Web haciendo clic en el icono del equipo en la pantalla **Status Monitor**.

3. Realice una de las siguientes acciones:
   - Si ha establecido anteriormente su propia contraseña, introdúzcala y haga clic en .
   - Si no ha establecido anteriormente su propia contraseña, introduzca **initpass** y haga clic en .
4. Haga clic en **Administrador**.
5. Escriba la contraseña que desea usar en el campo **Introduzca la nueva contraseña** (8 a 32 caracteres).
6. Vuelva a escribir la contraseña en el campo **Confirme la nueva contraseña**.
7. Haga clic en **Enviar**.

Información relacionada

- Cambiar la configuración del equipo mediante Administración basada en Web

Cambiar la configuración del equipo utilizando Instalación Remota

Modelos relacionados: MFC-L3710CW/MFC-L3750CDW/MFC-L3770CDW

El programa de configuración remota permite establecer gran parte de la configuración del equipo Brother desde la computadora. Al iniciar la configuración remota, los ajustes del equipo Brother se descargan en la computadora y se muestran en la pantalla. Si cambia la configuración en la computadora, puede cargarla directamente en el equipo.

- Configuración remota (Windows)
- Configuración remota (Mac)

Configuración remota (Windows)

- Configuración del equipo Brother desde la computadora (Windows)
- Configuración del equipo Brother con ControlCenter4 (Windows)
- Configuración de la libreta de direcciones del equipo con ControlCenter4 (Windows)

Configuración del equipo Brother desde la computadora (Windows)

Modelos relacionados: MFC-L3710CW/MFC-L3750CDW/MFC-L3770CDW

Si Secure Function Lock está ajustado en activado, no podrá utilizar Instalación Remota.

1. Realice una de las siguientes acciones:
   - Windows 7

     Haga clic en **(Iniciar)** > **Todos los programas** > **Brother** > **Brother Utilities**.

     Haga clic en la lista desplegable y seleccione el nombre del modelo (si no está ya seleccionado). Haga clic en **Herramientas** en la barra de navegación izquierda y, a continuación, haga clic en **Instalación Remota**.
   - Windows 8 y Windows 10

     Inicie (**Brother Utilities**) y, a continuación, haga clic en la lista desplegable y seleccione el nombre del modelo (si no está ya seleccionado). Haga clic en **Herramientas** en la barra de navegación izquierda y, a continuación, haga clic en **Instalación Remota**.

   Aparecerá la ventana del programa de Instalación Remota.

Si el equipo está conectado a través de una red, introduzca la contraseña si es necesario.

2. Configure los ajustes según sea necesario.

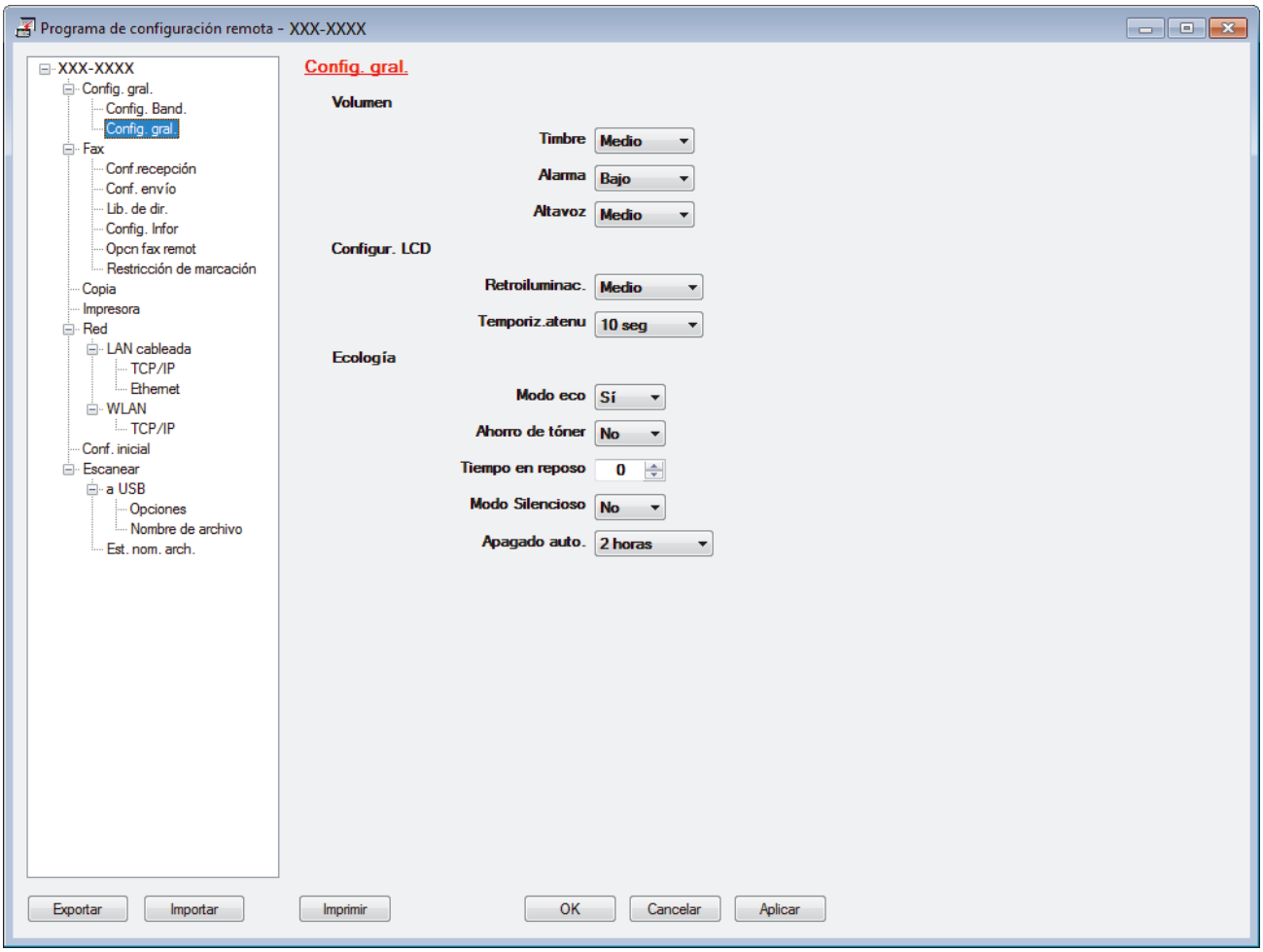

Exportar

Haga clic para guardar los ajustes de configuración actuales en un archivo.

Haga clic en **Exportar** para guardar su libreta de direcciones o todos los ajustes de su equipo.

Importar

Haga clic para importar un archivo y leer su configuración.

Imprimir

Haga clic para imprimir los elementos seleccionados en el equipo. No se pueden imprimir los datos hasta que estén cargados en el equipo. Haga clic en **Aplicar** para cargar los nuevos datos en el equipo y, a continuación, haga clic en **Imprimir**.

Aceptar

Haga clic para comenzar a cargar los datos en el equipo y, a continuación, salga del programa de configuración remota. Si aparece un mensaje de error, confirme que sus datos son correctos y, después, haga clic en **Aceptar**.

Cancelar

Haga clic para salir del programa de configuración remota sin cargar los datos en el equipo.

Aplicar

Haga clic para cargar datos en el equipo sin salir del programa de configuración remota.

3. Haga clic en **Aceptar**.

- Si su computadora está protegida por un software de seguridad y no puede usar la configuración remota, puede ser necesario configurar los ajustes del software de seguridad para que permita la comunicación a través de los puertos número 137 y 161.
- Si utiliza el software cortafuegos de Windows y ha instalado el software y los controladores de Brother desde el disco de instalación de Brother, ya se ha aplicado la configuración necesaria del software cortafuegos.

Información relacionada

- Configuración remota (Windows)

Configuración del equipo Brother con ControlCenter4 (Windows)

Modelos relacionados: MFC-L3710CW/MFC-L3750CDW/MFC-L3770CDW

Si Secure Function Lock está ajustado en activado, no podrá utilizar Instalación Remota.

1. Haga clic en el icono (**ControlCenter4**) del área de notificación y, a continuación, haga clic en **Abrir**.
2. Haga clic en la pestaña **Ajustes de dispositivo**.
3. Haga clic en el botón **Configuración Remota**.
4. Configure los ajustes según sea necesario.

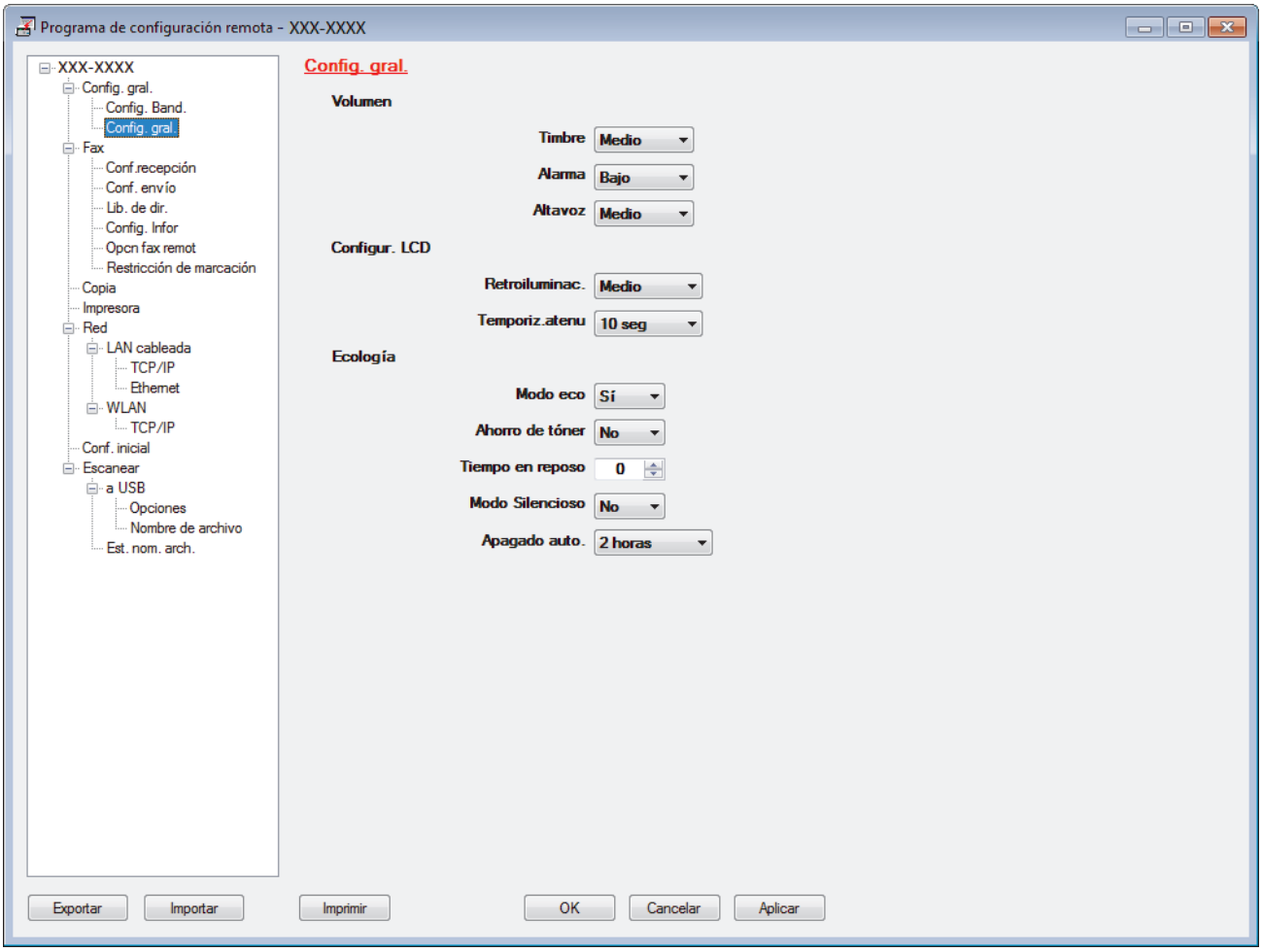

Exportar

Haga clic para guardar los ajustes de configuración actuales en un archivo.

Haga clic en **Exportar** para guardar su libreta de direcciones o todos los ajustes de su equipo.

Importar

Haga clic para importar un archivo y leer su configuración.

Imprimir

Haga clic para imprimir los elementos seleccionados en el equipo. No se pueden imprimir los datos hasta que estén cargados en el equipo. Haga clic en **Aplicar** para cargar los nuevos datos en el equipo y, a continuación, haga clic en **Imprimir**.

Aceptar

Haga clic para comenzar a cargar los datos en el equipo y, a continuación, salga del programa de configuración remota. Si aparece un mensaje de error, confirme que sus datos son correctos y, después, haga clic en **Aceptar**.

Cancelar

Haga clic para salir del programa de configuración remota sin cargar los datos en el equipo.

Aplicar

Haga clic para cargar datos en el equipo sin salir del programa de configuración remota.

5. Haga clic en **Aceptar**.

- Si su computadora está protegida por un software de seguridad y no puede usar la configuración remota, puede ser necesario configurar los ajustes del software de seguridad para que permita la comunicación a través de los puertos número 137 y 161.
- Si utiliza el software cortafuegos de Windows y ha instalado el software y los controladores de Brother desde el disco de instalación de Brother, ya se ha aplicado la configuración necesaria del software cortafuegos.

Información relacionada

- ControlCenter4 (Windows)
- Configuración remota (Windows)

Configuración de la libreta de direcciones del equipo con ControlCenter4 (Windows)

Modelos relacionados: MFC-L3710CW/MFC-L3750CDW/MFC-L3770CDW

Utilice Instalación Remota a través de CC4 para añadir o cambiar números de la libreta de direcciones en la computadora.

Si Secure Function Lock está ajustado en activado, no podrá utilizar Instalación Remota.

1. Haga clic en el icono (**ControlCenter4**) del área de notificación y, a continuación, haga clic en **Abrir**.
2. Haga clic en la pestaña **Ajustes de dispositivo**.
3. Haga clic en el botón **Libreta de direcciones de** .

   La **Libreta direc** se abre en una ventana de Instalación Remota.
4. Añada o actualice la información de la libreta de direcciones según sea necesario.
5. Haga clic en **Aceptar**.

Información relacionada

- Configuración remota (Windows)

Configuración remota (Mac)

- Configuración del equipo Brother con conexión de cable USB (Mac)
- Configuración de la Libreta de direcciones del equipo con conexión de cable USB (Mac)

Configuración del equipo Brother con conexión de cable USB (Mac)

Modelos relacionados: MFC-L3710CW/MFC-L3750CDW/MFC-L3770CDW

Utilice Configuración remota para configurar su equipo Brother mediante una conexión con cable USB.

Para utilizar Configuración remota, vaya a la página **Descargas** de su modelo de Brother Solutions Center en support.brother.com y descargue Configuración remota.

- Si Secure Function Lock está ajustado en activado, no podrá utilizar Instalación Remota.
- Configuración remota para Mac solo es compatible con conexiones USB.

1. En la barra de menú **Finder**, haga clic en **Ir** > **Aplicaciones** > **Brother** y, a continuación, haga doble clic en el icono Configuración remota.

   Aparecerá la pantalla del programa de configuración remota.

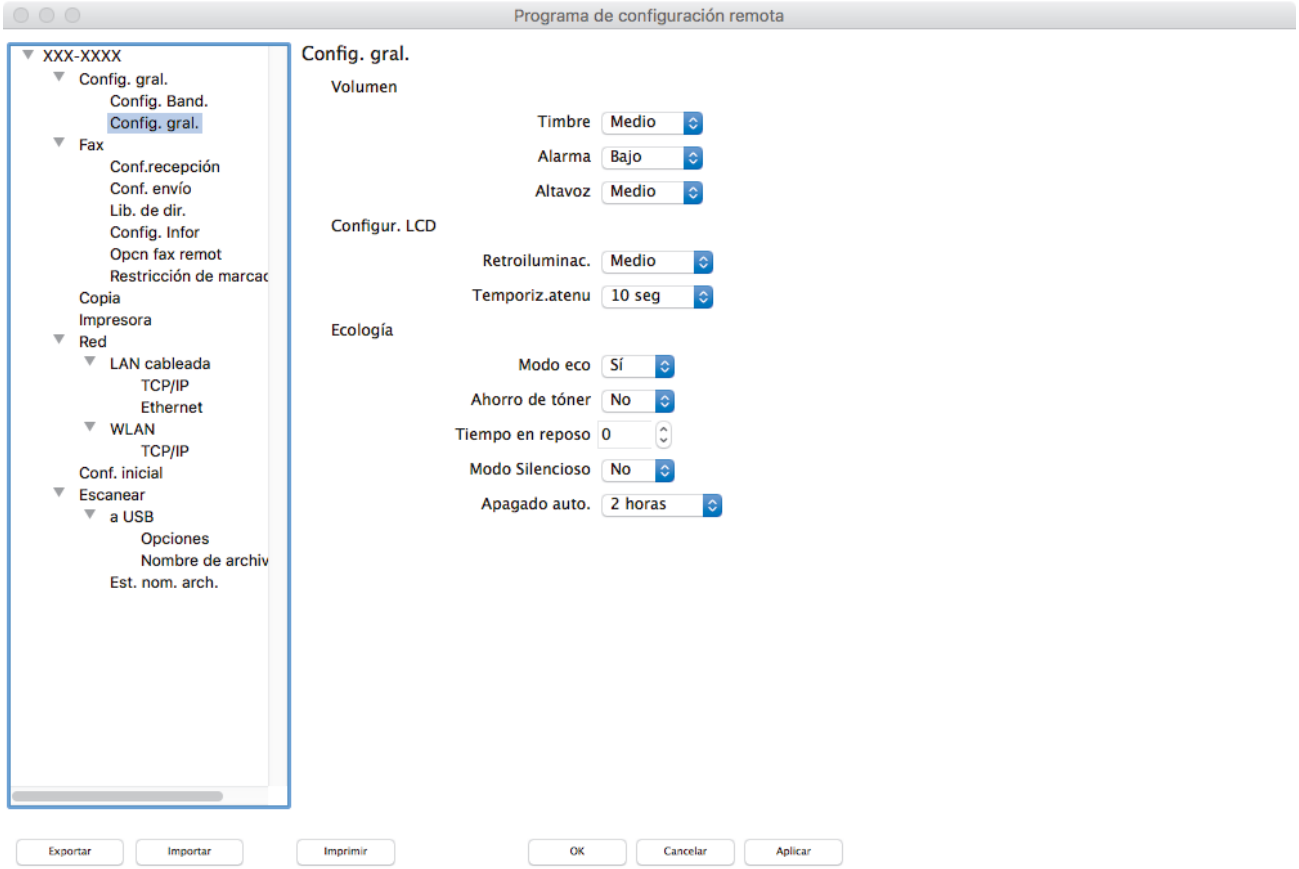

2. Configure los ajustes según sea necesario.

   Exportar

   Haga clic para guardar los ajustes de configuración actuales en un archivo.

   Haga clic en **Exportar** para guardar su libreta de direcciones o todos los ajustes de su equipo.

   Importar

   Haga clic para importar un archivo y leer su configuración.

Imprimir

Haga clic para imprimir los elementos seleccionados en el equipo. No se pueden imprimir los datos hasta que estén cargados en el equipo.Haga clic en **Aplicar** para cargar los nuevos datos en el equipo y, a continuación, haga clic en **Imprimir**.

OK

Haga clic para comenzar a cargar los datos en el equipo y, a continuación, salga del programa de configuración remota. Si aparece un mensaje de error, introduzca nuevamente los datos correctos y, después, haga clic en **OK**.

Cancelar

Haga clic para salir del programa de configuración remota sin cargar los datos en el equipo.

Aplicar

Haga clic para cargar datos en el equipo sin salir del programa de configuración remota.

3. Cuando finalice la configuración, haga clic en **OK**.

Información relacionada

- Configuración remota (Mac)

Configuración de la Libreta de direcciones del equipo con conexión de cable USB (Mac)

Modelos relacionados: MFC-L3710CW/MFC-L3750CDW/MFC-L3770CDW

Utilice Configuración remota para agregar o cambiar los números de la libreta de direcciones en su computadora con una conexión con cable USB.

Para utilizar Configuración remota, vaya a la página **Descargas** de su modelo de Brother Solutions Center en support.brother.com y descargue Configuración remota.

- Si Secure Function Lock está ajustado en activado, no podrá utilizar Instalación Remota.
- Configuración remota para Mac solo es compatible con conexiones USB.

1. En la barra de menú **Finder**, haga clic en **Ir** > **Aplicaciones** > **Brother** y, a continuación, haga doble clic en el icono Configuración remota.

   Aparecerá la pantalla del programa de configuración remota.
2. En el menú de la izquierda, haga clic en **Libreta direc** en **Fax**.
3. Añada o actualice la información de la libreta de direcciones según sea necesario.
4. Cuando finalice la configuración, haga clic en **OK**.

Información relacionada

- Configuración remota (Mac)

Apéndice

- Especificaciones
- Cómo introducir texto en su equipo Brother
- Consumibles
- Información importante sobre la vida útil del cartucho de tóner
- Números de Brother

Especificaciones

>> Especificaciones generales
>> Especificaciones de tamaño del documento
>> Especificaciones de soportes de impresión
>> Especificaciones del fax
>> Especificación de copia
>> Especificaciones del escáner
>> Especificaciones de la impresora
>> Especificaciones de la interfaz
>> Especificaciones de la función de impresión directa
>> Funciones y protocolos de seguridad compatibles
>> Especificaciones de requisitos del ordenador/computador

Especificaciones generales

Tipo de impresora		• LED
Método de impresión		• Impresora LED electrofotográfica
Capacidad de memoria	**Estándar**	• 512 MB
LCD (pantalla de cristal líquido) [1]		• HL-L3290CDW/DCP-L3551CDW 16 caracteres x 2 líneas • MFC-L3710CW/MFC-L3750CDW/MFC-L3770CDW Pantalla TFT LCD táctil en color de 3,7 pulgadas (93,4 mm)
Fuente de alimentación		(Para EE. UU. y México) • 110 a 120 V CA 50/60 Hz (Para países de América Latina) • 220 a 240 V CA 50/60 Hz
Consumo eléctrico (Promedio)	**Pico**	• HL-L3290CDW (Para EE. UU. y México) Aproximadamente 1300 W (Para países de América Latina) - • DCP-L3551CDW (Para EE. UU. y México) - (Para países de América Latina) Aproximadamente 1180 W • MFC-L3710CW (Para EE. UU. y México) Aproximadamente 1180 W (Para países de América Latina) - • MFC-L3750CDW (Para EE. UU. y México) Aproximadamente 1300 W (Para países de América Latina) Aproximadamente 1320 W • MFC-L3770CDW (Para EE. UU. y México) Aproximadamente 1300 W

Consumo eléctrico (Promedio)		(Para países de América Latina) -
	Impresión [2]	• HL-L3290CDW (Para EE. UU. y México) Aproximadamente 430 W a 77 °F (25 °C) (Para países de América Latina) - • DCP-L3551CDW (Para EE. UU. y México) - (Para países de América Latina) Aproximadamente 400 W a 77 °F (25 °C) • MFC-L3710CW (Para EE. UU. y México) Aproximadamente 400 W a 77 °F (25 °C) (Para países de América Latina) - • MFC-L3750CDW (Para EE. UU. y México) Aproximadamente 430 W a 77 °F (25 °C) (Para países de América Latina) Aproximadamente 430 W a 77 °F (25 °C) • MFC-L3770CDW (Para EE. UU. y México) Aproximadamente 430 W a 77 °F (25 °C) (Para países de América Latina) -
	Impresión **(Modo silencioso)** [2]	• HL-L3290CDW (Para EE. UU. y México) Aproximadamente 260 W a 77 °F (25 °C) (Para países de América Latina) - • DCP-L3551CDW (Para EE. UU. y México) - (Para países de América Latina) Aproximadamente 280 W a 77 °F (25 °C) • MFC-L3710CW (Para EE. UU. y México) Aproximadamente 280 W a 77 °F (25 °C) (Para países de América Latina) - • MFC-L3750CDW (Para EE. UU. y México) Aproximadamente 260 W a 77 °F (25 °C) (Para países de América Latina) Aproximadamente 260 W a 77 °F (25 °C) • MFC-L3770CDW (Para EE. UU. y México) Aproximadamente 260 W a 77 °F (25 °C)

Consumo eléctrico (Promedio)		(Para países de América Latina) -
	Copia [2]	• HL-L3290CDW (Para EE. UU. y México) Aproximadamente 430 W a 77 °F (25 °C) (Para países de América Latina) - • DCP-L3551CDW (Para EE. UU. y México) - (Para países de América Latina) Aproximadamente 400 W a 77 °F (25 °C) • MFC-L3710CW (Para EE. UU. y México) Aproximadamente 400 W a 77 °F (25 °C) (Para países de América Latina) - • MFC-L3750CDW (Para EE. UU. y México) Aproximadamente 430 W a 77 °F (25 °C) (Para países de América Latina) Aproximadamente 430 W a 77 °F (25 °C) • MFC-L3770CDW (Para EE. UU. y México) Aproximadamente 430 W a 77 °F (25 °C) (Para países de América Latina) -
	Copia **(Modo silencioso)** [2]	• HL-L3290CDW (Para EE. UU. y México) Aproximadamente 260 W a 77 °F (25 °C) (Para países de América Latina) - • DCP-L3551CDW (Para EE. UU. y México) - (Para países de América Latina) Aproximadamente 280 W a 77 °F (25 °C) • MFC-L3710CW (Para EE. UU. y México) Aproximadamente 280 W a 77 °F (25 °C) (Para países de América Latina) - • MFC-L3750CDW (Para EE. UU. y México) Aproximadamente 260 W a 77 °F (25 °C) (Para países de América Latina) Aproximadamente 260 W a 77 °F (25 °C) • MFC-L3770CDW (Para EE. UU. y México) Aproximadamente 260 W a 77 °F (25 °C)

Consumo eléctrico (Promedio)		(Para países de América Latina) -
	Preparado [2]	• HL-L3290CDW (Para EE. UU. y México) Aproximadamente 75 W a 77 °F (25 °C) (Para países de América Latina) - • DCP-L3551CDW (Para EE. UU. y México) - (Para países de América Latina) Aproximadamente 80 W a 77 °F (25 °C) • MFC-L3710CW (Para EE. UU. y México) Aproximadamente 80 W a 77 °F (25 °C) (Para países de América Latina) - • MFC-L3750CDW (Para EE. UU. y México) Aproximadamente 75 W a 77 °F (25 °C) (Para países de América Latina) Aproximadamente 75 W a 77 °F (25 °C) • MFC-L3770CDW (Para EE. UU. y México) Aproximadamente 75 W a 77 °F (25 °C) (Para países de América Latina) -
	En espera [2]	• HL-L3290CDW (Para EE. UU. y México) Aproximadamente 10,1 W (Para países de América Latina) - • DCP-L3551CDW (Para EE. UU. y México) - (Para países de América Latina) Aproximadamente 9,7 W • MFC-L3710CW (Para EE. UU. y México) Aproximadamente 9,7 W (Para países de América Latina) - • MFC-L3750CDW (Para EE. UU. y México) Aproximadamente 10,1 W (Para países de América Latina) Aproximadamente 10,1 W • MFC-L3770CDW (Para EE. UU. y México) Aproximadamente 10,1 W

Consumo eléctrico (Promedio)		(Para países de América Latina) -
	Suspensión [2]	• HL-L3290CDW (Para EE. UU. y México) Aproximadamente 1,2 W (Para países de América Latina) - • DCP-L3551CDW (Para EE. UU. y México) - (Para países de América Latina) Aproximadamente 1,2 W • MFC-L3710CW (Para EE. UU. y México) Aproximadamente 1,2 W (Para países de América Latina) - • MFC-L3750CDW (Para EE. UU. y México) Aproximadamente 1,2 W (Para países de América Latina) Aproximadamente 1,2 W • MFC-L3770CDW (Para EE. UU. y México) Aproximadamente 1,2 W (Para países de América Latina) -
	Apagado [2 3 4]	• HL-L3290CDW (Para EE. UU. y México) Aproximadamente 0,02 W (Para países de América Latina) - • DCP-L3551CDW (Para EE. UU. y México) - (Para países de América Latina) Aproximadamente 0,04 W • MFC-L3710CW (Para EE. UU. y México) Aproximadamente 0,02 W (Para países de América Latina) - • MFC-L3750CDW (Para EE. UU. y México) Aproximadamente 0,02 W (Para países de América Latina) Aproximadamente 0,04 W • MFC-L3770CDW (Para EE. UU. y México) Aproximadamente 0,02 W

Consumo eléctrico (Promedio)		(Para países de América Latina) -
Dimensiones (Vista de estructuración típica) (HL-L3290CDW) 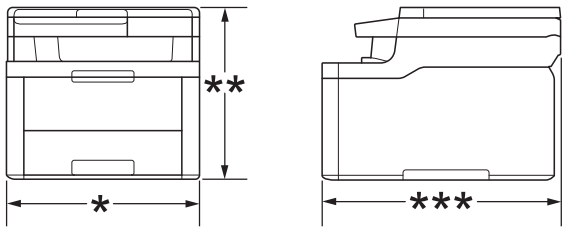 (DCP-L3551CDW/MFC-L3710CW/MFC-L3750CDW/MFC-L3770CDW) 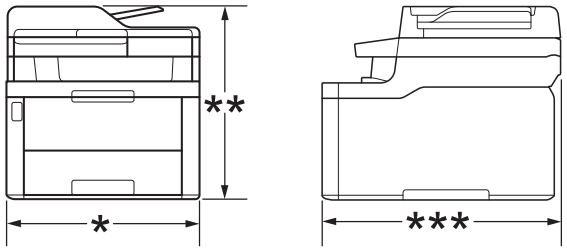		Unidad: pulgadas (mm) • HL-L3290CDW ***:** 16,1 (410) ****:** 14,5 (368) *****:** 18,7 (475) • DCP-L3551CDW/MFC-L3710CW/MFC-L3750CDW ***:** 16,1 (410) ****:** 16,3 (414) *****:** 18,7 (475) • MFC-L3770CDW ***:** 16,1 (410) ****:** 16,3 (414) *****:** 20,0 (509)
Gramaje (con consumibles)		• HL-L3290CDW 47,8 lb (21,7 kg) • DCP-L3551CDW 51,5 lb (23,4 kg) • MFC-L3710CW 49,5 lb (22,5 kg) • MFC-L3750CDW (Para EE. UU. y México) 51,5 lb (23,4 kg) (Para países de América Latina) 51,9 lb (23,5 kg) • MFC-L3770CDW 53,9 lb (24,5 kg)

Nivel de ruido	**Presión de sonido**	**Impresión**	• HL-L3290CDW/MFC-L3750CDW/MFC-L3770CDW LpAm = 47 dB (A) • DCP-L3551CDW/MFC-L3710CW LpAm = 45 dB (A)
		Impresión (Modo silencioso)	• LpAm = 43 dB (A)
		Preparado	• Ajuste predeterminado: Inaudible [5]
	Potencia de sonido	**Impresión**	**Monocromático** • DCP-L3551CDW/MFC-L3710CW LWAd = 5,86 B (A) • HL-L3290CDW/MFC-L3750CDW/MFC-L3770CDW LWAd = 6,11 B (A)
			Color • DCP-L3551CDW/MFC-L3710CW LWAd = 5,92 B (A) • HL-L3290CDW/MFC-L3750CDW/MFC-L3770CDW LWAd = 6,16 B (A)
		Impresión (Modo silencioso)	**Monocromático** • LWAd = 5,71 B (A)
			Color • LWAd = 5,73 B (A)
		Preparado	• Ajuste predeterminado: Inaudible [6]
Temperatura	**Operativa**		• De 50 °F a 90 °F (de 10 °C a 32 °C)
	Almacenamiento		• De 32° F a 104 °F (de 0 °C a 40 °C)
Humedad	**Operativa**		• De 20 a 80% (sin condensación)
	Almacenamiento		• 10 al 95 % (sin condensación)
Unidad ADF (alimentador automático de documentos) (DCP-L3551CDW/MFC-L3710CW/MFC-L3750CDW/MFC-L3770CDW)			• Hasta 50 hojas Recomendaciones para obtener resultados óptimos: • Temperatura: 68 °F a 86 °F (20 a 30 °C) • Humedad: 50 a 70 % • Papel: 20 lb (80 g/m^2)

1 Medición realizada diagonalmente.
2 Conexiones USB al ordenador
3 Medido según las especificaciones de IEC 62301 Edición 2.0.
4 El consumo eléctrico varía ligeramente según el entorno de uso.
5 Si el motor del ventilador está funcionando: LpAm = 33 dB (A)
6 Si el motor del ventilador está funcionando: LWAd = 4,67 B (A)

Especificaciones de tamaño del documento

Tamaño del documento	**Ancho de la unidad ADF**	• De 4,1 pulg. a 8,5 pulg. (de 105 mm a 215,9 mm)
	Longitud de la unidad ADF	• De 5,8 pulg. a 14,0 pulg. (de 147,3 mm a 355,6 mm)
	Ancho del cristal de escaneado	• Máximo 8,5 pulg. (215,9 mm)
	Longitud del cristal de escaneado	• Máximo 11,8 pulg. (300 mm)

Especificaciones de soportes de impresión

Entrada de papel	**Bandeja de papel (Estándar)**	**Tipo de papel**	• Papel normal, papel fino, papel grueso, papel reciclado
		Tamaño de papel	• A4, Carta, A5, A5 (borde largo), A6, Ejecutivo, Legal, Folio, Legal México, Legal India
		Gramaje del papel	• De 16 a 43 lb (de 60 a 163 g/m²)
		Capacidad máxima de papel	• Hasta 250 hojas de 20 lb (80 g/m^2) de papel normal
	Bandeja multipropósito (bandeja MP) (MFC-L3770CDW)	**Tipo de papel**	• Papel normal, papel fino, papel grueso, papel reciclado, papel Bond, etiqueta, sobre, sobre fino, sobre grueso, papel satinado
		Tamaño de papel	• Ancho: De 3 pulg. a 8,5 pulg. (de 76,2 mm a 216 mm) • Longitud: De 4,57 pulg. a 14 pulg. (de 116 mm a 355,6 mm) • Sobre: COM-10, DL, C5, Monarch
		Gramaje del papel	• 16 a 43 lb (60 a 163 g/m^2)
		Capacidad máxima de papel	• Hasta 30 hojas de 20 lb (80 g/m^2) de papel normal • Sobre: tres sobres de hasta 0,2 pulg. (6 mm) de grosor
	Ranura de alimentación manual (HL-L3290CDW/ DCP-L3551CDW/ MFC-L3710CW/ MFC-L3750CDW)	**Tipo de papel**	• Papel normal, papel fino, papel grueso, papel reciclado, papel Bond, etiqueta, sobre, sobre fino, sobre grueso, papel satinado
		Tamaño de papel	• Ancho: De 3 pulg. a 8,5 pulg. (de 76,2 mm a 216 mm) • Longitud: De 4,57 pulg. a 14 pulg. (de 116 mm a 355,6 mm) • Sobre: COM-10, DL, C5, Monarch
		Gramaje del papel	• 16 a 43 lb (60 a 163 g/m^2)
		Capacidad máxima de papel	• Una hoja
Salida de papel [1]	**Bandeja de salida boca abajo**		• Hasta 150 hojas de 20 lb (80 g/m^2) de papel normal (entrega hacia abajo en la bandeja de salida del papel boca abajo)
	Bandeja de salida boca arriba		• Una hoja (entrega hacia arriba a la bandeja de salida boca arriba)
2 caras	**Impresión a 2 caras automática** (HL-L3290CDW/ DCP-L3551CDW/	**Tipo de papel**	• Papel normal, papel fino, papel grueso, papel reciclado

2 caras	MFC-L3750CDW/ MFC-L3770CDW)	**Tamaño de papel**	• Carta, Legal, Folio, Legal México, Legal India
		Gramaje del papel	• 16 a 43 lb (60 a 163 g/m^2)

1 Para las etiquetas, recomendamos retirar las hojas impresas de la bandeja de papel de salida inmediatamente después de que salen del equipo para evitar la posibilidad de que se manchen.

Especificaciones del fax

NOTA

Esta función está disponible en modelos MFC.

Compatibilidad		• ITU-T Súper-Grupo 3
Sistema de codificación		• MH/MR/MMR/JBIG
Velocidad del módem		• 33.600 bps (con recuperación automática)
Recepción de impresión a 2 caras		• MFC-L3750CDW/MFC-L3770CDW Sí
Envío a 2 caras automático		• MFC-L3770CDW Sí (del ADF)
Ancho de escaneado		• Máximo 8,19 pulg. (208 mm)
Ancho de impresión		• Máximo 8,17 pulg. (207,4 mm)
Escala de grises		• 8 bits/256 niveles
Resolución	**Horizontal**	• 203 ppp
	Vertical	• Estándar: 98 ppp • Fina: 196 ppp • Superfina: 392 ppp • Fotográfico: 196 ppp
Libreta de direcciones		• 200 ubicaciones
Grupos		• Hasta 20
Multienvío		• 250 ubicaciones
Remarcación automática		• 1 vez a intervalos de 5 minutos (Para EE. UU. y Canadá) • 3 veces a intervalos de 5 minutos (Para países de América Latina)
Transmisión desde la memoria		• Hasta 500 páginas [1]
Recepción sin papel		• Hasta 500 páginas [1]

1 “Páginas” se refiere a la “tabla de prueba ITU-T n. ° 1” (una carta comercial típica, con resolución estándar, con código JBIG).

Especificación de copia

Ancho de copia	• Máximo 8,27 pulg. (210 mm)
Copia de 2 caras automática	• MFC-L3770CDW Sí (del ADF)
Ordenar copias	• Sí
Apilar copias	• Hasta 99 páginas
Ampliar/Reducir	• Del 25% al 400% (en incrementos del 1%)
Resolución	• Máximo 600 x 600 ppp

Tiempo hasta la salida de la primera copia [1]	**Monocromático** • HL-L3290CDW/MFC-L3750CDW/MFC-L3770CDW (Para EE. UU. y México) Menos de 15 segundos a 73,4 °F (23 °C) / 115 V (Para países de América Latina) Menos de 15 segundos a 73,4 °F (23 °C) / 230 V • DCP-L3551CDW/MFC-L3710CW (Para EE. UU. y México) Menos de 17,5 segundos a 73,4 °F (23 °C) / 115 V (Para países de América Latina) Menos de 17,5 segundos a 73,4 °F (23 °C) / 230 V
	Color • HL-L3290CDW/MFC-L3750CDW/MFC-L3770CDW (Para EE. UU. y México) Menos de 16 segundos a 73,4 °F (23 °C) / 115 V (Para países de América Latina) Menos de 16 segundos a 73,4 °F (23 °C) / 230 V • DCP-L3551CDW/MFC-L3710CW (Para EE. UU. y México) Menos de 17,5 segundos a 73,4 °F (23 °C) / 115 V (Para países de América Latina) Menos de 17,5 segundos a 73,4 °F (23 °C) / 230 V

[1] De modo Preparado y bandeja estándar

Especificaciones del escáner

Color / Negro	• Sí/Sí
Compatible con TWAIN	• Sí (Windows 7/Windows 8/Windows 8.1/Windows 10) (macOS v10.11.6, v10.12.x, v10.13.x)
Compatible con WIA	• Sí (Windows 7/Windows 8/Windows 8.1/Windows 10)
Intensidad del color	• Procesamiento de color de 48 bits (entrada) • Procesamiento de color de 24 bit (Salida)
Escala de grises	• Procesamiento de color de 16 bits (entrada) • Procesamiento de color de 8 bit (Salida)
Resolución [1]	• Hasta 19200 x 19200 ppp (interpolado) • Hasta 1200 x 2400 ppp (del cristal de escaneado) • Hasta 600 x 600 ppp (desde ADF)
Ancho de escaneado	• Máximo 8,27 pulg. (210 mm)
Escaneado automático a 2 caras	• MFC-L3770CDW Sí (del ADF)

[1] Escaneado máximo de 1200 × 1200 ppp con el controlador WIA en Windows 7, Windows 8, Windows 8.1 y Windows 10 (se puede seleccionar la resolución hasta 19200 × 19200 ppp utilizando la utilidad del escáner)

Especificaciones de la impresora

Impresión automática de 2 caras	• HL-L3290CDW/DCP-L3551CDW/MFC-L3750CDW/MFC-L3770CDW

		Sí
Emulación		• PCL6, BR-Script3, PDF Versión 1.7, XPS Versión 1.0
Resolución		• Calidad 600 x 600 dpi, clase 2400 dpi (2400 x 600)
Velocidad de impresión [1] [2]	**Impresión a 1 cara**	**Monocromático** • DCP-L3551CDW/MFC-L3710CW Hasta 19 páginas por minuto (tamaño Carta) Hasta 18 páginas por minuto (tamaño A4) • HL-L3290CDW/MFC-L3750CDW/MFC-L3770CDW Hasta 25 páginas por minuto (tamaño Carta) Hasta 24 páginas por minuto (tamaño A4)
		Color • DCP-L3551CDW/MFC-L3710CW Hasta 19 páginas por minuto (tamaño Carta) Hasta 18 páginas por minuto (tamaño A4) • HL-L3290CDW/MFC-L3750CDW/MFC-L3770CDW Hasta 25 páginas por minuto (tamaño Carta) Hasta 24 páginas por minuto (tamaño A4)
	Impresión a 2 caras	**Monocromático** • DCP-L3551CDW Hasta 6 caras por minuto (hasta 3 hojas/minuto) (tamaño Carta o A4) • HL-L3290CDW/MFC-L3750CDW/MFC-L3770CDW Hasta 8 caras por minuto (hasta 4 hojas/minuto) (tamaño Carta o A4)
		Color • DCP-L3551CDW Hasta 6 caras por minuto (hasta 3 hojas/minuto) (tamaño Carta o A4) • HL-L3290CDW/MFC-L3750CDW/MFC-L3770CDW Hasta 8 caras por minuto (hasta 4 hojas/minuto) (tamaño Carta o A4)
Primera copia impresa [3]		**Monocromático** • HL-L3290CDW/MFC-L3750CDW/MFC-L3770CDW (Para EE. UU. y México) Menos de 14 segundos a 73,4 °F (23 °C) / 115 V (Para países de América Latina) Menos de 14 segundos a 73,4 °F (23 °C) / 230 V • DCP-L3551CDW/MFC-L3710CW (Para EE. UU. y México) Menos de 15,5 segundos a 73,4 °F (23 °C) / 115 V (Para países de América Latina) Menos de 15,5 segundos a 73,4 °F (23 °C) / 230 V
		Color • HL-L3290CDW/MFC-L3750CDW/MFC-L3770CDW (Para EE. UU. y México) Menos de 14 segundos a 73,4 °F (23 °C) / 115 V (Para países de América Latina) Menos de 14 segundos a 73,4 °F (23 °C) / 230 V • DCP-L3551CDW/MFC-L3710CW (Para EE. UU. y México) Menos de 15,5 segundos a 73,4 °F (23 °C) / 115 V (Para países de América Latina) Menos de 15,5 segundos a 73,4 °F (23 °C) / 230 V

1 La velocidad de impresión puede variar dependiendo del tipo de documento que imprima.
2 La velocidad de impresión puede ser más lenta cuando el equipo esté conectado mediante una red LAN inalámbrica.
3 Imprima desde el modo preparado y bandeja estándar.

Especificaciones de la interfaz

USB [1] [2]	• Hi-Speed USB 2.0 Use un cable de interfaz USB 2.0 cuya longitud no supere los 6 pies (2 metros).
LAN	• DCP-L3551CDW/MFC-L3750CDW/MFC-L3770CDW 10Base-T/100Base-TX [3]
LAN inalámbrica	• IEEE 802.11b/g/n (Modo Infraestructura) IEEE 802.11g/n (Wi-Fi Direct®)
NFC	• MFC-L3770CDW Sí

1 Su equipo tiene una interfaz Hi-Speed USB 2.0. El equipo puede conectarse también a una computadora que disponga de una interfaz USB 1.1.
2 Los puertos USB de otras marcas no son compatibles.
3 Use un cable de par trenzado blindado de categoría 5 (o superior).

Especificaciones de la función de impresión directa

NOTA

Esta función está disponible en MFC-L3750CDW/MFC-L3770CDW.

Compatibilidad	• PDF versión 1.7, JPEG, Exif+JPEG, PRN (creado por el propio controlador de la impresora), TIFF (escaneados por los modelos Brother), XPS versión 1.0
Interfaz	• Interfaz directa USB: Delantera x 1

Funciones y protocolos de seguridad compatibles

Ethernet

10Base-T/100Base-TX

LAN inalámbrica

IEEE 802.11b/g/n (modo Infraestructura), IEEE 802.11g/n (Wi-Fi Direct)

Protocolos (IPv4)

ARP, RARP, BOOTP, DHCP, APIPA(Auto IP), resolución de nombre WINS/NetBIOS, DNS Resolver, mDNS, Respondedor LLMNR, LPR/LPD, Raw Port personalizado/Port9100, cliente SMTP, IPP/IPPS, cliente y servidor FTP, cliente CIFS, servidor TELNET, SNMPv1/v2c/v3, servidor HTTP/HTTPS, cliente y servidor TFTP, ICMP, Web services (Servicios web) (imprimir/escanear), cliente SNTP

Protocolos (IPv6)

NDP, RA, DNS Resolver, mDNS, Respondedor LLMNR, LPR/LPD, Raw Port personalizado/Port9100, IPP/IPPS, cliente SMTP, cliente y servidor FTP, cliente CIFS, servidor TELNET, SNMPv1/v2c/v3, servidor HTTP/HTTPS, cliente y servidor TFTP, ICMPv6, cliente SNTP, Web services (Servicios web) (imprimir/escanear)

Seguridad de red (cableada)

SMTP-AUTH, SSL/TLS (IPPS, HTTPS, SMTP), SNMP v3, 802.1x (EAP-MD5, EAP-FAST, PEAP, EAP-TLS, EAP-TTLS), Kerberos

Seguridad de red (inalámbrica)

SMTP-AUTH, SSL/TLS (IPPS, HTTPS, SMTP), SNMP v3, 802.1x (LEAP, EAP-FAST, PEAP, EAP-TLS, EAP-TTLS), Kerberos

Seguridad de la red inalámbrica

WEP de 64/128 bits, WPA-PSK (TKIP/AES), WPA2-PSK (TKIP/AES) [1]

Certificación inalámbrica

Licencia de marca de la certificación Wi-Fi (WPA™/WPA2™ - Enterprise, Personal), licencia de marca del identificador Wi-Fi Protected Setup™ (WPS), Wi-Fi CERTIFIED™ Wi-Fi Direct

Especificaciones de requisitos del ordenador/computador

Sistemas operativos y funciones de software compatibles

<table>
<tr><th colspan="2" rowspan="2">Plataforma de computadora y versión de sistema operativo</th><th colspan="4">Interfaz de PC</th><th rowspan="2">Procesador</th><th colspan="2">Espacio en el disco duro para la instalación</th></tr>
<tr><th>Paralelo (IEEE1284)</th><th>USB [1]</th><th>10Base-T/ 100Base-TX (Ethernet)</th><th>Inalámbrica 802.11b/g/n</th><th>Para controladores</th><th>Para aplicaciones (incluye controladores)</th></tr>
<tr><td rowspan="7">Sistema operativo Windows</td><td>Windows 7 SP1 / 8 / 8.1 [2] [3]</td><td rowspan="8">N/D</td><td colspan="3" rowspan="2">Impresión
PC Fax [4]
Escaneado</td><td rowspan="6">Procesador de 32 bits (x86) o de 64 bits (x64)</td><td rowspan="2">650 MB</td><td rowspan="2">1,2 GB</td></tr>
<tr><td>Windows 10 Home/10 Pro/10 Education/10 Enterprise [2] [3]</td></tr>
<tr><td>Windows Server 2008</td><td colspan="2" rowspan="6">N/D</td><td colspan="2" rowspan="6">Impresión</td><td rowspan="6">50 MB</td><td rowspan="6">N/D</td></tr>
<tr><td>Windows Server 2008 R2</td><td rowspan="5">Procesador de 64 bits (x64)</td></tr>
<tr><td>Windows Server 2012</td></tr>
<tr><td>Windows Server 2012 R2</td></tr>
<tr><td>Windows Server 2016</td></tr>
<tr><td rowspan="3">Sistema operativo Mac</td><td>macOS v10.11.6</td><td colspan="3" rowspan="3">Impresión
PC-Fax (Enviar) [4]
Escaneado</td><td rowspan="3">Procesador Intel®</td><td rowspan="3">80 MB</td><td rowspan="3">400 MB</td></tr>
<tr><td>macOS v10.12.x</td></tr>
<tr><td>macOS v10.13.x</td></tr>
</table>

1 Los puertos USB de otras marcas no son compatibles.

2 Para WIA, resolución 1200x1200. La utilidad del escáner de Brother permite resoluciones hasta 19200 x 19200 ppp.

3 PaperPort™ 14SE admite Windows 7 SP1, Windows 8, Windows 8.1 y Windows 10.

4 PC-Fax solo admite faxes en blanco y negro.

Para ver las actualizaciones más recientes de los controladores, vaya a la página **Descargas** de su modelo en el Brother Solutions Center en support.brother.com.

Todos los nombres de marcas comerciales, marcas y nombres de productos son propiedad de sus respectivas compañías.

Información relacionada

- Apéndice

1 Wi-Fi Direct admite WPA2-PSK (AES) únicamente.

Cómo introducir texto en su equipo Brother

>> HL-L3290CDW/DCP-L3551CDW
>> MFC-L3710CW/MFC-L3750CDW/MFC-L3770CDW

HL-L3290CDW/DCP-L3551CDW

Cuando se deba ingresar texto, escriba los caracteres del equipo. Los caracteres disponibles pueden diferir dependiendo de la operación que realice.

- Mantenga presionado o pulse varias veces ▲ o ▼ para seleccionar un carácter de esta lista:
  0123456789abcdefghijklmnopqrstuvwxyzABCDEFGHIJKLMNOPQRSTUVWXYZ(space)!"#$%&'()*+,-./:;<=>?@[\]^_‘{|}~
- Pulse **OK** cuando se muestre el carácter o símbolo que desea, y luego introduzca el siguiente carácter.
- Pulse **Clear (Borrar)** para borrar los caracteres ingresados de manera incorrecta.

MFC-L3710CW/MFC-L3750CDW/MFC-L3770CDW

- Cuando deba introducir texto en el equipo Brother, aparecerá un teclado en la pantalla LCD.
- Los caracteres disponibles pueden variar según su país.
- El diseño del teclado puede ser diferente según la función que esté realizando.

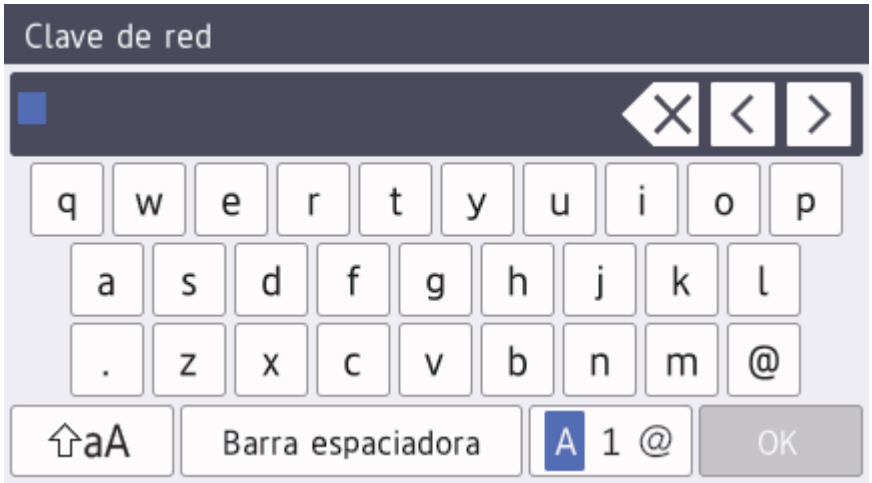

- Pulse A 1 @ para pasar de letras a números y caracteres especiales.
- Pulse ⇧aA para pasar de minúsculas a mayúsculas.
- Para mover el cursor hacia la izquierda o derecha, pulse ◀ o ▶.

introducir espacios

- Para introducir un espacio, pulse `[Barra espaciadora (Espacio)]` o ▶.

Hacer correcciones

- Si introduce un carácter incorrecto y desea cambiarlo, pulse ◀ o ▶ para mover el cursor al carácter incorrecto y, a continuación, pulse ⌫. Introduzca el carácter correcto.
- Para introducir un carácter, pulse ◀ o ▶ para mover el cursor al lugar correcto, y luego ingrese el carácter.
- Pulse ⌫ para cada carácter que desea borrar, o mantenga presionado ⌫ para borrar todos los caracteres.

Información relacionada

- Apéndice

Información adicional:

- Configure el equipo para una red inalámbrica mediante el Asistente de configuración del panel de control del equipo
- Configure el equipo para una red inalámbrica cuando la SSID no está programada
- Establecer el ID de su estación

Consumibles

Cuando llegue el momento de cambiar consumibles, como el tóner o el tambor, aparecerá un mensaje de error en el panel de control del equipo o en el Status Monitor. Para obtener más información sobre los suministros de su equipo, visite www.brother.com/original/index.html o comuníquese con su distribuidor de Brother local.

El número de pedido del consumible (N.º) variará de acuerdo a su país y región.

Para EE. UU. y México		
Artículos consumibles	**N.º de pedido del consumible**	**Vida útil aproximada (Páginas de rendimiento)**
Cartucho de tóner 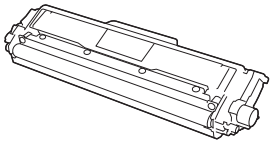	Tóner estándar: TN-223	• Negro: Aproximadamente 1400 páginas [1] [2] • Cian / Magenta / Amarillo: Aproximadamente 1300 páginas [1] [2]
	Tóner de alto rendimiento: TN-227	• Negro: Aproximadamente 3000 páginas [1] [2] • Cian / Magenta / Amarillo: Aproximadamente 2300 páginas [1] [2]
	Tóner de inicio: (Suministradas con su equipo)	• Negro: Aproximadamente 1000 páginas [1] [2] • Cian / Magenta / Amarillo: Aproximadamente 1000 páginas [1] [2]
Unidad de tambor 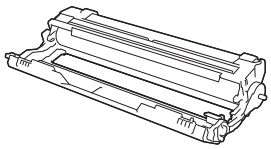	DR-223CL [3]	Aproximadamente 18 000 páginas [4]
Unidad de correa 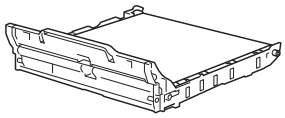	BU-223CL	Aproximadamente 50 000 páginas [5]
Recipiente de tóner residual 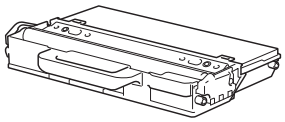	WT-223CL	Aproximadamente 50 000 páginas [2]

1 El rendimiento aproximado del cartucho se declara de acuerdo con la norma ISO/IEC 19798.

2 Páginas tamaño Carta o A4 a una sola cara

3 Contiene cuatro unidades de tambor: uno negro y tres de color.

4 Aproximadamente 18.000 páginas en base a una página por tarea [páginas A4 o Carta a una sola cara]. El número de páginas puede variar de acuerdo a distintos factores que incluyen, entre otros, el tipo medio y el tamaño del medio.

5 Aproximadamente 50.000 páginas en base a 2 páginas por tarea [páginas A4 o Carta a una sola cara]. El número de páginas puede variar de acuerdo a distintos factores que incluyen, entre otros, el tipo de medio y el tamaño del medio.

Para países de América Latina		
Artículos consumibles	**N.º de pedido del consumible**	**Vida útil aproximada (Páginas de rendimiento)**
Cartucho de tóner 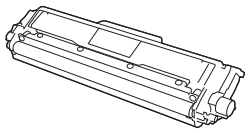	Tóner estándar: TN-213	• Negro: Aproximadamente 1400 páginas [1] [2] • Cian / Magenta / Amarillo: Aproximadamente 1300 páginas [1] [2]
	Tóner de alto rendimiento: TN-217	• Negro: Aproximadamente 3000 páginas [1] [2] • Cian / Magenta / Amarillo: Aproximadamente 2300 páginas [1] [2]
	Tóner de inicio: (Suministradas con su equipo)	• Negro: Aproximadamente 1000 páginas [1] [2] • Cian / Magenta / Amarillo: Aproximadamente 1000 páginas [1] [2]
Unidad de tambor 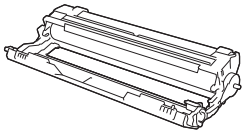	DR-213CL [3]	Aproximadamente 18 000 páginas [4]
Unidad de correa 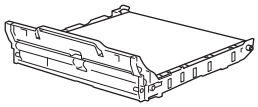	BU-223CL	Aproximadamente 50 000 páginas [5]
Recipiente de tóner residual 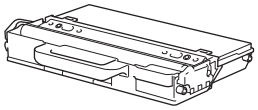	WT-223CL	Aproximadamente 50 000 páginas [2]

1 El rendimiento aproximado del cartucho se declara de acuerdo con la norma ISO/IEC 19798.

2 Páginas tamaño Carta o A4 a una sola cara

3 Contiene cuatro unidades de tambor: uno negro y tres de color.

4 Aproximadamente 18.000 páginas en base a una página por tarea [páginas A4 o Carta a una sola cara]. El número de páginas puede variar de acuerdo a distintos factores que incluyen, entre otros, el tipo medio y el tamaño del medio.

5 Aproximadamente 50.000 páginas en base a 2 páginas por tarea [páginas A4 o Carta a una sola cara]. El número de páginas puede variar de acuerdo a distintos factores que incluyen, entre otros, el tipo de medio y el tamaño del medio.

Información relacionada

- Apéndice

Información adicional:

- Reemplazo de consumibles

Información importante sobre la vida útil del cartucho de tóner

Vida útil del cartucho de tóner

Este producto detecta la vida útil de los cartuchos de tóner con los dos métodos siguientes:

- Detección mediante recuento de los puntos de cada color que son necesarios para crear una imagen
- Detección mediante recuento de las rotaciones del rodillo del revelador

Este producto tiene una función que contará los puntos de cada color utilizados para imprimir cada documento y las rotaciones del rodillo del revelador de cada cartucho de tóner. La operación de impresión se detendrá cuando se alcancen cualquiera de los límites superiores. El límite superior se fija por encima de la cantidad de puntos o rotaciones que se necesitarían para que el cartucho funcione uniformemente con su rendimiento de páginas promocionado. Esta función está destinada a reducir el riesgo de mala calidad de impresión y daños en el equipo.

Hay dos mensajes que indican cuándo hay poco tóner o es necesario reemplazarlo: Tóner bajo y Reemplazar tóner.

Tóner bajo aparece en la pantalla LCD cuando la cantidad de puntos o rotaciones del rodillo del revelador se acerca a su recuento máximo. Reemplazar tóner aparece en el LCD cuando la cantidad de puntos o rotaciones del rodillo del revelador alcanza su recuento máximo.

Corrección de color

La cantidad de rotaciones del rodillo que se cuentan pueden ser no solo para las operaciones normales, como impresión y copiado, sino también para los ajustes del equipo, como Calibración del color y Registro del color.

Calibración del color (ajuste de la densidad del color)

Para obtener calidad de impresión estable, es necesario mantener la densidad de cada cartucho de tóner a un valor fijo. Si no puede mantenerse el equilibro de densidad entre los colores, el tinte se vuelve inestable y no se dispone de reproducción en color precisa. La densidad del tóner puede cambiar debido a cambios químicos del tóner que afectan su carga eléctrica, deterioro de la unidad del revelador y niveles de temperatura y humedad en el equipo. Durante la calibración, se imprimen patrones de prueba de ajuste del nivel de la densidad en la unidad de correa.

La calibración se realiza principalmente en los siguientes momentos:

- Cuando el usuario selecciona la calibración manualmente desde el panel de operación o el controlador de la impresora.

  (Realice la calibración si es necesario mejorar la densidad del color).
- Cuando se reemplaza un cartucho de tóner usado por uno nuevo.
- Cuando el equipo detecta que han cambiado la temperatura y humedad ambiente.
- Cuando se alcanza una cantidad especificada de páginas impresas.

Registro del color (corrección de la posición del color)

En este equipo, la unidad de tambor y la unidad del revelador están preparadas para negro (K), amarillo (Y), magenta (M) y cian (C), respectivamente. Cuatro imágenes en color se combinan en una imagen y, por lo tanto, podrían producirse errores del registro del color (por ejemplo, cómo se alinean las cuatro imágenes en color). Cuando se producen errores de registro, se imprimen patrones de prueba de corrección del registro en la unidad de correa.

El registro se realiza principalmente en los siguientes momentos:

- Cuando el usuario selecciona el registro manualmente desde el panel de operación.

  (Realice el registro si es necesario corregir un error de registro del color).
- Cuando se alcanza una cantidad especificada de páginas impresas.

Información relacionada

- Apéndice

Números de Brother

IMPORTANTE

Para obtener ayuda técnica, debe llamar al país donde adquirió el equipo. Las llamadas deben hacerse **desde** ese país.

>> Preguntas más frecuentes
>> Para el Servicio de atención al cliente
>> Pedido de accesorios y consumibles

Preguntas más frecuentes

Brother Solutions Center es nuestro recurso centralizado para todas sus necesidades respecto del equipo. Descargue el software y las utilidades más recientes y lea las Preguntas frecuentes y la Solución de problemas para saber cómo obtener el máximo rendimiento de su producto Brother.

Aquí también puede buscar actualizaciones de los controladores Brother.

support.brother.com

Para el Servicio de atención al cliente

En EE. UU.:

www.brother-usa.com/support (Preguntas frecuentes, autoservicio, correo electrónico y chat)

1-877-BROTHER (1-877-276-8437)

En Canadá:

www.brother.ca/support

(ayuda con videos de autoservicio, correo electrónico, chat, Facebook y Twitter)

Si tiene comentarios o sugerencias, escríbanos a las siguientes direcciones:

En EE. UU.:

Printer Customer Support
Brother International Corporation
7905 North Brother Boulevard
Bartlett, TN 38133

En Canadá:

Brother International Corporation (Canadá), Ltd.
Customer Experience Team
1, rue Hotel de Ville Dollard-des-Ormeaux, PQ, Canadá H9B 3H6

Localizador de centros de servicio (EE. UU. únicamente)

Si desea conocer la ubicación de un centro de servicio técnico autorizado de Brother, llame al 1-877-BROTHER (1-877-276-8437) o visite www.brother-usa.com/service.

Ubicaciones de centros de servicio (Canadá únicamente)

Para localizar un centro de servicio técnico autorizado de Brother, visite www.brother.ca/support.

Pedido de accesorios y consumibles

Para obtener resultados óptimos, utilice solo consumibles originales de Brother, disponibles en la mayoría de los proveedores de Brother. Si no logra encontrar los consumibles que necesita y posee una tarjeta de crédito Visa,

MasterCard, Discover o American Express, o bien una cuenta PayPal, puede pedir los consumibles directamente a Brother. Visite nuestro sitio en línea para acceder a la selección completa de accesorios y consumibles de Brother disponibles para su compra.

NOTA

En Canadá solo se aceptan Visa y MasterCard.

En EE. UU.:

1-877-552-MALL (1-877-552-6255)

1-800-947-1445 (asistencia por fax)

www.brothermall.com

En Canadá:

www.brother.ca

Información relacionada

- Apéndice

Brother International Corporation
200 Crossing Boulevard
P.O. Box 6911
Bridgewater, NJ 08807-0911 USA

Brother International Corporation (Canada) Ltd.
1 rue Hôtel de Ville,
Dollard-des-Ormeaux, QC, Canada H9B 3H6

Visite nuestro sitio en la web
www.brother.com

Brother Earth
www.brotherearth.com

US/LTN-SPA
Versión B