brother

How to Replace the Drum Unit

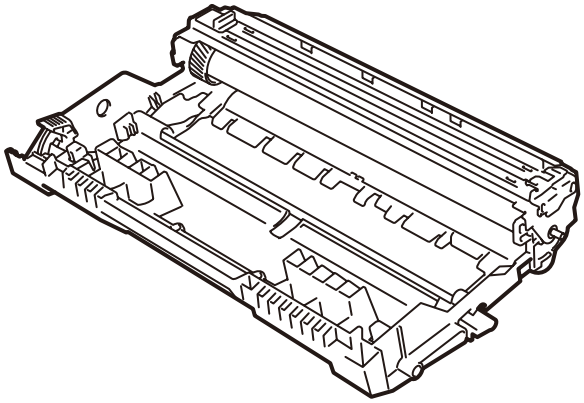

How to Replace the Drum Unit
Drum Ünitesinin Değiştirilmesi
كيف يتم استبدال وحدة الأسطوانة
Cara Mengganti Unit Drum
วิธีการเปลี่ยนชุดแม่แบบสร้างภาพ (ดรัม)
Cách Thay Bộ Trống Từ
如何更换硒鼓单元
如何更換感光滾筒組件
드럼 유닛을 교체하는 방법
ドラムユニットの交換方法

D00RS1001-00
Version 0

1

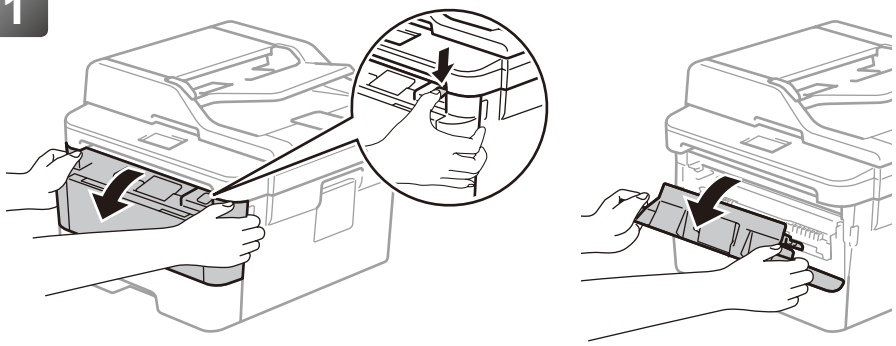

2

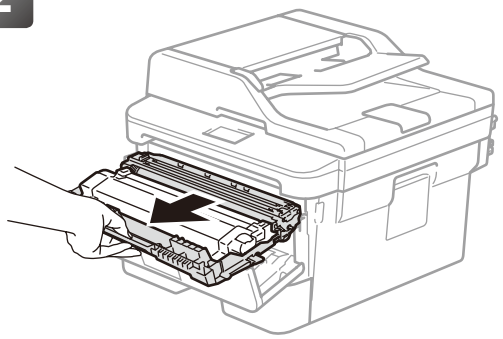

3

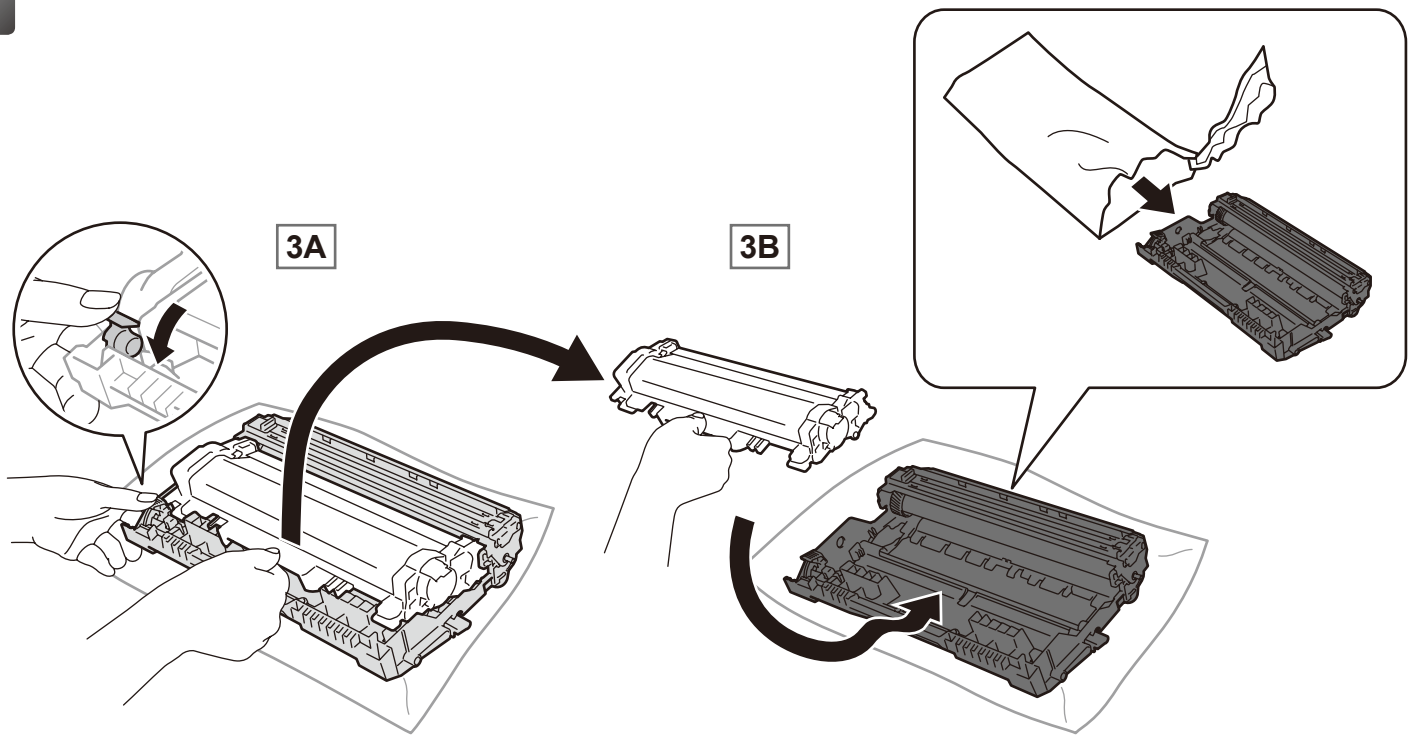

4

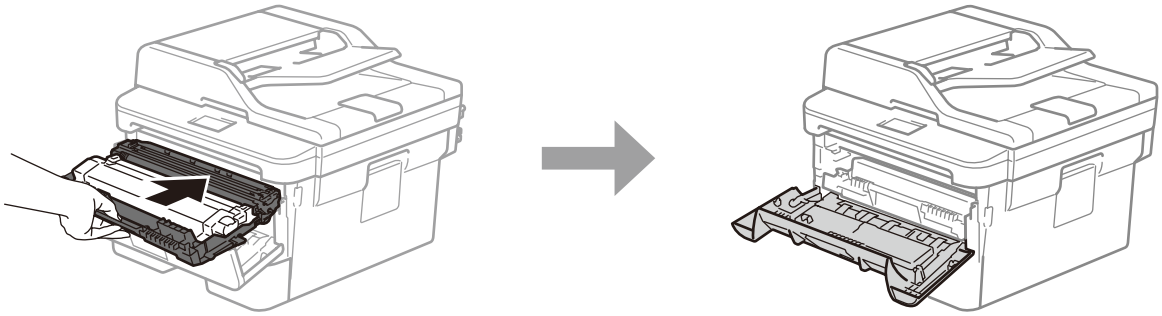

5

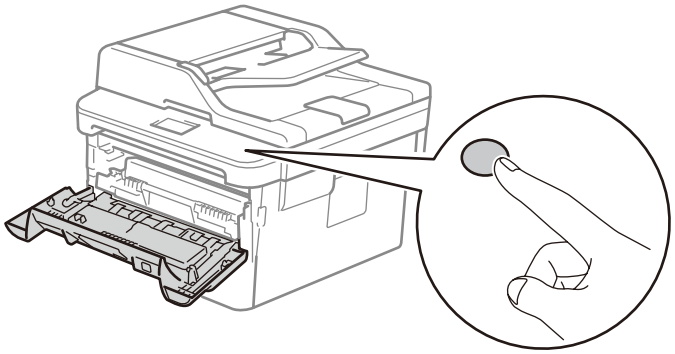

English	**RESET THE DRUM UNIT COUNTER by using the control panel.**	Page 3
Türkçe	**Kontrol panelini kullanarak DRUM ÜNİTESİ SAYACINI SIFIRLAYIN.**	Sayfa 3
عربي	أعد تعيين وحدة الأسطوانة باستخدام لوحة التحكم.	صفحة 3
Indonesia	**ATUR ULANG PENGHITUNG UNIT DRUM dengan menggunakan panel kontrol.**	Halaman 4
ภาษาไทย	**ตั้งค่าตัวนับจำนวนชุดแม่แบบสร้างภาพ (ดรัม) ใหม่โดยใช้แผงควบคุม**	หน้า 4
Tiếng Việt	**THIẾT LẬP LẠI BỘ ĐẾM TRỐNG TỪ bằng bảng điều khiển.**	Trang 4
简体中文	**使用操作面板重置硒鼓单元计数器。**	页码 5
繁體中文	使用控制面板重設感光滾筒組件計數器。	頁碼 5
한국어	**제어판을 사용해 드럼 유닛 카운터를 리셋합니다.**	페이지 5
日本語	**本体ボタンを操作して、ドラムユニットのカウンターをリセットしてください。**	6 ページ

5 [English] RESET THE DRUM UNIT COUNTER

Make sure the machine is turned on.

■ LED Models

(1) Make sure that the front cover is open.
(2) Press and hold **Go** for about four seconds until all of the LEDs light up. When all four LEDs are lit, release **Go**.
(3) Close the front cover.
(4) Make sure the **Drum** LED is now off.

■ 1-line LCD Models

(1) Close the front cover.
(2) Press **OK** and ▲ at the same time.
(3) Press **OK** to select `Drum`.
(4) Press ▼ to reset the drum counter.

■ 2-Line LCD Models

(1) Close the front cover.
(2) Press **OK** and ▲ at the same time.
(3) Press **OK** to select `Drum`.
(4) Press ▲ to reset the drum counter.

■ Touchscreen Models

(1) Close the front cover.
(2) Press ☒.
(3) Press and hold ▮ for five seconds.
(4) Press `Drum`, and then press `Yes`.

Finish

Visit www.brother.com/original for instructions on how to return your used supplies to the Brother collection program. If you choose not to return used supplies, please discard them according to local regulations, keeping them separate from domestic waste. If you have questions, call your local waste disposal office.

5 [Türkçe] DRUM ÜNİTESİ SAYACINI SIFIRLAYIN.

Makinenin açık olduğundan emin olun.

■ LED'li Modeller

(1) Ön kapağın açık olduğundan emin olun.
(2) **Go** (Başla) düğmesini tüm LED'ler yanana kadar yaklaşık dört saniye boyunca basılı tutun. Dört LED de yandığında **Go** (Başla) düğmesini serbest bırakın.
(3) Ön kapağı kapatın.
(4) Şimdi, **Drum** LED'inin kapalı olduğundan emin olun.

■ 1 satırlı LCD'li Modeller

(1) Ön kapağı kapatın.
(2) **OK** ve ▲ düğmesine aynı anda basın.
(3) `Drum`'ı seçmek için **OK** düğmesine basın.
(4) Drum sayacını sıfırlamak için ▼ düğmesine basın.

■ 2 satırlı LCD'li Modeller

(1) Ön kapağı kapatın.
(2) **OK** ve ▲ düğmesine aynı anda basın.
(3) `Drum`'ı seçmek için **OK** düğmesine basın.
(4) Drum sayacını sıfırlamak için ▲ düğmesine basın.

■ Dokunmatik Ekranlı Modeller

(1) Ön kapağı kapatın.
(2) ☒ öğesine basın.
(3) ▮ öğesini beş saniye boyunca basılı tutun.
(4) `Drum` öğesine basın ve sonra `Evet` öğesine basın.

Son

Kullanılmış sarf malzemelerinizin Brother toplama programına iadesiyle ilgili talimatlar için www.brother.com/original/index.html adresine gidin. Kullanılmış sarf malzememerinizi iade etmeyi düşünmüyorsanız, lütfen kullanılmış sarf malzemesini ev atıklarından ayrı tutup, yerel yönetmeliklere uygun şekilde atın. Sorularınız varsa, bölgenizde atıkla ilgili kuruluşla görüşün.

5 [عربي] إعادة تعيين عداد وحدة الأسطوانة

تأكد أن الجهاز في وضع التشغيل.

■ طُرز شاشة LED

(1)تأكد أن الغطاء الأمامي مفتوح.
(2)اضغط مع الاستمرار على **Go** (انتقال) لمدة 4 ثوانٍ تقريبًا حتى تضاء جميع مصابيح LED. وبمجرد إضاءة جميع مصابيح LED الأربعة، حرر الزر **Go** (انتقال).
(3)أغلق الغطاء الأمامي.
(4)تأكد أن مصباح LED **Drum** (اسطوانة) مطفأ الآن.

■ طُرز شاشة LCD التي تعرض سطرًا واحدًا

(1)أغلق الغطاء الأمامي.
(2)اضغط على **OK** (موافق) و▲ في الوقت نفسه.
(3)اضغط على **OK** (موافق) لتحديد `Drum` (أسطوانة).
(4)اضغط على ▼ لإعادة تعيين عداد الأسطوانة.

■ طُرز شاشة LCD التي تعرض سطرين

(1)أغلق الغطاء الأمامي.
(2)اضغط على **OK** (موافق) و▲ في الوقت نفسه.
(3)اضغط على **OK** (موافق) لتحديد `Drum` (أسطوانة).
(4)اضغط على ▲ لإعادة تعيين عداد الأسطوانة.

■ طُرز شاشة اللمس

(1)أغلق الغطاء الأمامي.
(2)اضغط على ☒.
(3)اضغط باستمرار على ▮ لمدة خمس ثوانٍ.
(4)اضغط على `Drum` (أسطوانة)، ثم اضغط `Yes` (نعم).

عامن!

تفضل بزيارة الموقع www.brother.com/original/index.html للحصول على تعليمات حول كيفية إعادة توريداتك المستعملة إلى برنامج التجميع من Brother. إذا اخترت عدم إعادة وحدة الأسطوانة المستعملة، فالرجاء التخلص منها وفقا للقوانين والتنظيمات المحلية والاحتفاظ بها بعيدا عن النفايات المنزلية. إذا كانت لديك أية تساؤلات فاتصل بمكتب التخلص من النفايات المحلية.

5 [Indonesia] ATUR ULANG PENGHITUNG UNIT DRUM

Pastikan mesin dinyalakan.

■ Model LED

(1) Pastikan tutup depan dibuka.

(2) Tekan dan tahan **Go** (Tuju) selama empat detik sampai semua LED menyala. Jika keempat LED menyala, lepaskan **Go** (Tuju).

(3) Tutuplah tutup depan.

(4) Pastikan LED **Drum** sekarang mati.

■ Model LCD 1-baris

(1) Tutuplah tutup depan.

(2) Tekan **OK** sekaligus ▲.

(3) Tekan **OK** untuk memilih `Drum`.

(4) Tekan ▼ untuk mereset pencacah drum.

■ Model LCD 2-Baris

(1) Tutuplah tutup depan.

(2) Tekan **OK** sekaligus ▲.

(3) Tekan **OK** untuk memilih `Drum`.

(4) Tekan ▲ untuk mereset pencacah drum.

■ Model Layar Sentuh

(1) Tutuplah tutup depan.

(2) Tekan ☒.

(3) Tekan dan tahan ▮ selama lima detik.

(4) Tekan `Drum`, lalu tekan `Ya`.

Selesai

Kunjungi www.brother.com/original/index.html untuk mengetahui instruksi tentang cara mengembalikan suplai bekas ke program pengumpulan Brother. Jika Anda memilih untuk tidak mengembalikan suplai bekas, mohon buang unit suplai tersebut sesuai dengan peraturan setempat, dengan memisahkannya dari limbah rumah tangga. Jika Anda memiliki pertanyaan, hubungi kantor pembuangan sampah setempat Anda.

5 [ภาษาไทย] ตั้งค่าตัวนับจำนวนชุดแม่แบบสร้างภาพ (ดรัม)

โปรดตรวจสอบว่าเครื่องเปิดอยู่

■ รุ่นจอ LED

(1)โปรดตรวจสอบว่าฝาหน้าเปิดอยู่

(2)กดค้างไว้ที่ **Go** (ไป) เป็นเวลาประมาณ 4 วินาที จนกระทั่งไฟ LED ทุกดวงสว่างขึ้น เมื่อไฟ LED ทั้งสี่ดวงสว่างขึ้น ให้ปล่อย **Go** (ไป)

(3)ปิดฝาหน้า

(4)ตรวจสอบให้แน่ใจว่าไฟ LED ของ **Drum** (ดรัม) LED ดับอยู่ในตอนนี้

■ รุ่นจอ LCD 1 บรรทัด

(1)ปิดฝาหน้า

(2)กด **OK** และ ▲ พร้อมกัน

(3)กด **OK** เพื่อเลือก `Drum` (ชุดแม่แบบสร้างภาพ)

(4)กด ▼ เพื่อรีเซ็ตตัวนับจำนวนชุดแม่แบบสร้างภาพ (ดรัม)

■ รุ่นจอ LCD 2 บรรทัด

(1)ปิดฝาหน้า

(2)กด **OK** และ ▲ พร้อมกัน

(3)กด **OK** เพื่อเลือก `Drum` (ชุดแม่แบบสร้างภาพ)

(4)กด ▲ เพื่อรีเซ็ตตัวนับจำนวนชุดแม่แบบสร้างภาพ (ดรัม)

■ รุ่นจอสัมผัส

(1)ปิดฝาหน้า

(2)กดปุ่ม ☒

(3)กดค้างไว้ที่ ▮ เป็นเวลา 5 วินาที

(4)กด `Drum` (ชุดแม่แบบสร้างภาพ) จากนั้นกด `Yes` (ใช่)

เสร็จสิ้น

โปรดเข้าชม www.brother.com/original/index.html เพื่ออ่านคำแนะนำเกี่ยวกับวิธีการส่งกลับวัสดุที่ใช้แล้วไปยังโปรแกรมจัดเก็บรวบรวมของบราเดอร์ (Brother collection) แต่หากคุณเลือกที่จะไม่ส่งวัสดุที่ใช้แล้วกลับไปยังโปรแกรมดังกล่าว โปรดทิ้งวัสดุที่ใช้แล้วตามระเบียบท้องถิ่น โดยให้จัดวางแยกออกจากขยะในครัวเรือน หากคุณมีคำถามเพิ่มเติม โปรดติดต่อสำนักงานกำจัดขยะท้องถิ่นของคุณ

5 [Tiếng Việt] THIẾT LẬP LẠI BỘ ĐẾM TRỐNG TỪ

Đảm bảo máy được bật.

■ Dòng sản phẩm LED

(1) Đảm bảo nắp phía trước mở.

(2) Nhấn và giữ **Go** (Đến) trong khoảng 4 giây cho đến khi tất cả các đèn LED sáng lên. Khi tất cả bốn đèn LED đều sáng, nhả **Go** (Đến).

(3) Đóng nắp phía trước.

(4) Đảm bảo đèn LED **Drum** (Trống từ) hiện đang tắt.

■ Dòng sản phẩm LCD 1 dòng

(1) Đóng nắp phía trước.

(2) Nhấn **OK** và ▲ đồng thời.

(3) Nhấn **OK** để chọn `Drum` (Trống từ).

(4) Nhấn ▼ để thiết lập lại bộ đếm drum (trống từ).

■ Dòng sản phẩm LCD 2 dòng

(1) Đóng nắp phía trước.

(2) Nhấn **OK** và ▲ đồng thời.

(3) Nhấn **OK** để chọn `Drum` (Trống từ).

(4) Nhấn ▲ để thiết lập lại bộ đếm drum (trống từ).

■ Dòng sản phẩm cảm ứng

(1) Đóng nắp phía trước.

(2) Nhấn ☒.

(3) Nhần và giữ ▮ trong năm giây.

(4) Nhấn `Drum` (Trống từ), và nhấn `Yes` (Đồng ý).

Kết thúc

Truy cập www.brother.com/original/index.html để biết hướng dẫn về cách gởi trả lại vật tư đã qua sử dụng theo chương trình của Brother. Nếu bạn không chọn trả lại vật tư đã qua sử dụng, vui lòng hủy vật tư đã qua sử dụng theo quy định tại nơi bạn ở và giữ những vật tư này tránh xa nước thải sinh hoạt. Nếu bạn có câu hỏi, vui lòng gọi đến văn phòng xử lý chất thải tại nơi bạn ở.

5 [简体中文] 重置硒鼓单元计数器

确保设备电源已打开。

■ 带 LED 指示灯的型号

(1) 确保前盖已打开。
(2) 按住 **Go** (开始) 键四秒左右，直到所有指示灯全部亮起。四个指示灯全部点亮后，请立即松开 **Go** (开始) 键。
(3) 合上前盖。
(4) 确保 **Drum** (硒鼓) 指示灯已经熄灭。

■ 1 行液晶显示屏型号

(1) 合上前盖。
(2) 同时按 **OK** (确定) 和 ▲。
(3) 按 **OK** (确定) 选择 Drum (硒鼓)。
(4) 按 ▼ 重置硒鼓计数器。

■ 2 行液晶显示屏型号

(1) 合上前盖。
(2) 同时按 **OK** (确定) 和 ▲。
(3) 按 **OK** (确定) 选择 [硒鼓]。
(4) 按 ▲ 重置硒鼓计数器。

■ 触摸屏型号

(1) 合上前盖。
(2) 按 ☒ 键。
(3) 按住 ▮ 五秒钟。
(4) 按 [硒鼓]，然后按 [是]。

完成

请登录 www.brother.cn/company/info/declaration/20090304.html，查看如何将使用过的耗材返还兄弟公司回收部门的相关说明。如果您选择不返还，请根据当地的相关法律法规妥善处理使用过的耗材，并将其与生活垃圾分开。如果您有任何问题，请致电当地的废品处理站。

5 [繁體中文] 重設感光滾筒組件計數器

確定機器已開啟。

■ LED 型號

(1) 確定前蓋已打開。
(2) 按住 **Go** (執行) 約四秒，直到所有 LED 亮起。四個 LED 都亮起時，放開 **Go** (執行)。
(3) 關閉前蓋。
(4) 確保 **Drum** (感光鼓) LED 現已關閉。

■ 1 行液晶螢幕型號

(1) 關閉前蓋。
(2) 同時按 **OK** (確定) 和 ▲。
(3) 按 **OK** (確定) 選擇 Drum (感光鼓)。
(4) 按 ▼ 重置感光鼓計數器。

■ 2 行液晶螢幕型號

(1) 關閉前蓋。
(2) 同時按 **OK** (確定) 和 ▲。
(3) 按 **OK** (確定) 選擇 [感光鼓]。
(4) 按 ▲ 重置感光鼓計數器。

■ 觸控式螢幕型號

(1) 關閉前蓋。
(2) 按 ☒。
(3) 按住 ▮ 五秒鐘。
(4) 按 [感光鼓]，再按 [是]。

完成

您可拜訪 www.brother.com/original/index.html 以獲得如何將您使用過的耗材寄回 Brother 回收部門的相關說明。若當地 Brother 公司未成立回收部門，或者您選擇不回收，請根據當地法規棄置使用過的耗材，並與居家垃圾分開處理。如有疑問，請您聯絡當地的廢棄物處理單位。

5 [한국어] 드럼 유닛을 교체하는 방법

제품이 켜져 있는지 확인합니다.

■ LED 모델

(1) 전면 커버가 열려 있는지 확인합니다.
(2) 모든 LED가 점등될 때까지 **Go** (실행)를 약 4초간 길게 누릅니다. 4개의 LED가 모두 점등되면 **Go** (실행)에서 손가락을 뗍니다.
(3) 전면 커버를 닫습니다.
(4) **Drum** (드럼) LED가 이제 꺼졌는지 확인합니다.

■ 1줄 LCD 모델

(1) 전면 커버를 닫습니다.
(2) **OK**와 ▲를 동시에 누릅니다.
(3) **OK**를 눌러 Drum (드럼)을 선택합니다.
(4) ▼를 눌러 드럼 카운터를 재설정합니다.

■ 2줄 LCD 모델

(1) 전면 커버를 닫습니다.
(2) **OK**와 ▲를 동시에 누릅니다.
(3) **OK**를 눌러 [드럼]을 선택합니다.
(4) ▲를 눌러 드럼 카운터를 재설정합니다.

■ 터치스크린 모델

(1) 전면 커버를 닫습니다.
(2) ☒를 누릅니다.
(3) ▮를 5초간 길게 누릅니다.
(4) [드럼]을 누른 다음, [예]를 누릅니다.

마침

사용한 토너 카트리지를 브라더 회수 프로그램에 반납하는 방법은 www.brother.com/original/index.html 에 나와 있습니다. 반납하지 않는 경우, 거주 지역의 규정에 따라 일반 가정 폐기물과 분리하여 버리십시오. 궁금하신 사항은 거주 지역의 폐기물 처리 담당 관리소에 문의하시기 바랍니다.

5 [日本語] ドラムユニットのカウンターリセット

本体に電源が入っていることを確認します。

■ LED モデル

(1) フロントカバーが開いていることを確認します。

(2) すべての LED が点灯するまで **Go** を約 4 秒間押し続けます。
4 つすべての LED が点灯したら **Go** から指を離します。

(3) フロントカバーを閉じます。

(4) **Drum** LED が消灯したことを確認します。

■ 1 行 LCD モデル

(1) フロントカバーを閉じます。

(2) **OK** と ▲ を同時に押します。

(3) **OK** を押して［ﾄﾞﾗﾑ］を選択します。

(4) ▼ を押すとドラムカウンターがリセットされます。

■ 2 行 LCD モデル

(1) フロントカバーを閉じます。

(2) **OK** と ▲ を同時に押します。

(3) **OK** を押して［ドラム］を選択します。

(4) ▲ を押すとドラムカウンターがリセットされます。

■ タッチパネルモデル

(1) フロントカバーを閉じます。

(2) ✕ を押します。

(3) ▮ を 5 秒間押し続けます。

(4) ［ドラム］を押し、その後［はい］を押します。

完了

弊社では環境保護に対する取り組みの一環として消耗品のリサイクルに取り組んでおります。使い終わった消耗品の回収にご協力をお願いいたします。詳しくは以下のホームページを参照してください。brother.jp/product/support_info/printer/recycle/index.htm

IMPORTANT

We recommend placing the drum unit on a clean, flat, level, stable surface with a sheet of disposable paper or cloth underneath it in case you accidentally spill or scatter toner.

Handle each toner cartridge carefully. If toner scatters on your hands or clothes, immediately wipe or wash it off with cold water.

QUAN TRỌNG

Chúng tôi khuyên bạn nên đặt bộ trống từ trên một mặt phẳng sạch sẽ, bằng phẳng, ngang bằng và ổn định với một tờ giấy hoặc khăn dùng một lần bên dưới nó trong trường hợp bạn vô tình làm đổ hoặc bắn mực in.

Hãy xử lý từng hộp mực cẩn thận. Nếu bị mực bắn lên tay hay quần áo, lau hoặc rửa sạch bằng nước lạnh ngay lập tức.

ÖNEMLİ

Drum ünitesini, temiz, düz ve dengeli bir yüzeye, tonerin kazara dökülmesi veya saçılması ihtimaline karşı altında bir parça kağıt havlu veya bezle bırakmanızı tavsiye ediyoruz.

Toner kartuşlarını dikkatli tutun. Ellerinize veya giysilerinize toner bulaşırsa hemen silip soğuk suyla yıkayın.

重要事项

Brother 建议将硒鼓单元放在干净、平稳的表面上，并在下面垫上干净的纸或布，以防墨粉意外溅出或散落。

处理各墨粉盒时请务必小心。如果不慎将墨粉溅到手上或衣服上，请立即擦去或用冷水清洗干净。

هام

نوصي بوضع وحدة الأسطوانة على سطح نظيف ومستوَ وثابت على ورقة يمكن التخلص منها أو قطعة قماش خشية انسكاب مسحوق الحبر أو تناثره عن غير قصد.

تعامل بحرص مع كل خرطوشة للحبر. إذا تناثر مسحوق الحبر على يديك أو ملابسك فامسحه على الفور أو اغسله بماء بارد.

重要事項

我們建議將感光滾筒組件放在乾淨、穩固的平面，下面墊一張廢紙或一塊廢布，以免不小心灑出碳粉。

請小心處理碳粉匣，如果不慎將碳粉灑在您手上或衣服上，請立即用冷水擦拭或清洗。

PENTING

Kami merekomendasikan agar Anda meletakkan unit drum pada permukaan stabil, rata dan bersih dengan alas selembar kertas sekali-pakai untuk berjaga-jaga apabila tonernya tumpah atau tercecer.

Berhati-hatilah saat menangani kartrid toner. Jika toner tercecer di tangan atau pakaian, segera bersihkan atau cuci dengan air dingin.

중요

우발적으로 토너를 쏟거나 흘릴 수 있으므로 깨끗하고 평평하며, 안정적인 표면에 일회용 종이나 천을 깐 뒤 토너 카트리지를 놓는 것이 좋습니다.

토너 카트리지를 조심스럽게 다루십시오. 토너가 손이나 옷에 묻으면 찬물로 즉시 닦아내십시오.

ข้อควรจำ

เราแนะนำให้วางชุดแม่แบบสร้างภาพ (ดรัม) ไว้บนพื้นผิวที่สะอาด ราบเรียบ และมั่นคง โดยใช้แผ่นกระดาษหรือผ้าที่ใช้แล้วทิ้งวางไว้ข้างใต้ เพื่อป้องกันกรณีที่คุณอาจทำผงหมึกหกหรือกระจายโดยไม่ตั้งใจ

ถือตลับผงหมึก (โทนเนอร์) อย่างระมัดระวัง หากผงหมึก (โทนเนอร์) กระเด็นใส่มือหรือเสื้อผ้า ให้เช็ดหรือล้างออกในทันทีด้วยน้ำเย็น

重要

ドラムユニットを本製品から取り外した場合は、あらかじめ平らな場所に新聞紙などを用意し、その上に置いてください。トナーが飛び散ることがありますので、汚れてもよい紙を用意してください。

使用済みのトナーカートリッジにはトナーの粉が残っている場合があるので、取り扱いには注意してください。トナーが飛び散って手や衣服が汚れた場合は、すぐに拭き取るか冷たい水で洗い流してください。