Használati utasítás

Hímzőgép

Product Code (Termékkód):882-T51

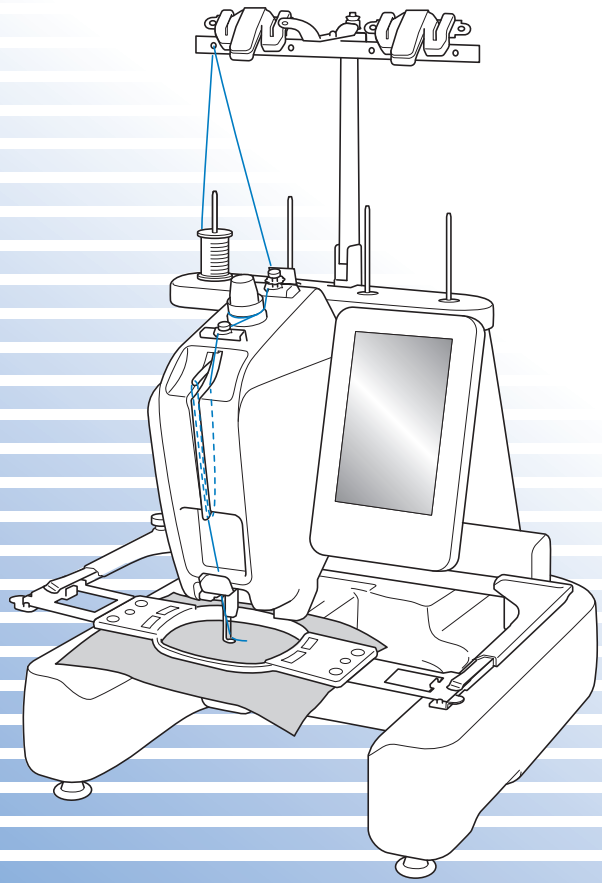

A gép használatba vétele előtt feltétlenül olvassa el ezt a dokumentumot.
Javasoljuk, hogy tartsa ezt a dokumentumot a gép közelében, hogy szükség esetén kéznél legyen.

Védjegyek

IMPORTANT:

READ BEFORE DOWNLOADING, COPYING, INSTALLING OR USING.

By downloading, copying, installing or using the software you agree to this license. If you do not agree to this license, do not download, install, copy or use the software.

Intel License Agreement For Open Source Computer Vision Library

Copyright © 2000, Intel Corporation, all rights reserved. Third party copyrights are property of their respective owners.

Redistribution and use in source and binary forms, with or without modification, are permitted provided that the following conditions are met:

- Redistribution's of source code must retain the above copyright notice, this list of conditions and the following disclaimer.
- Redistribution's in binary form must reproduce the above copyright notice, this list of conditions and the following disclaimer in the documentation and/or other materials provided with the distribution.
- The name of Intel Corporation may not be used to endorse or promote products derived from this software without specific prior written permission.

This software is provided by the copyright holders and contributors "as is" and any express or implied warranties, including, but not limited to, the implied warranties of merchantability and fitness for a particular purpose are disclaimed. In no event shall Intel or contributors be liable for any direct, indirect, incidental, special, exemplary, or consequential damages (including, but not limited to, procurement of substitute goods or services; loss of use, data, or profits; or business interruption) however caused and on any theory of liability, whether in contract, strict liability, or tort (including negligence or otherwise) arising in any way out of the use of this software, even if advised of the possibility of such damage.

All information provided related to future Intel products and plans is preliminary and subject to change at any time, without notice.

Az SD az SD-3C, LLC bejegyzett védjegye vagy védjegye.
A CompactFlash a Sandisk Corporation bejegyzett védjegye vagy védjegye.
A Memory Stick a Sony Corporation bejegyzett védjegye vagy védjegye.
A SmartMedia a Toshiba Corporation bejegyzett védjegye vagy védjegye.
A MultiMediaCard (MMC) az Infineon Technologies AG bejegyzett védjegye vagy védjegye.
Az xD-Picture Card a Fuji Photo Film Co. Ltd. bejegyzett védjegye vagy védjegye.
Az IBM az International Business Machines Corporation bejegyzett védjegye vagy védjegye.
A Microsoft, a Windows és a Windows Vista a Microsoft Corporation bejegyzett védjegye vagy védjegye.

Mindegyik vállalat, amelyiknek a szoftverét ebben a használati útmutatóban említettük, szoftver licenc szerződéssel rendelkezik tulajdonosi programjához.

Minden egyéb márka és terméknév, amelyet a használati utasításban említünk, azok tulajdonosainak bejegyzett védjegyei. Az ® és ™ jelölésekre vonatkozó magyarázat azonban nincs világosan kifejtve a szövegben.

Bevezetés

Köszönjük, hogy ezt a hímzőgépet választotta. A gép használata előtt olvassa el figyelmesen a „FONTOS BIZTONSÁGI UTASÍTÁSOK” előírásait, majd jelen használati utasításból tanulmányozza a különböző funkciók helyes használatát.
A kézikönyvet elolvasása után olyan helyen helyezze el, ahol a későbbiekben szükség esetén gyorsan hozzáférhet.

FONTOS BIZTONSÁGI UTASÍTÁSOK

Olvassa el ezeket a biztonsági utasításokat, mielőtt elkezdené használni a gépet.

⚠VESZÉLY - Az áramütés kockázatának csökkentése érdekében:

1 Mindig csatlakoztassa le a gépet az elektromos hálózatról használat után, a használati utasításban leírt karbantartási munkálatok elvégzése során, vagy ha a gépet felügyelet nélkül hagyja.

⚠FIGYELMEZTETÉS - Az égési sérülések, tűz, áramütés és a balesetek kockázatának csökkentése érdekében:

2 Mindig csatlakoztassa le a készüléket az elektromos hálózatról, ha keni azt, vagy bármilyen, a használati utasításban említett szervizbeállítást végez.

- Az elektromos hálózatról való lecsatlakoztatáshoz a „O” állásba kapcsolva kapcsolja ki a gépet, majd fogja meg a tápkábel dugóját, és húzza ki a fali csatlakozóaljzatból. Ne a vezetéknél fogva húzza ki.
- A gépet közvetlenül a fali csatlakozóaljzatba csatlakoztassa. Ne használjon hosszabbító kábelt.
- Mindig húzza ki a tápkábelt áramszünet esetén.

3 Elektromos veszélyek:

- A gépet a kategóriacímkén megadott távolságon belüli váltóáramú áramforráshoz kell csatlakoztatni. Ne csatlakoztassa egyenáramú áramforráshoz és áramátalakítóhoz. Amennyiben nincs meggyőződve az áramforrás fajtájáról, ellenőriztesse azt egy szakképzett villanyszerelővel.
- A gép használata csak abban az országban engedélyezett, ahol azt megvásárolták.

4 Soha ne használja a gépet sérült kábellel vagy csatlakozódugóval, ha nem működik megfelelően, ha leesett vagy megsérült, vagy víz folyt az egységre. Juttassa el a készüléket az Önhöz legközelebbi hivatalos Brother márkakereskedésbe vagy szervizközpontba átvizsgálásra, javításra, elektronikai vagy mechanikai beállítások elvégzésére.

- Az elektromos áramütés és tűz elkerülése érdekében ne használjon sérült elektromos csatlakozódugót vagy laza fali csatlakozóaljzatot, és ügyeljen rá, hogy a csatlakozódugó teljes egészében és biztonságosan csatlakoztatva legyen az aljzatba.
- Ha a gép használata vagy tárolása során bármilyen szokatlan dolgot észlel, mint például kellemetlen szag, melegedés, elszíneződés vagy deformáció, azonnal hagyja abba a gép használatát, és húzza ki a tápkábelt.
- A gép szállítása során ügyeljen rá, hogy alulról emelje meg. A gép bármely más területen történő megemelése esetén a gép sérülhet, vagy akár le is ejthetik, ami sérüléseket is okozhat.
- A gép emelésekor kerüljön minden hirtelen vagy óvatlan mozdulatot, ellenkező esetben megsérülhet a háta vagy a térde.
- Ügyeljen rá, hogy a gép szállítása közben ne érjen hozzá a kezelőpanelhez, szálvezetőkhöz vagy egyéb részekhez, mert sérülést okozhatnak.

5 Mindig tartsa tisztán a munkaterületét:

- Soha ne üzemeltesse a készüléket, ha valamelyik szellőzőnyílása eltömődött. A gép szellőzőnyílásait tartsa tisztán a felhalmozódó szösztől, portól vagy laza ruházattól.
- Ne használjon hosszabbító kábelt. A gépet közvetlenül a fali csatlakozóaljzatba csatlakoztassa.
- Ne ejtsen, és ne helyezzen semmilyen tárgyat a nyílásokba.
- Tartsa távol az ujjait a gép nyílásaitól, mint pl. varrógéphajtó, mert sérülést okozhatnak.
- Ne használja olyan területen, ahol aeroszolos spray-t használnak, vagy ahol oxigént alkalmaznak.
- Ne használja a gépet hőforrás, például kályha vagy vasaló közelében, mert a gép, a tápkábel vagy a hímzett ruhadarab lángra kaphat, ezzel tüzet vagy áramütést okozva.
- Ne használja a gépet nyílt láng közelében; a hímzőkeret mozgása miatt a hímzett ruha lángra kaphat.
- Ne helyezze a gépet instabil felületre, mint például ingatag vagy ferde asztalra, mert a gép leeshet, és ezzel sérülést okozhat.

6 Hímzés közben különös gonddal kell eljárni:

- Mindig nagyon ügyeljen a tűre. Ne használjon meggörbült vagy sérült tűt.
- Ujjait tartsa távol minden mozgó alkatrésztől. A gép tűi körül legyen óvatos.
- A gép működése közben ujjait tartsa távol minden mozgó alkatrésztől, mert azok sérülést.
- A gépet az „O” jelzésű állásba kapcsolva kapcsolja ki az olyan a tű környezetében végzett műveletekhez, mint például a tű cseréje.
- Ne használjon sérült vagy hibás tűlemezt, mert ez a tű törését okozhatja.

7 A gép nem játék:

- Legyen fokozottan körültekintő, ha a gép használata közben gyermekek tartózkodnak a közelben.
- A varrógépet gyermek vagy fogyatékkal élő személy felnőtt felügyelete nélkül nem használhatja.
- Minden esetben ügyeljen arra, hogy gyermek ne játsszon a géppel.
- A mellékelt ollót és varrásfejtőt kizárólag rendeltetésének megfelelően használja. Ha a varrásfejtővel lyukat vág, ne helyezze kezét vagy ujjait a vágási vonalra, mert ha a varrásfejtő megcsúszik, sérülést okozhat.
- A gép csomagolásának részét alkotó műanyag zacskót gyermekek számára nem hozzáférhető helyen tárolja, vagy selejtezze. A fulladásveszély miatt soha ne engedje, hogy a gyerekek a műanyag zacskóval játsszanak!
- Ne használja kültéren.

8 A hosszabb élettartam érdekében:

- A gép tárolásakor kerülje a közvetlen napsütésnek kitett, magas páratartalmú helyeket. Ne használja a gépet fűtőtest, vasaló, halogén izzó vagy egyéb forró tárgy közelében.
- Csak semleges szappant vagy tisztítószert használjon a burkolat tisztításához. Benzol, hígító vagy súrolópor kárt tehet a gépben és a burkolatban, soha ne használja azokat.
- A tartozékok, tű vagy más alkatrészek cseréjekor vagy felszerelésekor minden esetben olvassa el a használati utasítást.

9 Javítás vagy beállítás esetén:

- Semmilyen módon ne próbálja meg szétszedni, javítani vagy módosítani a gépet, mert ez tüzet, áramütést vagy sérülést okozhat.
- Ha a világítóegység sérült, ki kell cseréltetni egy hivatalos Brother márkakereskedővel.
- Amennyiben a gép nem működik megfelelően vagy be kell állítani, először saját maga vizsgálja át, és állítsa be a használati utasítás végén levő hibaelhárítási táblázatban foglaltak szerint. Ha a probléma továbbra is fennáll, forduljon a helyi hivatalos Brother forgalmazóhoz.

A gépet kizárólag rendeltetésszerűen, az útmutatóban leírtaknak megfelelően használja.
A gyártó által ajánlott tartozékokat használjon, az útmutatóban megadottak szerint.
Kizárólag a géphez mellékelt összekötőkábelt (USB-kábel) használja.
A használati utasítás tartalma és a termék műszaki adatai előzetes értesítés nélkül változhatnak.
További termékinformációkért és frissítésekért látogasson el a honlapunkra: www.brother.com

ŐRIZZE MEG EZEKET AZ UTASÍTÁSOKAT

A gép otthoni használatra készült.

EURÓPÁN KÍVÜLI ORSZÁGOK LAKOSAI SZÁMÁRA

A berendezés nem olyan személyek általi használatra készült (és gyermekek általi használatra sem), akik csökkent fizikai, érzékelési vagy szellemi képességgel rendelkeznek, esetleg nem rendelkeznek a kellő tapasztalattal és ismeretekkel, kivéve a berendezéshez értő, az ő biztonságukért felelős személy felügyelete alatt, és a felelős személy utasításainak betartásával. Gyermekek a berendezéssel nem játszhatnak.

EURÓPAI ORSZÁGOK LAKOSAI SZÁMÁRA

Jelen készüléket használhatják gyermekek, amennyiben betöltötték a 8. életévüket, valamint olyan személyek, akik csökkent fizikai, szellemi, érzékelési képességgel rendelkeznek, vagy nem rendelkeznek kellő tapasztalattal és ismerettel, amennyiben felügyelet alatt használják, vagy felvilágosították őket a biztonságos használat feltételeiről, és megértik a használatból eredő kockázatokat. Gyermekek a berendezéssel nem játszhatnak. A tisztítást és karbantartást nem végezhetik a gyermekek felügyelet nélkül.

AZ EGYESÜLT KIRÁLYSÁGBAN, ÍRORSZÁGBAN, MÁLTÁN ÉS CIPRUSON ÉLŐ FELHASZNÁLÓK SZÁMÁRA

FONTOS

- Biztosítékcsere esetén használjon a dugaljon jelzett névleges teljesítményűvel azonos, ASTA jelzéssel ellátott, ASTA BS 1362 minősítésű biztosítékot.
- Minden esetben helyezze vissza a biztosíték fedelét. Tilos fedő nélküli biztosítékot használni.
- Ha a rendelkezésre álló elektromos csatlakozóaljzat nem megfelelő a készülékhez mellékelt kábelhez, vegye fel a kapcsolatot a hivatalos Brother márkakereskedővel a megfelelő vezeték beszerzése érdekében.

Figyelmeztető címkék

A gépen a következő figyelmeztető címkék láthatóak.
Ügyeljen a címkéken látható óvintézkedések betartására.

1

	⚠CAUTION	⚠VORSICHT	⚠ATTENTION	⚠PRECAUCIÓN	⚠CUIDADO
	Carriage may cause injury. Do not put hands in carriage traveling path.	Um Verletzungen mit dem Stickarm zu vermeiden, nicht die Hände in die Nähe des Stickarms halten.	Le chariot peut provoquer des blessures. Ne pas mettre les mains dans le chemin du chariot.	El carro puede provocar lesiones. No poner las manos por donde pasa el carro.	O carro de transporte pode causar ferimentos. Não coloque as mãos sobre o trilho do carro de transporte.

	⚠VOORZICHTIG	⚠ATTENZIONE	⚠ОСТОРОЖНО!	⚠注 意	⚠注 意
	De borduurarm kan verwondingen veroorzaken. Houdt uw handen buiten bereik van de borduurarm.	Il carrello potrebbe ferirvi. Non appoggiate la mano nel percorso del carrello.	Движущаяся каретка может быть причиной травмы. Не кладите руки на пути движения каретки.	刺しゅう機のキャリッジや刺しゅう枠が動いているときに、手や物を近づけないでください。 ケガの原因になります。	在绣花机的导轨或绣花框移动时，为避免造成伤害，请不要将手或物品靠近。

2

Címkék helye

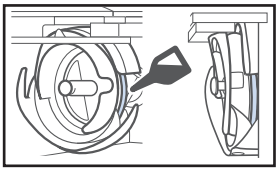

Cseppentsen egy csepp olajat a hurokfogóra minden nap a használat megkezdése előtt.

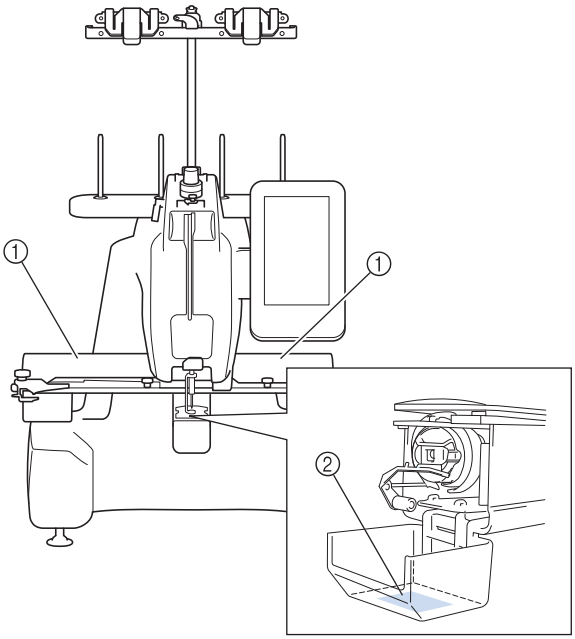

Tartalomjegyzék

Bevezetés **1**
FONTOS BIZTONSÁGI UTASÍTÁSOK **1**
Figyelmeztető címkék **4**
A gép alkatrészeinek neve és funkciója ... **6**
Elölnézet 6
Jobb oldali/hátsó nézet 7
Vezérlőpanel 7
Tartozékok **8**
Mellékelt tartozékok 8
Külön megvásárolható tartozékok 9
A gép beállítása **10**
Beállítási és szállítási óvintézkedések 10
A gép beállítása 11
A szálvezető szerkezet előkészítése 12
A hímzőkeret tartó rögzítése 12
Üzemeltetési óvintézkedések **13**
Áramellátási óvintézkedések 13
A tűvel kapcsolatos óvintézkedések 14
A tű ellenőrzése 14
Orsóra vonatkozó óvintézkedések 15
Felső szálra vonatkozó javaslatok 15
Anyagra vonatkozó javaslatok 15
Kijelzőre vonatkozó javaslatok 15
Felkészülés a hímzés elkezdésére **16**
A gép bekapcsolása 16
Az orsótok eltávolítása 17
Az orsó felszerelése 17
Az orsó behelyezése 18
Az alsószál orsózása 18
Hímzésminta kiválasztása 20
Előnézeti kép ellenőrzése 20
Minta szerkesztése 21
A hímzés elkezdése **23**
Az anyag felhúzása a hímzőkeretre 23
A hímzőkeret rögzítése a varrógéphez 24
Felső befűzés 25
A tű befűzése 27
Hímzés indítása 27
A cérnaorsók egyszerű cseréje 28
A hímzőkeret eltávolítása 28
Az anyag eltávolítása 29
A gép kikapcsolása 29
A tű cseréje 30
Függelék **31**
A szálfeszesség ellenőrzése 31
A görgők olajozása 31
A tűrudak olajozása 32
A hurokfogó tisztítása 33
A tűlemez környékének tisztítása 34
A szálvezetők tisztítása 34
Tisztítsa meg a feszítőtárcsát 35
A gép szoftverének frissítése **36**
Frissítési eljárás USB-adathordozó segítségével 36
Frissítés számítógép segítségével 37

A gép alkatrészeinek neve és funkciója

A gép különböző alkatrészeinek neve és funkciója alább olvasható. A gép használata előtt figyelmesen olvassa el ezeket a leírásokat, hogy megismerje a készülék részeinek nevét.

Elölnézet

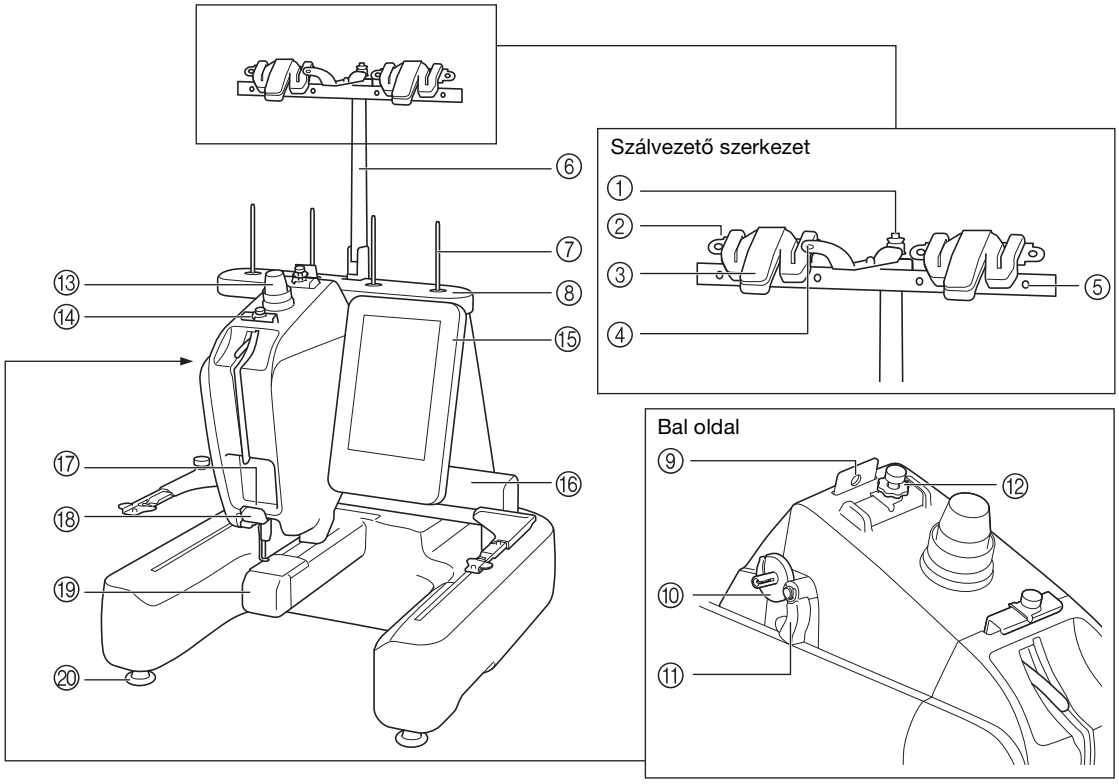

① **Orsó-előfeszítő tárcsa**
Orsócsévéléskor húzza a cérnát az előfeszítő tárcsa köré.

② **Szálvezető furat**
Orsócsévéléskor vezesse át a cérnát a szálvezető furaton elölről hátrafelé.

③ **Szálvágó/-rögzítő**
A felsőszál cseréjekor itt vágja el a cérnát. Használaton kívül itt rögzítheti is a cérnát.

④ **Elülső furat a szálvezetőben**
Fentről lefelé a szálvezető furaton keresztül húzza saját maga felé a cérnát.

⑤ **Szálvezető furat**
Orsócsévéléskor és a gép befűzésekor hátulról előrefelé vezesse át a cérnát a furaton.

⑥ **Szálvezető tartószerkezet**

⑦ **Felső orsótüske**

⑧ **Orsótartó**

⑨ **Szálvezető**
A gép befűzésekor itt vezesse át a cérnát.

⑩ **Orsócsévélő nyereg**
Orsócsévéléskor illessze ide a cérnát.

⑪ **Orsócsévélés kapcsoló**
Állítsa a bal oldali pozícióba az orsócsévélés megkezdéséhez.

⑫ **Felső szálvezető előfeszítő gomb**
A cérna feszességének beállítására szolgál.

⑬ **Szálfeszesség beállító gomb**
A cérna feszességének beállítására szolgál.

⑭ **Felső szálvezető**
A gép befűzésekor itt vezesse át a cérnát.

⑮ **Vezérlőpanel**

⑯ **Varrógéphajtó**
Rögzítse a hímzőkeret-tartót a varrógéphajtóhoz. Amikor a gép be van kapcsolva, vagy a gép hímez, a varrógéphajtó előre, hátra, balra és jobbra mozog.

⑰ **Alsó szálvezető**
A gép befűzésekor itt vezesse át a cérnát.

⑱ **Szálvágó**
Elvágja és megtartja a cérnát a tű befűzéséhez.

⑲ **Hurokfogó fedél/Hurokfogó**
Nyissa fel a hurokfogó fedelét, majd helyezze be az orsótartót a hurokfogóba.

⑳ **Lábak**
Használja a lábakat a gép magasságának állításához és a gép szintezéséhez.

Megjegyzés
- A „Szálvezető szerkezet” képen látható bekarikázott számok a cérna útvonalát jelzik orsócsévéléskor.

Jobb oldali/hátsó nézet

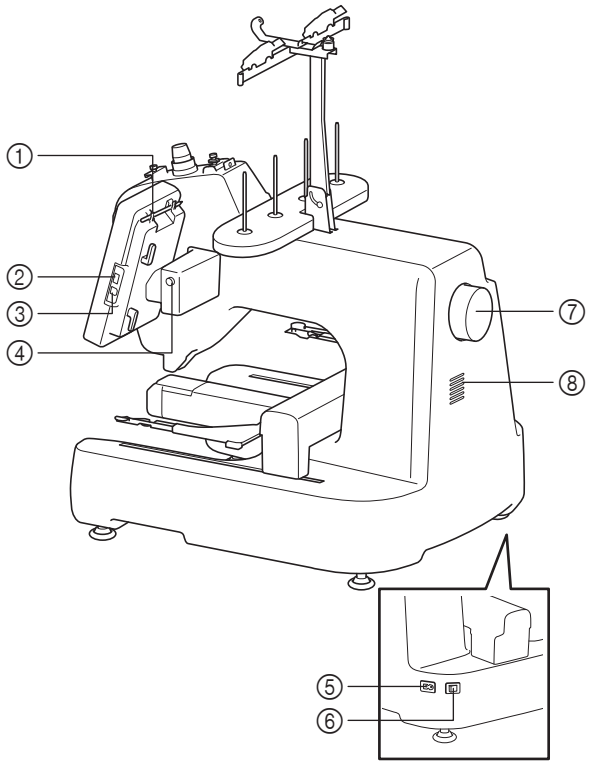

① **Érintőtoll-tartó**
Használja az érintőtoll-tartót az érintőtoll használaton kívüli tárolására.

② **USB port (USB 2.0)**
Az USB adathordozóról és -ra történő minták küldéséhez csatlakoztassa az USB adathordozót közvetlenül az USB portra.

③ **USB port számítógéphez**
Minták exportálásához/importálásához a számítógép és a gép között csatlakoztassa az USB-kábelt az USB portba.

④ **Panelszögállító gomb**
Lenyomásával változtassa meg a vezérlőpanel dőlésszögét. A gomb lenyomása nélkül ne változtassa meg a dőlésszöget.

⑤ **Tápdugó**
Helyezze a tápkábel végén található dugót a tápdugó nyílásba.

⑥ **Főkapcsoló**
Használja a főkapcsolót a gép ON (I) és OFF (O) kapcsolásához. Ne kapcsolja be újra a gépet közvetlenül annak kikapcsolása után. Javasoljuk, hogy várjon 5 másodpercet az újrabekapcsolás előtt.

⑦ **Kézikerék**
Forgassa a kézikereket a tű fel és le mozgatásához. Ügyeljen rá, hogy a kézikereket a vezérlőpanel irányába (balra) fordítsa el.

⑧ **Légnyílás**
A légnyílás lehetővé teszi a motor körüli levegő keringését. A hímzőgép használata közben ne takarja le a légnyílást.

Vezérlőpanel

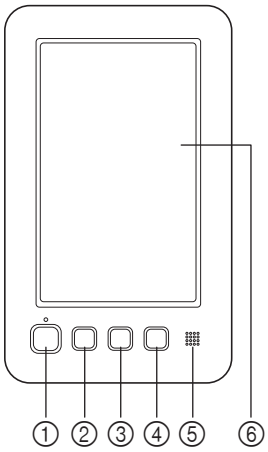

① **„Start/Stop” gomb**
Nyomja meg a „Start/Stop” gombot a gép indításához vagy leállításához. A világítási állapot és a gomb színe a gép működési állapotától függően változik.

Pirosan világít	:	Ha a gép nem tudja megkezdeni a hímzést
Zölden villog	:	Ha a gép meg tudja kezdeni a hímzést
Zölden világít	:	Hímzés közben
Nem világít	:	Ha a gép ki van kapcsolva

② **Tűpozíció gomb**
A tű pozíciójának emeléséhez vagy süllyesztéséhez nyomja meg a tűpozíció gombot. A gomb kétszeri megnyomása egy öltést hímez.

③ **Szálvágó gomb**
Nyomja meg a szálvágó gombot mind a felső, mind a alsó cérnák elvágásához.

④ **„Automatikus tűbefűző” gomb**
Nyomja meg az automatikus tűbefűző gombot a tű befűzéséhez.

⑤ **Hangszóró**

⑥ **LCD (érintőképernyő)**
Érintse meg a gombokat, amelyek megjelennek az érintőképernyőn, szerkessze a mintákat, és hagyja jóvá a különböző információkat.

Tartozékok

Az alább felsorolt tartozékok mellékelve vannak a géphez. Mindig a géphez tervezett tartozékokat használja.

Mellékelt tartozékok

Miután kinyitotta a dobozt, ellenőrizze, hogy a következő tartozékokat megtalálja-e. Amennyiben bármelyik elem hiányzik vagy sérült, keresse fel hivatalos Brother márkakereskedőjét.

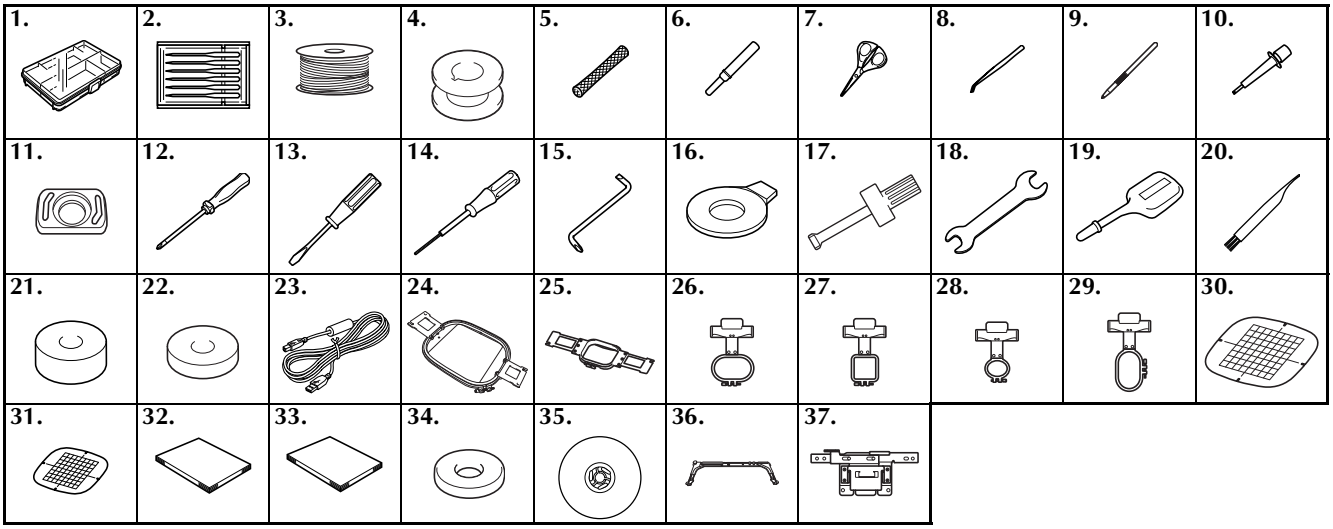

Sz.	Alkatrész neve	Alkatrész kódja
1	Tartozék táska	XC6482-051
2	Tűkészlet	XC6469-001
3	Előtekercselt orsó × 5	XC6368-051
4	Fémorsó × 3	100376-053
5	Orsóháló × 4	S34455-000
6	Varrásfejtő	XF4967-001
7	Olló	XF2052-001
8	Csipesz	XC6542-051
9	Érintőtoll	XA9940-051
10	Tűcserélő szerszám (befűző)	XF2212-001
11	Tűlemez helyező	XC6499-151
12	Csillagfejű csavarhúzó	XC6543-051
13	Hagyományos csavarhúzó	X55468-051
14	Imbuszkulcs	XC5159-051
15	Eltolt csavarhúzó	XC6545-051
16	Tárcsa alakú csavarhúzó	XC1074-051
17	Csavarhúzó (nagy)	XC4237-021
18	Villáskulcs 13 × 10	XC6159-051
19	Olajozó	XZ0206-051
20	Tisztító kefe	X59476-051
21	Súly (L)	XC5974-151
22	Súly (S)	XC6631-051
23	USB-kábel	XD1851-051
24	Hímzőkeret (extra nagy) 200 mm (M) × 200 mm (Sz)	VRTF200: XG3182-001 (Más terület)

Sz.	Alkatrész neve	Alkatrész kódja
25	Hímzőkeret (közepes) 100 mm (M) × 100 mm (Sz)	PRH100: XC6286-052 (Más terület)
26	Kompakt keret (70) 41 mm (M) × 70 mm (Sz)	VRSF70: XG3203-001 (Más terület)
27	Kompakt keret (50) 50 mm (M) × 50 mm (Sz)	VRSF50: XG3189-001 (Más terület)
28	Kompakt keret (44) 38 mm (M) × 44 mm (Sz)	VRSF44: XG3186-001 (Más terület)
29	Kompakt keret (álló tájolású) 33 mm (M) × 75 mm (Sz)	VRSFV: XG3191-001 (Más terület)
30	Hímzőlemez (extra nagy) 200 mm (M) × 200 mm (Sz)	XE7171-001
31	Hímzőlemez (közepes) 100 mm (M) × 100 mm (Sz)	XC5759-051
32	Használati útmutató	Ez a használati útmutató
33	Hímzésminta-útmutató	XG3264-001
34	Orsóalátét × 4	XC7134-051
35	Orsósapka × 4	130012-054
36	a „a” hímzőkeret tartó	XG1546-001
37	e „e” hímzőkeret tartó	XG2408-001

Emlékeztető

- A mellékelt érintőtoll a vezérlőpanel hátoldalán található érintőtoll-tartóban tárolható. Lásd: 7. oldal.

Külön megvásárolható tartozékok

A következő alkatrészek hivatalos Brother márkakereskedőjétől külön megvásárolható tartozékok.

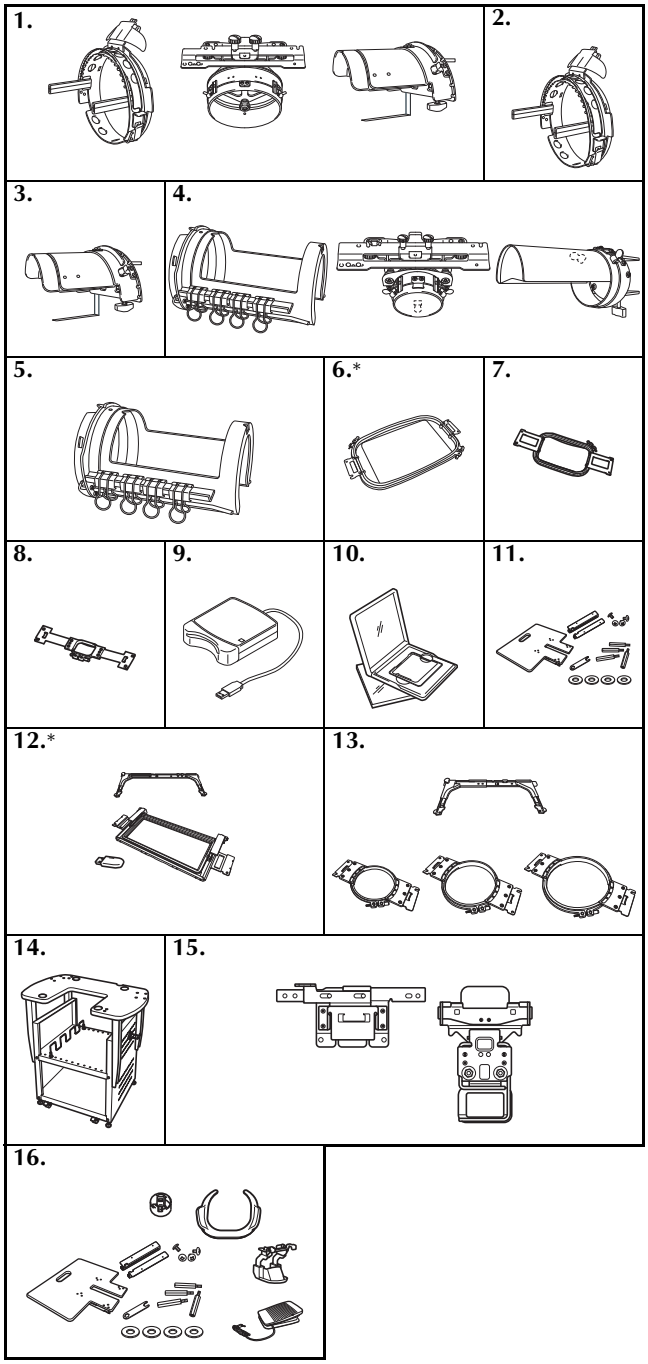

Sz.	Alkatrész neve	Alkatrész kódja
1	Speciális sapkakeret 2 készlet	PRCF3:XE2158-001 (Más terület)
2	Speciális sapkakeret 2	PRCFH3:XE2162-001 (Más terület)
3	Befogóállvány	PRCFJ2:XC7611-052 (Más terület)
4	Hengeres keretkészlet	PRCL1:XE2166-001 (Más terület)
5	Hengeres keret	PRCLH1:XE2170-001 (Más terület)
6	Lapos keret 200 mm (M) × 200 mm (Sz)	VRFF200: XG3184-001 (Más terület)
7	Hímzőkeret (nagy) 130 mm (M) × 180 mm (Sz)	PRH180: XC6285-052 (Más terület)
8	Hímzőkeret (kicsi) 40 mm (M) × 60 mm (Sz)	PRH60: XC6287-052 (Más terület)
9	Hímzőkártya-olvasó	SAECR1
10	Hímzőkártya	–
11	Széles asztal	VRWT1: XG3193-001 (Más terület)
12	Szegélykeret készlet 100 mm (M) × 180 mm (Sz) B hímzőkeret tartó	VRBF180: XG3205-001 (Más terület)
13	Kerek keret készlet (Ø160 mm) (Ø130 mm) (Ø100 mm) C hímzőkeret tartó	VRRFK1: XG3197-001 (Más terület)
14	Hímzőállás	VRPRNSTD: XG3199-001 (Más terület)
15	Befogókeret	VRCLP45B: XG3195-001 (Más terület)
16	Szabad mozgás készlet	VRFMKIT1: XG3201-001 (Más terület)

* A lapos keret és a szegélyhímző keret használatánál javasoljuk a választható hímzőkeret alkalmazását.

Megjegyzés

- A tengerentúlon értékesített hímzőkártyák nem kompatibilisek ezzel a hímzőgéppel.
- A géphez elérhető külön megvásárolható tartozékok és hímzőkártyák teljes listáját kérje a legközelebbi hivatalos Brother márkakereskedőtől.

Emlékeztető

- Mindig a géphez ajánlott kiegészítőket használja.
- A nyomtatás időpontjában minden műszaki adat helyes. Ne feledje, hogy egyes műszaki adatok külön értesítés nélkül változhatnak.

A gép beállítása

A gép beállításának művelete az alábbiakban olvasható. Ha a gépet nem állította be helyesen, rázkódhat, vagy zajos hangokat adhat ki, és a hímzés nem lesz tökéletes. Külön megvásárolható hímzőállás szintén kapható.

Beállítási és szállítási óvintézkedések

⚠ VIGYÁZAT

- **Az üzemi környezet hőmérsékletének 5 °C és 40 °C között kell lennie. Amennyiben a gépet túl hideg vagy túl meleg környezetben működteti, az a gép hibás működéséhez vezethet.**
- **Ne használja a gépet olyan helyen, ahol közvetlen napfénynek van kitéve, ellenkező esetben ez a gép hibás működéséhez vezethet.**
- **A gépet úgy állítsa fel, hogy mind a négy állítható lába érintkezzen az íróasztallal vagy asztallal, hogy a gép vízszintes helyzetben legyen.**
- **A gép tömege körülbelül 31 kg. A hímzőgép szállítását és felállítását mindig két embernek kell végeznie.**
- **Szállításkor mindig két ember emelje meg a gépet az aljánál fogva, az ábra szerint. A gép bármely más területen történő megemelése esetén a gép sérülhet, vagy akár le is ejthetik, ami sérüléseket is okozhat.**

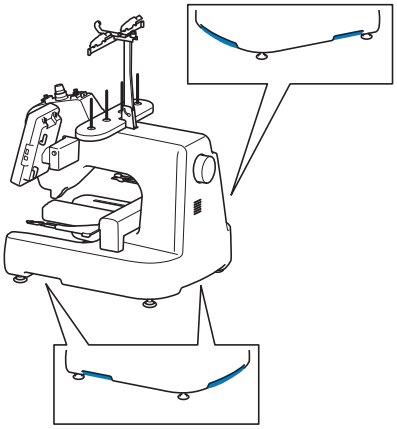

- **Villámlás esetén kapcsolja ki a gépet és húzza ki a tápkábelt. A villámlás a gép meghibásodását okozhatja.**
- **Ne csatlakoztassa a tápkábelt a géphez, amíg a gép beállítását nem fejezte be, ellenkező esetben sérülést okozhat a gép, ha véletlenül megnyomja valaki a „Start/Stop” gombot, és a gép megkezdi a varrást.**
- **A gép kenésekor viseljen védőszemüveget és kesztyűt, hogy elkerülje a zsír vagy olaj szembe vagy bőrre kerülését. Ne vegye az olajat vagy zsírt a szájába. Az olajat és zsírt gyermekek elől el kell zárni.**

⚠ VIGYÁZAT

- **A meghibásodások vagy károsodások elkerülése érdekében, ne tegye ki a gépet a következő körülményeknek.**

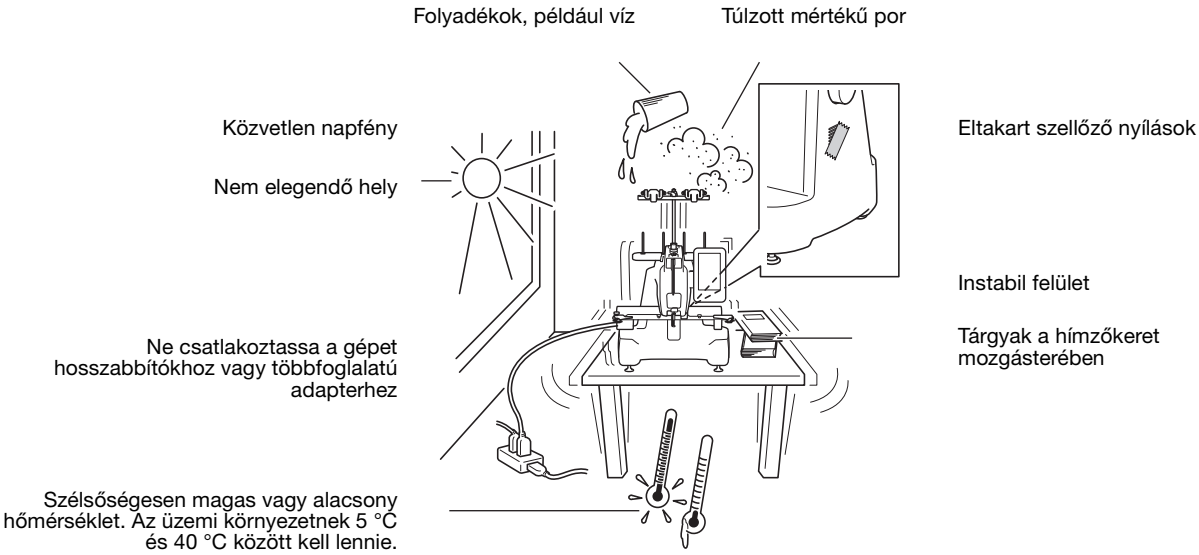

A gép beállítása

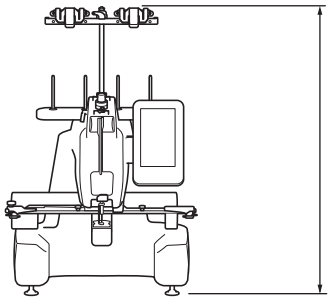

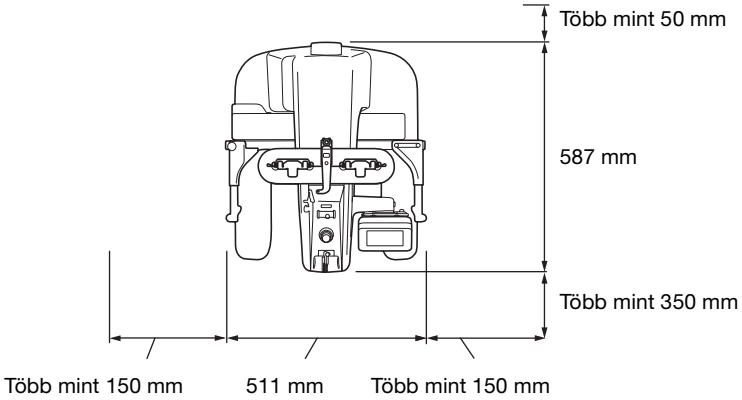

1

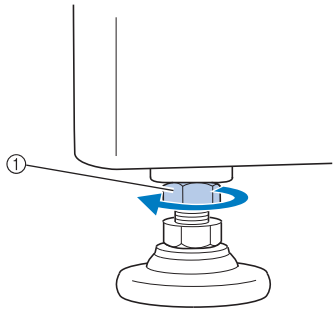

① Használja a mellékelt villáskulcsot az ellenanya meglazításához.

2

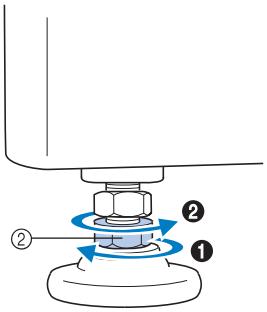

② A mellékelt villáskulccsal fordítsa el az állítható láb anyát.

❶ Hosszabbítsa meg a lábat.

❷ Rövidítse meg a lábat.

3

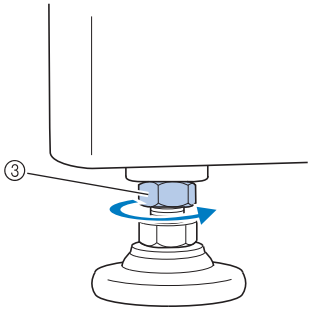

③ A lábak beállítása után húzza meg az ellenanyát.

A szálvezető szerkezet előkészítése

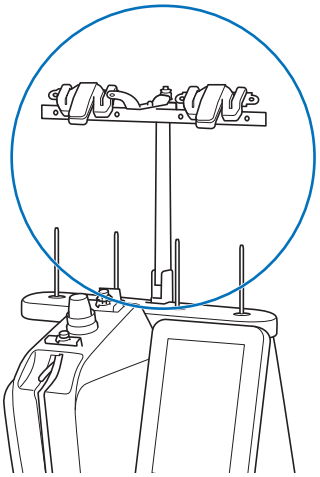

1	2	3
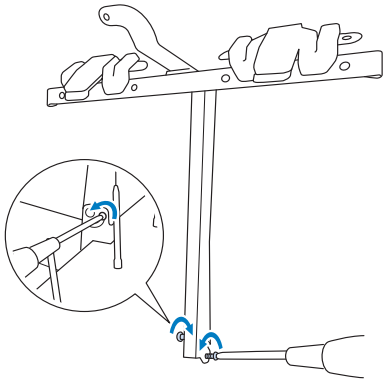 Távolítsa el a két csavart a szálvezető tartószerkezetből.	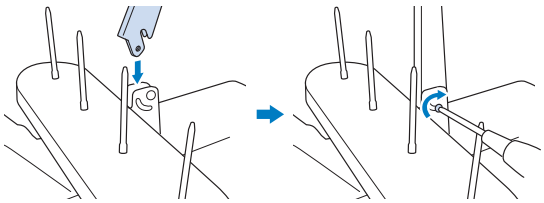	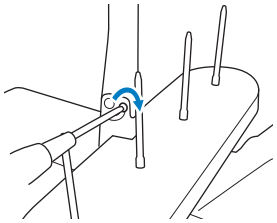

A hímzőkeret tartó rögzítése

1	2	3
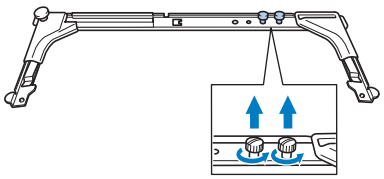	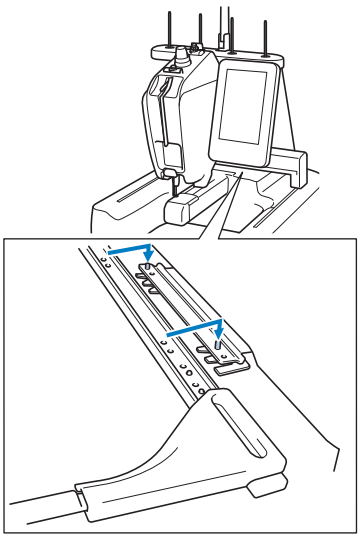	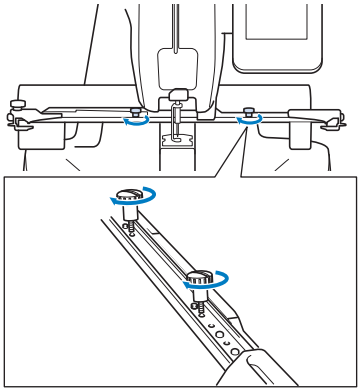

Üzemeltetési óvintézkedések

A gép helyes üzemeltetéséhez szükséges pontokat az alábbiakban olvashatja.

Áramellátási óvintézkedések

Ügyeljen a következő, áramellátással kapcsolatos óvintézkedések betartására.

⚠ FIGYELMEZTETÉS

- **Áramforrásként csak normál háztartási hálózati áramot használjon. Más áramforrás használata tűzhöz, áramütéshez vagy a készülék károsodásához vezethet.**
- **Ellenőrizze, hogy a tápkábel dugói stabilan rögzítve legyenek a fali elektromos csatlakozóaljzatba és a gép tápbemeneti aljzatába. Ellenkező esetben ez tüzet vagy áramütést okozhat.**
- **Ne csatlakoztassa a tápkábel dugóját rossz állapotban lévő fali aljzatba.**
- **Az alább felsorolt esetekben kapcsolja ki a hímzőgépet és húzza ki a tápdugót, ellenkező esetben ez tűzhöz, áramütéshez vagy a gép károsodásához vezethet.**
  - **Ha nem tartózkodik a készülék közelében.**
  - **A készülék használatát követően.**
  - **Ha áramszünet következik be a gép üzemeltetése közben.**
  - **Ha a gép nem működik megfelelően, például ha a csatlakozás laza, vagy megszakadt.**
  - **Elektromos viharok közben.**

⚠ VIGYÁZAT

- **Kizárólag a géphez mellékelt tápkábelt használja.**
- **Ne csatlakoztassa a tápdugót hosszabbítókhoz vagy többdugós adapterekhez úgy, hogy még több más készüléket is csatlakoztatott hozzá, ellenkező esetben ez tűzhöz, vagy áramütéshez vezethet.**
- **Ne dugja be és ne húzza ki a tápdugót nedves kézzel, különben áramütést szenvedhet.**
- **Amikor kihúzza a tápdugót, ügyeljen arra, hogy először kapcsolja ki a gépet és a dugónál fogva húzza ki a tápkábelt. Ha a tápkábelnél fogva húzza ki, károsíthatja azt, tüzet okozhat, vagy áramütést szenvedhet.**
- **Kerülje el a tápkábel szakadását, sérülését, módosítását, erőszakos megtörését, nyúlását, csavarodását vagy összegubancolódását. Ezen túlmenően ne helyezzen nehéz tárgyakat a kábelre, ne tegye ki túlzott hőnek, különben a kábel sérülhet, és tüzet, vagy áramütést okozhat. Amennyiben a tápkábel vagy tápdugó sérült, állítsa le a gépet, és vigye el a legközelebbi Brother márkakereskedőhöz javításra, mielőtt folytatná a gép használatát.**
- **Amennyiben a gépet nem használja hosszabb ideig, húzza ki a tápkábelt, ellenkező esetben akár tüzet is okozhat.**
- **Ha a gépet felügyelet nélkül hagyja, vagy a gép főkapcsolóját állítsa az OFF (Ki) állásba, vagy a tápkábelt húzza ki a fali aljzatból.**
- **A gép javítása és a burkolat eltávolítása esetén ki kell húzni a tápkábelt a fali aljzatból.**

A tűvel kapcsolatos óvintézkedések

Feltétlenül tartsa be a gépnek megfelelő tű kiválasztására vonatkozó óvintézkedéseket.

⚠ VIGYÁZAT

- **A gépet háztartási hímzőtűvel való használatra tervezték. A gyár által ajánlott tű a „HAX 130 EBBR" (Organ). Használhat Schmetz 130/705 H-E tűket is csereként. Bármilyen más tű használata a tű eltöréséhez vagy a cérna elszakadásához, esetleg a tűbefűzési mechanizmus sérüléséhez vagy sérülésekhez vezethet.**
- **Soha ne használjon görbe tűt. Az elgörbült tűk könnyen eltörhetnek, ami sérülést okozhat.**

A tű ellenőrzése

A hímzés görbe tűvel rendkívül veszélyes, mivel a tű eltörhet a gép működése közben.

Helyezze a tű lapos részét egy lapos felületre és ellenőrizze, hogy a távolság a tű és a lapos felület között egyenletes-e. Amennyiben a tű görbe vagy a tű hegye törött, cserélje ki a tűt. (Lásd: „A tű cseréje" 30. oldal.)

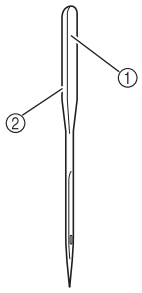

① Lapos oldal
② Tű típusának jelölése

■ Jó tű

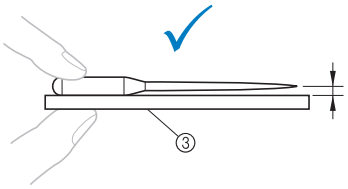

③ Lapos felület

■ Rossz tű

Amennyiben a távolság a tű és a lapos felület között nem egyenletes, a tű görbe. Ne használjon görbe tűt.

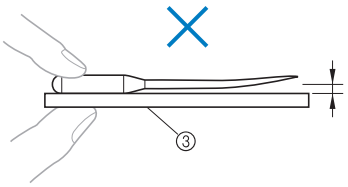

Orsóra vonatkozó óvintézkedések

Minden esetben tartsa be a következő, az orsóra vonatkozó óvintézkedéseket.

⚠ VIGYÁZAT

- **Kizárólag előtekercselt orsót (COATS „L” típus/TRU-SEW POLYESTER „szálak”) vagy kifejezetten ehhez a géphez készített orsót használjon. Bármilyen más orsó használata személyi sérülést okozhat, vagy a gép károsodásához vezethet.**
- **Megfelelően feltekercselt alsó szálat használjon, különben a tű eltörhet, vagy a szálfeszesség nem lesz megfelelő.**

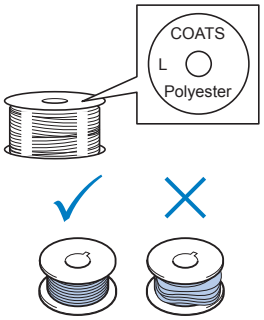

Felső szálra vonatkozó javaslatok

Ügyeljen a következő, felső szállal kapcsolatos óvintézkedések betartására.

Megjegyzés

- Javasoljuk, hogy műselyem vagy poliészter hímzőcérnát használjon (120 den × 2/135 dtex × 2/40 súly (Amerikában és Európában) /#50 (Japánban)).

Anyagra vonatkozó javaslatok

Ügyeljen a következő, az anyaggal kapcsolatos javaslatok betartására.

Megjegyzés

- A gép 1 mm vastagságú anyagokba képes hímezni. Ha ennél vastagabb anyagot hímez, a tű eltörhet, vagy meggörbülhet.
- Amikor átlapolt öltéseket hímez, a tű nehezen tud áthatolni az anyagon, ami nagy valószínűséggel a tű elhajlását, vagy törését okozhatja.
- Vastag vagy rugalmas anyagokhoz rögzítsen anyagrögzítőt. (Információkért lásd: a „Rávasalható anyagrögzítő (hátrész) felhelyezése az anyagra” című részt a részletes használati utasításban.)
- Amikor nagyobb darab anyagot hímez, ügyeljen arra, hogy a varrógéphajtó ne kapja be az anyagot.

Kijelzőre vonatkozó javaslatok

Ügyeljen a következő, a vezérlőpanel kijelzőjével kapcsolatos óvintézkedések betartására.

Megjegyzés

- A kijelzőt kizárólag az ujjával, vagy a mellékelt érintőtollal érintse meg. Ne használjon hagyományos tollat, csavarhúzót vagy egyéb kemény vagy éles tárgyat. Ezen túlmenően, ne fejtsen ki túlzottan nagy nyomást a kijelző képernyőre, mivel ettől a kijelző képernyő megsérülhet.

Felkészülés a hímzés elkezdésére

Részletes instrukciókért lásd a részletes használati utasítást.

A gép bekapcsolása

⚠ VIGYÁZAT

- **Ügyeljen arra, hogy a kezét és egyéb elemeket távol tartson a varrógéphajtótól a különböző sérülések elkerülése végett.**

1

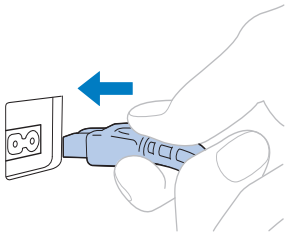

2

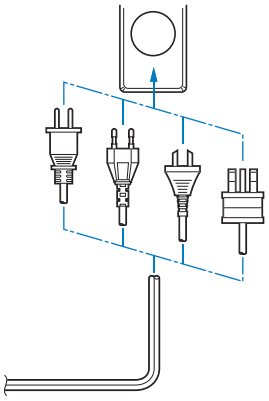

3

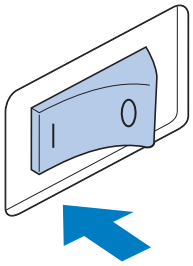

4

5 **Állítsa be az órát.**

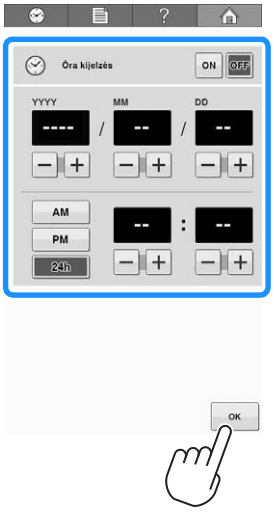

6

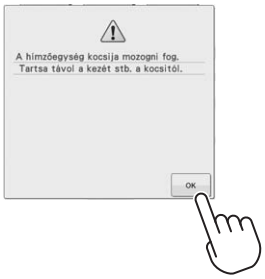

A 4 és 5 lépés csak akkor szükséges, ha először kapcsolja be a gépet.

Az orsótok eltávolítása

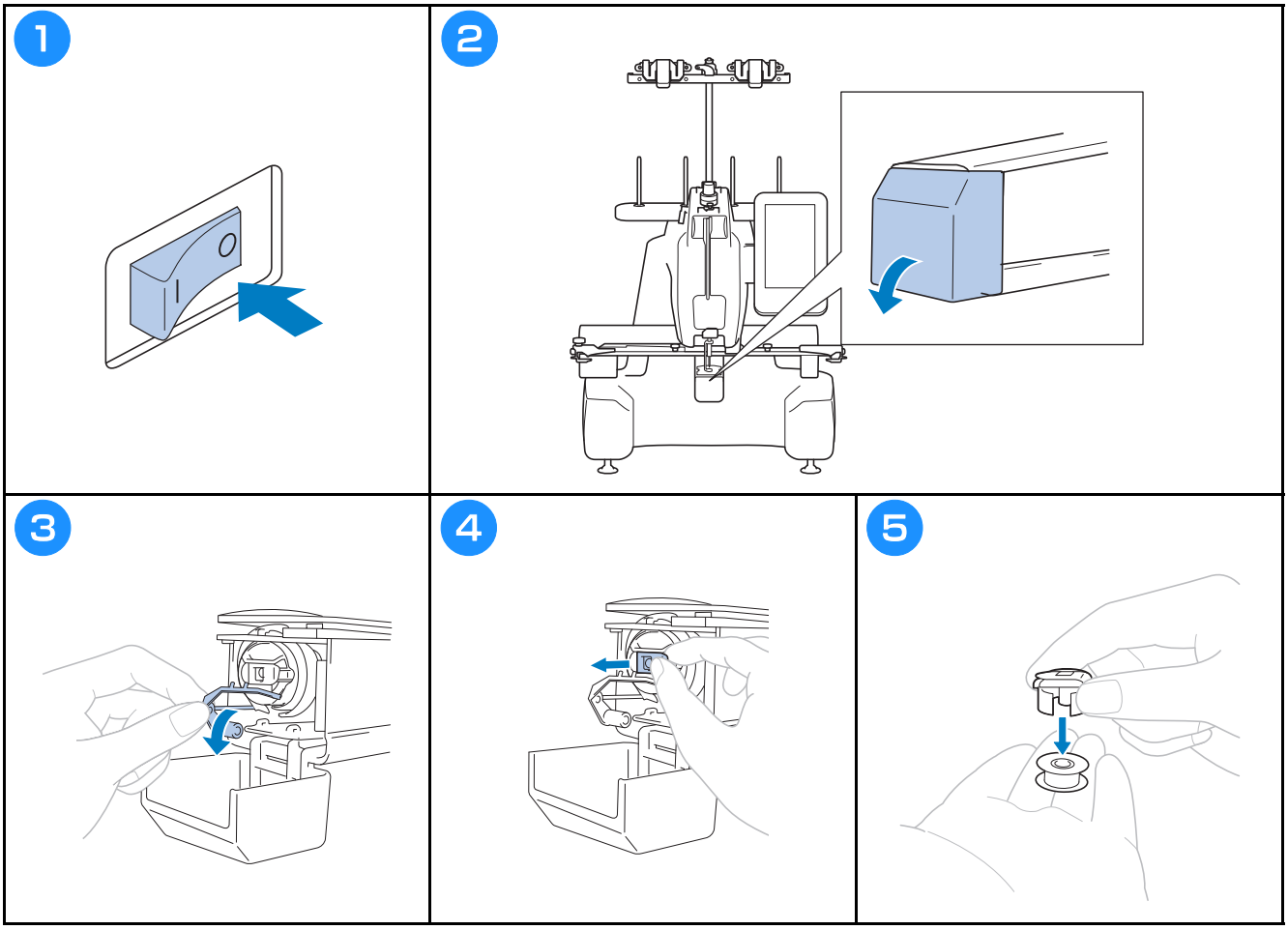

Az orsó felszerelése

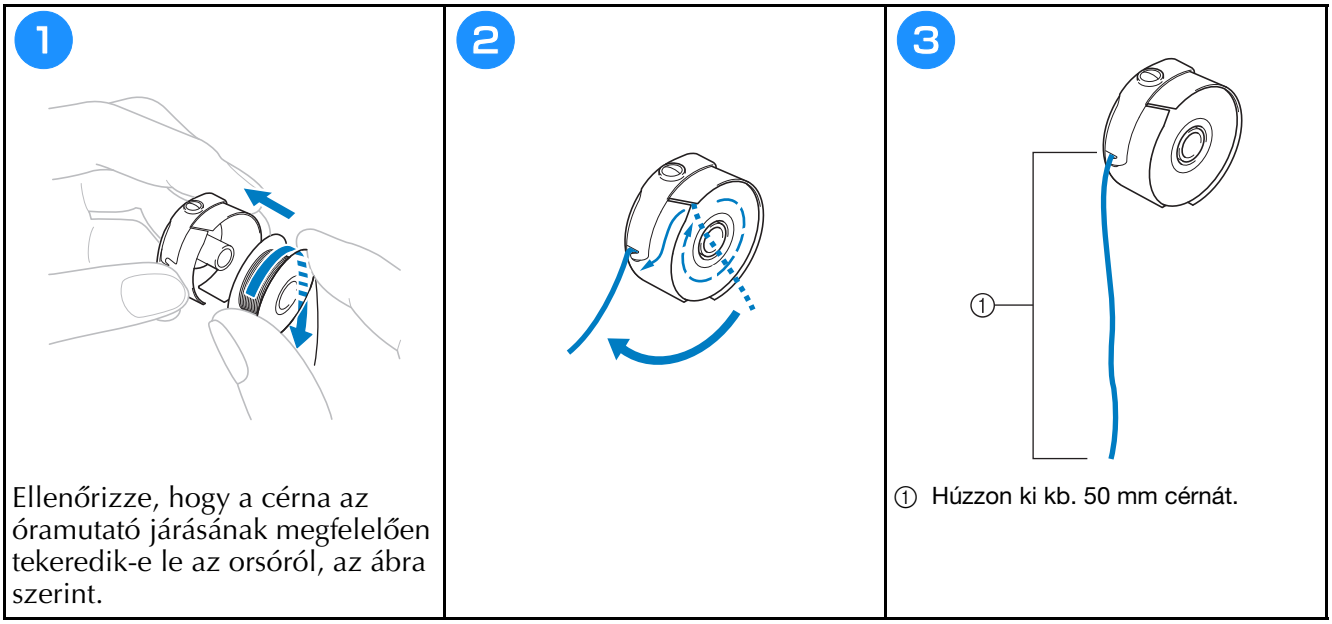

Ellenőrizze, hogy a cérna az óramutató járásának megfelelően tekeredik-e le az orsóról, az ábra szerint.

① Húzzon ki kb. 50 mm cérnát.

Az orsó behelyezése

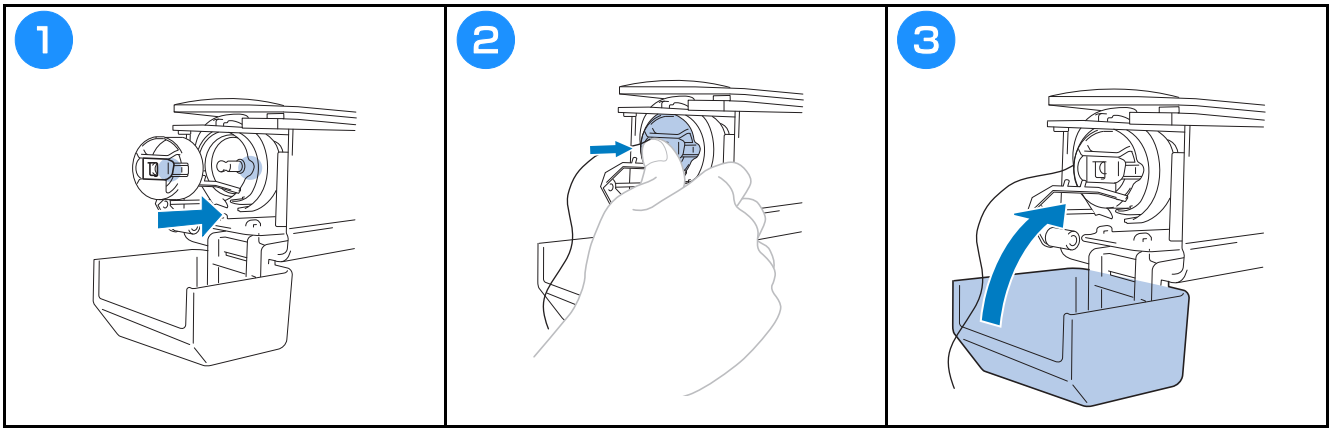

Az alsószál orsózása

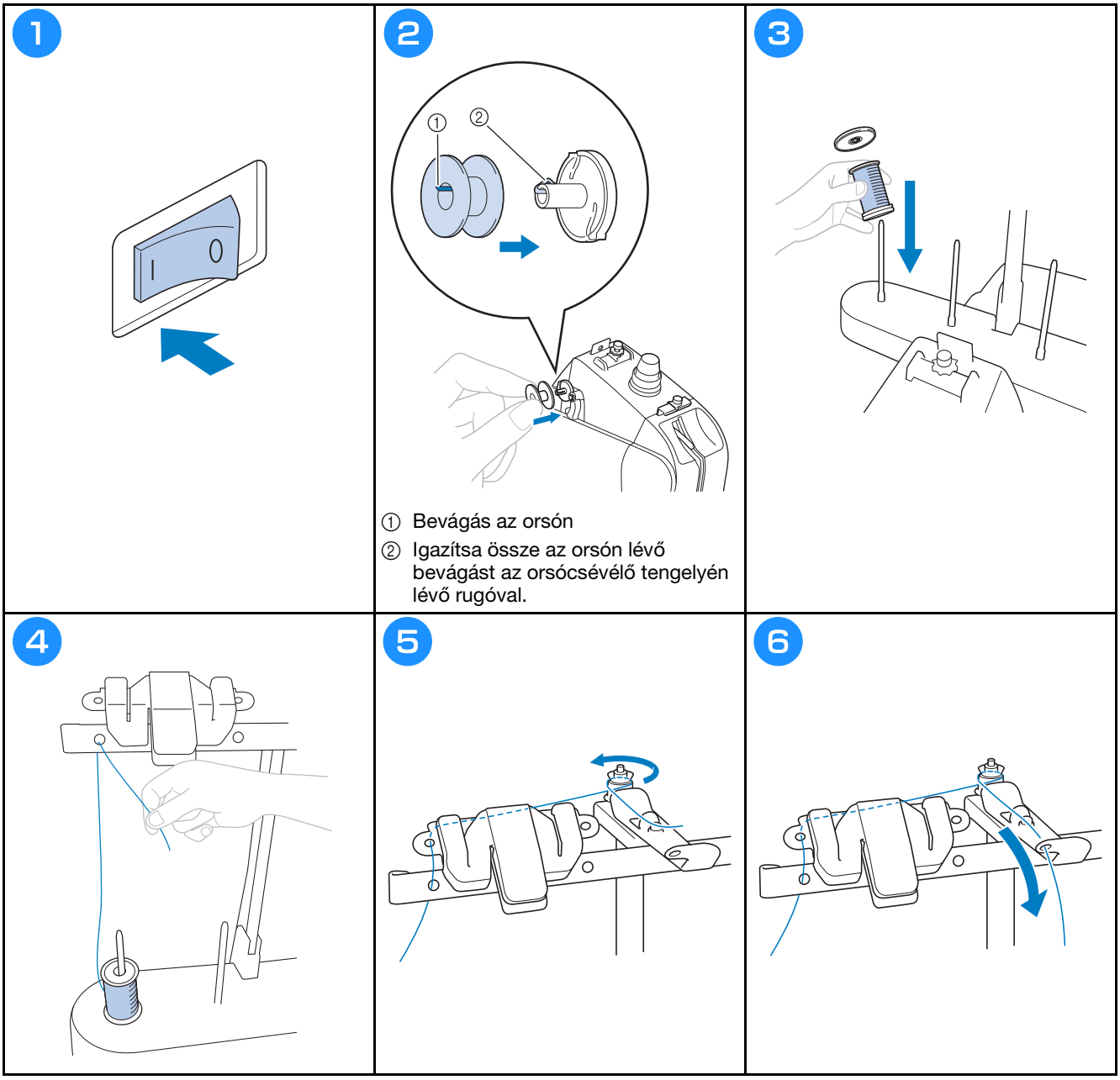

① Bevágás az orsón

② Igazítsa össze az orsón lévő bevágást az orsócsévélő tengelyén lévő rugóval.

7 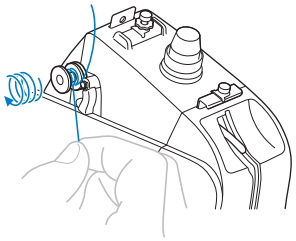	8 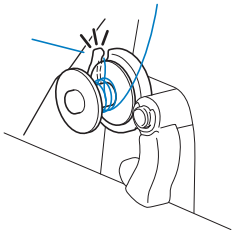	9 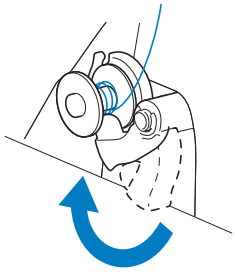
10 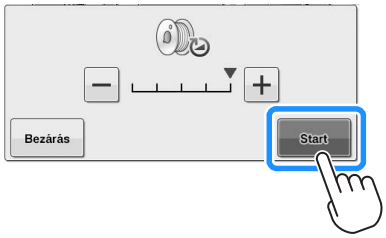 Az orsó csévélni kezd. Ha a csévélés befejeződött, az orsó forgása leáll. Az orsócsévélés kapcsoló automatikusan visszatér eredeti pozíciójába.	11 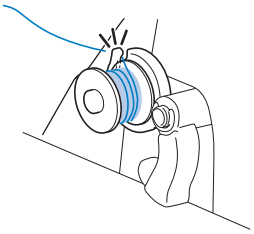	

Hímzésminta kiválasztása

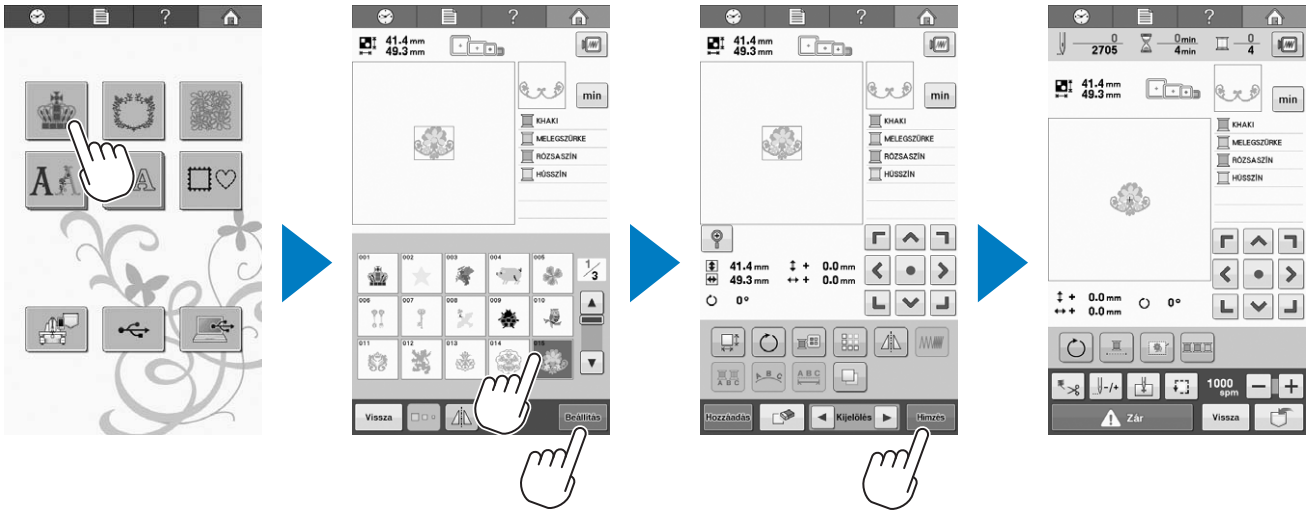

Előnézeti kép ellenőrzése

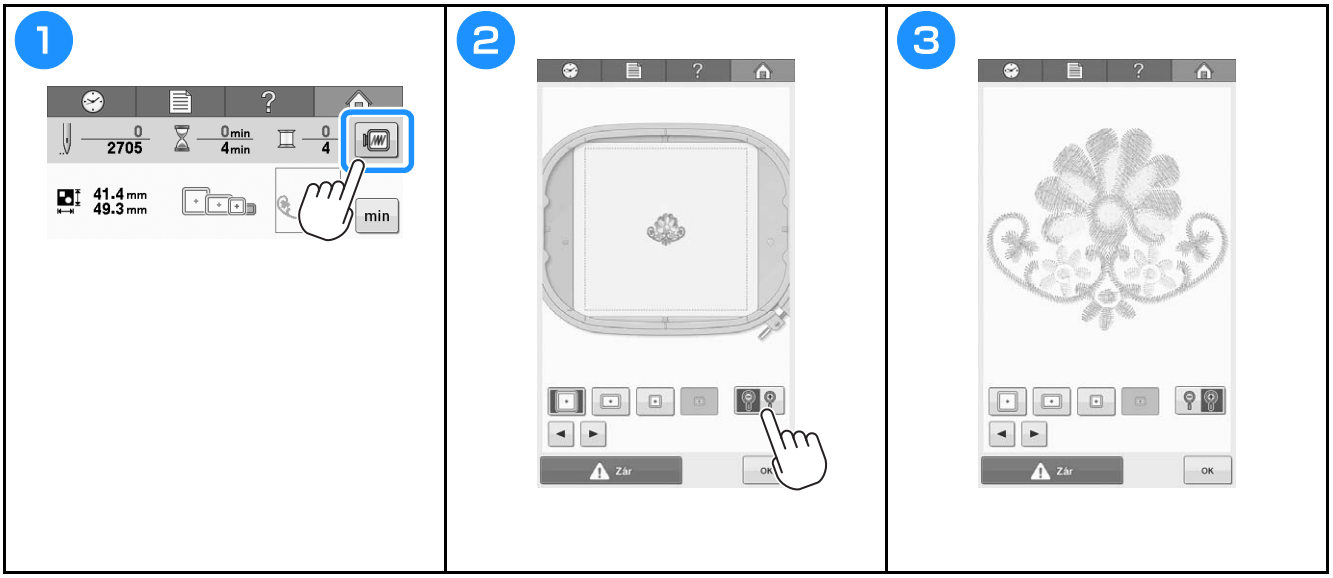

Minta szerkesztése

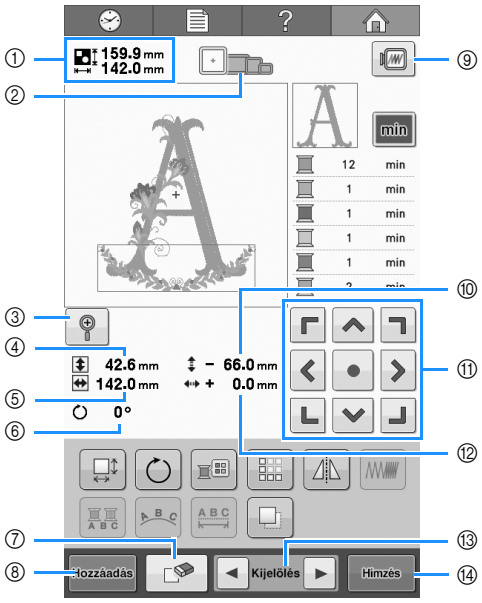

Sz.	Kijelző / Gomb neve	Funkció
①	159.9 mm 142.0 mm Minta mérete	A mintakijelző területen aktuálisan megjelenített hímzésminta méretét mutatja. A felső érték a magasságot, míg az alsó érték a szélességet mutatja. Amennyiben a hímzésminta több mintából áll, amelyet kombinált, a teljes minta mérete jelenik meg, beleértve minden mintát.
②	Hímzőkeret-jelzők	Azoknak a hímzőkereteknek a méreteit mutatja, amelyeket az aktuálisan a mintakijelzőn megjelenített hímzésmintához használhat.
③	Nagyítás gomb	200%-kal nagyítja a mintát a képernyőn.
④	42.6 mm Méret (függőleges)	A szerkesztett minta függőleges hosszát mutatja.
⑤	142.0 mm Méret (vízszintes)	A szerkesztett minta vízszintes hosszát mutatja.
⑥	0° Forgatási szög	Azt a forgatási szöget mutatja, amellyel a szerkesztett mintát elforgatta.
⑦	Törlés gomb	Törli a mintát. Ha megérinti, a szerkesztett minta törlődik.

Sz.	Kijelző / Gomb neve	Funkció
⑧	Hozzáadás Hozzáadás gomb	Hozzáad egy mintát. Ha megérinti, a mintacsoport-választó képernyő jelenik meg.
⑨	Előnézet gomb	Megjeleníti egy minta képét, hogy előre megtekinthesse azt.
⑩	– 66.0 mm Távolság a középpontból (függőleges)	Azt a függőleges távolságot mutatja, amellyel a szerkesztett mintát elmozdította.
⑪	Pozícionáló gombok	A szerkesztés alatt álló minta hímzési helyzetét a nyíl irányában mozdítja el. (Ha megérinti az alábbi gombot: •, a hímzési pozíció a hímzési terület közepére helyeződik át.)
⑫	+ 0.0 mm Távolság a középpontból (vízszintes)	Azt a vízszintes távolságot mutatja, amellyel a szerkesztett mintát elmozdította.
⑬	Kijelölés Mintaválasztó gombok	Kiválasztja azt a mintát, amelyiket szerkesztette, amikor a hímzésminta több mintából lett összeállítva.
⑭	Hímzés Hímzés gomb	Befejezi a szerkesztést, és folytatja a hímzési képernyővel.

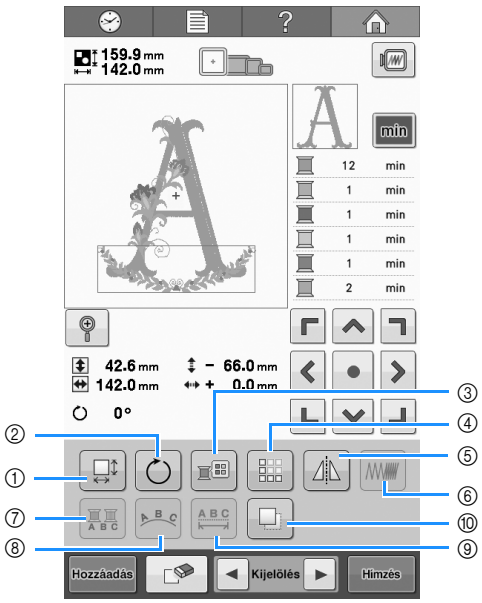

Sz.	Kijelző / Gomb neve	Funkció
①	Méret gomb	A szerkesztett minta méretét módosítja.
②	Forgatógomb	A szerkesztett mintát forgatja.
③	A szálszín változtatása gomb	A minta színét változtatja.
④	Szegély gomb	Ismétlődő minták előállítása és szerkesztése.
⑤	Vízszintes tükörkép gomb	Elforgatja a szerkesztett mintát vízszintesen.
⑥	Sűrűség gomb	A szerkesztett minta sűrűségét lehet vele módosítani; csak akkor használhatja, ha betű- vagy keretmintát választott.
⑦	Több szín gomb	Lehetővé teszi a betűminták minden karakteréhez tartozó cérnaszín módosítását; csak akkor használható, ha betűt választott.
⑧	Elrendező gomb	A szerkesztett betűminta betűinek irányát módosítja.

Sz.	Kijelző / Gomb neve	Funkció
⑨	Elhelyező gomb	A szerkesztett minta betűmintáinak karakterei közötti távolságot módosítja.
⑩	Duplázás gomb	Megduplázza a mintát.

A hímzés elkezdése

Az anyag felhúzása a hímzőkeretre

1

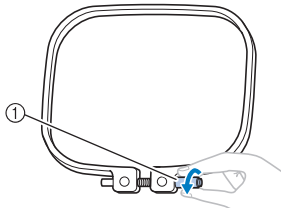

Lazítsa ki a csavart.

2

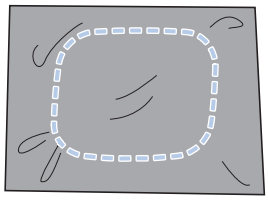

Helyezze az anyagot a megfelelő oldalával felfelé a külső keret tetejére.

3

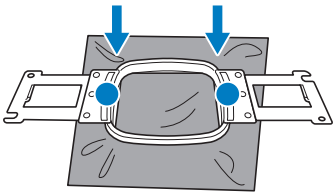

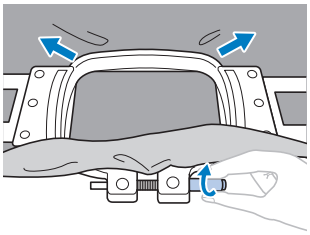

Enyhén húzza meg a csavart, majd húzza ki az anyag széleit.

4

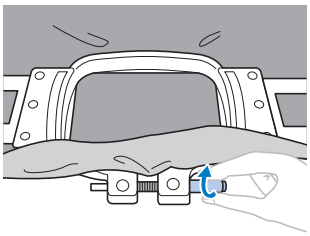

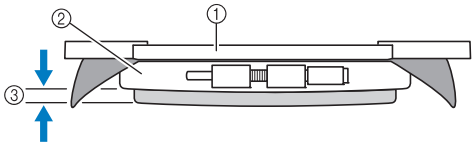

① Belső keret
② Külső keret
③ Belső keret alja

5

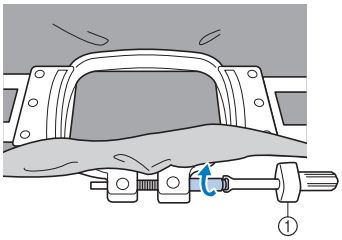

① Húzza meg a csavart.

A hímzőkeret rögzítése a varrógéphez

⚠ VIGYÁZAT

- **Ha a hímzőkeret nincs megfelelően csatlakoztatva, a keret a nyomótalpnak ütközhet és károsíthatja a gépet, sőt, akár személyi sérülést is okozhat.**
- **Amikor csatlakoztatja a hímzőkeretet, győződjön meg arról, hogy a „Start/Stop” gomb pirosan világít-e. Ha a „Start/Stop” gomb zölden villog, a hímzőgép elkezdheti a hímzést. Ha a hímzőgép véletlenül működésbe lép, sérülést is okozhat.**
- **Amikor csatlakoztatja a hímzőkeretet, ügyeljen arra, hogy a hímzőkeret ne ütközhessen a hímzőgép egyéb alkatrészeibe.**

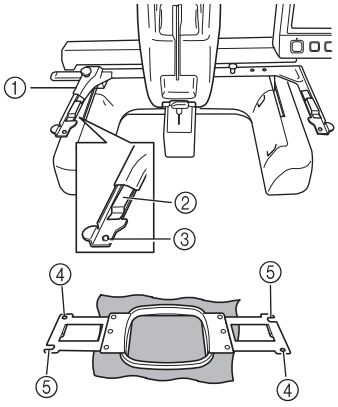

① **A hímzőkeret tartó bal karja**
Mozgassa a hímzőkeret tartó karját balra vagy jobbra a hímzőkeret méretre állításához.

② **Csatolja fel a hímzőkeret tartót**
Helyezze a hímzőkeretet a hímzőkeret tartó csatjaira.

③ **Pozícionáló tű**

④ **Furatok**

⑤ **Pozícionáló nyílások**

1

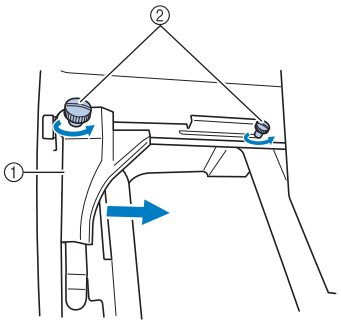

① Bal oldali tartókar

② Szárnyas csavarok

Lazítsa meg a hímzőkeret-tartó két szárnyas csavarját.

2

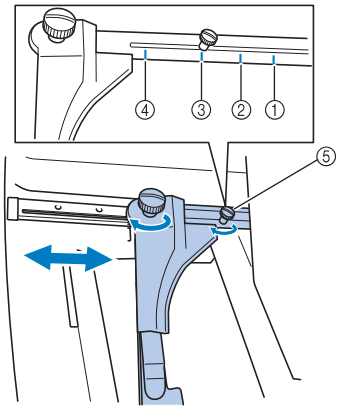

① Jelzés az extra nagy hímzőkerethez

② Jelzés a nagy hímzőkerethez

③ Jelzés a közepes hímzőkerethez

④ Jelzés a kis hímzőkerethez

⑤ Állítsa be a csavart a jelzéshez.

3 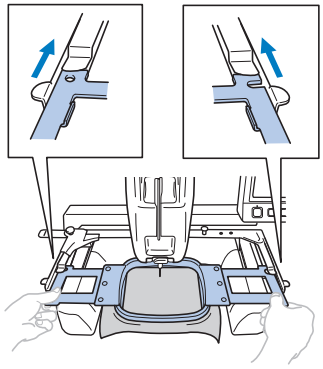 Csúsztassa a hímzőkeretet a hímzőkeret tartó csatjára. A belső keretnek felül kell lennie.	4 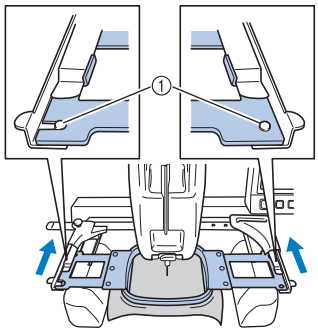 Helyezze be a hímzőkeretet addig, amíg be nem pattan a helyére.

Felső befűzés

⚠ VIGYÁZAT

- **Amikor a felső szál befűzését végzi, gondosan kövesse az utasításokat. Ha a felső szál befűzését nem végzi el megfelelően, a szál elszakadhat vagy összegabalyodhat, ami a tű elhajlását vagy törését okozhatja.**

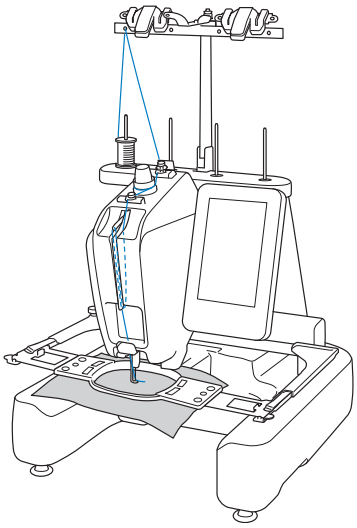	1 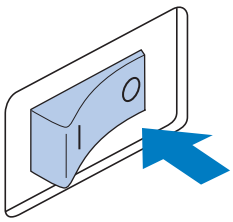	2 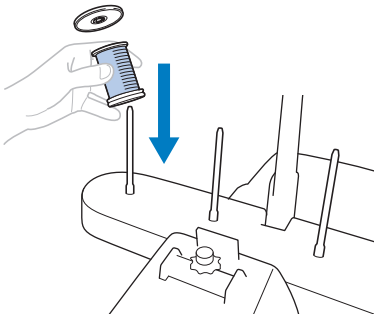

3

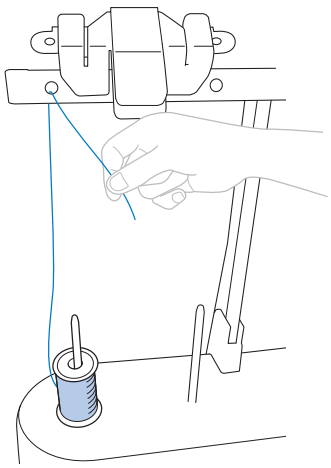

4

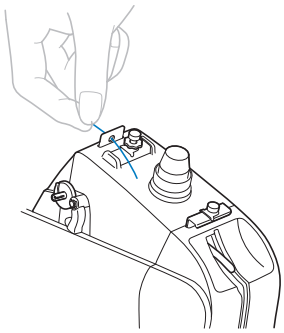

5

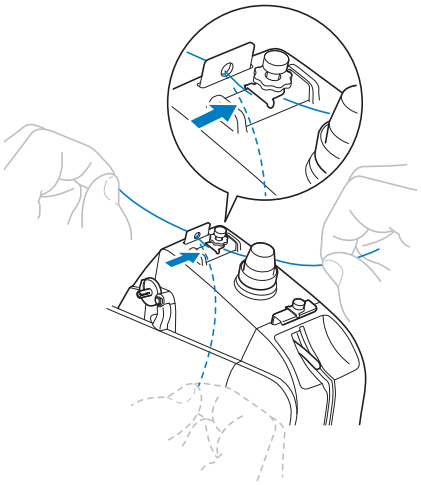

6

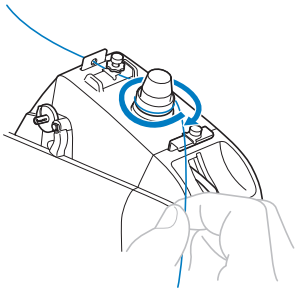

Tekerje rá a cérnát egyszer az óramutató járása szerint a szálfeszítő tárcsára.

7

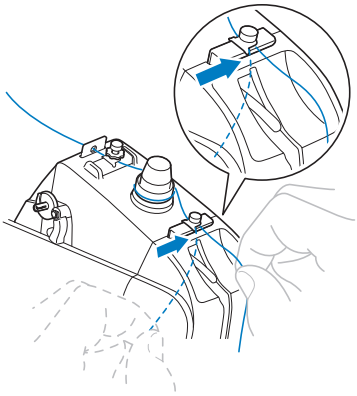

8

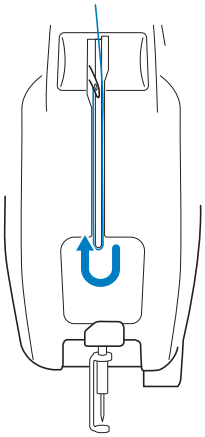

9

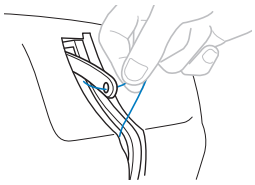

10

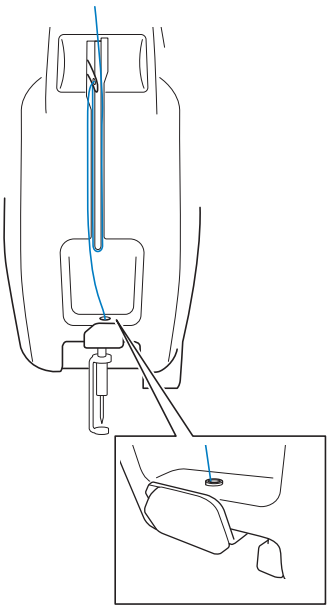

11

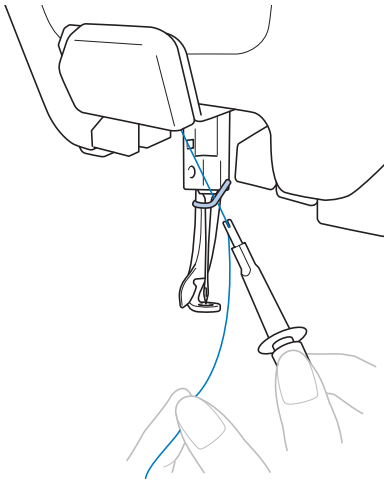

A tű befűzése

⚠ VIGYÁZAT

- **Ha a tű nincs teljesen behelyezve, a hurokfogó az automatikus tűbefűző mechanizmuson nem tud áthatolni a tű fokán az automatikus tűbefűzési folyamat során, és emiatt a hurokfogó elgörbülhet, vagy a tűt nem lehet majd befűzni.**
- **Ha a hurokfogó az automatikus tűbefűző mechanizmuson elgörbül vagy sérül, keresse fel Brother márkakereskedőjét.**
- **Miközben az automatikus tűbefűző mechanizmus hurokfogója áthatol a tű fokán, ne forgassa meg a kézikereket, különben az automatikus tűbefűző mechanizmus sérülhet.**

1

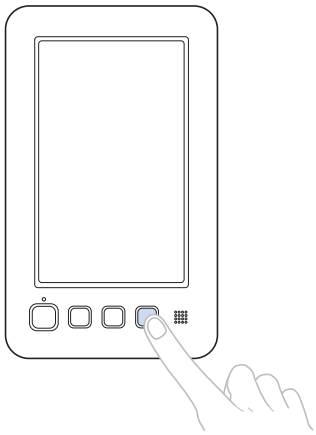

Az automatikus tűbefűző mechanizmuson található hurokfogó áthatol a tű fokán.

2

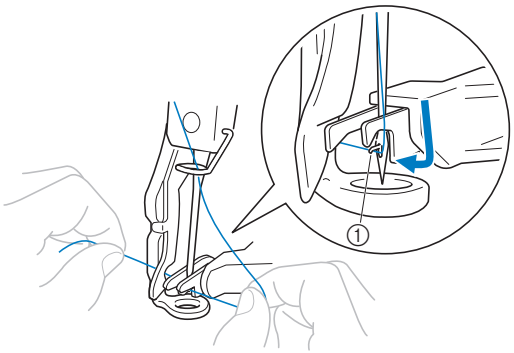

① Bújtassa itt át a cérnát.

3

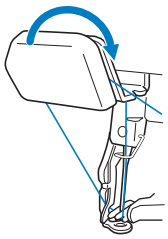

4

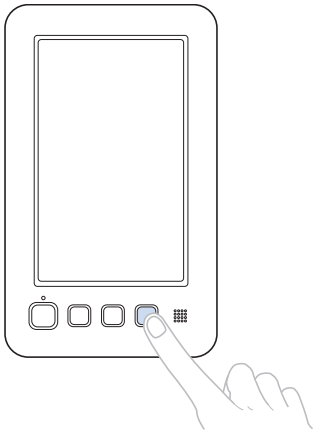

Hímzés indítása

1

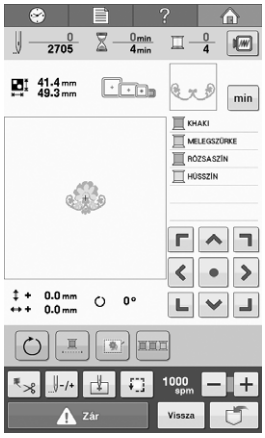

2

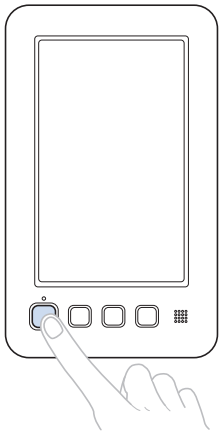

Hímzés leállítása

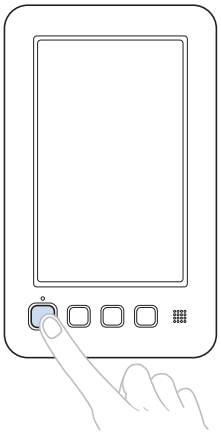

A cérnaorsók egyszerű cseréje

1

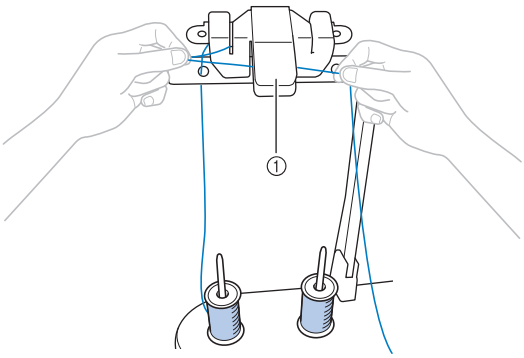

① Vágja el a szálat

2

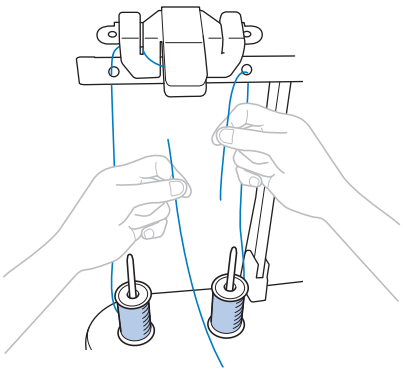

3

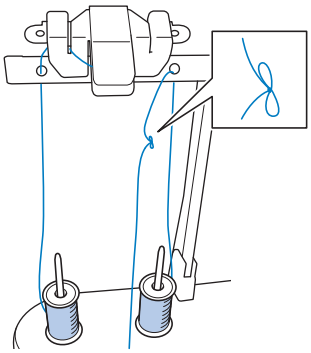

4

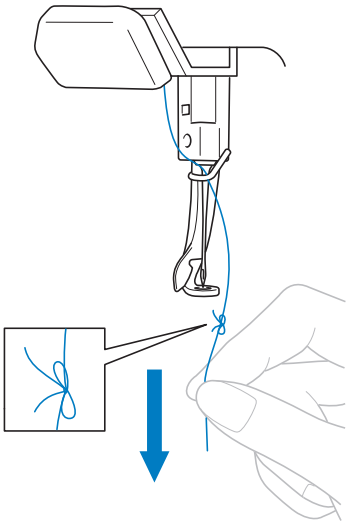

Húzza ki a szálat.

A hímzőkeret eltávolítása

1

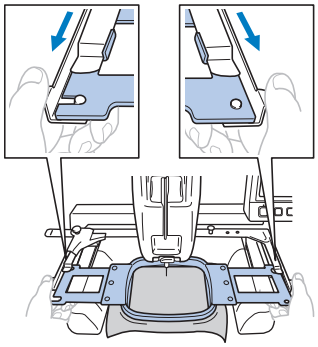

2

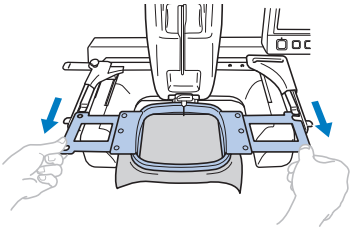

Az anyag eltávolítása

1

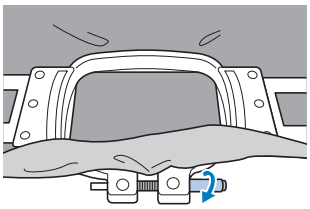

2

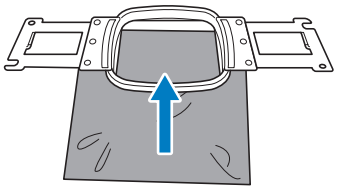

A gép kikapcsolása

1

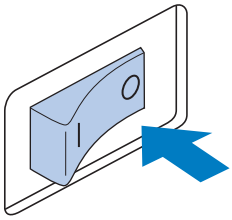

2

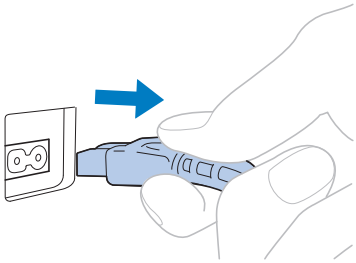

A tű cseréje

⚠ VIGYÁZAT

- **Mielőtt a tűcserét elkezdené, győződjön meg arról, hogy kikapcsolta a hímzőgépet, ellenkező esetben személyi sérülés következhet be, ha a gép hímezni kezd.**

1

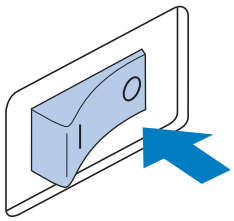

2

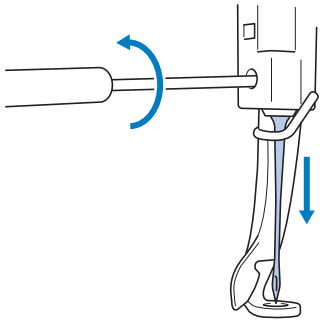

3

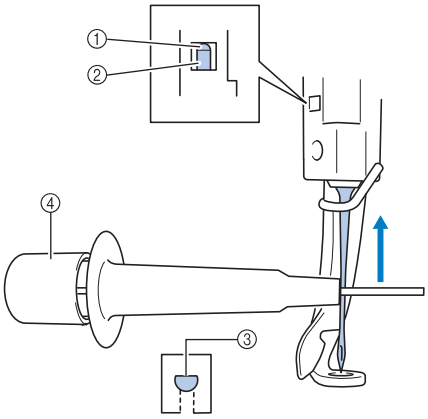

① Tűrúd ütköző
② Tű
③ A tű lapos oldala
④ Tűcserélő eszköz

Emlékeztető

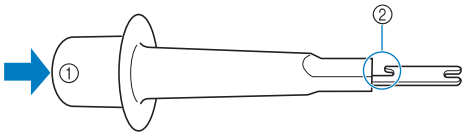

① A tűcserélő eszköz vége
② Tűrögzítő bilincs

Függelék

A szálfeszesség ellenőrzése

A szálfeszesség beállító gomb vagy a felső szálvezető előfeszítő gomb használatával állítható a felsőszál feszessége.

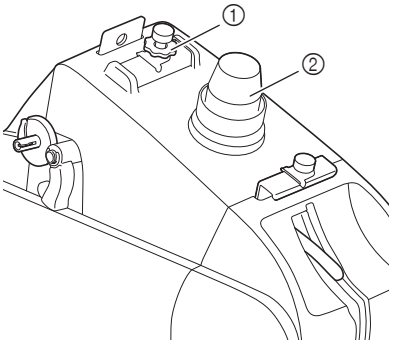

① Felső szálvezető előfeszítő gomb
② Szálfeszesség beállító gomb

■ Helyes szálfeszesség

Az anyag fonákján az orsószál az öltésszélesség egyharmada kell hogy legyen.

① Színe
② Visszája

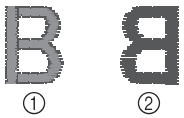

① Színe
② Visszája

A felső szál túl feszes, ami azt eredményezi, hogy az alsó szál láthatóvá válik az anyag színe felől.

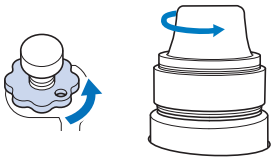

Lazítás az óramutató járásával ellentétes irányú forgatással.

① Színe
② Visszája

A felsőszál túl laza, és a laza felsőszál miatt hurkok jelennek meg az anyag színén.

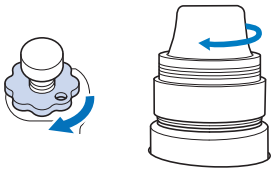

Feszítés az óramutató járásával megegyező irányú forgatással.

A görgők olajozása

⚠ VIGYÁZAT

- **A gép tisztítása előtt feltétlenül húzza ki az elektromos csatlakozót a konnektorból, ellenkező esetben sérülés vagy áramütés következhet be.**

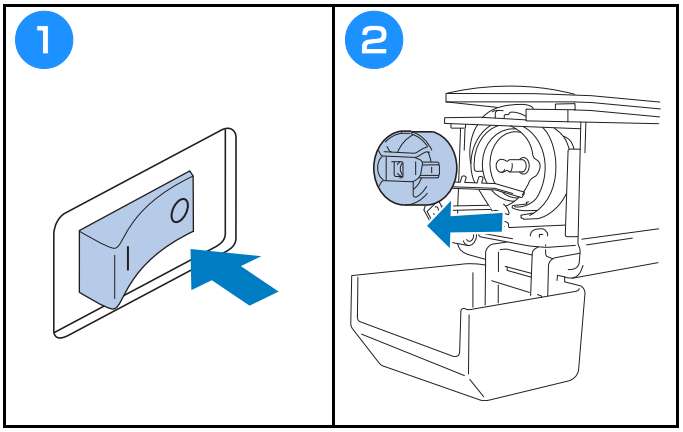

3

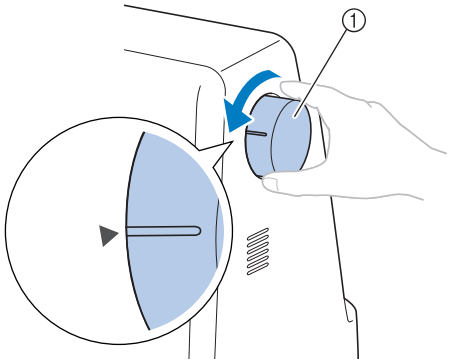

① Kézikerék

Fordítsa a gép kézikerekét (△) állásba.

4

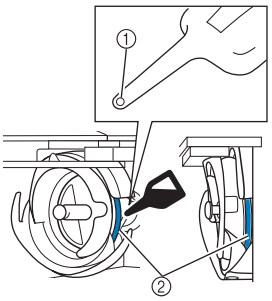

Elölnézet Oldalnézet

① Vágjon egy kis lyukat az olajos palackra.

② Tegyen oda olajat.

- Hegyes szerszámmal készítsen kicsi furatot a mellékelt olajozó hegyén használat előtt.

5

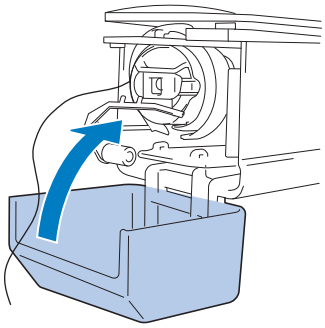

A tűrudak olajozása

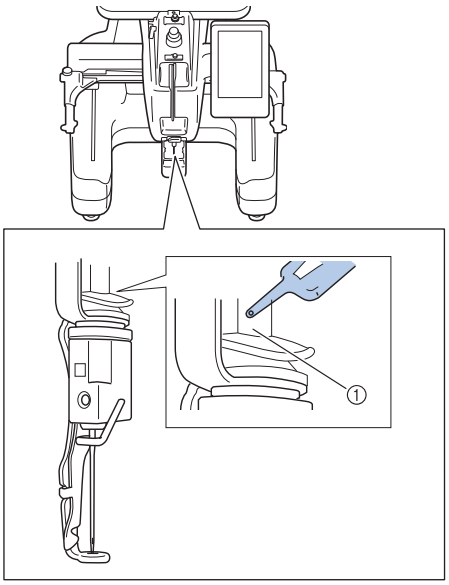

① Tegyen oda olajat.

- A túl sok olaj lecsepeghet a hímzésre.

Megjegyzés

- Cseppentsen egy csepp olajat a hurokfogóra minden nap a használat megkezdése előtt.
- Tegyen egy csepp olajat az alsó tűrúdalátét fölé minden 40–50 órai használat után.
- Csak varrógéphez való olajat használjon. Más típusú olaj használata a hímzőgép sérülését okozhatja.
- Ne alkalmazzon túl sok olajat. Az anyag vagy a cérna összepiszkolódhat. Ha túl sok olajat használt, törölje le a maradékot egy ronggyal.
- Ha hímzés közben a cérna elszakad, vagy ha a hurokfogó hangosabban működik, tegyen olajat a hurokfogó görgőire.

A hurokfogó tisztítása

⚠ VIGYÁZAT

- **A gép tisztítása előtt feltétlenül húzza ki az elektromos csatlakozót a konnektorból, ellenkező esetben sérülés vagy áramütés következhet be.**
- **Ha a hurokfogó sérült vagy karcolódott, lépjen kapcsolatba Brother márkakereskedőjével.**

1

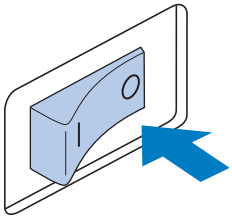

2

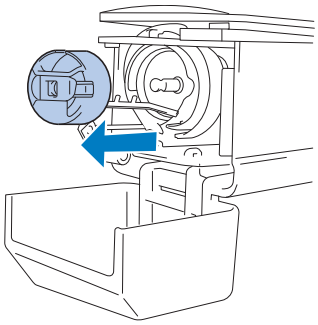

3

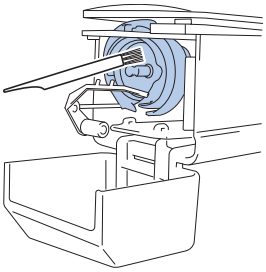

Távolítsa el a szöszöket, szennyeződéseket a hurokfogóból és környezetéből.

4

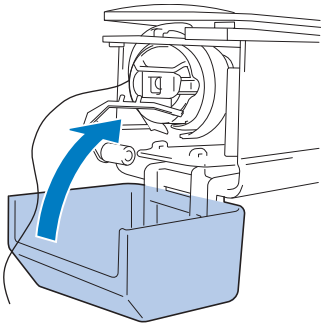

A tűlemez környékének tisztítása

⚠ VIGYÁZAT

- **A gép tisztítása előtt feltétlenül húzza ki az elektromos csatlakozót a konnektorból, ellenkező esetben sérülés vagy áramütés következhet be.**

1

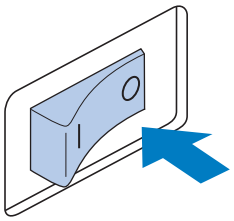

2

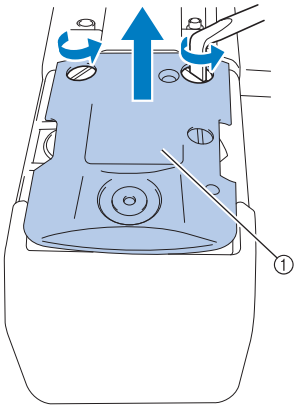

① Távolítsa el a tűlemezt.

3

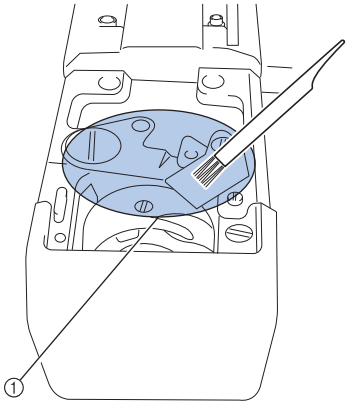

① Távolítson el a környezetből minden szöszölő anyagot.

4

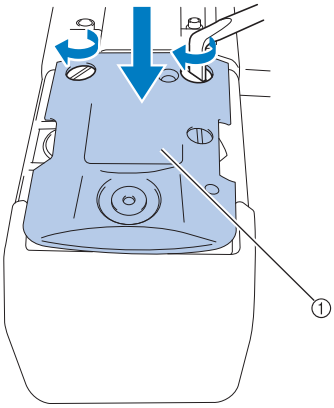

① Rögzítse a tűlemezt.

A szálvezetők tisztítása

1

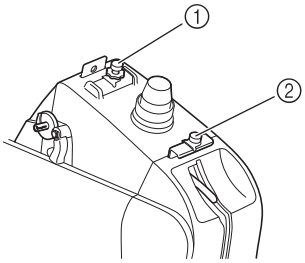

Tisztítsa meg a szálvezetők lemezeit a felső ① szálvezetőnél és a középső ② szálvezetőnél is.

2

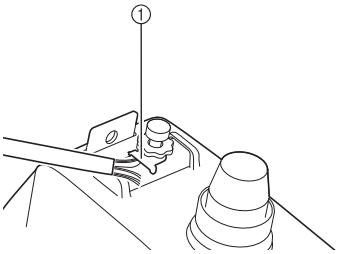

① Tisztítsa meg a szálvezető lemezt.

Tisztítsa meg a feszítőtárcsát

1	2	
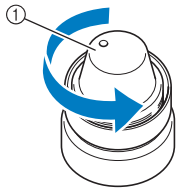	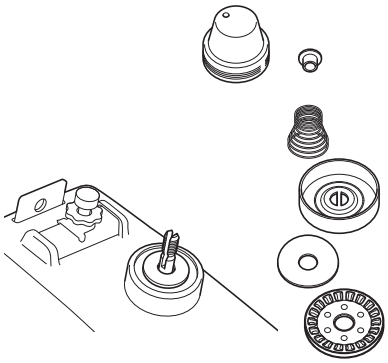	**Megjegyzés** • A feszítőegység összeszerelésénél ügyeljen arra, hogy a feszítőtárcsát ne fejjel lefelé szerelje vissza. Alul egy mágnes található. Alulnézet Felülnézet 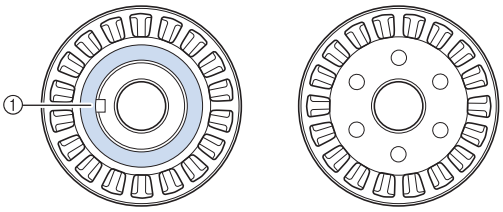
① Fordítsa el a tárcsát az óramutató járásával ellentétes irányba.	Távolítsa el a szöszöket, szennyeződést a feszítőtárcsa belsejében lévő két (alsó, felső) filcpárnalemezről.	① Mágnes

A gép szoftverének frissítése

Megjegyzés

- Amennyiben frissítőprogram érhető el a „http://support.brother.com” weboldalon, az oldal utasításai és a lenti lépések alapján töltse le a fájlokat.
- Amennyiben USB-eszközt használ a szoftver frissítéséhez, ellenőrizze, hogy az USB-eszközön csak az aktuális frissítéshez szükséges frissítőfájl található, más adat nem.
- Kompatibilis operációs rendszerek:
  Microsoft Windows XP, Windows Vista, Windows 7, Windows 8
- Az USB-eszközöket széleskörűen alkalmazzák, azonban lehet, hogy néhány USB-eszköz nem használható ehhez a géphez. Részletes információkért látogassa meg weboldalunkat.

Frissítési eljárás USB-adathordozó segítségével

1

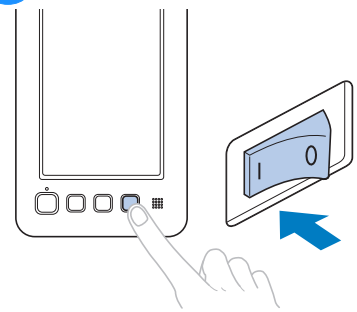

2

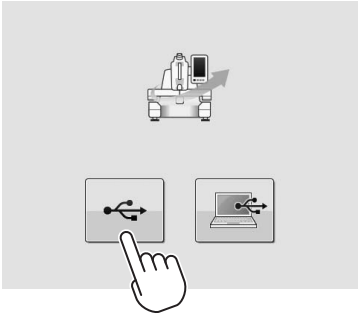

3

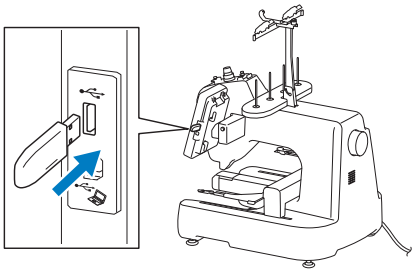

4

Érintse meg a [Betöltés] gombot.

5

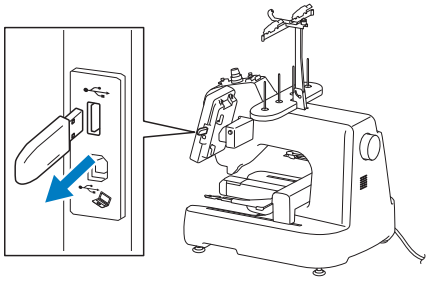

6

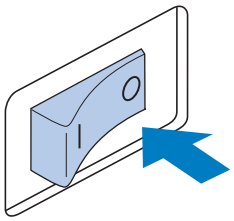

Frissítés számítógép segítségével

1

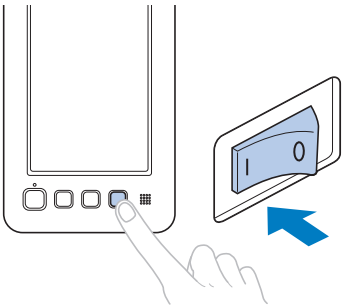

2

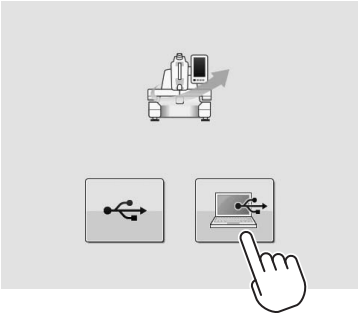

3

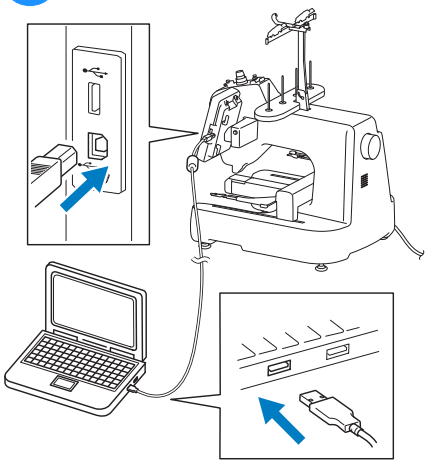

4

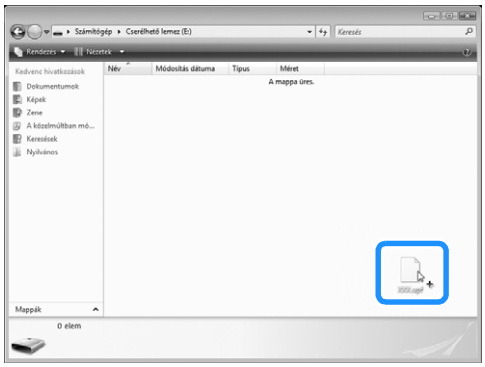

5

Érintse meg a Betöltés gombot.

6

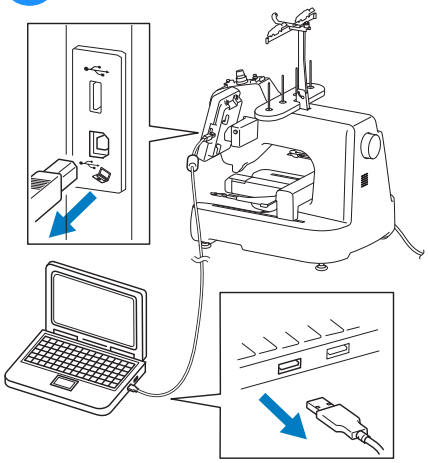

7

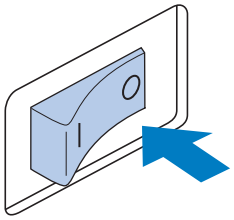

Kérjük, látogasson el weboldalunkra: **http://support.brother.com**, ahol megtalálja a terméktámogatást, és választ kap a gyakran ismételt kérdésekre (GYIK).

Hungarian
882-T51
Printed in Taiwan

XG3261-001①