EN Included Accessories

EN Thank you for purchasing this machine.
The following accessories are included with this product.

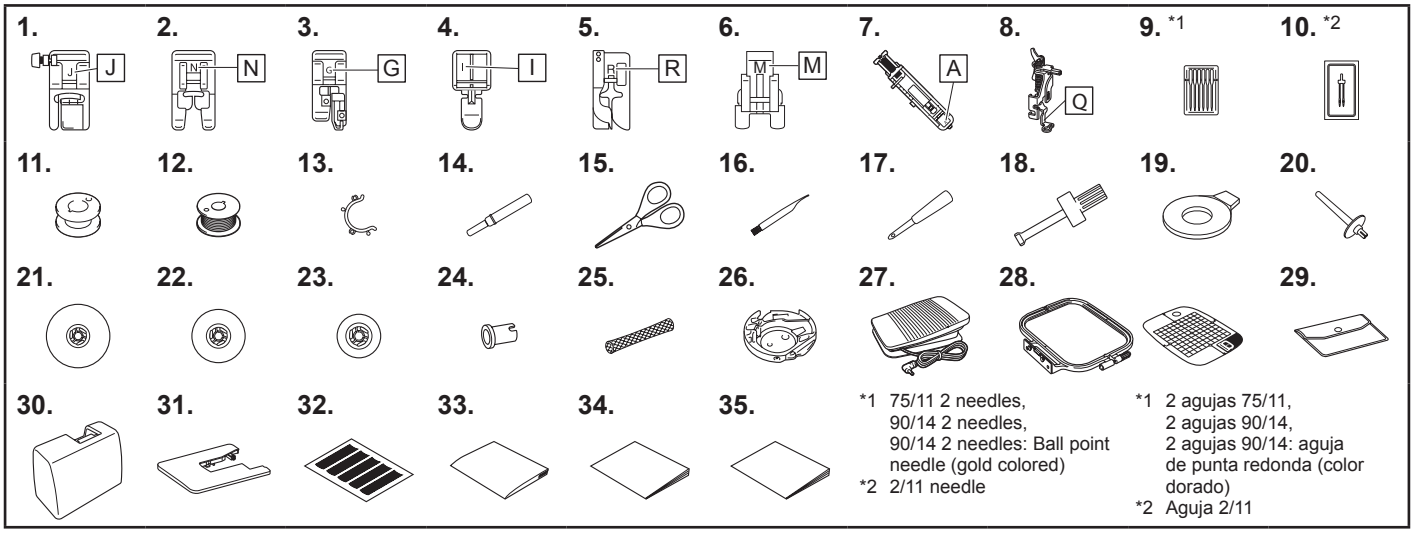

*1 75/11 2 needles, 90/14 2 needles, 90/14 2 needles: Ball point needle (gold colored)
*2 2/11 needle

No.	Part Name	Part Code		
		Americas	Europe	Others
1	Zigzag foot “J” (on machine)	XF9671-101		
2	Monogramming foot “N”	XD0810-031		
3	Overcasting foot “G”	XC3098-031		
4	Zipper foot “I”	X59370-021		
5	Blind stitch foot “R”	XE2650-001		
6	Button fitting foot “M”	XE2137-001		
7	Buttonhole foot “A”	XC2691-033		
8	Embroidery foot “Q”	XD0474-151		
9	Needle set	X58358-021		
10	Twin needle	X59296-121		
11	Bobbin (2) (One bobbin is on machine.)	SA156	SFB: XA5539-151	SFB
12	Pre-wound bobbin (3) (60 weight white embroidery bobbin thread)	PWB250 PWB60C	PWB60: XG9045-001	PWB60AP
13	Bobbin clip (4)	XE3060-001		
14	Seam ripper	XF4967-001		
15	Scissors	XC1807-121		
16	Cleaning brush	X59476-051		
17	Eyelet punch	XZ5051-001		
18	Screwdriver	XC4237-021		
19	Disc-shaped screwdriver	XC1074-051		
20	Extra spool pin	XG3488-001		
21	Spool cap (large)	130012-024		
22	Spool cap (medium) (on machine)	XE1372-001		
23	Spool cap (small)	130013-124		
24	Thread spool insert (mini king thread spool)	XA5752-121		
25	Spool net	XA5523-020		
26	Bobbin case (on machine)	XE7560-101		
27	Foot controller	XZ5098-001 (EU area) XC8816-071 (other areas)		
28	Embroidery frame set (medium) 10 cm (H) × 10 cm (W) (4 inches (H) × 4 inches (W))	SA432	EF62: XF2415-001	EF62
29	Accessory bag	XC4487-021		
30	Hard case	XG8546-001		
31	Wide table	Contact your authorized Brother dealer.	WT15: XG8750-001	WT15AP
32	Grid sheet set	XC4549-020		
33	Operation Manual	Contact your authorized Brother dealer.		
34	Quick Reference Guide			
35	Embroidery Design Guide			

Note

- The presser foot holder screw is available through your authorized Brother dealer. (Part code: XG1343-001)

ES Accesorios incluidos

ES Le agradecemos que haya comprado esta máquina.
Con este producto se incluyen los siguientes accesorios.

*1 2 agujas 75/11, 2 agujas 90/14, 2 agujas 90/14: aguja de punta redonda (color dorado)
*2 Aguja 2/11

N°	Nombre de la pieza	Código de la pieza		
		América	Europa	Otros
1	Pie para zig-zag “J” (en la máquina)	XF9671-101		
2	Pie para monogramas “N”	XD0810-031		
3	Pie para sobrehilado “G”	XC3098-031		
4	Pie para cremalleras “I”	X59370-021		
5	Prensatela de puntada invisible “R”	XE2650-001		
6	Pie especial para botones “M”	XE2137-001		
7	Pie para ojales “A”	XC2691-033		
8	Pie de bordado “Q”	XD0474-151		
9	Juego de agujas	X58358-021		
10	Aguja gemela	X59296-121		
11	Bobina (2) (Una bobina está colocada en la máquina.)	SA156	SFB: XA5539-151	SFB
12	Bobina pre-devanada (3) (Bobina de hilo para bordar de color blanco y calibre 60)	PWB250 PWB60C	PWB60: XG9045-001	PWB60AP
13	Grapa de la bobina (4)	XE3060-001		
14	Abreojales	XF4967-001		
15	Tijeras	XC1807-121		
16	Cepillo de limpieza	X59476-051		
17	Lápiz calador	XZ5051-001		
18	Destornillador	XC4237-021		
19	Destornillador de disco	XC1074-051		
20	Portacarrete adicional	XG3488-001		
21	Tapa del carrete (grande)	130012-024		
22	Tapa del carrete (mediana) (en la máquina)	XE1372-001		
23	Tapa de carrete (pequeña)	130013-124		
24	Inserción del carrete de hilo (carrete de hilo “mini king”)	XA5752-121		
25	Red para carrete	XA5523-020		
26	Caja de la bobina (en la máquina)	XE7560-101		
27	Pedal	XZ5098-001 (zona de la UE) XC8816-071 (otras zonas)		
28	Juego de bastidor de bordado (mediano) 10 cm (Alt.) × 10 cm (Anch.) (4 pulgadas (Alt.) × 4 pulgadas (Anch.))	SA432	EF62: XF2415-001	EF62
29	Bolsa de accesorios	XC4487-021		
30	Estuche protector	XG8546-001		
31	Tabla ancha	Póngase en contacto con su distribuidor Brother autorizado.	WT15: XG8750-001	WT15AP
32	Juego de hojas cuadriculadas	XC4549-020		
33	Manual de instrucciones	Póngase en contacto con su distribuidor Brother autorizado.		
34	Guía de referencia rápida			
35	Guía de diseños de bordado			

Nota

- Puede adquirir el tornillo del soporte del pie prensatela en su distribuidor autorizado Brother. (Código de la pieza: XG1343-001)

FR Accessoires inclus

FR Merci d'avoir choisi ce produit.
Les accessoires suivants sont fournis avec ce produit.

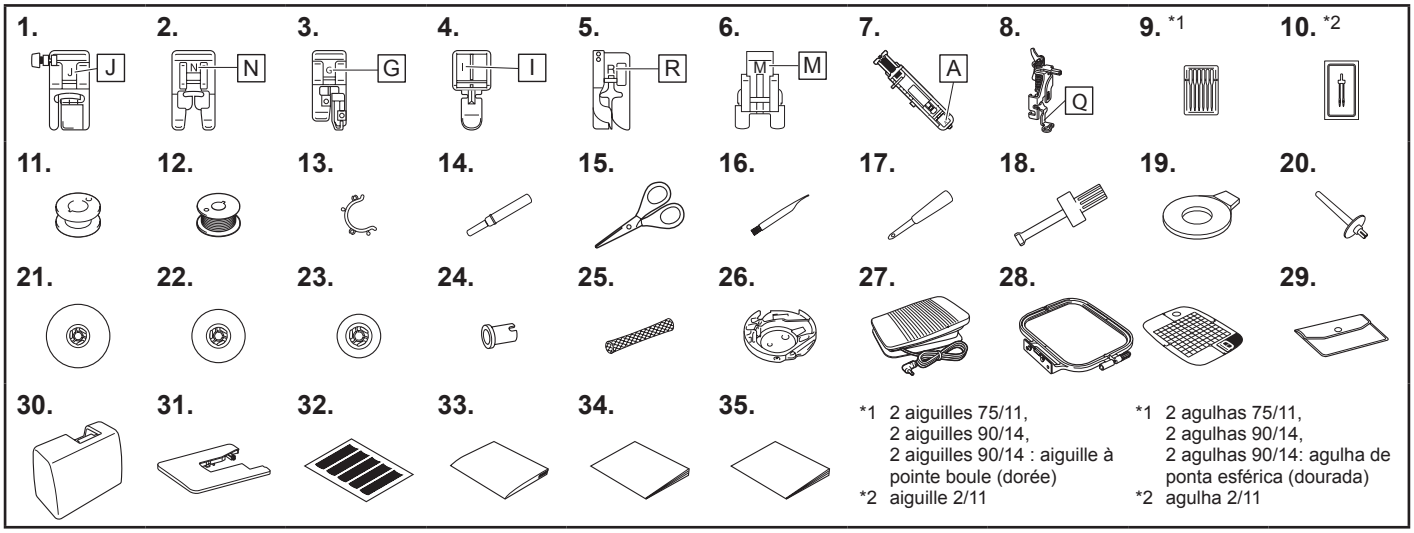

*1 2 aiguilles 75/11, 2 aiguilles 90/14, 2 aiguilles 90/14 : aiguille à pointe boule (dorée)
*2 aiguille 2/11

N°	Nom de la pièce	Code de la pièce		
		Continent américain	Europe	Autres
1	Pied zigzag « J » (sur la machine)	XF9671-101		
2	Pied pour monogrammes « N »	XD0810-031		
3	Pied pour faufilage « G »	XC3098-031		
4	Pied pour fermetures à glissière « I »	X59370-021		
5	Pied pour point invisible « R »	XE2650-001		
6	Pied pour boutons « M »	XE2137-001		
7	Pied pour boutonnières « A »	XC2691-033		
8	Pied de broderie « Q »	XD0474-151		
9	Jeu d'aiguilles	X58358-021		
10	Aiguille jumelée	X59296-121		
11	Canette (2) (Une canette se trouve sur la machine.)	SA156	SFB: XA5539-151	SFB
12	Canette préremplie (3) (Fil de canette à broder blanc n° 60)	PWB250 PWB60C	PWB60: XG9045-001	PWB60AP
13	Clips de canette (4)	XE3060-001		
14	Découseur	XF4967-001		
15	Ciseaux	XC1807-121		
16	Brosse de nettoyage	X59476-051		
17	Perce-oeillet	XZ5051-001		
18	Tournevis	XC4237-021		
19	Tournevis en forme de disque	XC1074-051		
20	Porte-bobine supplémentaire	XG3488-001		
21	Couvercle de bobine (grand)	130012-024		
22	Couvercle de bobine (moyen) (sur la machine)	XE1372-001		
23	Couvercle de bobine (petit)	130013-124		
24	Centre amovible pour bobine de fil (bobine de fil mini/très grande)	XA5752-121		
25	Filet de la bobine	XA5523-020		
26	Boîtier de la canette (sur la machine)	XE7560-101		
27	Pédale	XZ5098-001 (zone UE) XC8816-071 (autres zones)		
28	Jeu de cadre de broderie (moyen) H 10 cm × L 10 cm (H 4"/pouces × L 4"/pouces)	SA432	EF62: XF2415-001	EF62
29	Sac d'accessoires	XC4487-021		
30	Protection rigide	XG8546-001		
31	Grande table d'extension	Contactez votre revendeur Brother agréé.	WT15: XG8750-001	WT15AP
32	Ensemble de feuilles quadrillées	XC4549-020		
33	Manuel d'instructions	Contactez votre revendeur Brother agréé.		
34	Guide de référence rapide			
35	Guide de motifs de broderie			

Remarque

- La vis du support du pied-de-biche est disponible auprès de votre revendeur Brother agréé. (code de la pièce: XG1343-001)

PT Acessórios incluídos

PT Obrigado por adquirir esta máquina.
Os acessórios a seguir estão incluídos neste produto.

*1 2 agulhas 75/11, 2 agulhas 90/14, 2 agulhas 90/14: agulha de ponta esférica (dourada)
*2 agulha 2/11

N°	Nome da peça	Código da peça		
		Américas	Europa	Outros
1	Calcador de zigue-zague "J" (na máquina)	XF9671-101		
2	Calcador de monograma "N"	XD0810-031		
3	Calcador de chuleado "G"	XC3098-031		
4	Calcador de pregar zíper "I"	X59370-021		
5	Calcador para ponto cego "R"	XE2650-001		
6	Calcador de pregar botão "M"	XE2137-001		
7	Calcador de casear "A"	XC2691-033		
8	Calcador de bordar "Q"	XD0474-151		
9	Conjunto de agulhas	X58358-021		
10	Agulha dupla	X59296-121		
11	Bobina (2) (Uma bobina está na máquina.)	SA156	SFB: XA5539-151	SFB
12	Bobina pré-enrolada (3) (Linha da bobina de bordado branca de peso 60)	PWB250 PWB60C	PWB60: XG9045-001	PWB60AP
13	Prendedor da bobina (4)	XE3060-001		
14	Abridor de costura	XF4967-001		
15	Tesoura	XC1807-121		
16	Escova de limpeza	X59476-051		
17	Perfurador de ilhó	XZ5051-001		
18	Chave de fenda	XC4237-021		
19	Chave de fenda em forma de disco	XC1074-051		
20	Pino de carretel extra	XG3488-001		
21	Retentor de carretel (grande)	130012-024		
22	Retentor de carretel (média) (na máquina)	XE1372-001		
23	Retentor de carretel (pequena)	130013-124		
24	Inserto do carretel (minicarretel principal)	XA5752-121		
25	Redinha do carretel	XA5523-020		
26	Caixa da bobina (na máquina)	XE7560-101		
27	Pedal	XZ5098-001 (Região da UE) XC8816-071 (outras regiões)		
28	Conjunto de bastidores de bordar (médios) 10 cm (A) × 10 cm (L) (4 polegadas (A) × 4 polegadas (L))	SA432	EF62: XF2415-001	EF62
29	Bolsa de acessórios	XC4487-021		
30	Estojo rígido	XG8546-001		
31	Mesa extensora	Entre em contato com o seu revendedor autorizado Brother.	WT15: XG8750-001	WT15AP
32	Conjunto de folhas de gabarito	XC4549-020		
33	Manual de operações	Entre em contato com o seu revendedor autorizado Brother.		
34	Guia de referência rápida			
35	Guia de desenhos de bordado			

Nota

- O parafuso do suporte do calcador está disponível com o seu revendedor autorizado da Brother. (Código da peça: XG1343-001)