Rullo di trasporto 2

ScanNCut DX

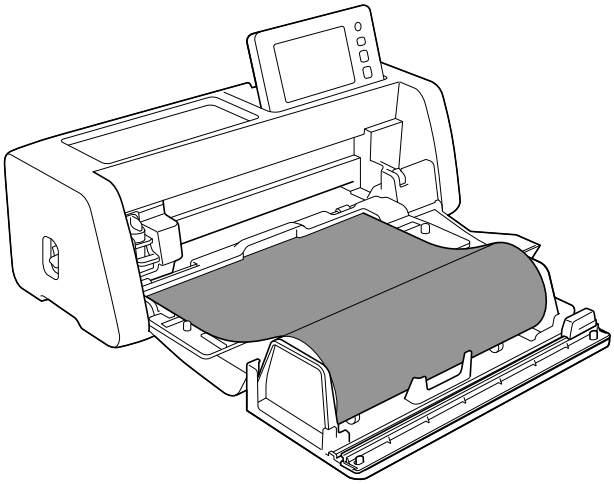

SOMMARIO

Leggere prima dell'uso 2
Accessori 2
Precauzioni d'impiego 2
Creazione dei dati per il rullo di trasporto 3
Attivazione della funzione Rullo di trasporto 3
Creazione dei dati 4
Funzione Casella di taglio delle parti non necessarie 5
Esportazione dei dati come file FCM 7
Invio dei dati alla macchina 8
Installazione del rullo di trasporto 9
Installazione dell'attacco per base sulla macchina 9
Installazione del supporto rullo 10
Caricamento del materiale nel rullo di trasporto 10
Controllo dell'estremità del materiale 11
Taglio uniforme dell'estremità del materiale 12
Applicazione della guida per inserimento materiale arrotolato al materiale 14
Inserimento del materiale 15
Recupero dei dati del rullo di trasporto sulla macchina e taglio 16
Recupero dei dati sulla macchina 16
Taglio 17
Taglio di prova 19
Inserimento di prova 21
Modifica della posizione di inizio del taglio 22
Taglio continuo 23
Rimozione del rullo di trasporto per utilizzare un tappetino di supporto 24
Materiali di consumo/manutenzione 26
Criteri per la sostituzione 26
Sostituzione della lama per taglierina 26
Pulizia della lama per taglierina 28
Risoluzione dei problemi 29
Se il materiale si è inceppato nella macchina 31
Messaggi di errore 33
Messaggi di errore della macchina da taglio 33
Messaggi di errore di CanvasWorkspace 33
Informazioni utili 34
Uso del rullo di trasporto 34
Materiali compatibili 34
Esempi di materiali utilizzabili 34
Materiali non compatibili 36
Dimensioni del materiale arrotolato caricabile nel rullo di trasporto 36
Lame utilizzabili 36
Posizione della leva dello scanner 37

Leggere prima dell'uso

Accessori

Dopo l'acquisto del kit, verificare il contenuto della confezione.

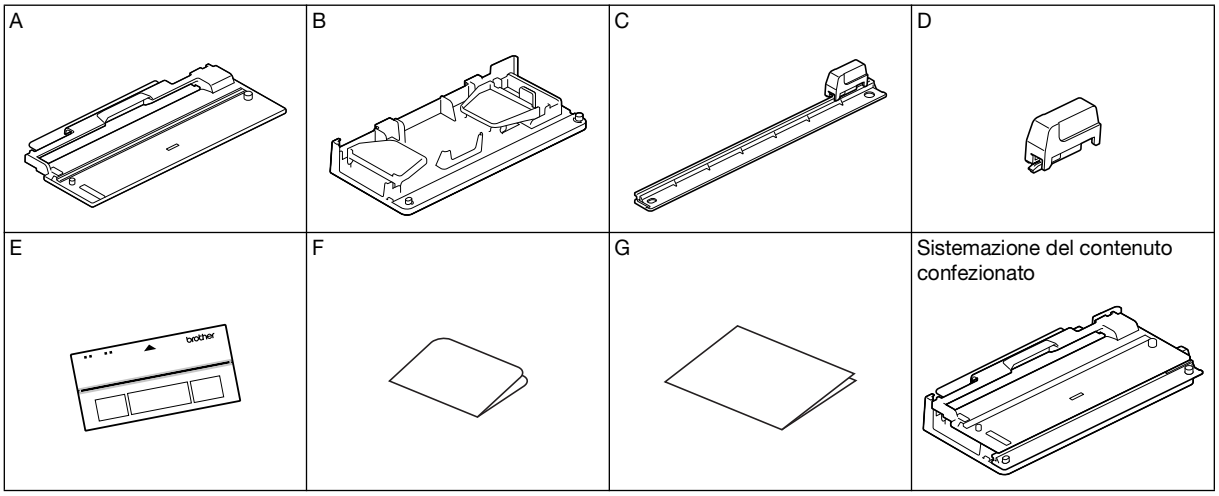

	Nome componente
A	Attacco per base *1
B	Supporto rullo
C	Taglierina *1
D	Lama per taglierina *2
E	Guida per inserimento materiale arrotolato *3
F	Scheda di attivazione per la funzione Rullo di trasporto su CanvasWorkspace (Windows/Mac) e 1 disegno di esempio gratuito
G	Inserto di riferimento

*1 Questo componente è montato sul supporto rullo (B).

*2 Questo componente è montato sulla taglierina (C). Non toglierlo, tranne che per sostituirlo. Se occorre toglierlo, vedere “Installazione della lama per taglierina” a pagina 27.
Questo componente è un materiale di consumo. Quando il bordo tagliente diventa smussato, acquistare CADXRFC1 (lama per taglierina). Acquistare i materiali di consumo dal rivenditore autorizzato presso cui è stato acquistato il rullo di trasporto.

*3 Questo accessorio è un materiale di consumo. Se l'adesività di riduce, acquistare CADXRFLS1 (Guida per inserimento materiale arrotolato).

Precauzioni d'impiego

- Questo attacco è stato appositamente progettato per il modello ScanNCut DX. Non si può utilizzare su altri modelli, tranne ScanNCut DX.
- Per utilizzare la funzione Rullo di trasporto, occorre installare l'applicazione dedicata CanvasWorkspace (Windows/Mac) sul PC.
- È possibile utilizzare solo materiale arrotolato largo 305 mm (12").
- Per utilizzare questo prodotto, occorre aggiornare il software della macchina da taglio alla Ver. 1.60 o successive. Se il software in uso è precedente alla Ver. 1.60, scaricare il software più aggiornato dal sito web di supporto Brother (https://s.brother/cuoad/). Per i dettagli sugli aggiornamenti, consultare il Manuale di istruzioni della macchina da taglio.
- Non conservare in luoghi esposti a luce solare diretta, temperature o umidità elevate.
- Per preservare la forza adesiva, attaccare il foglio protettivo alla guida per inserimento materiale arrotolato dopo l'uso.
- Non piegare la guida per inserimento materiale arrotolato per metterla via.
- Il contenuto di questo documento è soggetto a modifiche senza preavviso.
- Le schermate illustrate nel presente manuale hanno scopo esclusivamente illustrativo e possono differire dalle schermate effettivamente visualizzate.

Prima di iniziare, leggere “Informazioni utili” a pagina 34.

Creazione dei dati per il rullo di trasporto

Creare i dati per il rullo di trasporto con CanvasWorkspace (Windows/Mac).

- CanvasWorkspace (Windows/Mac) (ver. 2.0.0 o successive) deve essere scaricata e installata sul computer. (https://s.brother/cuoad/)
- Per utilizzare CanvasWorkspace è necessario un account gratuito. Se non si dispone di un account gratuito, cliccare su [Accedi] nella schermata che appare dopo l'installazione, quindi seguire le istruzioni sullo schermo per creare un account. L'account creato può essere utilizzato anche con l'App Artspira.
- Se è già stato creato un account durante la registrazione della macchina, utilizzare lo stesso account per accedervi.

Attivazione della funzione Rullo di trasporto

1 Avviare CanvasWorkspace sul computer.

2 In CanvasWorkspace, selezionare [Impostazioni account...] dal menu [Guida].

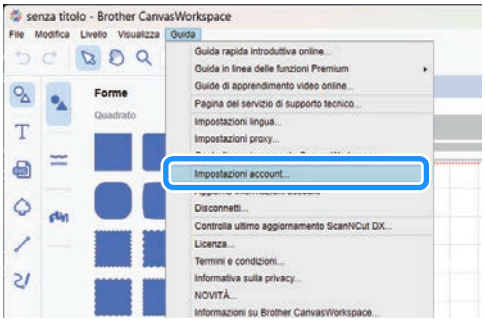

3 Fare clic su [Attivazione funzioni Premium].

4 Digitare il codice di attivazione presente sulla scheda di attivazione in dotazione nel kit e fare clic su [Attiva].

- L'attivazione necessita di connessione Internet.
- Le lettere maiuscole “O” e “I” non vengono utilizzate nel codice di attivazione.
- Il codice di attivazione è valido per un solo account ID. Lo stesso codice di attivazione non può essere riutilizzato.

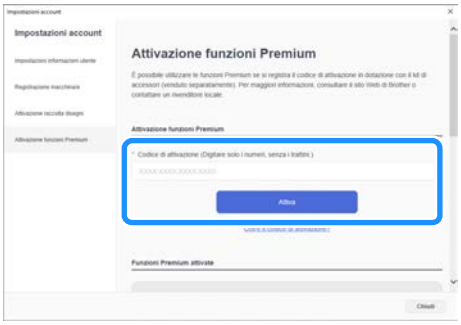

5 Quando viene visualizzato il messaggio di conferma dell'attivazione, verificare le informazione e, se sono corrette, fare clic su [Attiva].

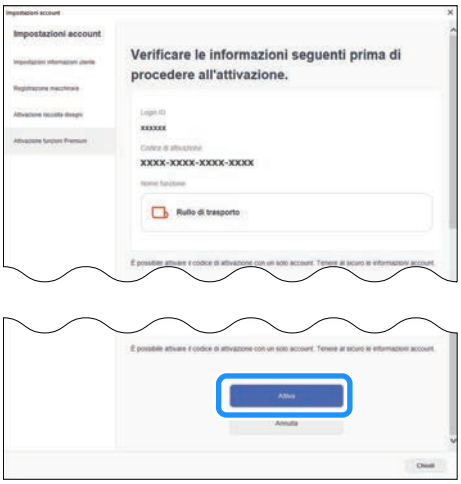

6 Fare clic su [OK] per completare l'attivazione.

Creazione dei dati

Creare i dati per il rullo di trasporto con CanvasWorkspace.

■ Preparazione del formato

1 Avviare CanvasWorkspace sul computer.

2 Fare clic su (Tavola da disegno) sul lato destro della schermata.

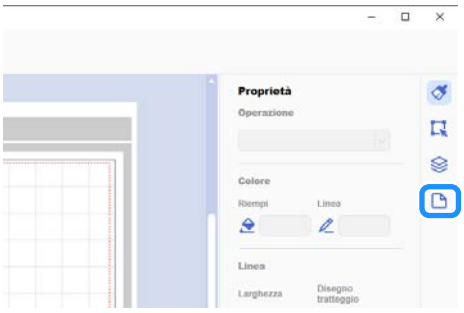

▶ Nel pannello di controllo viene visualizzato il riquadro [Tavola da disegno].

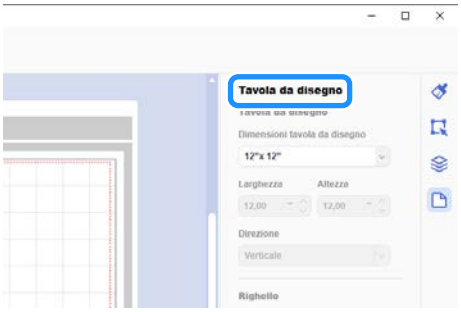

3 Selezionare [Materiale arrotolato] in [Dimensioni tavola da disegno].

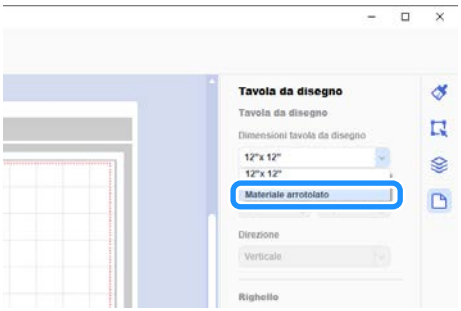

▶ Sullo sfondo non viene visualizzato alcun tappetino di supporto.

4 Se necessario, modificare l'altezza e l'orientamento della tavola da disegno.

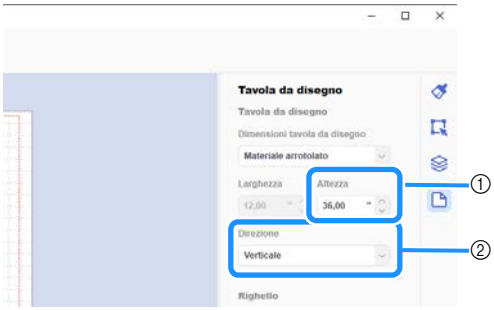

① Altezza della tavola da disegno

② Orientamento della tavola da disegno (Verticale/ Orizzontale)

▶ La preparazione del formato è completata.

Promemoria

- Se si cambia l'orientamento della tavola da disegno, l'orientamento dei dati non viene modificato automaticamente.
- Anche se i dati vengono creati con orientamento orizzontale, verranno modificati in dati con orientamento verticale quando saranno esportati come dati di taglio (file FCM). Per i dettagli sui dati di taglio, vedere “Esportazione dei dati come file FCM” a pagina 7.
- Le dimensioni della tavola da disegno vengono visualizzate come le dimensioni del materiale. La casella rossa indica l'area di taglio. Non è possibile eseguire il taglio nelle aree al di sopra, al di sotto, a sinistra e a destra della casella.

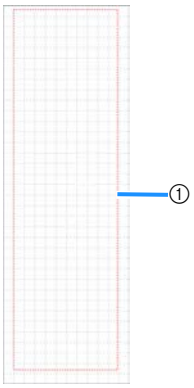

① Casella rossa

■ Creazione di dati di taglio

È possibile creare dati originali in CanvasWorkspace oppure importare e modificare i dati. Per questo esempio creeremo i dati modificando il disegno di esempio preinstallato.

1 Selezionare (Rullo di trasporto) nel riquadro degli oggetti e trascinare il disegno nell'area di disegno.

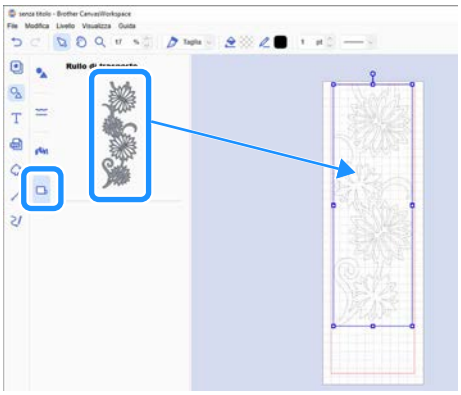

Promemoria

- Regolare il disegno in modo che rientri nella casella rossa. Per i dettagli, vedere “Creazione dei dati” a pagina 4.
- È possibile posizionare un disegno nell'area di disegno anche facendo clic sul disegno.
- Con il rullo di trasporto è possibile utilizzare anche i dati creati con la macchina, ad esempio, i dati acquisiti o i disegni integrati. Dopo aver importato i dati in CanvasWorkspace, selezionare [Materiale arrotolato] in [Dimensioni tavola da disegno] ed esportarli come file FCM.

2 Modificare il disegno di esempio.

Promemoria

- Per i dettagli sulla modifica in CanvasWorkspace, selezionare [Guide di apprendimento video online...] dal menu [Guida].
- Aggiungendo un margine all'inizio dei dati, è possibile ritagliare in continuo varie copie con un certo spazio tra di esse.

▶ Dopo aver creato i dati di taglio, esportarli o trasferirli alla macchina da taglio. Per i dettagli sull'esportazione dei dati come file FCM (recuperabile su una macchina da taglio) su un computer o su un'unità Flash USB, vedere “Esportazione dei dati come file FCM” a pagina 7.
Per i dettagli sul trasferimento dei dati alla macchina, vedere “Invio dei dati alla macchina” a pagina 8.

Funzione Casella di taglio delle parti non necessarie

Questa funzione consente di rimuovere le parti non necessarie attorno a un disegno tagliato per lasciare le parti desiderate sulla carta o sulla pellicola di rinforzo.
La funzione Casella di taglio delle parti non necessarie consente di tagliare un riquadro (casella di taglio) attorno al disegno, semplificando il distacco delle parti non necessarie.
Per questo esempio utilizzeremo i disegni inclusi nell'applicazione.

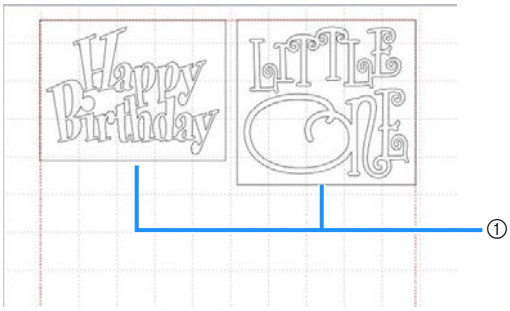

① Casella di taglio

Di seguito viene illustrata la differenza tra il ritaglio con e senza casella di taglio delle parti non necessarie.

- Senza casella di taglio delle parti non necessarie

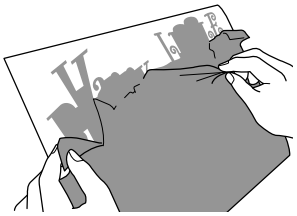

Quando si staccano parti non necessarie di grandi dimensioni, aderiscono tra di loro o alle parti desiderate rendendo difficile spellicolare.

- Con casella di taglio delle parti non necessarie

Tagliando una casella di taglio, le parti non necessarie vengono divise in parti più piccole semplificandone lo spellicolamento.

1 **Fare clic su (Modifica) sul lato destro della schermata.**

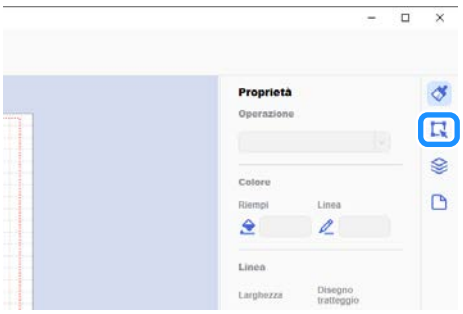

▶ Nel pannello di controllo viene visualizzato il riquadro [Modifica].

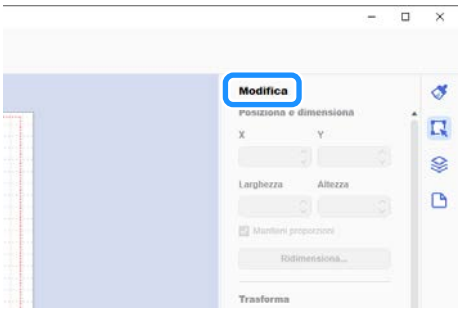

2 **Selezionare il disegno e fare clic su [Casella di taglio...].**

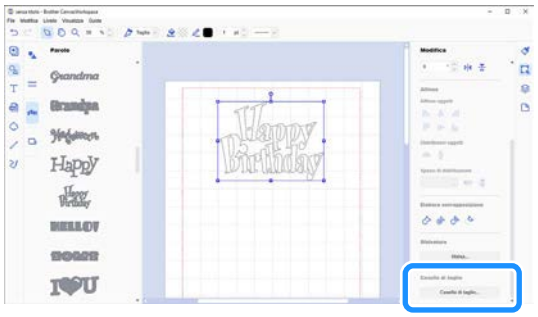

▶ Viene visualizzata la finestra di dialogo [Crea casella di taglio].

3 **Selezionare il modo in cui specificare le dimensioni della casella di taglio delle parti non necessarie.**

■ Ottimizza linee di taglio

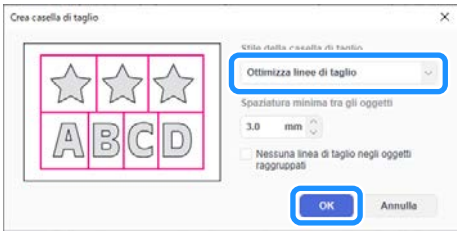

Promemoria

- Se non si devono aggiungere linee di taglio tra più disegni raggruppati in un unico disegno, selezionare la casella di controllo “Nessuna linea di taglio negli oggetti raggruppati”.

■ [Specificare la spaziatura dall'oggetto selezionato]

Specificare i valori e fare clic su [OK].

■ [Specificare le dimensioni del rettangolo]

Specificare i valori e fare clic su [OK].

4 Ripetere i passaggi 2 e 3 per ogni oggetto che verrà tagliato con una casella di taglio delle parti non necessarie.

▶ La casella di taglio delle parti non necessarie è creata.

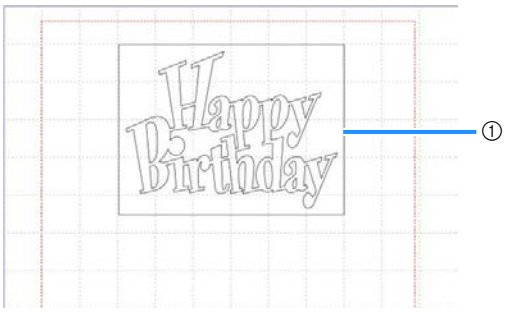

① Casella di taglio

Promemoria

- I dati della casella di taglio delle parti non necessarie creata vengono salvati su un livello a parte rispetto a quello dei dati del disegno.

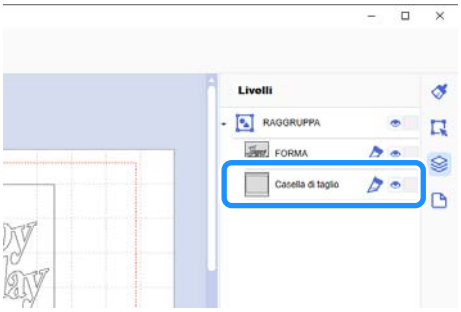

Esportazione dei dati come file FCM

Salvare i dati come file FCM sul computer o su un'unità Flash USB e utilizzare un'unità Flash USB per trasferire i dati alla macchina da taglio.

▶ Per i dettagli sul trasferimento diretto dei dati da CanvasWorkspace alla macchina da taglio, vedere “Invio dei dati alla macchina” a pagina 8.

■ Salvataggio sull'unità flash USB

1 Inserire l'unità Flash USB nella porta del computer.

2 In CanvasWorkspace, selezionare [Esporta/Trasferisci file FCM] dal menu [File].

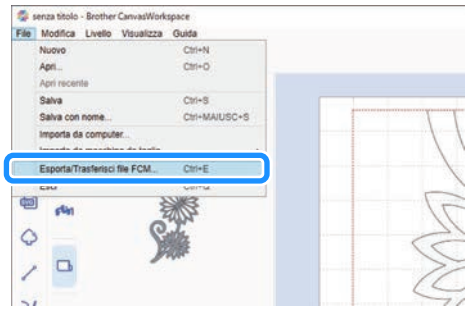

Nota

- Per esportare i dati per il rullo di trasporto, occorre che sia stato selezionato [Materiale arrotolato] in [Dimensioni tavola da disegno] quando i dati sono stati modificati. Prima di esportare i dati, ricontrollare questa impostazione. Per i dettagli, vedere “Creazione dei dati” a pagina 4.

3 Selezionare [Esporta file FCM].

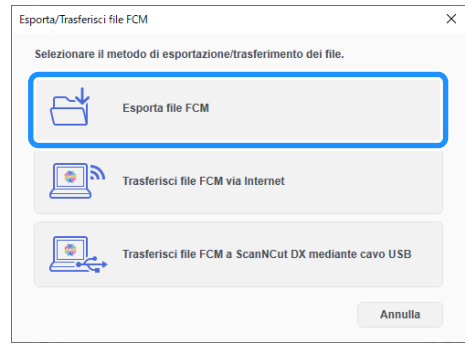

4 Selezionare [Unità USB (*)] come destinazione e fare clic su [Salva].

* La designazione varia a seconda del sistema operativo in uso.

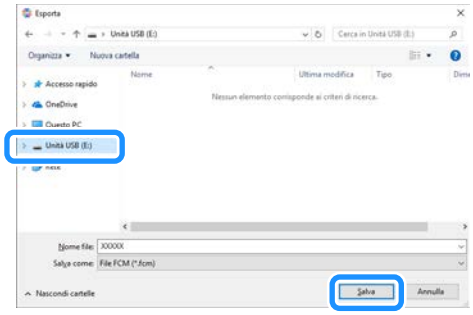

▶ I dati vengono salvati come file FCM sull'unità Flash USB.

Invio dei dati alla macchina

È possibile trasferire i dati aperti in CanvasWorkspace a una macchina da taglio come file FCM (recuperabile sulla macchina da taglio).

Nota

- Per trasferire i dati per il rullo di trasporto, occorre che sia stato selezionato [Materiale arrotolato] in [Dimensioni tavola da disegno] quando i dati sono stati modificati. Prima di trasferire i dati, ricontrollare questa impostazione. Per i dettagli, vedere “Creazione dei dati” a pagina 4.

■ Trasferimento con un cavo USB (compatibile solo con Windows)

1 Inserire i connettori del cavo USB nelle porte USB corrispondenti sul computer e sulla macchina da taglio.

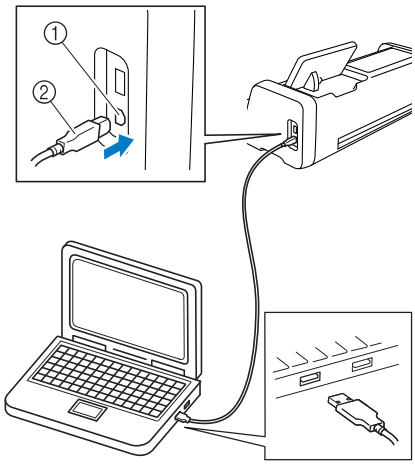

① Porta USB per computer
② Cavo USB

Nota

- I connettori sul cavo USB possono essere inseriti in una porta in un'unica direzione. Se risulta difficile inserire il connettore del cavo, non forzarne l'inserimento e controllare l'orientamento del connettore.
- Quando si trasferiscono i dati per il rullo di trasporto alla macchina da taglio, occorre che sulla macchina sia visualizzata la schermata Home.

2 In CanvasWorkspace, selezionare [Esporta/Trasferisci file FCM] dal menu [File].

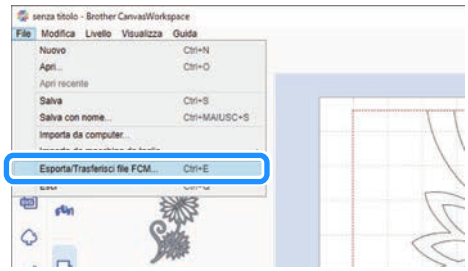

3 Selezionare [Trasferisci file FCM a ScanNCut DX mediante cavo USB].

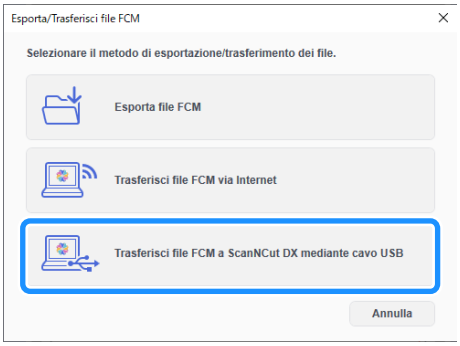

▶ Quando viene visualizzato un messaggio che indica l'avvenuto invio dei dati alla macchina, verificare i dettagli e fare clic su [OK].

■ Trasferimento dei dati mediante connessione di rete wireless

- È necessaria una connessione Internet.
- La macchina deve essere collegata a una rete wireless. Questa funzione può essere utilizzata solo dopo aver completato l'impostazione della registrazione della macchina. Per i dettagli su come completare la registrazione, fare riferimento alla Guida alla configurazione della rete wireless o al Manuale di istruzioni della macchina.

1 In CanvasWorkspace, selezionare [Esporta/Trasferisci file FCM] dal menu [File].

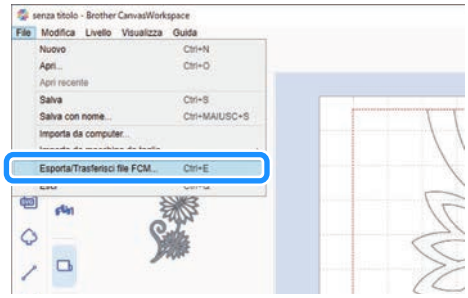

2 Selezionare [Trasferisci file FCM via Internet].

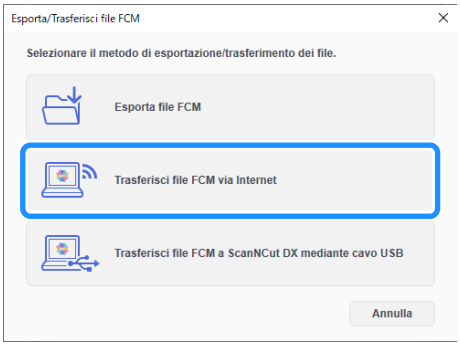

▶ Quando viene visualizzato un messaggio che indica l'avvenuto invio dei dati alla macchina, verificare i dettagli e fare clic su [OK].

Installazione del rullo di trasporto

Per installare il rullo di trasporto per il taglio, occorre preparare la macchina da taglio al fine di installare il rullo di trasporto e il materiale arrotolato sulla macchina da taglio.
Controllare che la versione software della macchina da taglio sia la Ver. 1.60 o successive prima di montare il rullo di trasporto. Se la versione è precedente alla Ver. 1.60, aggiornare il software.

Installazione dell'attacco per base sulla macchina

- È anche possibile visualizzare un video sull'installazione del rullo di trasporto.

https://s.brother/cvsae/

1 Toccare › nella schermata Home per visualizzare la schermata seguente.

Promemoria

- Se si usa il rullo di trasporto, “Recupera dati” e “Prova” non sono disponibili. Selezionare “Rullo di trasporto” per utilizzare dette funzioni. (pagina 16 e pagina 19)
- Se si usa il rullo di trasporto, “Acquisizione” non è disponibile.

2 Selezionare “Rullo di trasporto”.

Promemoria

- Dopo aver selezionato “Rullo di trasporto”, viene visualizzata la schermata seguente. Selezionare “Montare il rullo di trasporto” per verificare le istruzioni d'installazione del rullo di trasporto.

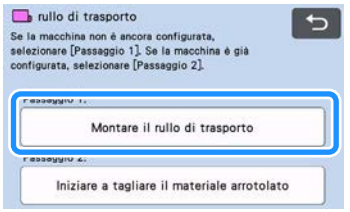

3 Tirare la leva di sblocco del trasportatore (sul lato destro della macchina) verso di sé.

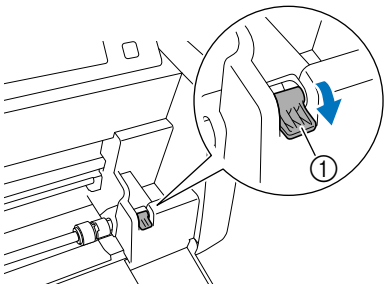

① Leva di sblocco del trasportatore

▶ Viene sollevato solo il lato destro dell'asta e l'asta viene sbloccata.

4 Afferrare il rullo di trasporto e la manopola di blocco dei rulli di trasporto, quindi, tenendo il rullo di trasporto fermo in posizione, ruotare la manopola di blocco dei rulli di trasporto all'indietro sulla posizione di sblocco ( ).

▶ È possibile far scorrere il rullo di trasporto.

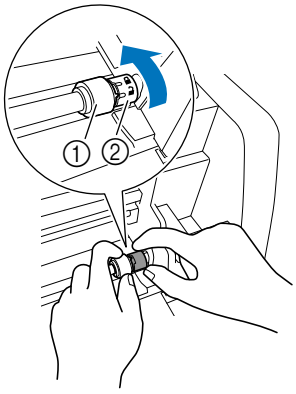

① Rullo di trasporto

② Manopola di blocco dei rulli di trasporto

5 Far scorrere il rullo di trasporto da a .

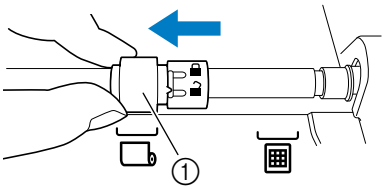

① Rullo di trasporto

6 **Afferrare il rullo di trasporto e la manopola di blocco dei rulli di trasporto, quindi, tenendo il rullo di trasporto fermo in posizione, ruotare la manopola di blocco dei rulli di trasporto verso di sé sulla posizione di blocco (🔒).**

▶ Il rullo di trasporto è bloccato in posizione.

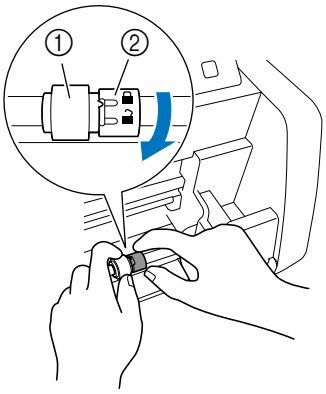

① Rullo di trasporto
② Manopola di blocco dei rulli di trasporto

7 **Riportare la leva di sblocco del trasportatore (sul lato destro della macchina) nella posizione originaria.**

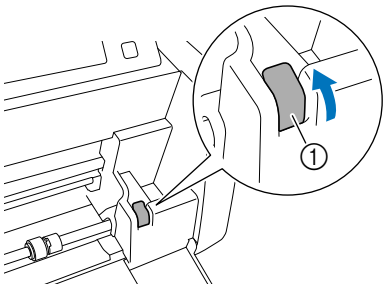

① Leva di sblocco del trasportatore
▶ Viene abbassato solo il lato destro dell'asta e l'asta viene bloccata.

8 **Inserire il foglio di supporto materiale sotto l'asta e installare l'attacco per base in modo che la relativa estremità si agganci all'asta.**

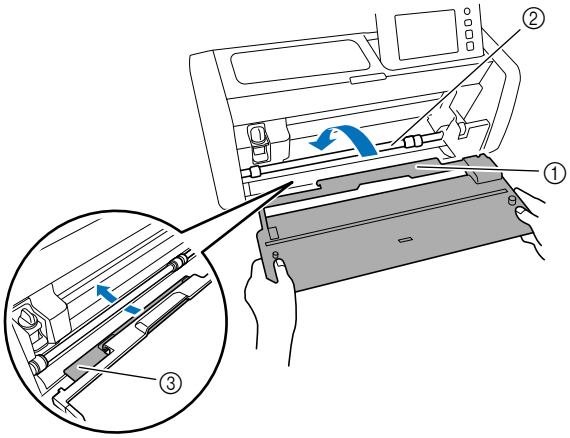

① Attacco per base
② Asta
③ Foglio di supporto materiale

Nota

- Se non si posiziona correttamente il rullo di trasporto, non è possibile installare correttamente l'attacco per base. Verificare che il rullo di trasporto si sposti nella posizione per utilizzarlo.
- Premere sull'attacco per base per fissarlo bene all'asta.
- Verificare che l'attacco per base sia ben fissato contro il coperchio vassoio anteriore.

Installazione del supporto rullo

1 **Abbassare il supporto rullo in modo che i relativi ganci si inseriscano nei fori del coperchio vassoio anteriore.**

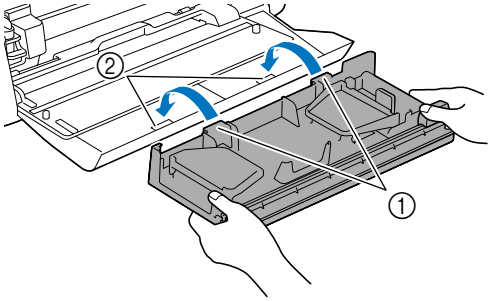

① Ganci del supporto rullo
② Fori del coperchio vassoio anteriore

2 **Aprire, sollevandola, la piastra di guida su ciascun lato del supporto rullo.**

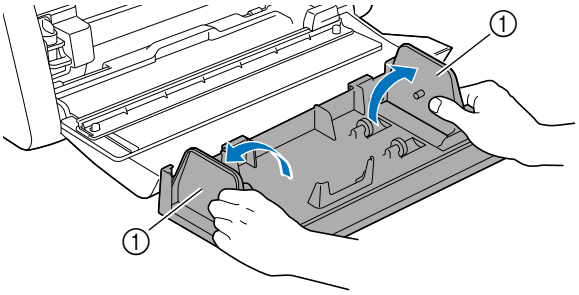

① Piastra di guida

Caricamento del materiale nel rullo di trasporto

1 **Inserire il materiale in modo che il perno sulla piastra di guida sinistra si inserisca nel foro del rotolo di carta su cui è arrotolato il materiale e posizionare il rotolo sui quattro rulli di sostegno.**
In questo caso, controllare che la superficie da tagliare sia posizionata sul lato anteriore.

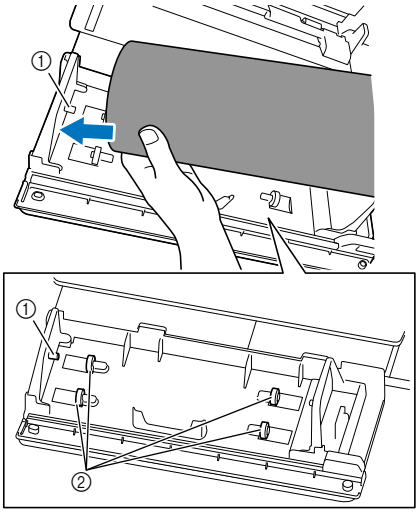

① Perno della piastra di guida
② Rulli di sostegno

2 Premendo la leva di regolazione, far scorrere la piastra di guida destra contro il rotolo per allineare correttamente il bordo sinistro del materiale.

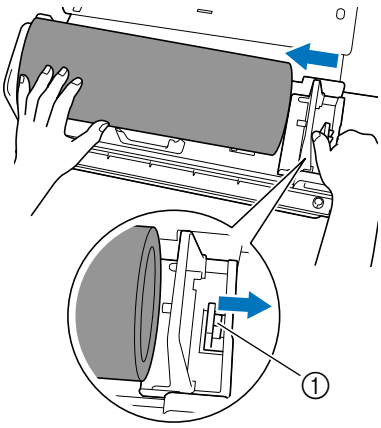

① Leva di regolazione

Nota

- Il materiale è correttamente caricato se è presente uno spazio di circa 2-3 mm tra la piastra di guida e il lato destro del rotolo. Dopo aver allineato il bordo sinistro del materiale, regolare la piastra di guida.

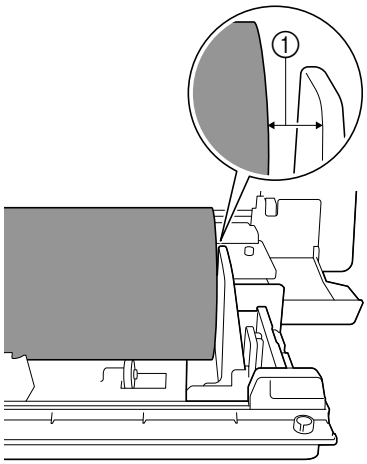

① Spazio di circa 2-3 mm

Controllo dell'estremità del materiale

Verificare che l'estremità del materiale venga tagliata uniformemente per soddisfare tutte le condizioni seguenti.

① Deve essere diritto.

② Ciascuno dei bordi del materiale deve avere angoli retti.

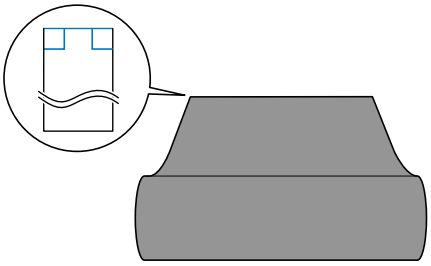

Se le precedenti due condizioni ① e ② non vengono soddisfatte, è possibile che l'inserimento non venga eseguito correttamente.
Controllare prima di eseguire il trasporto.

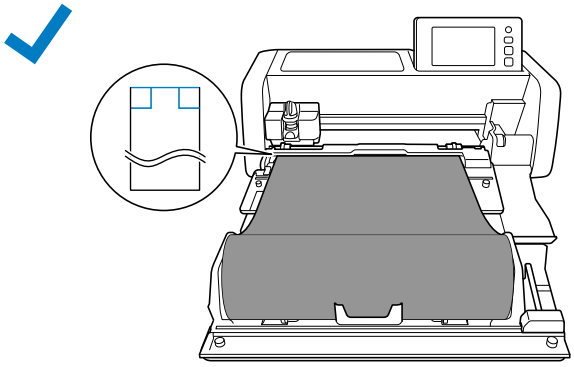

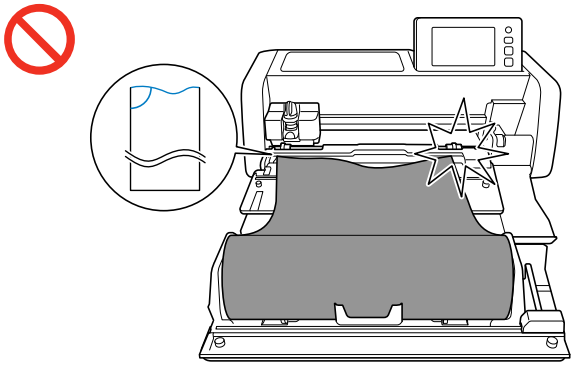

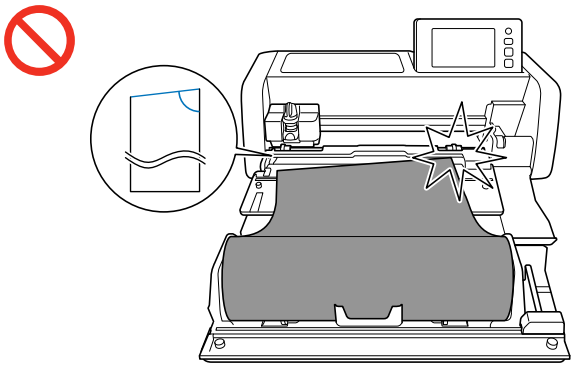

1 Tirare l'estremità del materiale finché raggiunge il canale di guida.

- Controllare che il lato da tagliare sia rivolto verso l'alto.

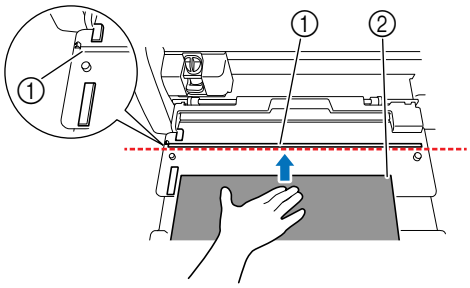

① Canale di guida
② Materiale

2 Verificare che il bordo sinistro del materiale sia allineato alla guida del materiale arrotolato e che l'estremità del materiale sia perfettamente allineata al canale di guida.

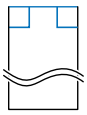

- Se allineato
  L'estremità del materiale è perfettamente allineata. Non è necessario tagliare uniformemente l'estremità del materiale.
  ▶ Continuare con la procedura “Applicazione della guida per inserimento materiale arrotolato al materiale” a pagina 14, attaccare la guida per inserimento materiale arrotolato al materiale e posizionarla sulla macchina da taglio.

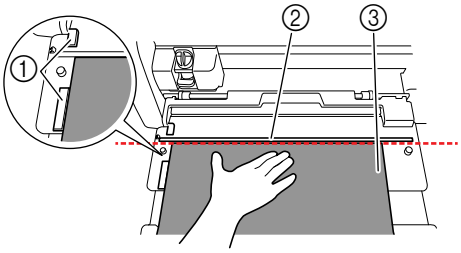

① Guida del materiale arrotolato
② Canale di guida
③ Materiale

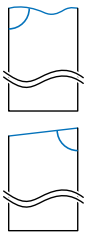

- Se non allineato
  L'estremità del materiale non è perfettamente allineata. Occorre tagliare uniformemente l'estremità del materiale.
  ▶ Per i dettagli, vedere “Taglio uniforme dell'estremità del materiale” a pagina 12.

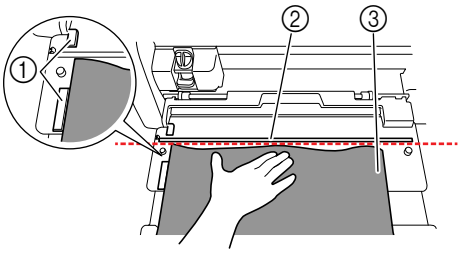

① Guida del materiale arrotolato
② Canale di guida
③ Materiale

Taglio uniforme dell'estremità del materiale

1 Tirare l'estremità del materiale finché oltrepassa il canale di guida.

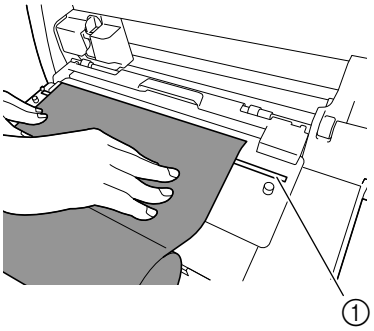

① Canale di guida

2 Togliere la taglierina dal supporto rullo.

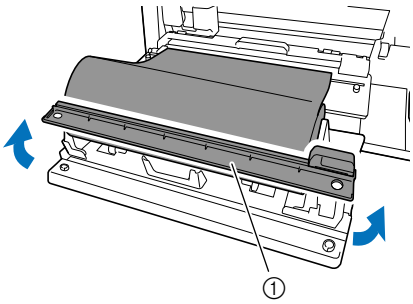

① Taglierina

3 Installare la taglierina sopra il materiale.

Allineare i fori della taglierina ai perni dell'attacco per base come illustrato di seguito.

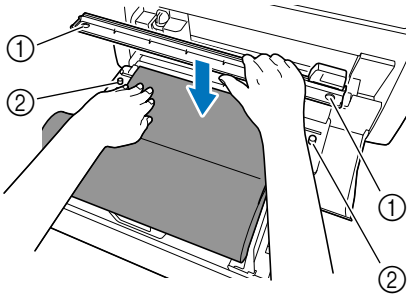

① Foro della taglierina
② Perno dell'attacco per base

4 Allineare il bordo sinistro del materiale alla guida del materiale arrotolato.

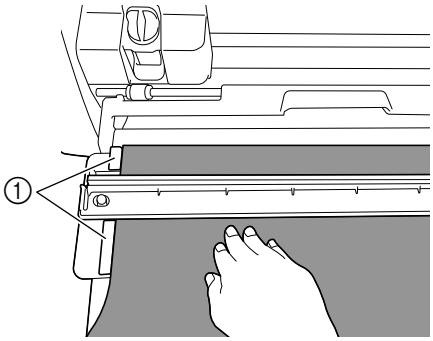

① Guida del materiale arrotolato

5 Verificare che la lama per taglierina sia posizionata sull'estremità destra della taglierina.

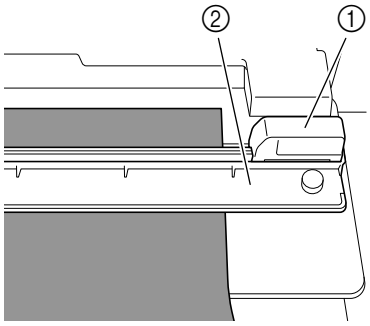

① Lama per taglierina
② Taglierina

Nota

- La lama per taglierina può tagliare il materiale solo se viene fatta scorrere dall'estremità destra della taglierina. Non può tagliare se viene fatta scorrere da qualsiasi altra posizione, tranne l'estremità destra.

6 Tenendo il bordo sinistro del materiale allineato alla guida del materiale arrotolato, premere bene la taglierina sul lato destro del materiale. Tenendoli fermi in posizione, far scorrere la lama per taglierina da destra a sinistra per tagliare il materiale.

Far scorrere la lama per taglierina premendo delicatamente.

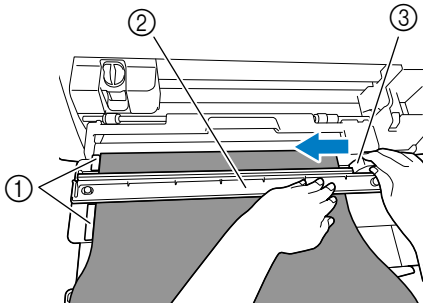

① Guida del materiale arrotolato
② Taglierina
③ Lama per taglierina

Nota

Se il materiale non si taglia facilmente:

- Se il taglio non inizia agevolmente, ad esempio, se il materiale si incastra sulla lama, anziché forzare lo scorrimento della lama, consultare quanto segue e riprovare. Se si forza lo scorrimento della lama per taglierina, si rischiano danni.
  - Se il materiale non è molto duttile, premere bene la taglierina sul lato destro del materiale.
  - Se il materiale è sufficientemente duttile ed è molto arricciato, premere bene la taglierina al centro.

7 Riportare la lama per taglierina sull'estremità destra della taglierina e togliere la taglierina.

Togliere l'eventuale materiale tagliato.

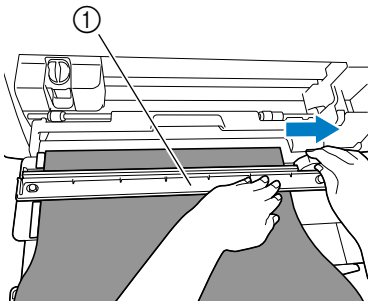

① Taglierina

Promemoria

- Una volta tolta, la taglierina può essere riposta sul lato anteriore del supporto rullo.

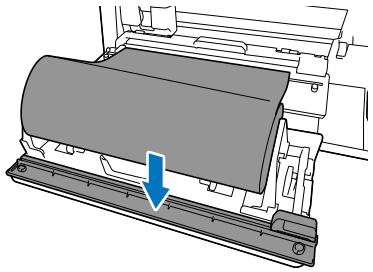

Applicazione della guida per inserimento materiale arrotolato al materiale

1 Tirare la punta del materiale posizionato sul rullo di trasporto verso di sé.

- Controllare che la superficie da tagliare sia posizionata sul lato inferiore.

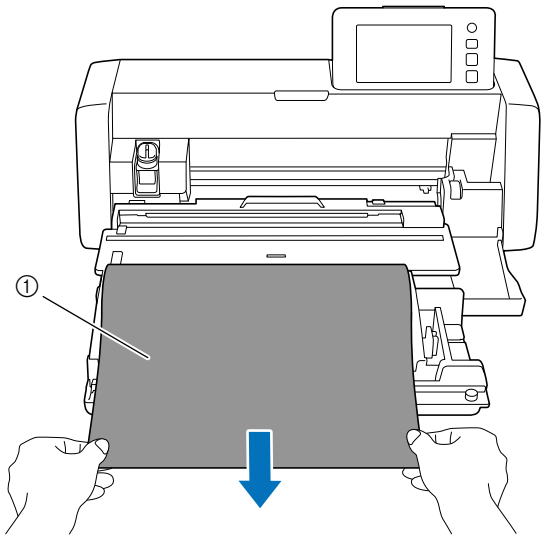

① Rinforzo (pellicola)

2 Rimuovere il foglio protettivo della guida per inserimento materiale arrotolato.

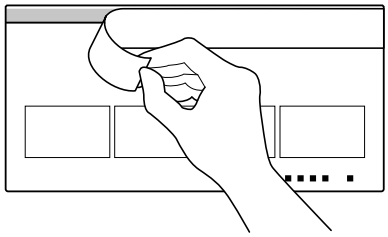

3 Attaccare il materiale dall'alto allineandolo diritto lungo la linea della posizione di applicazione (linea nera) della guida per inserimento materiale arrotolato. A questo punto, allineare la guida per inserimento materiale arrotolato e il bordo sinistro del materiale e attaccarli insieme.

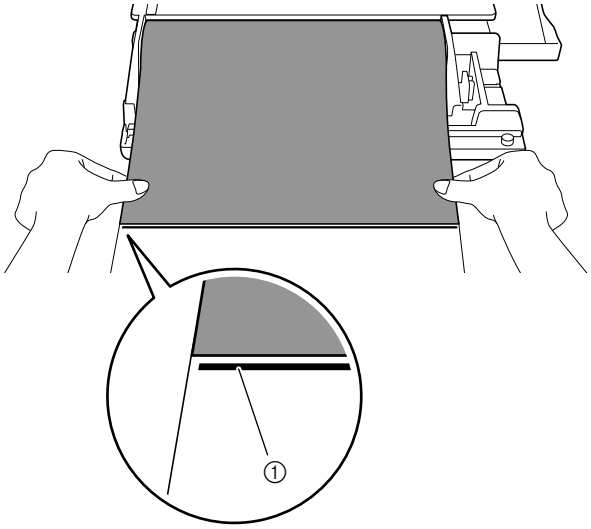

① Linea della posizione di applicazione

Nota

- Se il bordo sinistro del materiale si attacca all'esterno della guida per inserimento materiale arrotolato, oppure se il materiale viene applicato in diagonale rispetto alla linea della posizione di applicazione, rischia di non essere inserito bene.

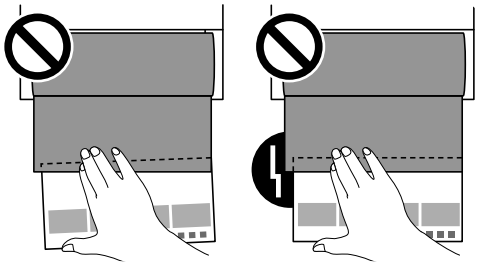

4 Capovolgere la guida per inserimento materiale arrotolato in modo che la freccia della guida per inserimento materiale arrotolato sia rivolta verso l'apertura di inserimento.

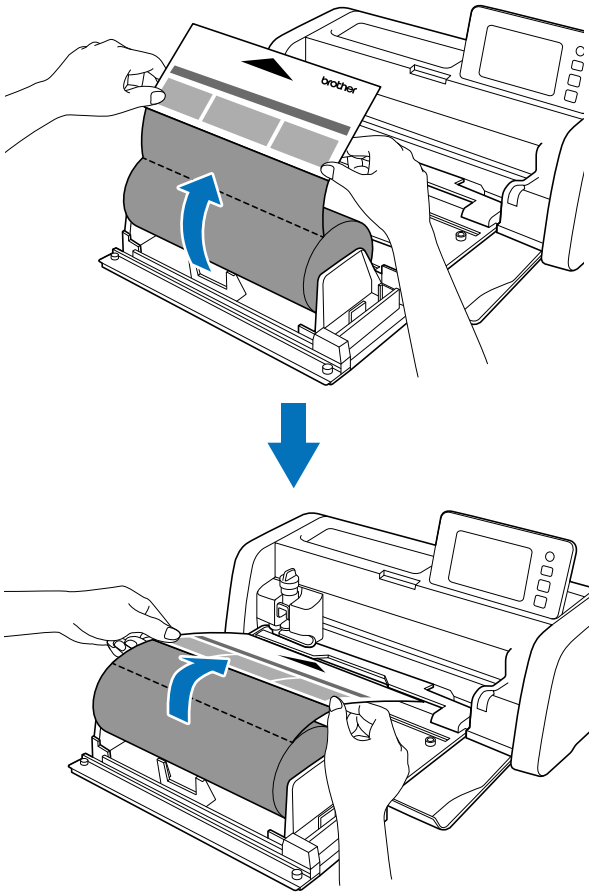

Inserimento del materiale

1 Tenendo il bordo sinistro della guida per inserimento materiale arrotolato lungo la guida del materiale arrotolato (①), inserirlo delicatamente sotto i rulli di trasporto (②).

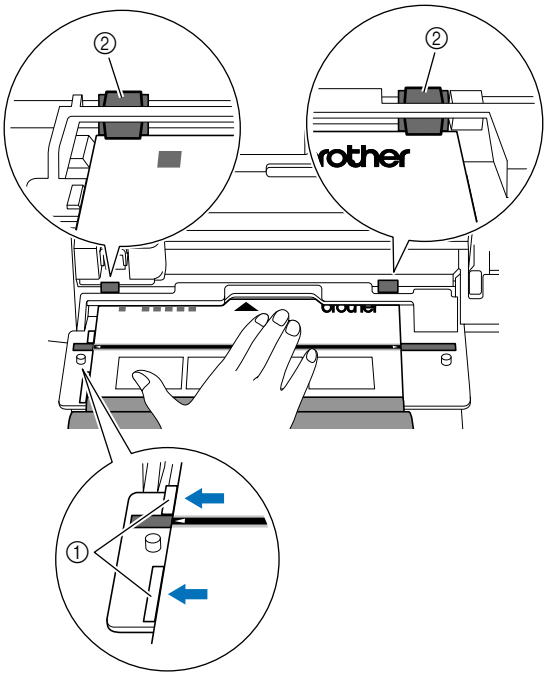

① Guida del materiale arrotolato

② Rullo di trasporto

Nota

- Prima di premere il pulsante di trasporto, controllare che il canale di guida e il segno della posizione di allineamento della guida per inserimento materiale arrotolato siano allineati.

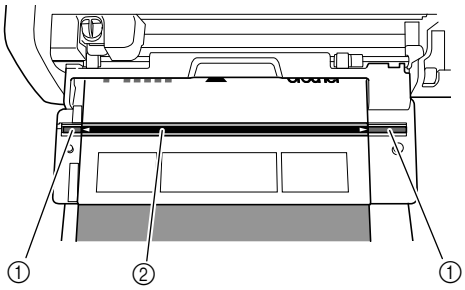

① Canale di guida

② Linea della posizione di allineamento della guida per inserimento materiale arrotolato

2 Con la guida per inserimento materiale arrotolato inserita nei rulli, sorreggerla con la mano in modo che non si sposti e premere sul pannello operativo spingendo delicatamente la guida per inserimento materiale arrotolato in avanti.

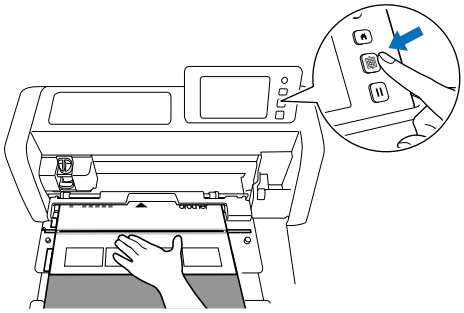

▶ Quando il materiale è inserito in posizione, la preparazione del rullo di trasporto è completata. A questo punto, verificare che i rulli di trasporto sinistro e destro passino completamente sopra la guida per inserimento materiale arrotolato.

Promemoria

- Se il materiale si inceppa, rimuovere l'eventuale materiale inceppato. Per i dettagli, vedere “Se il materiale si è inceppato nella macchina” a pagina 31.

Recupero dei dati del rullo di trasporto sulla macchina e taglio

Recuperare i dati creati in CanvasWorkspace (Windows/Mac) sulla macchina da taglio. Non è possibile modificare i dati dalla macchina da taglio e le funzioni di acquisizione non sono disponibili.

Recupero dei dati sulla macchina

1 Dopo aver selezionato “Rullo di trasporto” nella schermata Home, selezionare “Iniziare a tagliare il materiale arrotolato” nella schermata illustrata di seguito.

- Per i dettagli sulla selezione di “Rullo di trasporto” nella schermata Home, vedere i passaggi 1 e 2 in “Installazione dell'attacco per base sulla macchina” a pagina 9.
- Dopo questo punto, toccando in qualunque schermata si ritorna alla schermata illustrata di seguito.

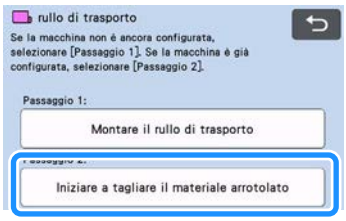

Promemoria

- Toccando in questa schermata o premendo sulla macchina dopo che è già stato inserito il materiale, il materiale viene estratto e la schermata Home visualizzata. Se non è stato inserito alcun materiale, viene visualizzata la schermata Home. Per utilizzare il rullo di trasporto per tagliare il materiale, selezionare di nuovo “Rullo di trasporto”.
- Se sulla macchina viene visualizzata questa schermata durante il trasferimento dei dati con un cavo USB, è possibile ricevere i dati.

2 Per recuperare i dati da un'unità Flash USB, inserire l'unità Flash USB nella porta USB (per un'unità Flash USB) della macchina da taglio.

3 Selezionare la posizione dei dati da recuperare e successivamente il disegno desiderato.

① Recuperare da un'unità Flash USB.

- Se sono presenti cartelle sull'unità Flash USB, toccare una cartella per visualizzare l'elenco dei disegni in essa contenuti.
- Se è presente un numero elevato di cartelle o disegni, toccare i tasti freccia nella schermata per scorrere in alto o in basso.

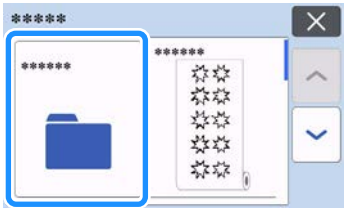

Promemoria

- Il rilevamento dell'unità Flash USB potrebbe richiedere un po' di tempo. Dopo aver inserito l'unità Flash USB, attendere 5-6 secondi prima di premere un tasto. (Il tempo necessario dipende dall'unità Flash USB.)
- Se si utilizza un'unità Flash USB dotata di indicatore di accesso, attendere che l'indicatore smetta di lampeggiare.
- Se è indicato un errore, toccare di nuovo .

▶ Toccare il disegno da recuperare per visualizzare una schermata di conferma dei dati.

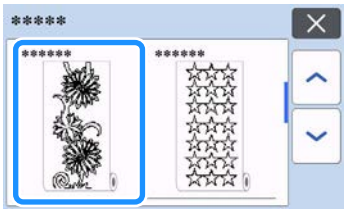

Promemoria

- Vengono visualizzati solo i dati per il rullo di trasporto.
- Indipendentemente dalle dimensioni del disegno, dall'inizio del disegno viene visualizzata un'area di 610 mm (24").

② Recuperare da CanvasWorkspace (mediante un connessione di rete wireless).

▶ Viene visualizzata una schermata di anteprima del layout del disegno. Per i dettagli sulla schermata di anteprima, vedere il passaggio 2 in “Taglio” a pagina 17.

③ Recuperare da CanvasWorkspace (con cavo USB).

▶ Viene visualizzata una schermata di anteprima del layout del disegno. Per i dettagli sulla schermata di anteprima, vedere il passaggio 2 in “Taglio” a pagina 17.

4 Verificare i dati e toccare il tasto “OK”.

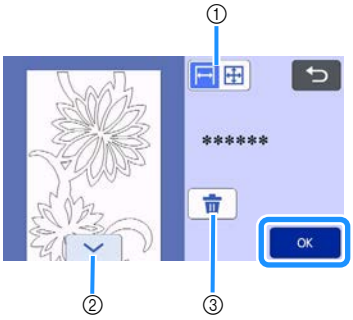

① Cambia la visualizzazione del disegno.

Selezionare per visualizzare il disegno ingrandito su un'area di 12 pollici.

Selezionare per visualizzare il disegno rimpicciolito per visualizzarlo per intero.

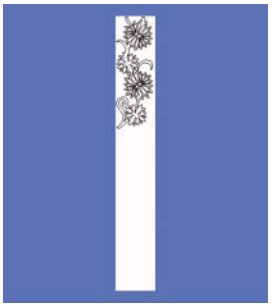

② Scorre il disegno verso il basso

③ Elimina i dati

▶ Viene visualizzata la schermata di anteprima.

Promemoria

- Quando il disegno è visualizzato rimpiccolito, indipendentemente dalle dimensioni del disegno viene visualizzata una lunghezza di taglio massima di 1.776 mm (69,9”). Se la lunghezza del disegno è inferiore a 1.776 mm (69,9”), il disegno verrà visualizzato con dello spazio aggiunto; tuttavia, il taglio si interromperà al fondo del disegno. Lo spazio aggiuntivo non verrà incluso nei dati di taglio.

Taglio

- Verificare che il supporto lama a regolazione automatica sia stato installato nel carrello della macchina. Per i dettagli sul supporto taglierina utilizzabile, vedere “Lame utilizzabili” a pagina 36.

1 Sollevare la leva dello scanner (sul lato sinistro della macchina) su “2”.

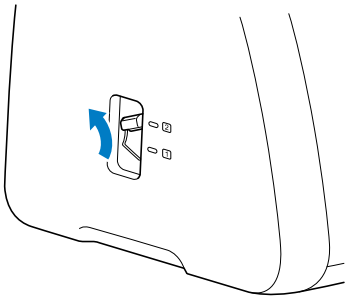

2 Selezionare “Taglio” nella schermata di anteprima.

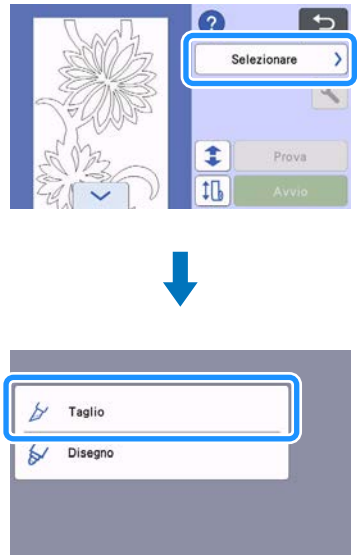

- Toccare per verificare le istruzioni d'installazione del rullo di trasporto.

3 Per eseguire il taglio di prova, toccare il tasto “Prova”.

- Per tagliare correttamente il progetto, eseguire un taglio di prova prima di tagliare il disegno. Per i dettagli, vedere “Taglio di prova” a pagina 19.

Promemoria

- Se si utilizza il rullo di trasporto, viene automaticamente attivato il taglio a metà. Toccare per controllare le impostazioni. Per i dettagli, vedere il passaggio 4 in “Modifica dell'impostazione della pressione taglio” a pagina 20.

4 Per eseguire l'inserimento di prova, toccare .

- Per i dettagli, vedere “Inserimento di prova” a pagina 21.

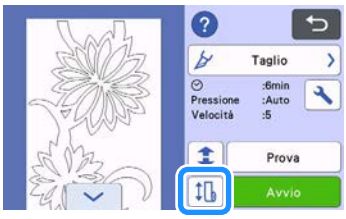

5 Per modificare la posizione di inizio del taglio, toccare .

- Per i dettagli, vedere “Modifica della posizione di inizio del taglio” a pagina 22.

6 Toccare il tasto “Avvio” per iniziare a tagliare.

▶ Terminato il taglio, la macchina si arresta al fondo del disegno.

Nota

- Prima di tagliare, verificare sempre che non siano presenti scanalature oppure oggetti accanto all'apertura di espulsione. La guida per inserimento materiale arrotolato potrebbe incastrarsi in una scanalatura o urtare un ostacolo, rischiando di non inserirsi bene.

7 Per tagliare il materiale sul punto in cui si è interrotto il taglio, selezionare “Fine”.

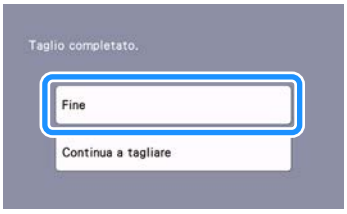

▶ Vengono visualizzate le istruzioni per inserire il materiale. Verificare i dettagli e toccare il tasto “OK”.

▶ Il materiale viene inserito finché il fondo del disegno raggiunge la taglierina sull'attacco per base.

Promemoria

- Per continuare a tagliare disegni aggiuntivi senza tagliare il materiale, selezionare “Continua a tagliare”. Per i dettagli, vedere “Taglio continuo” a pagina 23.

▶ Vengono visualizzate le istruzioni per tagliare il materiale.

- Toccare per verificare le istruzioni.

8 Installare la taglierina sopra il materiale.

Allineare i fori della taglierina ai perni dell'attacco per base.

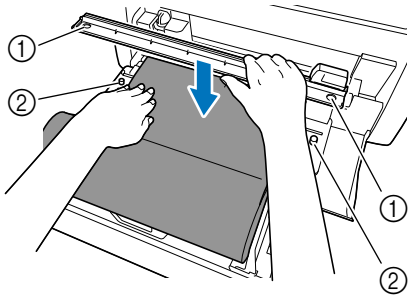

① Foro della taglierina
② Perno dell'attacco per base

9 Premere bene la taglierina sul lato destro del materiale. Tenendoli fermi in posizione, far scorrere la lama per taglierina da destra a sinistra per tagliare il materiale.

Far scorrere la lama per taglierina premendo delicatamente.

- Così facendo verrà creato un taglio lasciando un margine di 10 mm (0,4") al fondo del disegno.
- Per interrompere l'operazione ed estrarre il materiale prima di tagliarlo, premere per estrarre il materiale verso di sé.

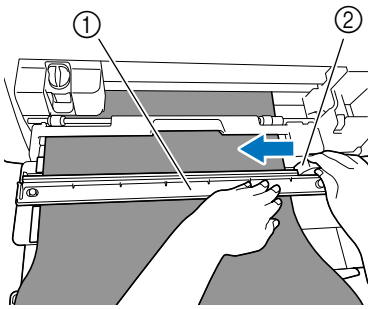

① Taglierina
② Lama per taglierina

Nota

Se il materiale non si taglia facilmente:

- Se il taglio non inizia agevolmente, ad esempio, se il materiale si incastra sulla lama, anziché forzare lo scorrimento della lama, consultare quanto segue e riprovare. Se si forza lo scorrimento della lama per taglierina, si rischiano danni.
  - Se il materiale non è molto duttile, premere bene la taglierina sul lato destro del materiale.
  - Se il materiale è sufficientemente duttile ed è molto arricciato, premere bene la taglierina al centro.

10 Dopo aver tagliato il materiale, verificare le istruzioni e toccare il tasto “OK”.

11 Per estrarre il materiale tagliato, toccare il tasto “OK”.

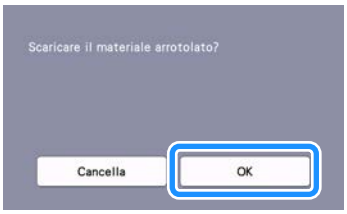

▶ Il materiale tagliato viene estratto dal retro della macchina.

12 Rimuovere la guida per inserimento materiale arrotolato dal materiale.

Nota

- Quando non si usa la guida per inserimento materiale arrotolato, rimuovere eventuale materiale, come ad esempio residui di taglio, dalla superficie adesiva, applicare il foglio protettivo e riporre la guida per inserimento materiale arrotolato.

Taglio di prova

Eseguire il taglio o il disegno di prova sul tipo di materiale da utilizzare nel progetto vero e proprio per controllare che sia possibile ottenere il risultato desiderato. Questa sezione descrive la procedura per eseguire il taglio di prova.

1 Toccare il tasto “Prova” nella schermata di taglio.

▶ Nella schermata di prova viene automaticamente disposto un disegno di prova.

2 Verificare che il disegno di prova non si sovrapponga al disegno del progetto. Per riposizionare il disegno di prova, toccare [✣]. È anche possibile spostare il disegno di prova trascinandolo nella schermata.

① Modificare la disposizione del disegno.
Quando si modifica la disposizione del disegno, toccare il tasto per eseguire le regolazioni nella schermata di modifica.
Se vengono apportate modifiche alla disposizione del disegno, il disegno verrà automaticamente disposto nella stessa posizione alla successiva esecuzione del taglio di prova.

② Toccare il tasto per regolare la forma e le dimensioni del disegno.
Se vengono apportate modifiche alla forma e alle dimensioni del disegno, il disegno verrà automaticamente disposto con la stessa forma e le stesse dimensioni alla successiva esecuzione del taglio di prova.

Promemoria

- Per impostazione predefinita il disegno di prova viene disposto nell'angolo superiore sinistro dell'area di taglio.
- Per controllare il risultato del taglio di prova lasciando inserito il materiale, occorre disporre il disegno di prova più in basso rispetto alla posizione predefinita.

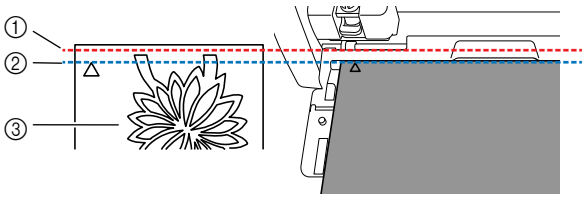

① Bordo superiore dell'area di taglio

② Linea dove viene disposto il disegno per il taglio di prova per impostazione predefinita

③ Schermata di anteprima della prova

3 Toccare il tasto “Avvio” per iniziare a tagliare.

Promemoria

- Se si utilizza il rullo di trasporto, viene automaticamente attivato il taglio a metà.

▶ Terminato il taglio, viene visualizzata la schermata seguente.

Controllare i risultati del taglio di prova.
Per i dettagli, vedere “Controllo dei risultati del taglio di prova” a pagina 20.

- Per iniziare a tagliare il disegno del progetto, premere il tasto “Avvio”.
  Terminato il taglio, vedere il passaggio 7 in “Taglio” a pagina 17.
- Per eseguire di nuovo il taglio di prova, premere il tasto “Ripeti test”.
  Per i dettagli, vedere “Modifica dell'impostazione della pressione taglio” a pagina 20.
- Per eseguire l'inserimento di prova, premere .
  Per i dettagli, vedere “Inserimento di prova” a pagina 21.

■ Controllo dei risultati del taglio di prova

Regolare la pressione di taglio in base ai risultati del taglio di prova. Eseguire ripetutamente il taglio di prova e regolare la pressione di taglio finché il materiale viene tagliato con precisione.

Nota

- Se la lama trapassa il materiale, si rischia che sulla superficie della macchina, nel punto in cui la punta della lama entra in contatto (①), rimangano lievi segni di taglio. In tal caso, potrebbe non essere possibile eseguire correttamente il taglio. Contattare l'Assistenza clienti Brother o un centro di assistenza Brother autorizzato.

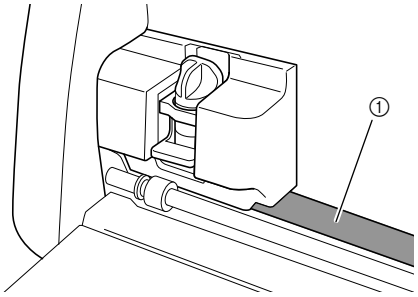

❑ Pressione di taglio adeguata

La pressione di taglio adeguata si ha quando lo strato superficiale del materiale viene tagliato con precisione senza tagliare la carta di rinforzo.

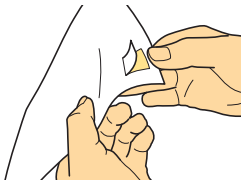

Promemoria

- Lo spellicolatore del kit spellicolatore e spatola (CASPHK 1) è utile per staccare il materiale tagliato a metà dalla carta o dalla pellicola di rinforzo. Per acquistare il kit spellicolatore e spatola (CASPHK 1), contattare il rivenditore presso il quale è stato acquistato questo prodotto.

■ Modifica dell'impostazione della pressione taglio

La pressione di taglio adeguata per i tagli a metà viene automaticamente impostata; tuttavia, è possibile che alcuni tipi di materiale non vengano tagliati con precisione.
Se non è stato possibile tagliare con precisione il materiale, consultare la tabella seguente e regolare l'impostazione della pressione di taglio. Dato che la lama potrebbe trapassare il materiale, eseguire un taglio di prova dopo ogni aumento dell'impostazione.

Risultato del taglio di prova	Regolazione
Parte del disegno non viene tagliata.	Pressione insufficiente: Toccare una volta + nella schermata delle impostazioni per aumentare la pressione.
L'intero disegno non viene tagliato.	Pressione insufficiente: Toccare una volta + nella schermata delle impostazioni per aumentare la pressione.
Sono presenti tagli profondi su tutta la carta di rinforzo.	Pressione eccessiva: Toccare una volta − nella schermata delle impostazioni per diminuire la pressione.

❑ Modifica dell'impostazione della pressione taglio

1 Terminato il taglio, quando viene visualizzata la schermata seguente, toccare il tasto “Ripeti test” per visualizzare la schermata di prova.

2 Toccare per spostare il disegno di prova in un'altra posizione. È anche possibile spostare il disegno di prova trascinandolo nella schermata.

3 Toccare nella schermata di prova per visualizzare la schermata delle impostazioni.

4 Toccare + o − per regolare la pressione di taglio per i tagli a metà.

- Terminata la regolazione delle impostazioni, toccare il tasto "OK".

5 Controllare che le impostazioni siano state modificate nella schermata di prova ed eseguire di nuovo il taglio di prova.

Nota

- Prestare attenzione a non aumentare troppo la pressione. In caso contrario, la lama potrebbe spezzarsi. Se la pressione è eccessiva, è possibile che il materiale non venga tagliato con precisione.

Inserimento di prova

Prima di eseguire il taglio, è possibile controllare se è possibile inserire il materiale diritto e se la lunghezza del materiale è sufficiente per la lunghezza del disegno per il taglio. Per controllare che il materiale possa essere inserito senza problemi, non lasciare la macchina incustodita durante l'inserimento di prova.

Promemoria

- Se la lunghezza rimanente del materiale è troppo corta, togliere (se presente) il nastro che fissa l'estremità del materiale al rotolo di carta.

1 Verificare che la leva dello scanner (sul lato sinistro della macchina) sia sollevata su "2".

Per i dettagli, vedere "Taglio" a pagina 17.

2 Toccare nella schermata di taglio.

Promemoria

- Questa operazione può essere eseguita anche toccando quando viene visualizzata la schermata seguente al termine del taglio di prova.

3 Verificare che il materiale sia caricato nella macchina. Premere il tasto "Avvio" per avviare l'inserimento.

- Per i dettagli, vedere "Inserimento del materiale" a pagina 15.

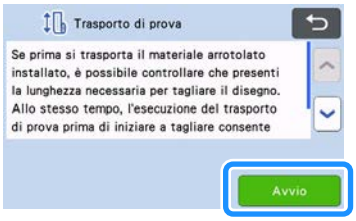

▶ Il materiale viene inserito.

Promemoria

- Se si tocca durante l'inserimento di prova, l'inserimento viene interrotto e viene visualizzata la schermata seguente.

4 Terminato l'inserimento di prova, viene visualizzata la schermata seguente. Toccare il tasto “OK” per tornare alla schermata precedente.

▶ Se la lunghezza del materiale è sufficiente per la lunghezza del disegno per il taglio, verrà inserito solo il materiale per la lunghezza del disegno, dopo di che il materiale verrà reinserito nella posizione di inizio dell'inserimento.
Se la lunghezza del materiale è insufficiente per la lunghezza del disegno per il taglio, il materiale non verrà reinserito nella posizione di inizio dell'inserimento.

Promemoria

- Se il materiale si inceppa nella macchina, rimuovere l'eventuale materiale inceppato. Per i dettagli, vedere “Se il materiale si è inceppato nella macchina” a pagina 31.
- Se il materiale è molto arricciato, non verrà inserito correttamente. In questo caso, appiattire l'arricciatura del materiale e ricaricarlo.

Modifica della posizione di inizio del taglio

È possibile spostare la posizione di inizio del taglio in alto o in basso (nella direzione di trasporto) nella posizione desiderata.

1 Per modificare la posizione di inizio del taglio, toccare .

2 Toccare o per la direzione in cui si desidera spostare il materiale.

“Avanti”: Il materiale viene inserito verso il retro della macchina.

“Indietro”: Il materiale viene inserito verso il lato anteriore della macchina.

3 Toccare per tornare alla schermata del passaggio 1.

Nota

- Tenendo premuto o , il materiale viene inserito in continuo.
- Se il materiale viene inserito fino alla fine durante l'inserimento verso il retro della macchina, il materiale non verrà più trasportato dai rulli di trasporto. Se il materiale non viene più trasportato dal rullo di trasporto, caricarlo di nuovo. Per i dettagli, vedere “Inserimento del materiale” a pagina 15.
- Se il materiale viene inserito verso il lato anteriore della macchina fino alla fine del materiale che si trova direttamente sotto i rulli di trasporto, l'inserimento viene interrotto.

Taglio continuo

Terminato il taglio di un disegno, è possibile continuare a tagliare lo stesso disegno o un altro disegno senza tagliare il materiale.

Nota

- La lunghezza massima (nella direzione di trasporto) del materiale che può essere tagliata dopo il caricamento è di 1.776 mm (69,9")*. Se si taglia il materiale con una lunghezza superiore a quella specificata, tagliare il materiale ed estrarlo e reinserirlo per continuare a tagliare.
  * Dipende dal materiale e dalle condizioni di funzionamento specificate da Brother.

■ Taglio ripetuto dello stesso disegno

1 Premere "Continua a tagliare".

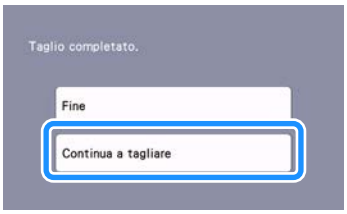

▶ Viene visualizzata la schermata di anteprima.

2 Selezionare "Taglio" nella schermata di anteprima e toccare il tasto "Avvio" per iniziare a tagliare.

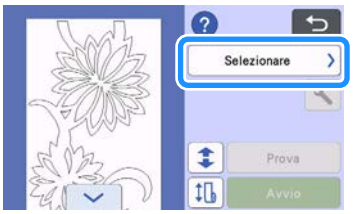

▶ Il disegno visualizzato viene tagliato.

▶ Il taglio inizia dal bordo inferiore dell'ultimo disegno che è stato tagliato.

Promemoria

- Per modificare la posizione di inizio del taglio, vedere "Modifica della posizione di inizio del taglio" a pagina 22.
- La posizione di inizio del taglio si può regolare anche aggiungendo dello spazio all'inizio dei dati di taglio durante la loro creazione. Per i dettagli, vedere "Creazione di dati di taglio" a pagina 5.

■ Continuazione del taglio con un altro disegno

1 Premere "Continua a tagliare".

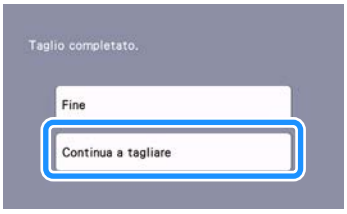

▶ Viene visualizzata la schermata di anteprima.

2 Toccare ⮌ nella schermata di anteprima.

▶ Toccando ⮌, viene visualizzato il messaggio "Eliminare i dati visualizzati nella schermata?". Toccare il tasto "OK".

3 Selezionare "Iniziare a tagliare il materiale arrotolato" e recuperare un altro disegno.

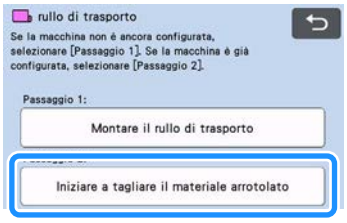

- Per i dettagli, vedere "Recupero dei dati sulla macchina" a pagina 16.

Promemoria

- Per modificare la posizione di inizio del taglio, vedere "Modifica della posizione di inizio del taglio" a pagina 22.
- La posizione di inizio del taglio si può regolare anche aggiungendo dello spazio all'inizio dei dati di taglio durante la loro creazione. Per i dettagli, vedere "Creazione di dati di taglio" a pagina 5.

Rimozione del rullo di trasporto per utilizzare un tappetino di supporto

Per applicare il materiale da tagliare a un tappetino di supporto, occorre togliere il rullo di trasporto.

1 Sollevare l'attacco per base per toglierlo dalla macchina.

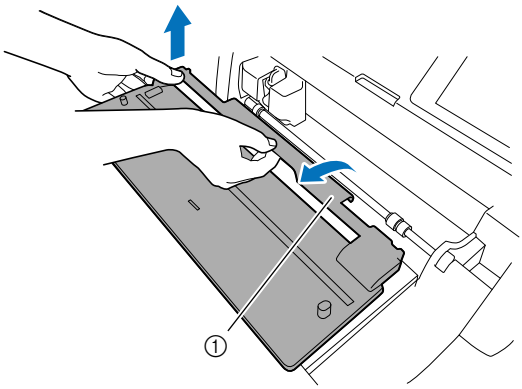

① Attacco per base

2 Tirare la leva di sblocco del trasportatore (sul lato destro della macchina) verso di sé.

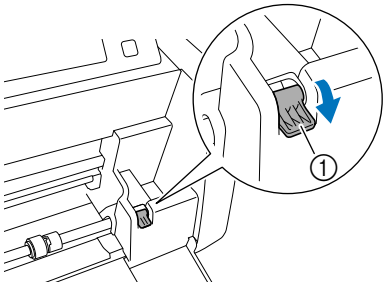

① Leva di sblocco del trasportatore

▶ Viene sollevato solo il lato destro dell'asta e l'asta viene sbloccata.

3 Afferrare il rullo di trasporto e la manopola di blocco dei rulli di trasporto, quindi, tenendo il rullo di trasporto fermo in posizione, ruotare la manopola di blocco dei rulli di trasporto all'indietro sulla posizione di sblocco (🔓).

▶ È possibile far scorrere il rullo di trasporto.

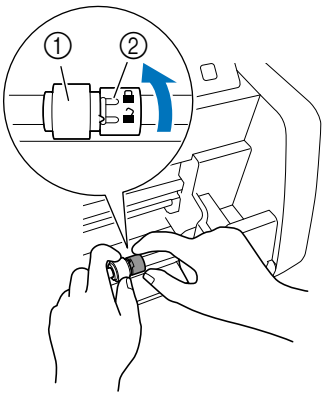

① Rullo di trasporto

② Manopola di blocco dei rulli di trasporto

4 Far scorrere il rullo di trasporto da ▭ a ▦.

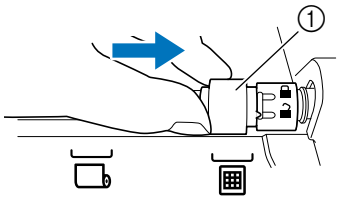

① Rullo di trasporto

5 Afferrare il rullo di trasporto e la manopola di blocco dei rulli di trasporto, quindi, tenendo il rullo di trasporto fermo in posizione, ruotare la manopola di blocco dei rulli di trasporto verso di sé sulla posizione di blocco (🔒).

▶ Il rullo di trasporto è bloccato in posizione.

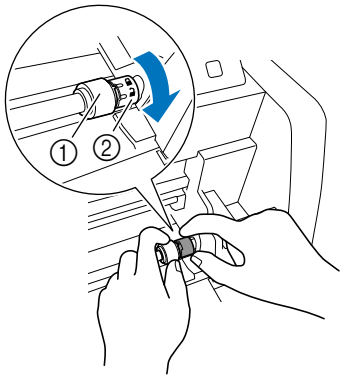

① Rullo di trasporto

② Manopola di blocco dei rulli di trasporto

6 Riportare la leva di sblocco del trasportatore (sul lato destro della macchina) nella posizione originaria.

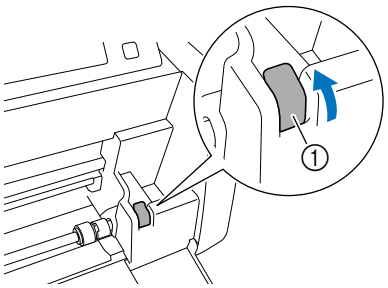

① Leva di sblocco del trasportatore

▶ Viene abbassato solo il lato destro dell'asta e l'asta viene bloccata.

7 **Premendo la leva di regolazione, far scorrere la piastra di guida destra.**

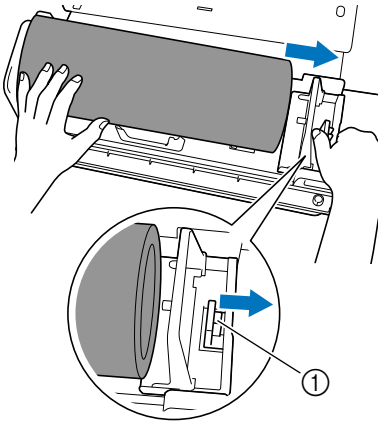

① Leva di regolazione

8 **Togliere il materiale verificando che non si incastri nel perno della piastra di guida del supporto rullo.**

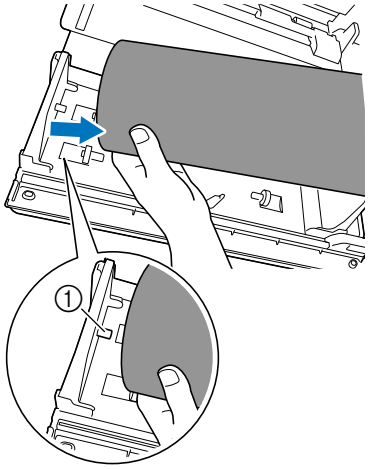

① Perno della piastra di guida

9 **Chiudere, abbassandole, le piastre di guida sinistra e destra del supporto rullo.**

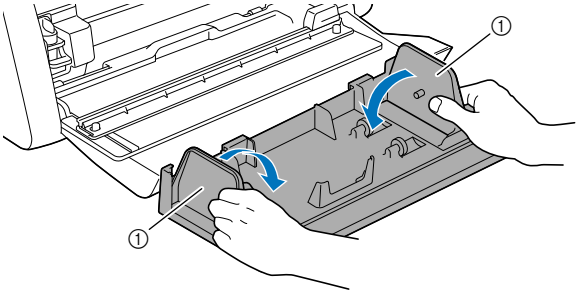

① Piastra di guida

10 **Sollevare il supporto rullo per estrarre i ganci del supporto rullo dai fori del coperchio vassoio anteriore.**

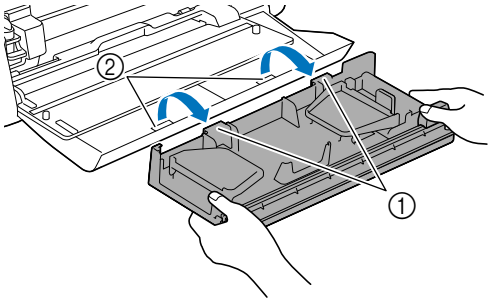

① Ganci del supporto rullo
② Fori del coperchio vassoio anteriore

11 **Impilare l'attacco per base, il supporto rullo e la taglierina per riporli.**

- Quando si trasporta il supporto rullo, tenerlo bene dal fondo con entrambe le mani.

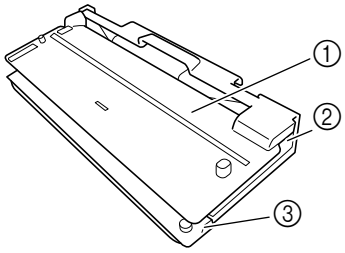

① Attacco per base
② Supporto rullo
③ Taglierina

Nota

- Non piegare il foglio di supporto materiale quando si posiziona l'attacco per base sul supporto rullo.

Criteri per la sostituzione

Per il funzionamento sicuro di questa macchina, sostituire i seguenti materiali di consumo conformemente ai criteri di sostituzione. Per acquistare i componenti, rivolgersi al rivenditore presso cui è stato acquistato questo prodotto o al centro di assistenza Brother autorizzato più vicino. Per i dettagli sugli accessori opzionali, consultare il Manuale di istruzioni della macchina da taglio oppure vedere pagina 2 nel presente manuale.

Taglierina

Sostituirla quando:

- i tagli nel materiale diventano imprecisi, riducendo la qualità del prodotto finito
- il bordo tagliente diventa smussato
- la lama è scheggiata (Se si aumenta il valore d'impostazione Pressione taglio e si continua ad avere problemi a eseguire il taglio in maniera uniforme, la lama potrebbe essere scheggiata e dovrà essere sostituita.)

Per i dettagli sulla sostituzione della lama o sulla pulizia del supporto, consultare il Manuale di istruzioni della macchina da taglio.

Lama per taglierina

Sostituirla quando:

- i tagli nel materiale diventano imprecisi o risulta impossibile tagliare il materiale con precisione
- il bordo tagliente diventa smussato
- la lama è scheggiata

Promemoria

- Non disassemblare la lama per taglierina.

Guida per inserimento materiale arrotolato

Sostituirla quando:

- la forza adesiva è diminuita

Sostituzione della lama per taglierina

■ Rimozione della lama per taglierina

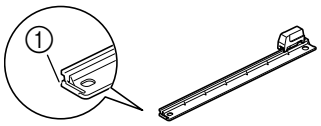

① Fermo

1 Spingere delicatamente all'indietro il fermo sull'estremità sinistra della taglierina.

▶ Il fermo si abbasserà consentendo di rimuovere la lama per taglierina dalla taglierina.

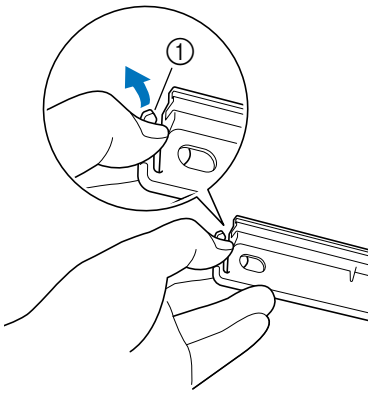

① Fermo

Promemoria

- Non spingere con forza il fermo. In caso contrario, si rischiano danni.

2 Far scorrere la lama per taglierina verso l'estremità sinistra per toglierla dalla taglierina.

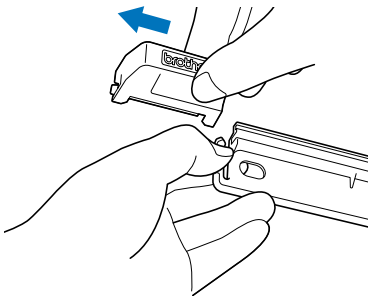

■ Installazione della lama per taglierina

Lama per taglierina correttamente installata

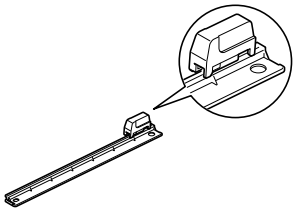

1 Spingere delicatamente all'indietro il fermo sull'estremità sinistra della taglierina.

▶ Il fermo si abbasserà consentendo di installare la lama per taglierina sulla taglierina.

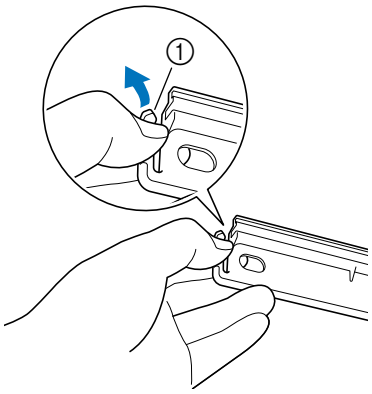

① Fermo

2 Tenere ferma la lama per taglierina come illustrato di seguito e inserire la linguetta del lato destro sulla guida della taglierina.

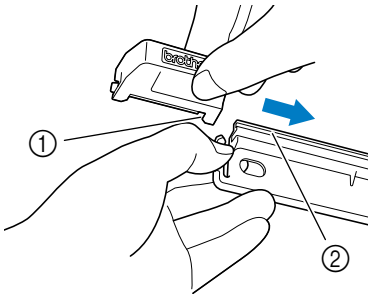

① Linguetta della lama per taglierina
② Guida

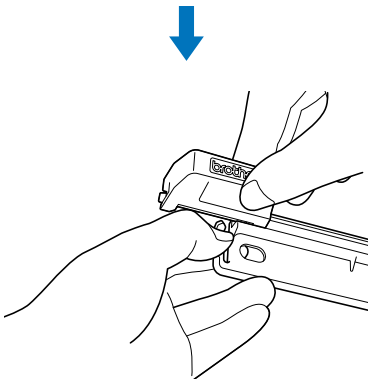

3 Inserire la linguetta del lato sinistro sulla guida della taglierina.

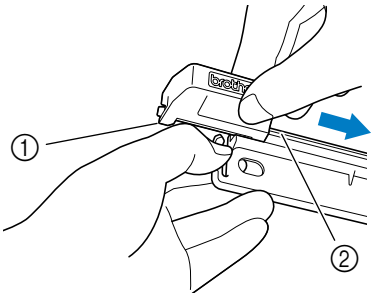

① Linguetta della lama per taglierina
② Guida

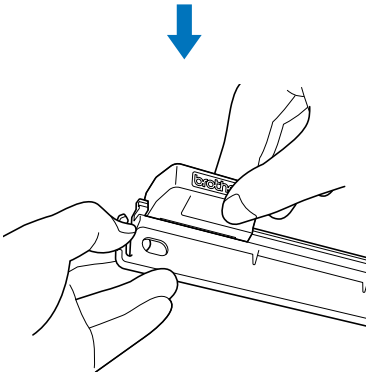

4 Far scorrere la lama per taglierina sull'estremità destra.

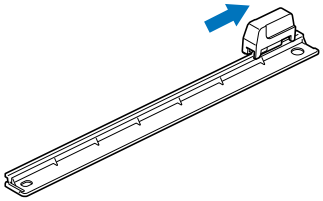

Pulizia della lama per taglierina

Se all'interno della lama per taglierina si accumulano residui, lanugine o polvere, si rischia di non riuscire più a tagliare il materiale. Pulire periodicamente la lama per taglierina.

Promemoria

- Non disassemblare la lama per taglierina.

1 Togliere la lama per taglierina dalla taglierina.

- Per i dettagli, consultare la procedura descritta in “Rimozione della lama per taglierina” a pagina 26.

2 Utilizzando una spazzola disponibile in commercio, eliminare i residui, la lanugine e la polvere.

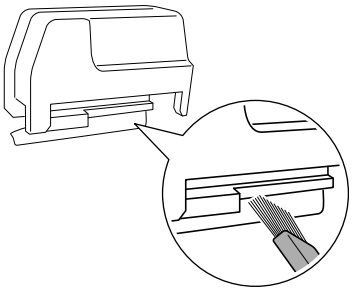

3 Installare la lama per taglierina sulla taglierina.

- Per i dettagli, consultare la procedura descritta in “Installazione della lama per taglierina” a pagina 27.

Risoluzione dei problemi

Se la macchina smette di funzionare correttamente, controllare i possibili problemi descritti di seguito e le FAQ sul Sito web di supporto Brother (https://s.brother/cpoac/) prima di richiedere assistenza. Se il problema persiste, contattare l'Assistenza clienti Brother o un centro di assistenza Brother autorizzato. L'asterisco (*) elencato come pagina di riferimento indica il Manuale di istruzioni della macchina da taglio.

Materiale

Sintomo	Possibile causa (o risultato)	Soluzione	Riferimento
È impossibile inserire il materiale.	Al momento dell'inserimento, la guida per inserimento materiale arrotolato non è stata posizionata sotto i rulli di trasporto.	Inserire la guida per inserimento materiale arrotolato in modo che sia posizionata sotto i rulli di trasporto sinistro e destro.	→ pagina 15
	[ ] non è stato utilizzato per inserire la guida per inserimento materiale arrotolato.	Inserire delicatamente la guida per inserimento materiale arrotolato nell'apertura per inserimento materiali di consumo e premere [ ].	→ pagina 15
	Il rullo di trasporto non è correttamente posizionato.	Regolare la posizione del rullo di trasporto.	→ pagina 9
	L'asta è sbloccata.	Bloccare l'asta.	→ pagina 10
	“Rullo di trasporto” non è stato selezionato nella schermata Home.	Selezionare “Rullo di trasporto” nella schermata Home.	→ pagina 9
Il materiale non viene inserito dritto.	L'estremità del materiale non è tagliata uniformemente.	Tagliare uniformemente l'estremità del materiale.	→ pagina 12
	La guida per inserimento materiale arrotolato è stata inserita nell'apertura per inserimento materiali di consumo.	Allineare il bordo sinistro della guida per inserimento materiale arrotolato alla guida del materiale arrotolato e inserire la guida per inserimento materiale arrotolato diritta nell'apertura per inserimento materiali di consumo.	→ pagina 15
	Il materiale non è correttamente fissato dalle piastre di guida.	Fissare bene il materiale con le piastre di guida.	→ pagina 11
	Il vassoio posteriore non è stato estratto.	Estrarre il vassoio posteriore.	→ *
	Il rullo di trasporto non è correttamente posizionato.	Regolare la posizione del rullo di trasporto.	→ pagina 9
	Il materiale non è attaccato nella posizione corretta sulla guida per inserimento materiale arrotolato.	Riattaccare il materiale in modo che risulti allineato alla linea della posizione di applicazione della guida per inserimento materiale arrotolato.	→ pagina 14
	L'adesività della guida per inserimento materiale arrotolato si è ridotta, oppure il materiale non è ben attaccato.	Sostituire con una guida per inserimento materiale arrotolato nuova.	–
	Il bordo della guida per inserimento materiale arrotolato è usurato.	Sostituire con una guida per inserimento materiale arrotolato nuova.	–
È impossibile trasportare il materiale.	È presente un ostacolo intorno all'apertura della macchina.	Lasciare spazio intorno all'apertura della macchina in modo da poter estrarre il supporto.	–
	La macchina non è installata su una superficie piana.	Posizionare la macchina su una superficie piana.	–
La guida per inserimento materiale arrotolato si stacca completamente	È presente un ostacolo intorno all'apertura della macchina.	Lasciare spazio intorno all'apertura della macchina in modo da poter estrarre il supporto.	–
È impossibile estrarre il materiale.	Il materiale da tagliare è inceppato nel meccanismo di trasporto della macchina.	Rimuovere l'eventuale materiale inceppato seguendo le procedure descritte in “Se il materiale si è inceppato nella macchina” a pagina 31.	→ pagina 31
	Dopo aver tagliato il materiale, il materiale estratto era troppo corto ed è rimasto nella macchina.	Togliere l'eventuale materiale che non è stato espulso ed è rimasto nella macchina.	→ pagina 32
Il materiale si è inceppato.	Il materiale non è stato inserito dritto.	Rimuovere l'eventuale materiale inceppato seguendo le procedure descritte in “Se il materiale si è inceppato nella macchina” a pagina 31. Dopo aver tagliato uniformemente l'estremità del materiale, inserire il materiale dritto.	→ pagina 31 → pagina 12 → pagina 15
	Si sta utilizzando un materiale da taglio non compatibile con questo prodotto.	Sostituirlo con un materiale da taglio compatibile con questo prodotto.	→ pagina 36
	La lama è smussata	Sostituirla con una lama nuova.	→ *
	“Velocità taglio” e “Press. taglio (Taglio a metà)” non sono adatti.	Diminuire il valore d'impostazione per “Velocità taglio” e “Press. taglio (Taglio a metà)” nella schermata delle impostazioni.	→ *
Il materiale si sposta in una posizione indesiderata.	- La posizione di inizio del taglio è stata inavvertitamente cambiata. - Al termine del taglio del disegno non è stata selezionata l'operazione adatta.	Modificare la posizione di inizio del taglio per spostare il materiale nella posizione desiderata. Premere [ ] sul pannello operativo per estrarre il materiale verso di sé.	→ pagina 22

* Per i dettagli, consultare il Manuale di istruzioni della macchina da taglio.

Taglio

Sintomo	Possibile causa (o risultato)	Soluzione	Riferimento
Il materiale da tagliare si incastra sulla punta della lama.	Nel supporto si sono accumulati lanugine o polvere.	Pulire il supporto.	→ *
	La lama è usurata.	Sostituire la lama con una nuova.	→ *
	Il materiale da tagliare è incompatibile con la macchina.	Sostituire il materiale con uno compatibile con la macchina.	→ pagina 34 → pagina 35
La macchina si è fermata durante l'esecuzione di un'operazione.	Per sicurezza, la macchina smette di funzionare se durante il taglio viene premuto un pulsante sul pannello operativo.	Seguire le istruzioni nel messaggio visualizzato sullo schermo. Toccare il tasto “OK” per spostare il carrello in posizione iniziale. Inserire il materiale ed eseguire nuovamente l'operazione.	–
Non tutto il materiale da tagliare viene tagliato. Alcune aree rimangono non tagliate.	La lama utilizzata non è compatibile con il materiale.	Sostituire la lama con una compatibile con il materiale.	→ *
	Se si aumenta il valore d'impostazione Pressione taglio e si continuano ad avere problemi a eseguire il taglio in maniera uniforme, la lama potrebbe essere scheggiata.	Sostituire la lama con una nuova.	→ *
	La lama è usurata.	Sostituire la lama con una nuova.	→ *
	Il materiale è incompatibile con la macchina.	Sostituire il materiale con uno compatibile con la macchina.	→ pagina 34 → pagina 35
	La pressione di taglio (“Press. taglio (Taglio a metà)”) è errata.	Regolare l'impostazione per “Press. taglio (Taglio a metà)” nella schermata delle impostazioni.	→ pagina 20
	Nel supporto si sono accumulati lanugine o polvere.	Pulire il supporto.	→ *
Sono presenti tagli profondi su tutta la carta di rinforzo del materiale.	La pressione di taglio (“Press. taglio (Taglio a metà)”) è errata.	Regolare l'impostazione per “Press. taglio (Taglio a metà)” nella schermata delle impostazioni.	→ pagina 20
Il materiale si stacca durante il taglio.	Il disegno da tagliare è troppo stretto oppure troppo piccolo.	Aumentare la larghezza o le dimensioni del disegno e tagliarlo di nuovo. La linea guida della larghezza del disegno da tagliare è di almeno 1 mm. Tuttavia, anche con queste dimensioni, potrebbe non essere possibile tagliare con precisione a seconda del materiale.	–
È impossibile tagliare con precisione il materiale.	“Velocità taglio” e “Press. taglio (Taglio a metà)” non sono adatti.	Impostare “Velocità taglio” su una velocità più bassa e “Press. taglio (Taglio a metà)” su un valore inferiore.	→ *

* Per i dettagli, consultare il Manuale di istruzioni della macchina da taglio.

Lama per taglierina

Sintomo	Possibile causa (o risultato)	Soluzione	Riferimento
La lama per taglierina non taglia con precisione il materiale.	Prima di iniziare a tagliare, il materiale e la taglierina non sono stati premuti bene con la mano.	Premere bene il materiale e la taglierina con la mano e iniziare a tagliare.	→ pagina 13 → pagina 18
	Nella lama per taglierina si sono accumulati lanugine o polvere.	Pulire la lama per taglierina.	→ pagina 28
	La lama per taglierina è usurata.	Sostituire la lama per taglierina con una nuova.	→ pagina 26
La lama per taglierina è stata tolta dalla taglierina.	La lama per taglierina è stata fatta scorrere oltre il fermo della taglierina.	Seguire le istruzioni d'installazione per installare la lama per taglierina.	→ pagina 27

Se il materiale si è inceppato nella macchina

1 Premere ⏻ sul pannello operativo per spegnere la macchina.

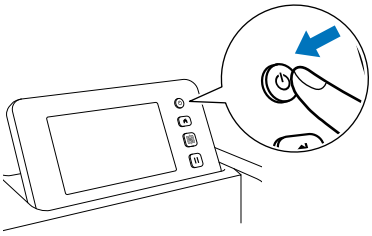

2 Staccare il cavo di alimentazione dalla presa di corrente.

3 Togliere l'attacco per base dall'asta.

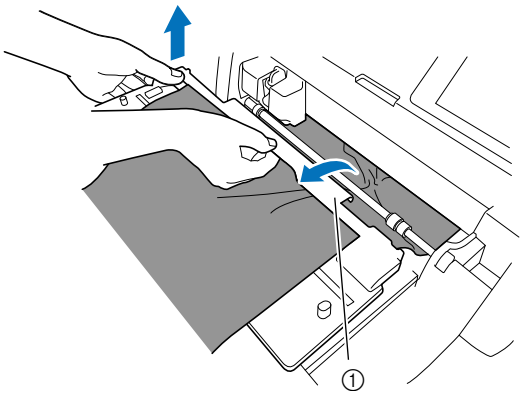

① Attacco per base

4 Tirare la leva di sblocco del trasportatore (sul lato destro della macchina) verso di sé.

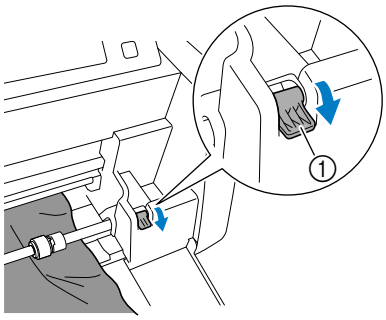

① Leva di sblocco del trasportatore

▶ Viene sollevato solo il lato destro dell'asta e l'asta viene sbloccata. In questo modo è possibile rimuovere agevolmente il materiale inceppato.

5 Rimuovere l'eventuale materiale inceppato.

- Estrarre lentamente il materiale. In caso contrario si rischiano danni ai componenti della macchina.
- Rimuovere la guida per inserimento materiale arrotolato sul retro prima di estrarre il materiale.

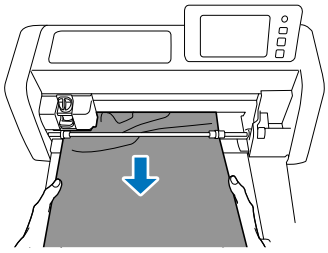

Nota

- Se il materiale arriva sotto il carrello e non può essere rimosso, verificare che la macchina sia spenta, togliere il supporto dal carrello e spostare lentamente e manualmente il carrello per rimuovere il materiale.

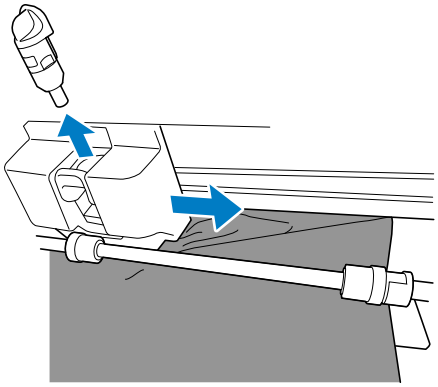

6 Riportare la leva di sblocco del trasportatore (sul lato destro della macchina) nella posizione originaria.

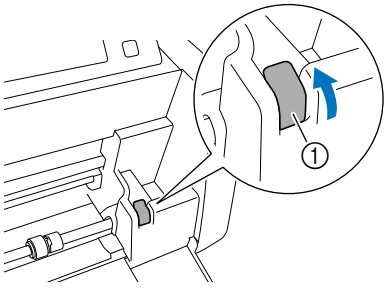

① Leva di sblocco del trasportatore

▶ Viene abbassato solo il lato destro dell'asta e l'asta viene bloccata.

7 Installare l'attacco per base sull'asta.

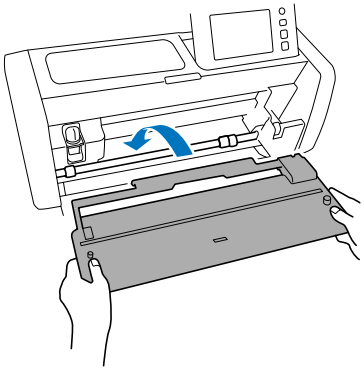

8 Inserire la spina del cavo di alimentazione in una presa elettrica.

9 Premere ⏻ sul pannello operativo.

Quando viene visualizzata la schermata di apertura, premere su un punto qualsiasi del display.

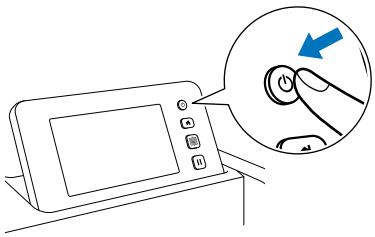

■ Se è impossibile rimuovere il materiale inceppato

È possibile che il materiale tagliato non venga estratto dal retro della macchina. Seguire la procedura descritta di seguito per rimuovere l'eventuale materiale inceppato.

Nota

- Dopo aver tagliato il materiale con la lama per taglierina, è possibile che il materiale estratto dal retro della macchina sia troppo corto e rimanga nella macchina.

1. **Premere ⏻ sul pannello operativo per spegnere la macchina.**
2. **Staccare il cavo di alimentazione dalla presa di corrente.**
3. **Togliere completamente il vassoio posteriore dalla macchina.**
   - Per i dettagli sulla rimozione del vassoio posteriore, consultare il Manuale di istruzioni della macchina da taglio.
4. **Rimuovere l'eventuale materiale inceppato.**

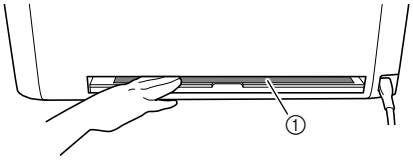

① Materiale inceppato

5. **Installare il vassoio posteriore sulla macchina.**
   - Per i dettagli sull'installazione del vassoio posteriore, consultare il Manuale di istruzioni della macchina da taglio.
6. **Inserire la spina del cavo di alimentazione in una presa elettrica.**
7. **Premere ⏻ sul pannello operativo.**

   Quando viene visualizzata la schermata di apertura, premere su un punto qualsiasi del display.

Messaggi di errore

Nella tabella seguente sono elencati alcuni dei messaggi che potrebbero essere visualizzati durante il funzionamento della macchina, con le soluzioni corrispondenti.
Eseguire l'operazione necessaria secondo le istruzioni nel messaggio o la soluzione descritta qui. Se il problema persiste, contattare l'Assistenza clienti Brother o un centro di assistenza Brother autorizzato.

Messaggi di errore della macchina da taglio

Messaggio di errore (macchina da taglio)	Causa/soluzione
Impossibile leggere i dati. Selezionare [Rullo di trasporto] dalla schermata Home per utilizzare questi dati.	La procedura per recuperare i dati del rullo di trasporto non è stata eseguita correttamente. Seguire la procedura corretta per recuperare i dati. (pagina 16)
Materiale arrotolato non caricato. Premere sul pannello operativo per caricare un materiale arrotolato.	Il materiale non è stato inserito. Dopo aver inserito il materiale, toccare il tasto “Avvio”. (pagina 15)
Materiale arrotolato non correttamente caricato. Il materiale arrotolato verrà scaricato.	Il materiale non è stato trasportato correttamente durante il taglio/disegno. Allineare il bordo sinistro della guida per inserimento materiale arrotolato alla guida del materiale arrotolato e inserire il materiale diritto nell'apertura per inserimento materiali di consumo. (pagina 15)
Leva di sblocco del trasportatore sganciata. Bloccare la leva di sblocco del trasportatore.	La leva di sblocco del trasportatore (sul lato destro della macchina) è rimasta abbassata verso di sé. Sollevare di nuovo la leva di sblocco del trasportatore per bloccare l'asta e premere per inserire il materiale. (pagina 10)
Impossibile leggere i dati. Richiedere di nuovo il codice PIN e registrarlo sulla macchina.	- Questo messaggio viene visualizzato quando si tenta di trasferire i dati con una macchina diversa da quella registrata con CanvasWorkspace. - La registrazione della macchina è stata annullata da CanvasWorkspace. Registrare di nuovo la macchina.
Impossibile salvare i dati. Richiedere di nuovo il codice PIN e registrarlo sulla macchina.	
Impossibile eliminare i dati.	L'unità Flash USB in uso potrebbe non essere compatibile con la macchina. Se rimuovendo l'unità Flash USB ed eseguendo nuovamente l'operazione il messaggio ricompare, sostituire l'unità Flash USB. Per informazioni sulle unità Flash USB compatibili con la macchina, visitare il nostro sito Web (https://s.brother/cpoac/).
Impossibile leggere i dati.	

Messaggi di errore di CanvasWorkspace

Messaggio di errore (CanvasWorkspace)	Causa/soluzione
Operazione non consentita. Il raggruppamento degli oggetti include già 3 livelli di oggetti raggruppati. (E93001)	Se sono stati già presenti tre livelli raggruppati e si cerca di applicare un'altra casella di taglio. La casella di taglio delle parti non necessarie verrà raggruppata insieme all'oggetto originale. Dato che non è possibile raggruppare più di tre livelli, rimuovere il raggruppamento dell'oggetto al quale verrà applicata la casella di taglio delle parti non necessarie e applicare la casella di taglio.
La dimensione inserita può essere più piccola dell'oggetto selezionato. Vuoi mantenerla così com'è? (N93001)	Quando si applica la casella di taglio delle parti non necessarie, le dimensioni specificate per la maschera sono inferiori alle dimensioni dell'oggetto originale. Dato che le linee di taglio della casella di taglio delle parti non necessarie si sovrapporranno a quelle dell'oggetto originale, specificare dimensioni della casella di taglio delle parti non necessarie superiori alle dimensioni dell'oggetto selezionato.

Uso del rullo di trasporto

Per l'uso con vinile adesivo decorativo e materiale a trasferimento termico arrotolato. Il materiale arrotolato deve presentare un rinforzo e la macchina è in grado di riconoscere i tagli a metà.
Il materiale arrotolato può essere inserito direttamente nella macchina (senza applicarlo a un tappetino di supporto) e tagliato.
Questo accessorio che tiene fermo il materiale consente di srotolarlo in maniera uniforme e di trasportarlo correttamente. L'uso del rullo di trasporto elimina la necessità di applicare il materiale a un tappetino di supporto, consentendo di tagliare disegni lunghi o più disegni in continuo e in maniera efficiente.
Il rullo di trasporto è appositamente progettato per ScanNCut DX. Non si può utilizzare su altri modelli, tranne ScanNCut DX.
Per utilizzare la funzione Rullo di trasporto, occorre installare l'applicazione dedicata CanvasWorkspace (Windows/Mac) sul PC e utilizzarla per modificare il disegno.

Materiali compatibili

Per tagliare il materiale senza applicarlo a un tappetino di supporto, occorre eseguire il taglio a metà. (I tagli a metà talvolta vengono anche chiamati “mezzi tagli”.)
Il taglio a metà consiste nel tagliare un solo strato del materiale con rinforzo adesivo composto da 2 strati (normalmente vinile adesivo decorativo o materiale a trasferimento termico*), senza tagliare lo strato di rinforzo, come ad esempio la carta o la pellicola di rinforzo. Pertanto con una macchina da taglio dotata di rullo di trasporto è possibile tagliare solo materiali che possono essere tagliati con il mezzo taglio. I materiali senza strato di rinforzo (carta termica, carta per bozzetti arrotolata, ecc.) non possono essere tagliati con questo accessorio. Anziché utilizzare il rullo di trasporto, applicare questi tipi di materiali al tappetino di supporto per tagliarli.

* Accessorio per rullo di trasporto: Per l'uso con materiali termo adesivi **selezionati**.

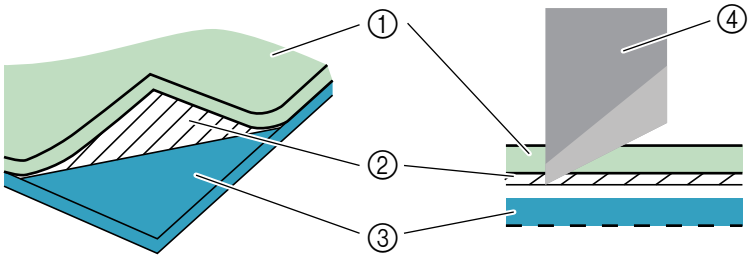

① **Strato con rinforzo adesivo**
② **Adesivo**
③ **Strato di rinforzo**
④ **Lama**

Esempi di materiali utilizzabili

- Vinile adesivo decorativo

Questo materiale in fogli con rinforzo adesivo si usa per decorare insegne, vetri delle finestre, pareti o veicoli. Il materiale consta di due strati: un foglio con rinforzo adesivo e un rinforzo (carta o pellicola). Dopo aver utilizzato la macchina da taglio per ritagliare un disegno, come ad esempio un testo o un logo, dal solo strato con adesivo, applicare il disegno direttamente sulla parete, sul veicolo o su un'altra superficie.

* Per evitare danni, fare una prova su una piccola superficie prima di applicare il vinile adesivo decorativo.

Applicazione del vinile adesivo decorativo alla superficie

Tagliare il disegno desiderato con la macchina da taglio e la funzione mezzo taglio.

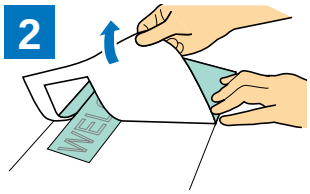

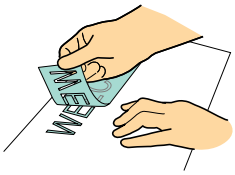

Staccare l'eventuale eccesso, lasciando solo il disegno sul rinforzo. (Ritaglio delle parti non necessarie)

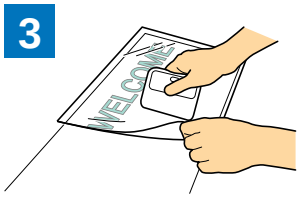

Applicare il foglio per applicazione *1 all'area del rinforzo dove rimane il disegno. (*2)

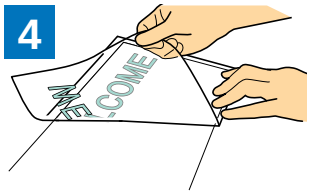

Trasferire i disegni ritagliati sul foglio per applicazione in modo che rimangano correttamente disposti.

Dopo aver pulito la superficie di destinazione, applicare il disegno ritagliato nel vinile adesivo decorativo con il foglio per applicazione. (*2)

Infine, staccare solo il foglio per applicazione.

*1 Il foglio per applicazione (anche detto carta di trasferimento o foglio “attacca e stacca”) è un foglio a bassa adesività che si utilizza per applicare il vinile adesivo decorativo alla superficie di destinazione. Utilizzare questo foglio insieme al vinile adesivo decorativo.

*2 Utilizzare il raschietto (CASCP1) o il rullo (manuale) (CABRY1) per applicare il foglio di applicazione e trasferire il disegno ritagliato nel vinile adesivo decorativo sulla superficie di destinazione. Per acquistare il raschietto (CASCP1) o il rullo (manuale) (CABRY1), contattare il rivenditore presso il quale è stato acquistato questo prodotto.

- Materiale a trasferimento termico

Il materiale a trasferimento termico si usa per trasferire termicamente i disegno sul tessuto, come ad esempio T-shirt e felpe. Il materiale consta di due strati: un foglio adesivo termoplastico e un foglio portante (carta o pellicola). Dopo aver utilizzato la macchina da taglio per ritagliare il disegno, come ad esempio un testo o un logo, dal foglio adesivo termoplastico con la funzione mezzo taglio, applicare il disegno alla superficie di destinazione premendo sul rinforzo con una pressa a caldo o un ferro da stiro.

* Consultare le istruzioni del produttore fornite con il materiale a trasferimento termico.

Applicazione del materiale a trasferimento termico alla superficie

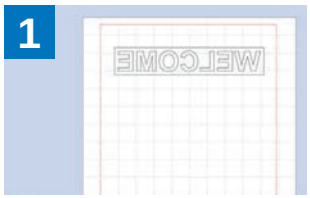

Creare il disegno in CanvasWorkspace.
Verificare che il disegno sia capovolto per creare un'immagine speculare. Per i dettagli, consultare il Manuale di istruzioni della macchina da taglio.

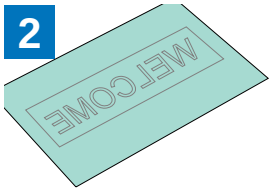

Tagliare a metà il disegno desiderato con la macchina da taglio.

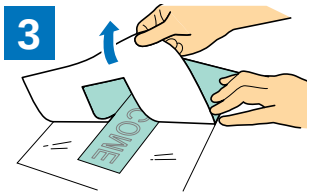

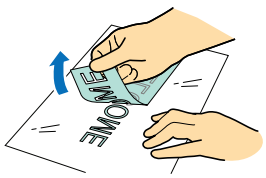

Staccare l'eventuale eccesso, lasciando solo il disegno sul rinforzo. (Ritaglio delle parti non necessarie)

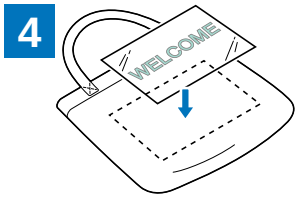

Con il rinforzo rivolto verso l'alto, posizionare il foglio tagliato al passaggio 3 sulla superficie di destinazione, come ad esempio un tessuto (*1).

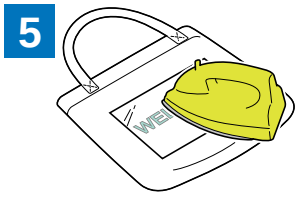

Trasferire il disegno con una pressa a caldo o un ferro da stiro. (*2)

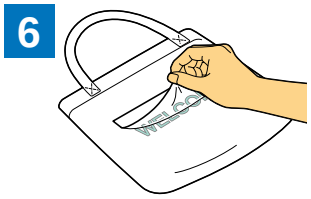

Staccare solo il rinforzo.

*1 Controllare innanzitutto che sia possibile applicare un materiale a trasferimento termico alla superficie di destinazione.

*2 Le condizioni per il trasferimento termico (temperatura, tempo di pressatura, ecc.) variano a seconda del materiale utilizzato. Utilizzare il materiale secondo il manuale fornito con il materiale stesso.

Materiali non compatibili

I materiali indicati di seguito non possono essere utilizzati, neanche se presentano carta o pellicola di rinforzo. Il materiale potrebbe separarsi e incepparsi durante il taglio.

■ Materiale i cui bordi sinistro e destro non sono paralleli

- I bordi sinistro e destro non sono paralleli.

Durante il trasporto, il materiale perde contatto con il rullo di trasporto, risultando disposto in obliquo e non trasportato correttamente.

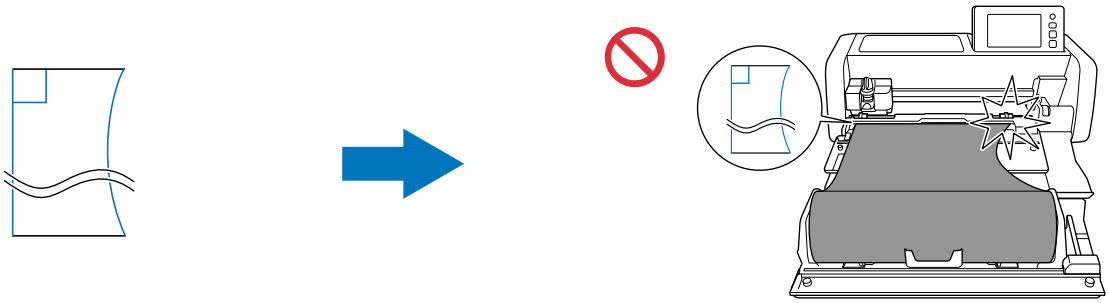

- I bordi sinistro e destro sono paralleli.

Il materiale viene trasportato correttamente.

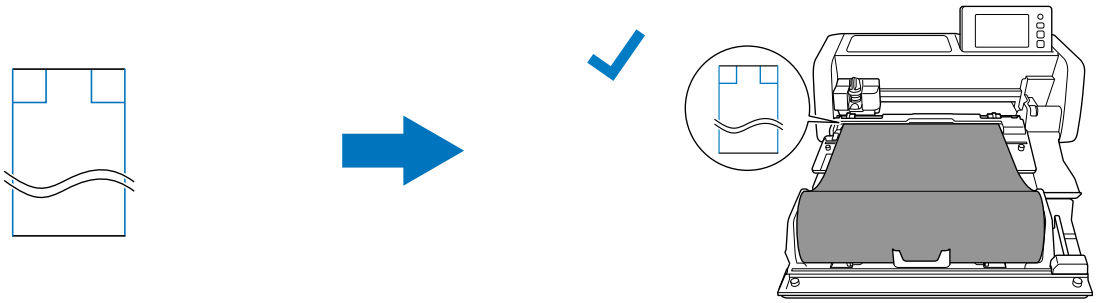

Dimensioni del materiale arrotolato caricabile nel rullo di trasporto

Nel rullo di trasporto è possibile caricare materiale arrotolato delle dimensioni seguenti.

① Larghezza del materiale *1	305 mm (12")
② Diametro del rullo	39 mm – 115 mm (1,5" – 4,5")
③ Diametro esterno del rotolo di carta *2	42 mm – 115 mm (1,7" – 4,5")
④ Diametro interno del rotolo di carta *2	39 mm – 115 mm (1,5" – 4,5")
⑤ Spessore del materiale arrotolato *3	0 mm – 21 mm (0" – 0,8")
⑥ Spessore del materiale (inclusa la carta o la pellicola di rinforzo) *4	0,15 mm – 0,5 mm

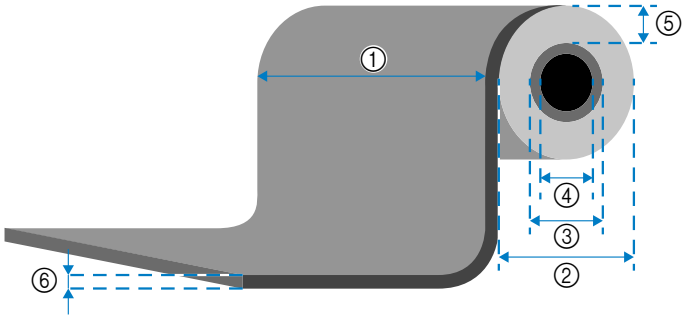

*1 La larghezza massima dell'area di taglio è di 251,8 mm (9,9"). Alcune aree a sinistra e a destra del materiale non possono essere tagliate.

*2 Per materiali arrotolati su un rotolo di carta

*3 La lunghezza massima (nella direzione di trasporto) dell'area di taglio è di 1.776 mm (69,9"). (Per i dettagli, vedere “Taglio continuo” a pagina 23). Se la lunghezza (nella direzione di trasporto) del materiale che rimane sul rotolo è pari o inferiore a 305 mm (12") o se le dimensioni del foglio sono pari o inferiori a 305 mm × 305 mm (12" × 12"), applicare il materiale a un tappetino di supporto per trasportarlo e tagliarlo.

*4 Anche entro la gamma di spessore, potrebbe non essere possibile tagliare a seconda della presa o della morbidezza del materiale.

Lame utilizzabili

Quando si taglia con il rullo di trasporto (senza usare il tappetino di supporto), viene automaticamente eseguito il taglio a metà. Quando si usa il rullo di trasporto, utilizzare il supporto lama a regolazione automatica o la lama a regolazione automatica. Quando si usano il supporto lama a regolazione automatica e la lama a regolazione automatica, eseguire un taglio di prova con lo stesso materiale da utilizzare nel progetto per controllare che il materiale possa essere tagliato con precisione. Se il taglio a metà automatico non viene eseguito correttamente, è possibile regolare manualmente la pressione di taglio. Per i dettagli sulla regolazione della pressione di taglio, vedere “Modifica dell'impostazione della pressione taglio” a pagina 20.

Posizione della leva dello scanner
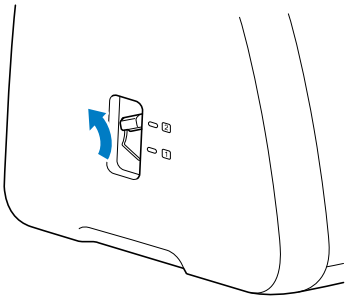
Quando il materiale viene trasportato, è possibile che urti il meccanismo di trasporto e non venga trasportato correttamente. Quando si taglia con il rullo di trasporto, sollevare la leva dello scanner (sul lato sinistro della macchina) su “2”.