SKiTCH

brother

Manuel d’instructions

Machine à broder

Product Code (Référence du produit): 888-R00

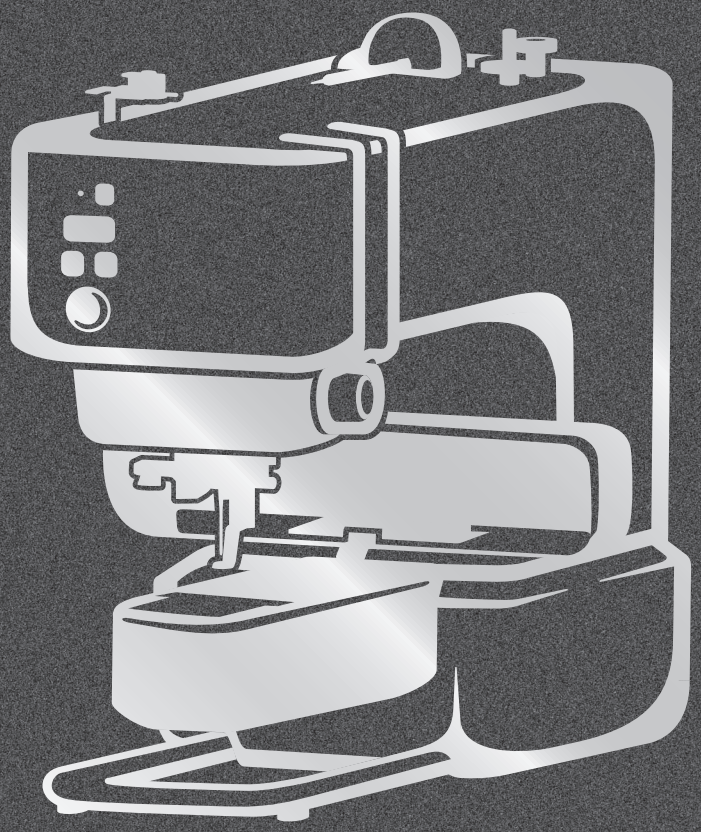

Vidéos d'instructions

https://s.brother/cvuka/

Veillez à lire ce document avant d'utiliser la machine.
Nous vous conseillons de conserver ce document à portée de main pour vous y référer ultérieurement.
Les manuels les plus récents sont disponibles sur le site internet Brother support (Site Web de soutien Brother) (https://s.brother/cpuaa/).

INTRODUCTION

Merci d'avoir choisi cette machine à broder. Avant d'utiliser cette machine, lisez soigneusement les « INSTRUCTIONS DE SÉCURITÉ IMPORTANTES » et consultez ce manuel pour en savoir plus sur l'utilisation correcte des nombreuses fonctions disponibles.

En outre, après avoir lu ce manuel, rangez-le dans un lieu facile d'accès afin de pouvoir vous y reporter ultérieurement.

INSTRUCTIONS DE SÉCURITÉ IMPORTANTES

Veuillez lire ces instructions de sécurité avant d'utiliser la machine.

⚠DANGER

- Pour réduire les risques d'électrocution

1 Débranchez toujours la machine de la prise électrique immédiatement après utilisation, lorsque vous la nettoyez, lorsque vous procédez à des opérations d'entretien mentionnées dans ce manuel, ou si vous la laissez sans surveillance.

⚠AVERTISSEMENT

- Pour réduire les risques de brûlure, d'incendie, d'électrocution ou de blessure.

2 Débranchez toujours la machine de la prise électrique lorsque vous procédez à un des réglages mentionnés dans le manuel d'instructions.

- Pour débrancher la machine, mettez-la sur « O » (position de mise hors tension), puis sortez la fiche de la prise d'alimentation électrique. Ne tirez pas sur le cordon.
- Branchez directement la machine sur la prise d'alimentation électrique. N'utilisez pas de rallonge.
- Débranchez toujours la machine en cas de coupure de courant.

3 Accidents d'origine électrique :

- Cette machine doit être connectée à une source d'alimentation secteur dans la plage indiquée sur la plaque signalétique. Ne la branchez pas à une source d'alimentation continue ni à un onduleur. Si vous ne savez pas de quelle source d'alimentation vous disposez, contactez un électricien qualifié.
- Cette machine est homologuée pour être utilisée dans le pays d'achat uniquement.

4 Dangers d'incendie :

- N'utilisez pas de substances inflammables, de vaporisateurs de quelque type que ce soit, ni de solvants organiques/liquides contenant de l'alcool ou de l'ammoniac pour nettoyer l'intérieur ou l'extérieur du produit. Vous risqueriez de provoquer un incendie.

5 N'utilisez jamais cette machine si sa fiche ou son cordon d'alimentation est endommagé(e), si elle ne fonctionne pas correctement, si elle a subi une chute ou a été endommagée, ou si de l'eau a été renversée dessus. Renvoyez la machine au revendeur Brother agréé le plus proche à des fins d'examen, de réparation ou de réglage électrique ou mécanique.

- Lorsque votre machine est stockée ou en cours d'utilisation, si vous remarquez quelque chose d'anormal (odeur, chaleur, décoloration ou déformation), arrêtez immédiatement de l'utiliser et débranchez le cordon d'alimentation.
- Transportez toujours la machine en la tenant par ses points de saisie. Si vous soulevez la machine par une autre partie, vous risquez de l'endommager ou de la faire tomber, ce qui pourrait provoquer des blessures.
- Lorsque vous soulevez la machine, veillez à ne pas faire de mouvement brusque ou intempestif car vous risqueriez de vous blesser.

6 Maintenez toujours votre espace de travail dégagé :

- N'installez pas ou n'utilisez pas dans des zones où de la poussière explosive ou conductrice d'électricité est générée.
- N'utilisez jamais la machine si les grilles d'aération sont obstruées. Ne laissez pas de peluches, poussières et tissus s'accumuler dans les ouvertures de ventilation de la machine.
- N'insérez ou ne laissez tomber aucun corps étranger dans les ouvertures.
- Ne faites pas fonctionner la machine en cas d'utilisation d'aérosols (pulvérisations) ou d'administration d'oxygène.
- N'utilisez pas la machine à proximité d'une source de chaleur, telle qu'une cuisinière ou un fer à repasser. La machine, le cordon d'alimentation ou le vêtement que vous brodez risquerait de prendre feu, vous exposant à des risques de brûlure ou d'électrocution.
- Ne posez pas cette machine sur une surface instable, telle qu'une table bancale ou inclinée. La machine risquerait de tomber et de vous blesser.

7 Soyez tout particulièrement attentif lors de la broderie :

- Faites toujours très attention à l'aiguille. N'utilisez pas d'aiguilles tordues ou cassées.

- Ne touchez aucune pièce en mouvement. Vous devez faire preuve d'une grande prudence avec l'aiguille de la machine.
- Mettez l'interrupteur de la machine sur « O » pour la mettre hors tension lorsque vous procédez à des ajustements à proximité de l'aiguille.
- N'utilisez pas de plaque à aiguille endommagée ou inadéquate. Vous risqueriez de casser l'aiguille.

8 Cette machine n'est pas un jouet :

- Vous devez donc être très attentif lorsque des enfants l'utilisent ou se trouvent à proximité.
- Ce produit contient des pièces de petite taille. Pour éviter toute ingestion accidentelle de petites pièces, gardez le produit hors de portée des enfants.
- Gardez le sac en plastique dans lequel cette machine a été fournie hors de portée des enfants, ou mettez-le au rebut. Ne laissez jamais les enfants jouer avec ce sac; ils risqueraient de s'étouffer.
- N'utilisez pas la machine à l'extérieur.

9 Pour une durée de vie prolongée :

- Quand vous utilisez et rangez cette machine, évitez les endroits exposés directement à la lumière du soleil ou très humides. N'utilisez pas et ne rangez pas la machine à proximité d'un appareil de chauffage, d'un fer à repasser, d'une lampe à halogène ou tout autre appareil dégageant de la chaleur.
- N'utilisez pas de produits nettoyants ni de solvants organiques tels que des diluants, de l'éther de pétrole ou de l'alcool pour nettoyer la machine. Sinon, la finition risquerait de se décoller ou de s'égratigner.
- Pour éviter d'endommager la machine, ne la huilez jamais vous-même.
- Pour une installation correcte, consultez toujours le manuel d'instructions pour remplacer ou installer tout ensemble de pièces, l'aiguille ou tout autre élément.

10 Pour la réparation ou le réglage :

- Lors d'un dysfonctionnement ou d'un réglage, suivez d'abord le tableau de dépannage à l'arrière du manuel d'instructions pour inspecter et régler la machine vous-même. Si le problème persiste, veuillez consulter votre revendeur Brother local agréé.

N'utilisez cette machine que de la manière prévue, décrite dans ce manuel.

Utilisez les accessoires recommandés par le fabricant, comme mentionné dans ce manuel.

Le contenu de ce manuel et les spécifications de ce produit peuvent être modifiés sans avis préalable.

Veuillez noter que les écrans et les icônes illustrés dans les procédures peuvent différer de la réalité.

CONSERVEZ CES INSTRUCTIONS
Cette machine est conçue pour une utilisation domestique.

POUR LES UTILISATEURS DES PAYS HORS EUROPE

Cet appareil n’est pas conçu pour une utilisation par des personnes (adultes ou enfants) souffrant d’incapacités physiques, sensorielles ou mentales, ou ne disposant pas de l’expérience ou des connaissances nécessaires, à moins qu’elles ne soient aidées par une personne veillant à leur sécurité. Il faut surveiller les enfants pour s’assurer qu’ils ne jouent pas avec cet appareil.

POUR LES UTILISATEURS DES PAYS EUROPÉENS

Les enfants de 8 ans ou plus et les personnes souffrant d'incapacités physiques, sensorielles ou mentales, ou ne disposant pas de l'expérience ou des connaissances requises, peuvent utiliser cet appareil s'ils sont encadrés ou s'ils ont reçu des instructions leur permettant de se servir de l'appareil en toute sécurité et de comprendre les risques encourus. Les enfants ne doivent pas jouer avec cet appareil. Le nettoyage et l'entretien ne doivent pas être effectués par des enfants sans supervision.

POUR LES UTILISATEURS AU ROYAUME-UNI, EN IRLANDE, À MALTE ET À CHYPRE UNIQUEMENT

IMPORTANT

- En cas de remplacement du fusible de la fiche, utilisez un fusible certifié ASTA à BS 1362, c'est-à-dire portant la marque , d'une capacité correspondant à celle indiquée sur la fiche.
- Remettez toujours le couvercle du fusible. Ne branchez jamais la machine lorsque le couvercle du fusible est ouvert.
- Si la prise secteur disponible n'est pas compatible avec la fiche fournie avec cet équipement, procurez-vous un câble approprié auprès de votre revendeur Brother agréé.

Déclaration de conformité du fournisseur de la FCC (Federal Communications Commission) (États-Unis uniquement)

Partie responsable : Brother International Corporation
200 Crossing Boulevard
P.O. Box 6911
Bridgewater, NJ 08807-0911,
États-Unis
Tél. : (908) 704-1700

déclare que le produit

Nom du produit : Brother Machine à broder
Numéro de modèle : PP1, PP1E

Cet appareil est conforme à la section 15 des règlements de la FCC. Son fonctionnement est soumis aux deux conditions suivantes : (1) cet appareil ne doit pas causer d'interférences nuisibles et (2) cet appareil doit accepter toute interférence reçue, notamment les interférences susceptibles d'occasionner un fonctionnement indésirable.

Cet appareil a été testé et déclaré conforme aux limites pour appareils numériques de classe B, selon la section 15 des règlements de la FCC. Ces limites sont destinées à assurer une protection raisonnable contre les interférences nuisibles dans une installation résidentielle. Cet appareil produit, utilise et peut émettre de l'énergie en radiofréquence et, s'il n'est pas installé et utilisé conformément aux présentes instructions, peut causer des interférences nuisibles aux communications radio. Cependant, il n'existe aucune garantie contre ces interférences dans le cas où l'installation n'est pas conforme. Si cet appareil cause des interférences nuisibles à la réception des signaux de radio ou de télévision, ce qui peut être détecté en mettant l'appareil sous et hors tension, l'utilisateur est invité à corriger ce problème en prenant une ou plusieurs des mesures suivantes :

- Réorienter ou repositionner l'antenne de réception.
- Augmenter la distance séparant l'appareil du récepteur.
- Branchez l'appareil sur un circuit électrique différent de celui où le récepteur est branché.
- Prendre contact avec un revendeur Brother agréé ou un technicien radio/TV qualifié pour obtenir de l'aide.
- Cet émetteur ne doit pas être installé ou utilisé en conjonction avec d'autres antennes ou autres émetteurs.

Important

Toute transformation ou modification non expressément autorisée par Brother Industries, Ltd. pourrait faire perdre à l'utilisateur son droit à utiliser cet appareil.

Cet équipement est conforme aux limites d'exposition aux rayonnements énoncées pour un environnement non contrôlé et respecte les lignes directrices d'exposition aux fréquences radioélectriques (RF) de la FCC et les règles d'exposition aux fréquences radioélectriques (RF) CNR-102 de l'IC. Cet équipement doit être installé et utilisé en gardant une distance de 20 cm ou plus entre le radiateur et le corps humain.

Pour les utilisateurs au Canada

Le présent appareil est conforme aux CNR d'Industrie Canada applicables aux appareils radio exempts de licence. L'exploitation est autorisée aux deux conditions suivantes :
(1) l'appareil ne doit pas produire de brouillage;
(2) l'utilisateur de l'appareil doit accepter tout brouillage radioélectrique subi, même si le brouillage est susceptible d'en compromettre le fonctionnement.

Cet équipement est conforme aux limites d'exposition aux rayonnements énoncées pour un environnement non contrôlé et respecte les lignes directrices d'exposition aux fréquences radioélectriques (RF) de la FCC et les règles d'exposition aux fréquences radioélectriques (RF) CNR-102 de l'IC. Cet équipement doit être installé et utilisé en gardant une distance de 20 cm ou plus entre le radiateur et le corps humain.

Déclaration de conformité (Europe et Turquie uniquement)

Nous, Brother Industries, Ltd. 15-1 Naeshiro-cho, Mizuho-ku, Nagoya 467-8561, Japon déclarons que ce produit est conforme aux exigences essentielles de toutes les directives et règlementations applicables en vigueur dans la Communauté Européenne.

Vous pouvez télécharger la Déclaration de conformité sur le site internet Brother support (Site Web de soutien Brother). Accédez au site support.brother.com

Déclaration de conformité à la Directive 2014/53/UE relative aux equipements radioelectriques (Europe et Turquie uniquement) (applicable aux modeles disposant d'interfaces radio)

Nous, Brother Industries, Ltd. 15-1, Naeshiro-cho, Mizuho-ku, Nagoya 467-8561, Japon déclarons que ces produits sont en conformité avec les dispositions de la directive 2014/53/UE relative aux equipements radioelectriques.

Vous pouvez télécharger la Déclaration de conformité sur le site internet Brother support (Site Web de soutien Brother). Accédez au site support.brother.com

Bluetooth (Modèles avec fonction Bluetooth uniquement)

Cette machine prend en charge Bluetooth.
Bande(s) de fréquence : 2400 - 2483,5 MHz.
Puissance maximale des fréquences radio transmise dans la ou les bandes de fréquence : Inférieure à 20 dBm (e.i.r.p).

Information pour le règlement de la Commission (UE) 801/2013 (Grande Bretagne uniquement), (UE) 2023/826 (Europe uniquement)

Pour des informations relatives à ces règlements, veuillez consulter le site internet Brother support (Site Web de soutien Brother) support.brother.com

SIGNE D'AVERTISSEMENT

■ Cadre à broder (Cadre à broder magnétique)

L'étiquette d'avertissement suivante appartient au cadre à broder magnétique.

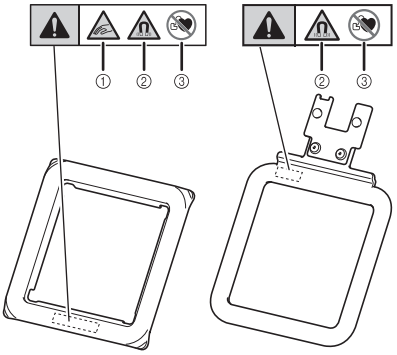

Les cadres à broder contiennent des aimants.

① Faites attention à ne pas vous pincer les doigts entre le cadre supérieur et le cadre de base.

② Veillez à éloigner ce produit des appareils électroniques de précision, des disques d'ordinateur, des cartes de crédit dotées d'une bande magnétique, etc...

③ N'utilisez pas ce produit si vous portez un stimulateur cardiaque.

MARQUES DE COMMERCE

Le nom de marque Bluetooth®/MD et les logos sont des marques déposées de Bluetooth SIG, Inc. et toute utilisation de ces marques par Brother Industries, Ltd. et ses entreprises associées est faite sous licence. Les autres marques de commerce et noms de commerce appartiennent à leurs propriétaires respectifs.

Tous les noms de marque et de produit de sociétés apparaissant sur des produits Brother, sur des documents associés et sur n'importe quel autre support sont des marques de commerce ou des marques déposées de ces sociétés respectives.

Conditions d'utilisation

IMPORTANT - VEUILLEZ LIRE ATTENTIVEMENT :

Les présentes conditions d'utilisation (« accord ») représentent un accord légal entre Brother Industries, Ltd. (« société ») et vous qui régit votre utilisation de tout logiciel, installé ou mis à disposition par la société, pour être utilisé avec des produits de broderie (« produit de la société »). Le terme « logiciel » recouvre toutes données de contenu (y compris, et sans s'y limiter, les données de motifs et de broderie, collectivement appelées « contenu »), le format des données, le micrologiciel du produit de la société et les applications pour ordinateur ou les applications pour appareil mobile.
Veuillez noter que l'installation de l'application de modification de contenu fournie séparément par la société (« application de la société ») est nécessaire sur votre dispositif (tel qu'un appareil mobile) qui est connecté au produit de la société pour utiliser le produit de la société. Veuillez consulter le manuel d'instructions pour plus de détails.

En utilisant le logiciel et le produit de la société, vous êtes considéré comme ayant accepté d'être lié sous les conditions du présent accord. Si vous n'acceptez pas les conditions du présent accord, la société refuse d'accorder la licence du logiciel et vous n'êtes pas autorisé à utiliser le logiciel. Des amendements et des suppléments peuvent être joints au logiciel.

Les personnes qui acceptent le présent accord au nom d'une entité garantissent à la société qu'elles sont légalement autorisées à conclure un accord légal exécutoire pour l'entité en question.

Conditions

1 Concession de licence.

1.1 Conformément au présent accord, la société vous accorde une licence personnelle, non exclusive, non cessible et révocable, pour utiliser ce logiciel uniquement avec le produit de la société.

1.2 Votre droit à utiliser le logiciel est octroyé sous licence, pas vendu, et uniquement pour être utilisé par vous conformément au présent accord. La société ou ses fournisseurs conservent tous les droits, titres et intérêts liés au logiciel, y compris, et sans s'y limiter, tous les droits de propriété intellectuelle qui lui sont associés.

2 Limitations

2.1 Sauf dans la mesure explicitement définie dans le présent accord ou dans la mesure requise par la législation locale :

2.1.1 il vous est interdit de démonter, décompiler, procéder à l'ingénierie inverse, traduire ou tenter d'une quelconque manière de découvrir le code source du logiciel (ce qui inclut le contenu créé à l'aide du produit de la société ou du logiciel de la société; la même chose s'applique ici dans la présente Clause 2);

2.1.2 il vous est interdit de créer des travaux dérivés, totalement ou partiellement basés sur le logiciel, à l'exception de votre contenu décrit dans la Clause 7.2;

2.1.3 il vous est interdit de distribuer, fournir ou mettre à disposition le logiciel sous quelque forme que ce soit, en totalité ou en partie, à quelque personne que ce soit, sans l'accord préalable écrit de la société;

2.1.4 il vous est interdit de copier le logiciel, sauf dans la mesure où la copie est liée à l'utilisation normale du logiciel avec le produit de la société ou si elle est nécessaire à des fins de sauvegarde ou pour la sécurité de fonctionnement;

2.1.5 il vous est interdit de transférer, louer, céder en sous-licence, prêter, traduire, fusionner, adapter, changer, altérer ou modifier le logiciel, en totalité ou en partie, ou autoriser l'association ou l'intégration du logiciel, en totalité ou en partie, à d'autres programmes;

2.1.6 vous devez inclure la notification relative aux droits d'auteur de la société ou de son concédant de licence et le présent accord dans toutes les copies, intégrales ou partielles, du logiciel; et

2.1.7 il vous est interdit d'utiliser le logiciel (y compris, sans s'y limiter, son utilisation avec des produits ou des logiciels de couture/broderie/loisirs créatifs non autorisés) dans un but autre que celui indiqué dans la Clause 1 du présent accord.

3 Absence de garantie

DANS LA MESURE AUTORISÉE PAR LA LOI APPLICABLE, LE LOGICIEL EST FOURNI « TEL QUEL », SANS GARANTIE NI CONDITION DE QUELQUE TYPE QUE CE SOIT, ORALE OU ÉCRITE, EXPLICITE OU IMPLICITE. LA SOCIÉTÉ DÉCLINE SPÉCIFIQUEMENT TOUTE GARANTIE OU CONDITION IMPLICITE DE COMMERCIABILITÉ, DE QUALITÉ SATISFAISANTE, DE NON-CONTREFAÇON ET/OU D'ADÉQUATION À UN OBJECTIF SPÉCIFIQUE.

4 Limitation de responsabilité

4.1 LA SOCIÉTÉ NE PEUT ÊTRE TENUE RESPONSABLE ENVERS VOUS, SES UTILISATEURS FINAUX OU N'IMPORTE QUELLE AUTRE ENTITÉ DES PERTES DE PROFITS, DE REVENUS OU D'ÉPARGNE, DES PERTES DE DONNÉES, DES INTERRUPTIONS D'UTILISATION OU DES DOMMAGES IMMATÉRIELS, ACCESSOIRES, PARTICULIERS, PUNITIFS OU INDIRECTS ENCOURUS PAR CETTE PARTIE (QUE CE SOIT DANS LE CADRE D'UNE ACTION CONTRACTUELLE OU D'UN DÉLIT), MÊME SI LA SOCIÉTÉ A ÉTÉ INFORMÉE DE LA POSSIBILITÉ DE TELS DOMMAGES DÉCOULANT DU LOGICIEL, DU SERVICE D'ASSISTANCE OU DU PRÉSENT ACCORD OU QUI Y SERAIENT LIÉS. CES LIMITATIONS SERONT APPLICABLES DANS LA MESURE MAXIMALE AUTORISÉE PAR LA LOI EN VIGUEUR, NONOBSTANT L'ÉCHEC DE TOUT AUTRE RECOURS.

4.2 NONOBSTANT LA CLAUSE 3 OU 4.1, LE PRÉSENT ACCORD N'A PAS POUR PRÉTENTION D'EXCLURE OU DE LIMITER LA RESPONSABILITÉ DE LA SOCIÉTÉ EN CAS DE DÉCÈS OU DE BLESSURES RÉSULTANT D'UN ACTE DE NÉGLIGENCE OU DE LIMITER LES DROITS STATUTAIRES DU CONSOMMATEUR.

5 Coûts, frais encourus de par votre utilisation du logiciel.

5.1 Vous acceptez et vous comprenez que le ou les services offerts par le logiciel peuvent être fournis par n'importe quel réseau de communication et que donc, dans le cadre de votre utilisation du logiciel, des frais de communication liés à l'utilisation de ces réseaux se produiront dont vous serez responsable.

5.2 En plus des frais ci-dessus, vous êtes seul responsable de tous les coûts ou dépenses que vous rencontrerez en connexion avec votre utilisation du logiciel.

5.3 En aucun cas la société ne vous remboursera les frais, coûts ou dépenses ci-dessus.

6 Assistance et mises à jour.

La société se réserve le droit, à son entière discrétion, et avec ou sans préavis, d'ajouter au logiciel, ou d'en supprimer, des fonctionnalités ou des fonctions ou de fournir des correctifs de programmation, des améliorations, des mises à jour et des mises à niveau du logiciel (collectivement les « mises à jour »). Vous acceptez que la société n'a aucune obligation de vous fournir des mises à jour ni de mettre à votre disposition une éventuelle version ultérieure du logiciel. Vous acceptez également qu'il est possible, à l'entière discrétion de la société, que l'on vous demande d'accepter une version modifiée du présent accord si vous souhaitez utiliser une mise à jour.

7 Utilisation du contenu

7.1 Vous pouvez utiliser tout contenu téléchargé ou enregistré ou mis disposition de quelque manière que ce soit par la société et son concédant de licence en utilisant, par le biais de ou en connexion avec l'application de la société connectée au logiciel (collectivement le « contenu de la société »). Vous pouvez au moins créer des articles artisanaux faits main et utiliser ces articles artisanaux faits main dans le cadre d'une utilisation privée en utilisant le contenu de la société. Toute condition de cet usage privé (ex. restrictions de modification) et autre condition d'utilisation (ex. utilisation commerciale interdite des articles artisanaux faits main) peut dépendre du contenu de la société, respectivement. Veuillez consulter l'accord de licence de l'utilisateur final qui accompagne l'application de la société connectée au logiciel.

7.2 Vous pouvez produire un nouveau contenu en utilisant ce logiciel ou d'autres dispositifs connectés au logiciel en créant ou en modifiant. Si vous produisez un nouveau contenu (« votre contenu »), vous utiliserez votre contenu à vos propres risques.

8 Vos obligations vis-à-vis du logiciel

Vous garantissez que :

A) vous vous conformerez à l'ensemble des lois, règlementations et codes de pratique applicables pour ce qui a trait à votre utilisation du logiciel;
B) vous n'utiliserez pas le logiciel d'une manière illégale, diffamatoire, obscène, indécente, offensante ou menaçante ou qui violerait les droits de propriété intellectuelle d'un tiers; et
C) vous ne distribuerez pas ou ne transmettrez pas de virus, vers, chevaux de Troie ou autres données, programmes ou logiciel technologiquement nuisibles par le biais de ou en utilisant le logiciel.

9 Résiliation

9.1 La société détient le droit, à tout moment, de résilier le présent accord en vous informant par écrit en cas de violation substantielle des conditions du présent accord de votre part que vous ne rectifiez pas immédiatement à la demande de la société.

9.2 En cas de résiliation pour quelque raison que ce soit, tous les droits concédés dans le cadre du présent accord seront révoqués. Vous devrez cesser toutes les activités autorisées par le présent accord et vous devrez immédiatement supprimer ou désinstaller le logiciel de tous les équipements informatiques en votre possession et supprimer ou détruire toutes les copies du logiciel ou de ses travaux dérivés en votre possession. En plus de ce qui est mentionné ci-dessus, vous devrez supprimer le contenu que vous avez créé à l'aide du produit de la société en votre possession.

10 Conditions diverses

10.1 Vous ne devez pas exporter ou réexporter le logiciel ou toute copie ou adaptation du logiciel en violation des réglementations ou législations applicables.

10.2 Sauf pour les cas où les produits de la société sont transférés dans le cadre d'un changement de propriété, vous n'attribuerez cet accord, en tout ou en partie, à aucun tiers ni aucun intérêt y afférent sans le consentement écrit préalable de la société. Tout changement de contrôle ou toute réorganisation suite à une fusion ou une vente de biens ou de stock sera considérée comme étant une attribution conformément au présent accord.

10.3 Vous acceptez que toute violation du présent accord entraînera des dommages irréparables pour la société qui ne pourront être compensés par de l'argent. La société aura le droit de demander un recours équitable en plus de tous les recours dont elle dispose dans le cadre du présent accord ou de la loi, sans obligation, autre sécurité ou preuve des dommages.

10.4 Si une quelconque disposition du présent accord devait être déclarée ou identifiée comme étant nulle ou non applicable par un tribunal ou une juridiction compétente, elle sera considérée comme distincte et indépendante des autres dispositions du présent accord. La validité des autres dispositions et de l'accord dans son ensemble ne sera pas affectée.

10.5 Le présent accord, accompagné de l'ensemble des pièces ou autres annexes auxquelles il est fait référence, constitue l'ensemble de l'accord entre les parties sur le sujet et a préséance sur toutes les propositions, orales et écrites, entre les parties sur le sujet.

10.6 Si la société n'insiste pas pour que vous exerciez vos obligations dans le cadre du présent accord, si la société n'applique pas des droits dont elle dispose à votre égard ou si la société le fait avec du retard, cela ne signifie pas que la société renonce à de tels droits et que vous n'avez pas à respecter ces obligations. Si la société renonce à une réclamation à votre encontre, elle le fera uniquement par écrit, et cela ne signifiera pas qu'elle renonce automatiquement à toutes les réclamations à votre encontre à l'avenir.

10.7 Le présent accord est régi par la législation japonaise, et les tribunaux japonais ont l'exclusivité de la compétence sur cet accord, à l'exception de ce qui concerne son application. Dans ce cas, la compétence des tribunaux japonais n'est pas exclusive.

10.8 La société peut mettre le présent accord à jour dans les cas suivants : A) quand les changements sont faits au bénéfice de l'utilisateur ou B) quand les mises à jour apportées à l'accord sont adéquates, raisonnables et non contraires aux objectifs de l'accord. Nonobstant ce qui précède, en principe, le contenu des amendements ou des modifications sera publié sur le site Web de la société ou par le biais de n'importe quelle autre méthode appropriée avant la date d'entrée en vigueur des amendements ou des modifications et entrera en vigueur à partir de la date spécifiée séparément dans la notification.

11 Logiciel tiers

Il est possible que le logiciel contienne un logiciel tiers et/ou des programmes logiciels open source (collectivement, « logiciel tiers »). Pour plus de détails sur le logiciel tiers, veuillez vous reporter aux conditions définies séparément.

FLUX DE BASE D'UN PROJET

Le flux général pour réaliser un projet est indiqué ci-dessous.
Consultez l'explication de chaque étape fournie dans ce manuel d'instructions.
Un didacticiel vidéo est disponible pour les éléments marqués du symbole .
Utilisez le code QR ci-dessous pour accéder à la liste des didacticiels vidéo disponibles.

https://s.brother/cvuka/

Préparation de la machine et de l'application

Installez l'application Artspira de Brother sur votre appareil mobile, puis jumelez l'application et la machine. (page 13)

▼

Sélection d'un motif de broderie

(1) Sélectionnez un motif de broderie dans l'application. (page 14)
(2) Mettez le tissu en place (avec renfort) dans le cadre à broder. (page 14)
(3) Réglez la position de broderie et transférez les données du motif à broder vers la machine. (page 16, page 17)

▼

Préparation de la canette

Installez la canette bobinée de fil dans la machine. (page 20)

▼

Broderie

(1) Fixez le cadre à broder sur la machine. (page 22)
(2) Vérifiez l'ordre de broderie des fils dans l'application, puis enfilez la machine avec chaque couleur de fil supérieur, une à la fois. (page 24)
(3) Brodez toutes les couleurs de fil.

▼

Terminé

Vérifiez la broderie terminée.

LISTE DES MANUELS D'INSTRUCTIONS

Nom	Contenu	Référence
Manuel d'instructions (Imprimé)	Instructions pour l'utilisation de base de cette machine avec l'application. Veillez à lire ce document avant d'utiliser la machine.	Imprimé/inclus avec la machine
Manuel d'instructions (Web)	En plus du manuel d'instructions imprimé, des fonctions utiles de l'application, comme la modification d'un motif et les réglages de la machine, sont introduites.	Site internet Brother support (Site Web de soutien Brother) https://s.brother/cmuka/
Guide de référence rapide	Instructions simples pour préparer et broder un motif de broderie.	Imprimé/inclus avec la machine
Accessoires inclus	Une liste des accessoires inclus avec ce produit.	Imprimé/inclus avec la machine

COMMENT LIRE LES ICÔNES

- **Dispositifs utilisés**

Icône	Description
	Opérations réalisées avec la machine.
	Opérations réalisées avec l'application.

- **Voyants lumineux**

Icône	Description
	Éteint
	Clignotement
	Allumé en continu

- **Comment appuyer sur les touches**

Icône	Description
	Appuyer sur une touche.
	Maintenir une touche enfoncée. *La maintenir enfoncée pendant plus de 2 secondes.

TABLE DES MATIÈRES

Chapitre 1 PRÉPARATIFS 10

Noms des pièces de la machine 10
Lors du transport de la machine 11
Éléments à préparer 11
Préparation de la machine 12
Mettre la machine sous tension 12
Connexion de la machine à l'application 13
Réglage du chariot de broderie en position initiale 13

Chapitre 2 BRODERIE 14

Sélection d'un motif de broderie 14
Mise en place du tissu dans le cadre à broder 14
Application d'un renfort (support) sur le tissu 15
Mise en place du tissu dans le cadre à broder (cadre à broder magnétique) 15
Réglage de la position de broderie (fonction de [Numérisation par caméra]) 16
Transfert des données du motif 17
Bobinage/installation de la canette 18
Bobinage de la canette 18
Installation de la canette 20
Mode de remplacement de l'aiguille/du fil 21
Fixation du cadre à broder 22
Enfilage supérieur 24
Broderie d'un motif 26
Réglage de la tension du fil 29

Chapitre 3 ANNEXE 30

Entretien et maintenance de la machine 30
Nettoyage de la surface de la machine 30
Restrictions en matière d'application d'huile 30
Précautions concernant l'utilisation et le rangement de la machine 30
Nettoyage de la coursière 31
Remplacement de l'aiguille 32
Vérification de l'aiguille 32
Remplacement de l'aiguille 32
Dépannage 33
Indications des voyants lumineux 33
Si une erreur de communication se produit 33
Lorsque le fil s'emmêle en dessous de la base du bobineur de canette 34
Liste des symptômes 34
Messages d'erreur 37
Mise à jour du logiciel de votre machine 38
Avant de prêter la machine ou de la mettre au rebut 38
Spécifications 39
INDEX 40

Chapitre 1 PRÉPARATIFS

Noms des pièces de la machine

■ Pièces principales

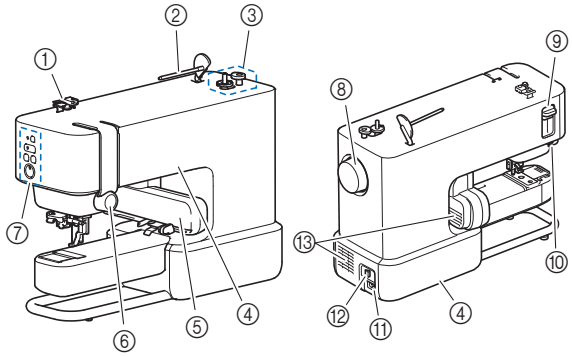

① **Guide-fil**
② **Porte-bobine**
③ **Bobineur de canette**
④ **Points de saisie (2 endroits)**
Utilisez les points de saisie pour transporter la machine. (page 11)
⑤ **Chariot de broderie**
⑥ **Molette de réglage de la tension du fil**
⑦ **Touches des commandes et voyant lumineux** (page 10, page 33)
⑧ **Volant**
Tournez le volant vers la molette de réglage de la tension du fil pour relever et abaisser l'aiguille.
⑨ **Levier d'enfilage de l'aiguille**
⑩ **Coupe-fil**
⑪ **Entrée d'alimentation**
⑫ **Interrupteur d'alimentation principal**
Appuyez sur le côté droit de l'interrupteur (« I ») pour mettre sous tension et sur le côté gauche (« O ») pour mettre hors tension.
⑬ **Grilles d'aération (2 endroits)**
Les grilles d'aération permettent de faire circuler l'air autour du moteur. Ne couvrez pas les grilles d'aération tant que la machine est en cours d'utilisation.

■ Section aiguille et pied-de-biche

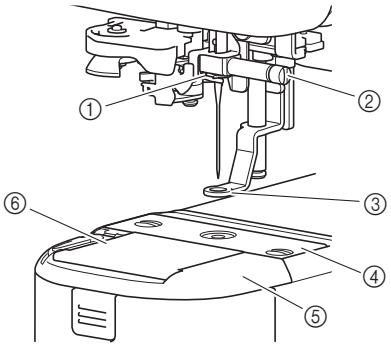

① **Guide-fil de la barre de l'aiguille**
② **Vis du support de l'aiguille**
③ **Pied-de-biche**
Le pied-de-biche permet de contenir le flottement du tissu pour une plus grande régularité des points.
④ **Plaque à aiguille**
⑤ **Capot de la plaque à aiguille**
⑥ **Capot du compartiment à canette**

■ Touches des commandes et voyant lumineux

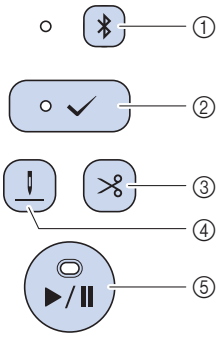

① **Touche Bluetooth**
Maintenez-la enfoncée pour jumeler la machine et l'application par Bluetooth. (page 13)
Le voyant lumineux à côté de la touche change en fonction de l'état de connexion entre la machine et l'application.
② **Touche Accepter**
Appuyez sur cette touche conformément aux instructions de l'application quand le voyant lumineux clignote.
Maintenez cette touche enfoncée pour entrer en mode de remplacement de l'aiguille/du fil. (page 21).
③ **Touche Coupe-fil**
Appuyez pour couper le fil supérieur et le fil de la canette une fois la broderie terminée.
④ **Touche de position d'enfilage**
Appuyez pour déplacer l'aiguille à la position (hauteur) appropriée pour l'enfilage.
⑤ **Touche « Marche/Arrêt »**
Appuyez pour démarrer ou arrêter la broderie. La couleur et l'état d'éclairage du voyant lumineux change en fonction de l'état de la machine.

Pour plus de détails sur les états d'éclairage du voyant lumineux, reportez-vous à la section « Indications des voyants lumineux » à la page 33.

■ Cadre à broder (Cadre à broder magnétique)

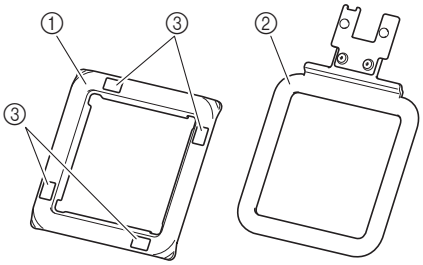

① **Cadre supérieur**
② **Cadre de base**
③ **Marques pour la fonction de [Numérisation par caméra]**

Lors du transport de la machine

⚠ ATTENTION

Quand vous transportez la machine, faites-le toujours en la tenant par ses points de saisie (creux et support). Si vous soulevez la machine par une autre partie, vous risquez de l'endommager ou de la faire tomber, ce qui pourrait provoquer des blessures.

Transportez la machine par les 2 points de saisie sur le côté droit (creux) et sur le côté gauche (support).

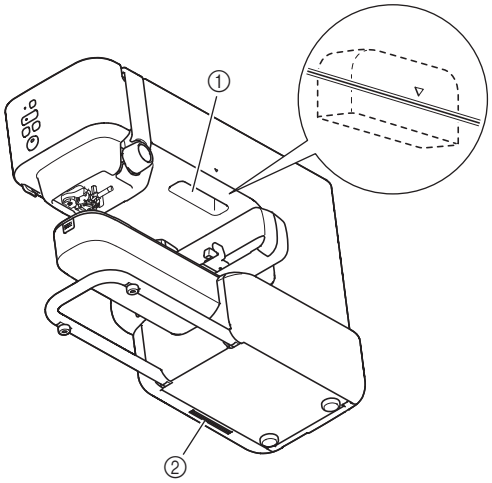

① Creux
② Support

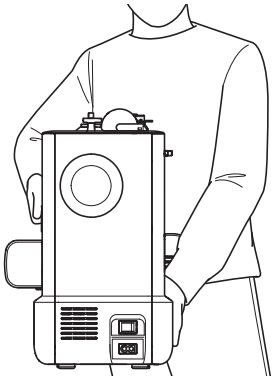

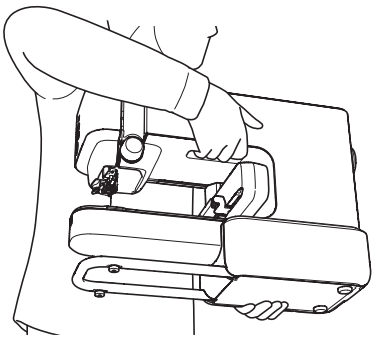

Éléments à préparer

Tissu et renfort

Un renfort est un produit spécialisé qui s'utilise sous le tissu pour le soutenir pendant le processus de broderie afin de garantir les meilleurs résultats possibles.

Préparez un renfort plus grand que le cadre à broder. Pour plus de détails sur l'utilisation d'un renfort obtenu dans le commerce, reportez-vous aux instructions fournies avec ce renfort.

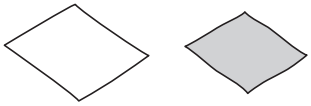

Fil à broder (fils supérieur et fil de la canette)

Fil supérieur :

Préparez les couleurs nécessaires pour le motif. Nous vous recommandons d'utiliser un fil à broder Brother. Les autres fils à broder peuvent ne pas fournir des résultats optimaux.

Fil de la canette (ou canette préremplie) :

Ce fil est bobiné sur la canette et brodé sur l'envers du tissu. Utilisez la canette préremplie de fil nº 90 fournie ou le fil de canette à broder nº 90 recommandé.

Aiguille (sur la machine)

Utilisez une aiguille pour machine à coudre à usage personnel 75/11.

Si la machine ne brode pas bien lors de la broderie sur un tissu lourd, essayez une aiguille 90/14. (page 32)

Appareil mobile

Cette machine est contrôlée par une application. Installez l'application Artspira de Brother sur votre appareil mobile, puis utilisez l'application pour modifier les motifs et faire fonctionner la machine.

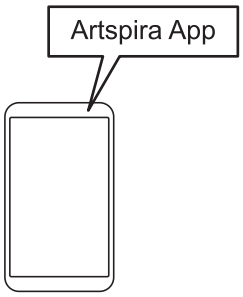

Préparation de la machine

Mettre la machine sous tension

⚠ AVERTISSEMENT

- Utilisez uniquement l'alimentation domestique normale pour alimenter votre machine. L'utilisation d'autres sources d'alimentation pourrait causer des incendies, des chocs électriques ou endommager la machine.
- Ne touchez pas la fiche si vous avez les mains mouillées. Vous risquez de vous électrocuter.
- Assurez-vous que les fiches du cordon d'alimentation sont solidement insérées dans la prise électrique et dans le connecteur de cordon d'alimentation de la machine. Sinon, un incendie ou un choc électrique pourrait se produire.
- Mettez la machine hors tension et débranchez-la de la prise murale dans les cas suivants :
  - Lorsque vous n'êtes pas à proximité de la machine;
  - Après avoir utilisé la machine;
  - En cas de coupure de courant pendant l'utilisation de la machine;
  - Lorsque la machine ne fonctionne pas correctement à cause d'une mauvaise connexion ou d'un débranchement;
  - Pendant un orage.

⚠ ATTENTION

- Utilisez exclusivement le cordon d'alimentation fourni avec cette machine. Sinon, un incendie ou un choc électrique pourrait se produire.
- N'utilisez pas de rallonge ni d'adaptateurs multiples pour brancher cette machine avec d'autres appareils. Vous risquez de vous électrocuter ou de provoquer un incendie.
- Lorsque vous débranchez la machine, veillez à la mettre d'abord hors tension. Pour la débrancher de la prise électrique, saisissez toujours la fiche. Si vous tirez sur le cordon, celui-ci pourrait être endommagé et vous risqueriez de vous électrocuter ou de provoquer un incendie.
- Veillez à ne pas couper, endommager, modifier, plier avec force, tordre ou lier le cordon d'alimentation, ni tirer dessus. Ne placez jamais d'objets lourds sur le cordon. Ne placez jamais le cordon près d'une source de chaleur. Ces actions pourraient endommager le cordon et vous risqueriez de vous électrocuter ou de provoquer un incendie. Si le cordon ou la fiche est endommagée, apportez la machine à votre revendeur Brother agréé pour la faire réparer avant de continuer à l'utiliser.
- N'insérez pas la fiche du cordon d'alimentation dans une prise électrique inadaptée.
- (Pour les États-Unis uniquement)
  Cet appareil possède une fiche polarisée (une lame plus large que l'autre). Pour réduire les risques de choc électrique, cette fiche est prévue pour rentrer dans une prise électrique polarisée dans un seul sens. Si la fiche ne rentre pas complètement dans la prise électrique, retournez la fiche. Si elle ne rentre toujours pas, contactez un électricien qualifié pour installer la prise électrique adéquate. Ne modifiez la fiche d'aucune manière.

1 **Veillez à ce que la machine soit hors tension (l'interrupteur d'alimentation principal à l'arrière de la machine est réglé sur « O »), puis branchez le cordon d'alimentation dans l'entrée d'alimentation sous l'interrupteur d'alimentation principal.**

2 **Insérez la fiche du cordon d'alimentation dans une prise électrique domestique.**

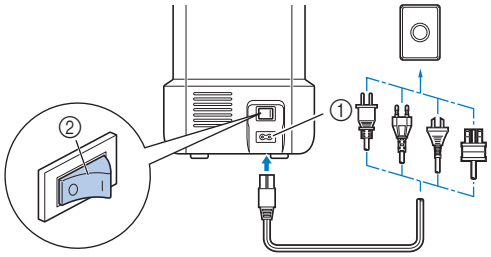

① Entrée d'alimentation
② Interrupteur d'alimentation principal

3 **Appuyez sur le côté droit de l'interrupteur d'alimentation principal pour mettre la machine sous tension (position « I »).**

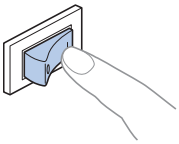

Remarque

Pour mettre la machine hors tension, appuyez sur le côté gauche de l'interrupteur d'alimentation principal (position « O »).

Connexion de la machine à l'application

Téléchargez l'application dans votre appareil mobile, puis jumelez l'application et la machine par Bluetooth.

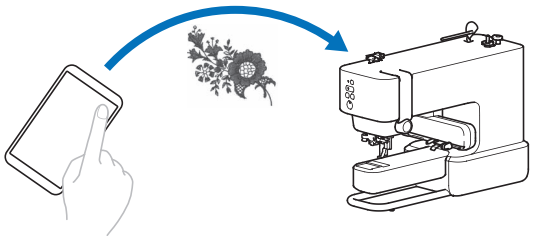

■ Installation de l'application

: Application

1 **Accédez à Google Play ou à App Store sur votre appareil mobile.**

2 **Installez l'application [Brother Artspira].**

■ Jumelage de la machine à l'application

: Application

1 **Sur l'écran d'accueil, appuyez sur .**

2 **Sélectionnez [Machine à broder] → [Modèle Bluetooth].**

→ Un écran apparaît pour spécifier les réglages du jumelage.

: Machine

3 **Maintenez ✱ enfoncé (touche Bluetooth).**

Maintenez la touche enfoncée jusqu'à ce qu'un bip sonore retentisse et que le voyant lumineux commence à clignoter à intervalles de 1,5 secondes.

: Application

4 **Sélectionnez la machine à jumeler.**

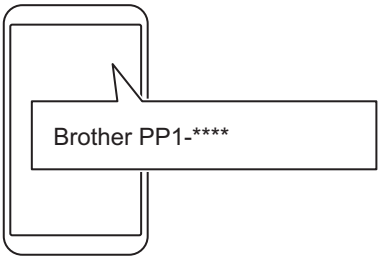

Le nom de la machine apparaît sous la forme « Brother PP1* » et un numéro à 4 chiffres. Ce numéro se compose des quatre derniers chiffres du numéro de série de la machine. Vous trouverez le numéro de série de la machine sur l'étiquette à l'arrière de la machine.

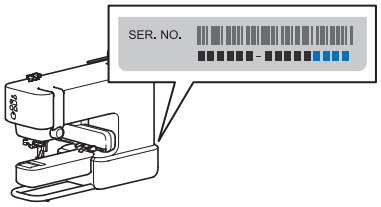

→ Une fois le jumelage terminé, le voyant lumineux à côté de (touche Bluetooth) sur la machine s'allume de manière continue.

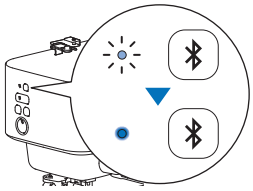

Remarque

- L'application ne peut être jumelée qu'avec une seule machine à broder à la fois. Pour jumeler l'application avec une machine différente, sélectionnez cette machine quand vous réalisez l'opération de jumelage de nouveau.
- Pour jumeler la machine avec un appareil mobile différent, maintenez ✱ enfoncé (touche Bluetooth) sur la machine pour préparer au nouveau jumelage, puis suivez l'opération de jumelage depuis cette application.

Réglage du chariot de broderie en position initiale

Avant de fixer le cadre à broder, préparez la machine en mettant le chariot de broderie à sa position initiale.

1 **Appuyez sur ✓ (touche Accepter) pour changer la position du chariot de broderie.**

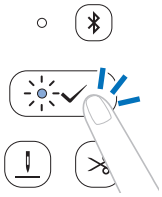

Le chariot de broderie se déplacera.

IMPORTANT

Éloignez vos mains et autres objets du chariot et du cadre de broderie lorsqu'ils sont en mouvement. Dans le cas contraire, des dommages ou un dysfonctionnement de la machine risquent de se produire.

Chapitre 2 BRODERIE

Sélection d'un motif de broderie

Dans l'application, sélectionnez le motif à broder.

: **Application**

1 **Depuis l'écran d'accueil de l'application, sélectionnez le motif à broder.**

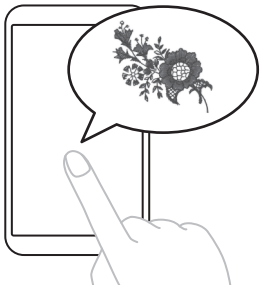

2 **Modifiez les données si nécessaire, puis appuyez sur [Terminé].**

Mise en place du tissu dans le cadre à broder

⚠ ATTENTION

- Utilisez des tissus dont l'épaisseur est inférieure à 2 mm (env. 1/16" / pouce). L'utilisation de tissus plus épais que 2 mm (env. 1/16" / pouce) risque de casser l'aiguille et peut être à l'origine de blessures.
- Utilisez toujours un renfort de broderie pour broder. Sinon, l'aiguille risque de casser et de vous blesser, particulièrement quand vous brodez sur des tissus élastiques, légers, à grosse trame ou sur des tissus susceptibles de provoquer un rétrécissement des motifs.

Remarque

- Quand vous rangez le cadre, placez du tissu entre le cadre de base et le cadre supérieur. Si le cadre supérieur est directement fixé au cadre de base, il sera difficile à détacher.
- Avant d'utiliser le cadre à broder, vérifiez l'absence d'éléments (objets métalliques comme des aiguilles ou des épingles) aimantés aux cadres. Si des éléments sont aimantés à la surface, ils pourraient affecter la qualité de la broderie ou endommager l'unité principale de la machine.
- N'utilisez pas de tissus rigides ou élastiques ou des vestes épaisses, etc... Sinon, le cadre supérieur pourrait ne pas se fixer au cadre de base ou pourrait se détacher du cadre de base, ou le tissu pourrait accrocher dans le pied-de-biche et empêcher le déroulement correct de la broderie.
- Utilisez un tissu d'une épaisseur maximale de 2 mm (env. 1/16" / pouce). Quand vous brodez des tissus ayant reçu un traitement spécial, comme ceux comportant une doublure antiglissante, il est possible que vous ne puissiez pas broder même si l'épaisseur du tissu est inférieure à 2 mm (env. 1/16" / pouce).
- Quand vous brodez sur des éléments cylindriques dotés d'une ouverture de petite taille, utilisez la fonction « Essai préliminaire » pour vérifier que le cadre se déplace sans accrocher (page 22). Sinon, le cadre pourrait accrocher pendant la broderie.

Application d'un renfort (support) sur le tissu

1 **Pressez le renfort de broderie au fer à repasser sur l'envers (bas) du tissu.**

Utilisez un morceau de renfort de broderie plus grand que le cadre à broder.

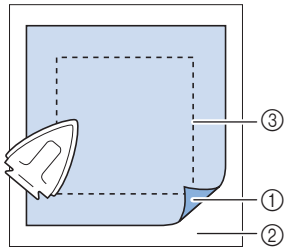

① Côté thermocollant du renfort
② Tissu (envers (arrière))
③ Taille du cadre à broder

Remarque

Pour plus de détails sur l'utilisation d'un renfort obtenu dans le commerce, reportez-vous aux instructions fournies avec ce renfort.

Mise en place du tissu dans le cadre à broder (cadre à broder magnétique)

⚠ ATTENTION

Quand vous enlevez ou installez le cadre supérieur, faites attention à ne pas vous coincer les doigts. Si vous vous coincez les doigts, vous pourriez vous blesser.

1 **Séparez le cadre supérieur du cadre de base.**

Le cadre supérieur et le cadre de base sont fixés à l'aide de puissants aimants. Appliquez une force vers le haut et vers le bas avec vos doigts dans le coin supérieur du cadre pour séparer les cadres plus facilement.

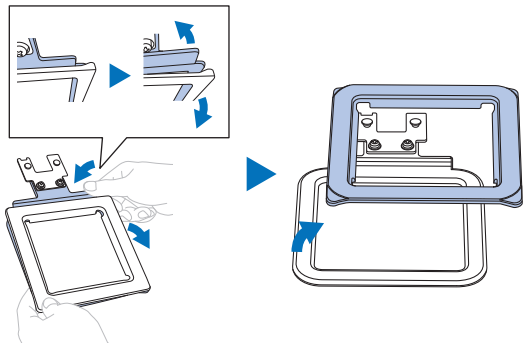

2 **Placez le cadre de base sur une surface plate. Placez le tissu avec son renfort au-dessus du cadre.**

Placez l'endroit du tissu vers le haut.

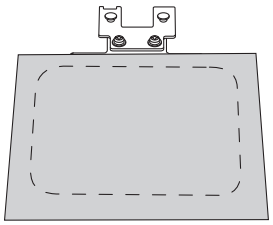

3 **Placez le cadre supérieur au-dessus.**

Assurez-vous que le tissu est bien tendu.

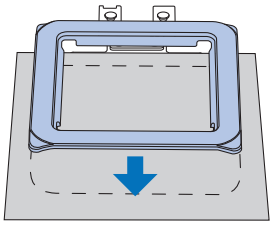

4 **Saisissez le cadre supérieur et soulevez légèrement le cadre pour vérifier que le cadre supérieur tient bien le tissu en place sans se détacher.**

Réglage de la position de broderie (fonction de [Numérisation par caméra])

Pour un réglage plus facile de la position de broderie, utilisez cette fonction pour importer dans l'application une image du tissu à broder.

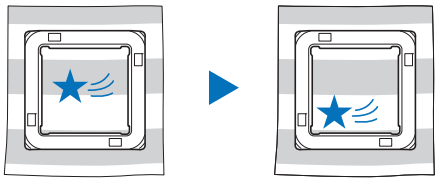

: Application

1 **Appuyez sur [Disposition] sur l'écran d'aperçu.**

Remarque

Si aucune machine n'est sélectionnée dans l'application, [Disposition] ne s'affiche pas. Vérifiez que votre machine est sélectionnée sur l'écran de l'application.

2 **Appuyez sur l'icône de la caméra dans le coin supérieur gauche de l'écran.**

→ La fonction de [Numérisation par caméra] ouvre la fonction de caméra de votre appareil mobile.

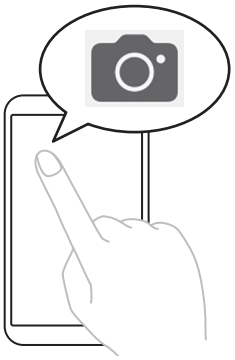

3 **Placez le cadre à broder (avec le tissu en place) sur une surface plane, puis visionnez l'ensemble du cadre sur l'écran.**

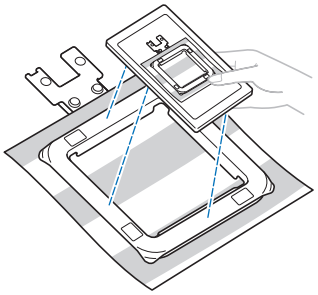

IMPORTANT

N'enlevez pas ou n'endommagez pas les marques pour la fonction de [Numérisation par caméra]. Sinon, la fonction deviendra inutilisable.

Remarque

Quand vous utilisez la fonction de [Numérisation par caméra], veillez à ce que les marques soient visibles à l'écran et qu'elles ne soient pas recouvertes par du tissu, etc...

4 **Quand le contour de cadre à broder apparaît à l'écran, alignez ce contour sur le cadre à broder.**

Maintenez votre appareil mobile parallèle au cadre à broder.

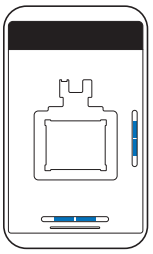

5 **Après avoir importé une image, appuyez sur [OK].**

→ Le motif sélectionné apparaît sur l'image du tissu.

6 **Faites glisser le motif vers la position désirée.**

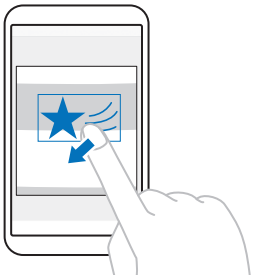

Vous pouvez aussi faire pivoter le motif.

Appuyez sur en bas de l'écran pour effectuer des réglages fins.

7 **Appuyez sur [Terminé].**

Transfert des données du motif

: Application

1 **Appuyez sur [Transfert] pour transférer les données du motif vers la machine.**

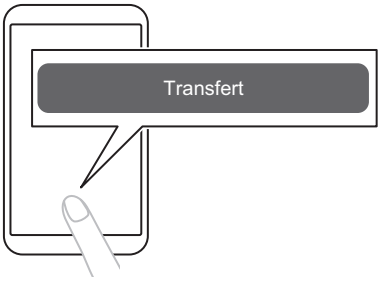

2 **Veillez à ce que [Données envoyées] soit bien affiché dans l'application, puis appuyez sur [Terminé].**

Remarque

[Transfert] est désactivé quand aucune machine n'est sélectionnée dans l'application. Vérifiez que votre machine est sélectionnée sur l'écran de l'application.

Bobinage/installation de la canette

Installez la canette dans la machine.

IMPORTANT

Utilisez les canettes en plastique fournies avec cette machine ou des canettes du même type : canettes de 11,5 mm (env. 7/16" / pouce) de haut en plastique de classe 15.

Il existe 2 options pour les canettes :

1. Utiliser une canette préremplie.
   Allez à la section « Installation de la canette » à la page 20.
2. Bobiner une canette avec la machine.
   Continuez à lire les instructions suivantes.

Bobinage de la canette

Bobinez la canette avec le fil de canette. Veillez à utiliser le fil de canette à broder nº 90 recommandé pour cette machine.

Si vous utilisez une canette préremplie, il n'est pas nécessaire de bobiner la canette. Continuez avec la section suivante (« Installation de la canette »).

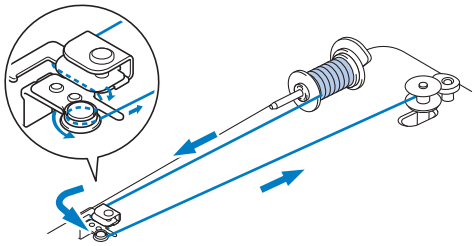

1 **Placez la canette sur l'axe du bobineur de canette de sorte que l'encoche de la canette soit alignée sur le ressort de l'axe. Ensuite, faites glisser l'axe du bobineur de canette vers l'arrière jusqu'à ce qu'il s'enclenche en position.**

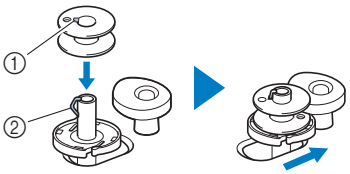

① Encoche
② Ressort de l'axe du bobineur de canette

Remarque

Quand vous insérez la canette dans le boîtier de la canette, insérez-la dans le même sens que quand vous l'avez bobinée. Utilisez la marque « b » gravée sur le côté de la canette fournie comme référence.

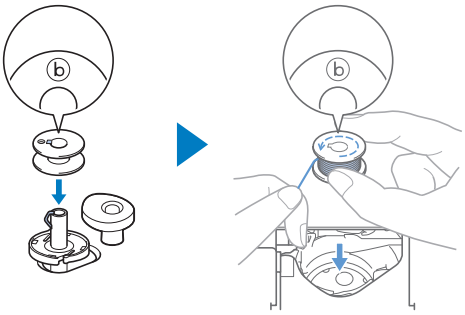

2 **Relevez le porte-bobine et placez la bobine de fil pour la canette sur le porte-bobine.**

Veillez à ce que le fil se déroule comme illustré.

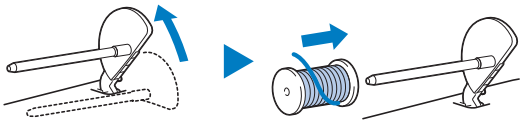

3 **Faites glisser le couvercle de bobine sur le porte-bobine.**

Placez le couvercle de bobine le plus possible vers l'arrière, comme illustré, le côté arrondi orienté vers l'extérieur.

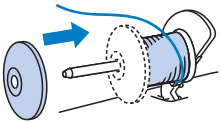

IMPORTANT

- Si la bobine ou le couvercle de bobine n'est pas correctement installé(e), le fil risque de s'emmêler autour du porte-bobine et la machine pourrait être endommagée.
- Trois tailles de couvercle de bobine sont disponibles, ce qui vous permet de choisir le couvercle le mieux adapté à la bobine utilisée. Si le couvercle de bobine est trop petit pour la bobine utilisée, le fil risque de se bloquer dans la fente de la bobine ou la machine de s'endommager. Si vous utilisez une bobine de fil mini/très grande, employez le centre amovible pour bobine de fil (bobine de fil mini/très grande).

* Les accessoires inclus peuvent varier selon le modèle.

Remarque

Si vous utilisez la bobine illustrée ci-dessous, utilisez le centre amovible pour bobine de fil (bobine de fil mini/très grande).

Veillez à ce que le centre amovible pour bobine de fil soit fermement inséré. Après l'avoir installé, faites sortir le fil en tirant dessus et vérifiez que le fil se déroule sans s'accrocher.

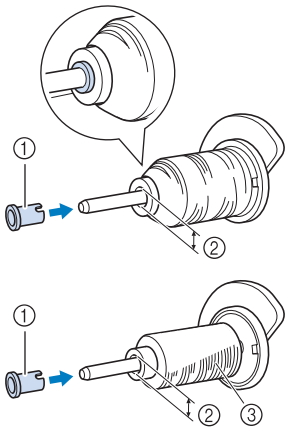

① Centre amovible pour bobine de fil (bobine de fil mini/très grande)
② Diamètre du trou de 8,0 mm à 10,5 mm (env. 5/16" / pouce à 13/32" / pouce)
③ Bobine (fil bobiné croisé)

4 **Faites passer le fil sous le guide-fil et le taquet.**

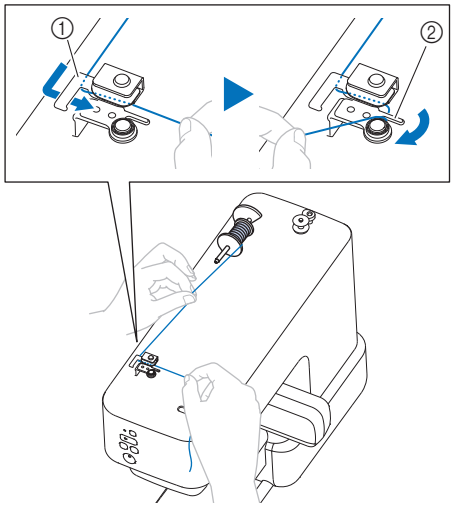

① Guide-fil
② Taquet

5 **Bobinez le fil dans le sens inverse des aiguilles d'une montre autour du disque de pré-tension.**

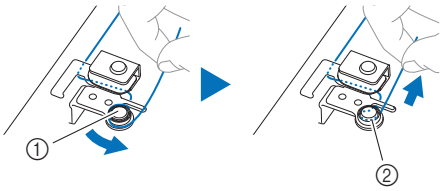

① Disque de pré-tension
② Tirez le fil à l'intérieur le plus possible.

6 **Bobinez le fil dans le sens des aiguilles d'une montre autour de la canette 5 ou 6 fois. Faites ensuite passer le fil dans la fente du guide de la base du bobineur de canette, puis tirez sur le fil pour le couper.**

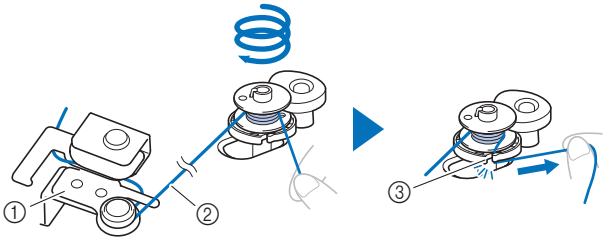

① Guide-fil de bobinage de la canette
② Tirez sur le fil pour qu'il soit bien tendu.
③ Fente du guide de la base du bobineur de canette (avec coupe-fil intégré)

Remarque

Assurez-vous de bobiner le fil dans le sens des aiguilles d'une montre autour de la canette, sinon il risque de s'enrouler autour de l'axe du bobineur de canette.

⚠ ATTENTION

Veillez à couper le fil avec le coupe-fil intégré dans la fente du guide de la base du bobineur de canette. Sinon, le fil pourrait s'emmêler dans la canette ou l'aiguille pourrait se casser et provoquer des blessures quand le fil de la canette commence à s'épuiser.

7 **Appuyez sur la touche « Marche/Arrêt » pour lancer le bobinage de la canette.**

8 **Lorsque le bobinage de la canette commence à ralentir, appuyez sur la touche « Marche/Arrêt » pour arrêter la machine.**

IMPORTANT

Arrêtez la machine dès que le bobinage de la canette commence à ralentir. Sinon, vous risquez d'endommager la machine.

9 **Coupez le fil, faites coulisser l'axe du bobineur de canette vers l'avant jusqu'à ce qu'il s'enclenche, puis retirez la canette.**

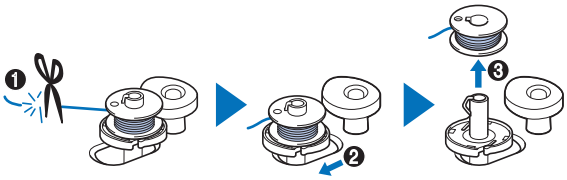

10 **Retirez la bobine de fil de la canette du porte-bobine.**

Installation de la canette

Installez une canette pleine. Vous pouvez commencer à broder immédiatement sans sortir le fil de la canette en insérant tout simplement la canette dans le boîtier de la canette et en guidant le fil par la fente.

⚠ ATTENTION

- Utilisez une canette dont le fil a été correctement bobiné, sinon l'aiguille risque de casser ou la tension du fil risque d'être incorrecte.

- Avant d'insérer ou de changer la canette, veillez à bien avoir enfoncé la touche Accepter pour verrouiller toutes les touches de déplacement de l'aiguille. Sinon, vous risqueriez de vous blesser en cas d'activation de la touche « Marche/Arrêt » ou de toute autre touche entraînant la mise en route de la machine.

1 **Appuyez sur (touche de position d'enfilage) pour relever l'aiguille.**

2 **Maintenez enfoncé ✓ (touche Accepter).**

→ Vous passez alors en mode de remplacement de l'aiguille/du fil. (page 21)
Le voyant lumineux de la touche Accepter clignote et le voyant lumineux de la touche « Marche/Arrêt » s'allume en continu en orange. Toutes les touches sont verrouillées à l'exception de la touche Accepter.

3 **Ouvrez le capot du compartiment à canette.**

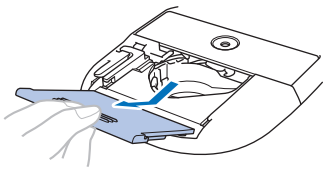

4 **Insérez la canette dans le boîtier de la canette de sorte que le fil se déroule vers la gauche.**

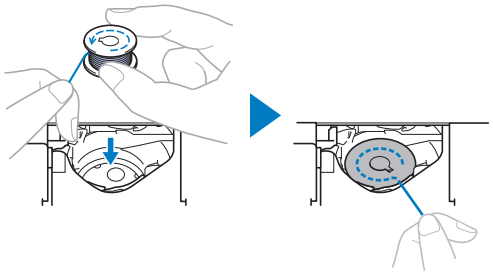

Remarque

Quand vous bobinez le fil de la canette avec cette machine, insérez la canette dans le même sens que quand vous l'avez bobinée. Le fil se déroule vers la gauche.

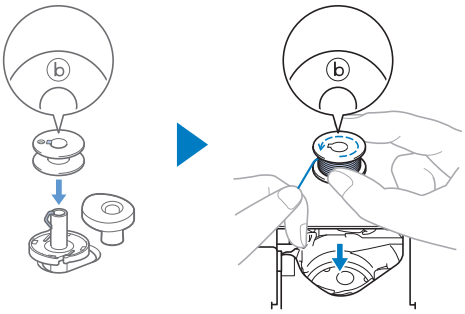

5 **Tenez légèrement la canette en place, puis guidez l'extrémité du fil autour du taquet.**

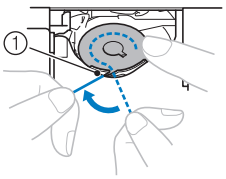

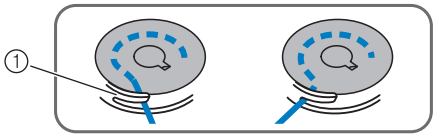

① Taquet

Remarque

Veillez à bien maintenir la canette avec votre doigt et à dérouler le fil de la canette correctement. Sinon, le fil pourrait se casser ou la tension du fil pourrait être incorrecte.

6 **Tout en maintenant légèrement la canette vers le bas, guidez le fil dans la fente et tirez-le légèrement.**

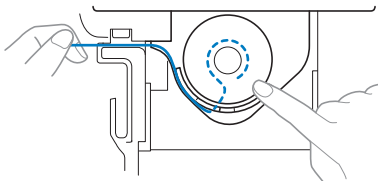

Remarque

Tirer ainsi sur le fil permet de le faire entrer dans le ressort de tension du boîtier de la canette afin d'appliquer la tension adéquate au fil de la canette pendant la broderie.

7 **Tout en maintenant légèrement la canette vers le bas, continuez à guider le fil dans la fente.**

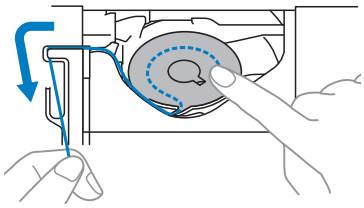

8 **Bloquez l'entrée de la rainure avec votre doigt afin d'empêcher le fil de sortir.**

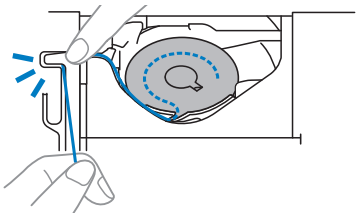

9 **Coupez le fil à l'aide du coupe-fil.**

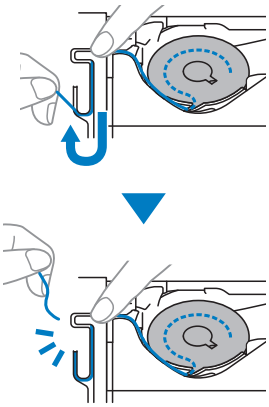

10 **Replacez le capot du compartiment à canette.**

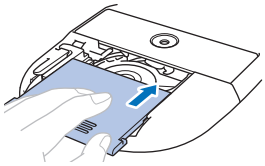

11 **Maintenez enfoncé ✓ (touche Accepter).**

→ Le voyant lumineux de la touche Accepter s'éteint et le mode de remplacement de l'aiguille/du fil se désactive.

Mémo

Vous pouvez également vous référer à la vidéo d'instructions.

Mode de remplacement de l'aiguille/du fil

Pendant que la machine est dans ce mode, la touche de position d'enfilage, la touche Coupe-fil, la touche « Marche/Arrêt » et la touche Bluetooth sont verrouillées pour empêcher l'aiguille de bouger par accident. En utilisant ce mode lors du remplacement de l'aiguille, de l'enfilage de la machine avec le fil supérieur ou de l'installation de la canette, vous pouvez installer ou remplacer l'aiguille en toute sécurité.

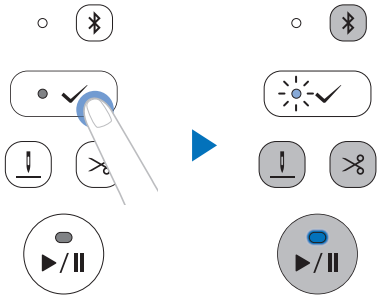

Maintenez la touche Accepter enfoncée pour entrer en mode de remplacement de l'aiguille/du fil. (Le voyant lumineux de la touche « Marche/Arrêt » s'allume en continu en orange et le voyant lumineux de la touche Accepter clignote.)

Dans ce mode, chaque pression de la touche Accepter fait passer le pied-de-biche de sa position relevée à sa position abaissée et vice versa.

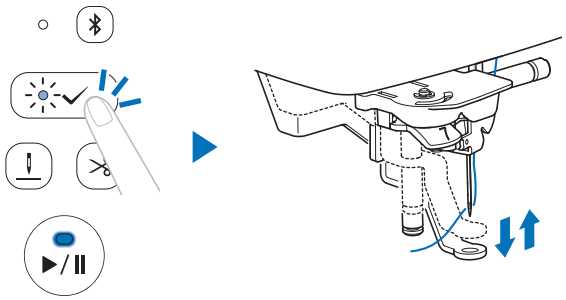

Pendant que la machine est en mode de remplacement de l'aiguille/du fil, maintenez la touche Accepter enfoncée pour sortir de ce mode.

Fixation du cadre à broder

⚠ ATTENTION

Ne heurtez pas l'aiguille ou le pied-de-biche avec le doigt ou avec le cadre à broder. Vous pourriez vous blesser ou casser l'aiguille.

Remarque

- Mettez la machine sous tension avant de fixer le cadre à broder.
- Insérez la canette bobinée de fil avant de fixer le cadre à broder. (page 20)

1 **Maintenez enfoncé ✓ (touche Accepter).**

→ Vous passez alors en mode de remplacement de l'aiguille/du fil. (page 21)

2 **Faites passer le cadre à broder sous le pied-de-biche, puis insérez fermement le guide du cadre à broder dans le porte-cadre du chariot de broderie.**

Alignez les ergots du guide du cadre à broder sur les fentes du porte-cadre du chariot de broderie et poussez jusqu'à entendre un déclic et qu'il ne soit plus possible de pousser le cadre plus loin.

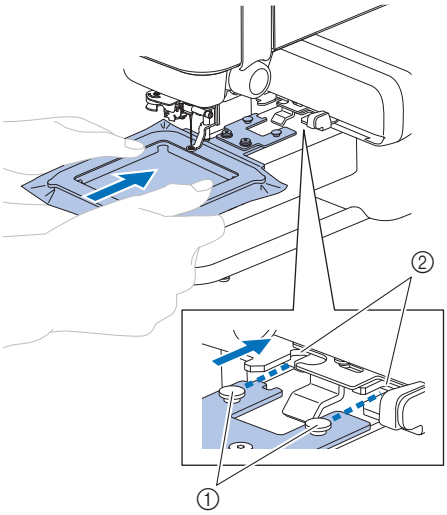

① Ergots du guide du cadre à broder
② Fentes du porte-cadre du chariot de broderie

3 **Veillez à ce que le levier du support du cadre à broder puisse s'ouvrir.**

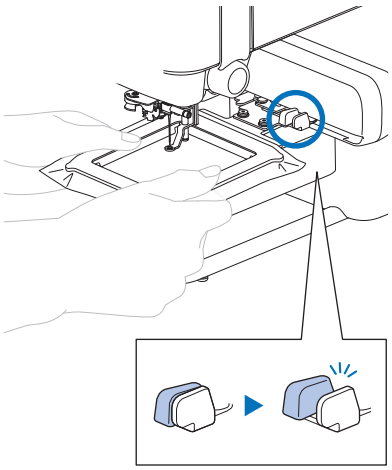

→ Le cadre à broder est fixé correctement.

⚠ ATTENTION

Fixez correctement le cadre à broder dans le porte-cadre du chariot de broderie. Sinon, le pied-de-biche pourrait heurter le cadre à broder, et vous pourriez vous blesser.

4 **Maintenez enfoncé ✓ (touche Accepter).**

→ Le voyant lumineux de la touche Accepter s'éteint et le mode de remplacement de l'aiguille/du fil se désactive.

5 **Utilisez la fonction « Essai préliminaire » pour vérifier que le cadre se déplace sans rien accrocher. Appuyez sur [Essai préliminaire] en suivant les instructions qui apparaissent dans l'application.**

→ Le cadre à broder démarre l'essai préliminaire et exécute un ensemble complet de mouvements pour la broderie.

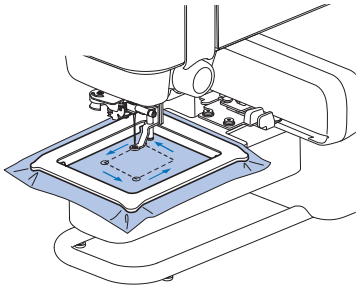

■ Retrait du cadre à broder

1 **Fermez le levier du support du cadre à broder.**

→ Le cadre à broder se détache du porte-cadre de chariot de broderie.

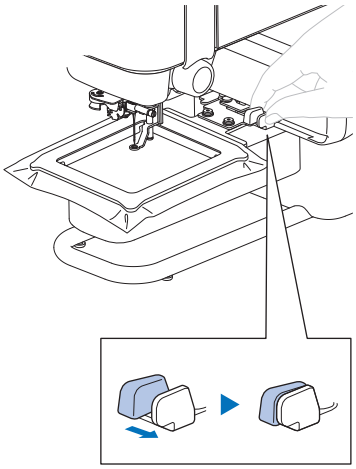

2 **Retirez le cadre à broder sous le pied-de-biche.**

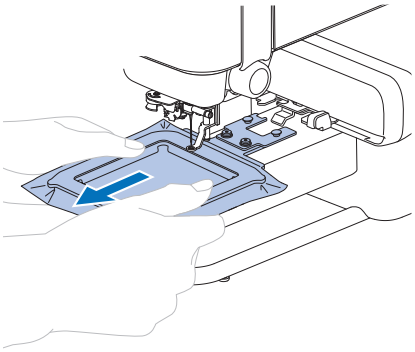

Enfilage supérieur

⚠ ATTENTION

Lorsque vous enfilez le fil supérieur, suivez attentivement les instructions. Si l'enfilage supérieur n'est pas correct, le fil risque de s'emmêler ou l'aiguille de casser et de vous blesser.

Vérifiez les informations affichées dans l'application et enfilez la machine avec le fil supérieur requis.

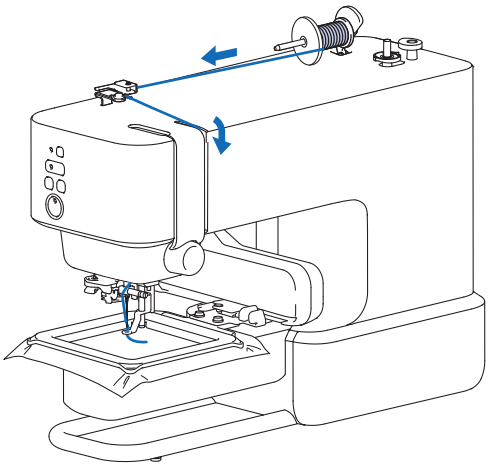

1 **Appuyez sur ⎍ (touche de position d'enfilage) pour régler la position de l'aiguille de sorte qu'elle soit prête à être enfilée.**

Si l'aiguille n'est pas en position prête à l'enfilage, l'enfile-aiguille ne peut pas enfiler l'aiguille.
Suivant la position de l'aiguille avant d'appuyer sur la touche, l'aiguille s'abaisse une fois puis se relève.

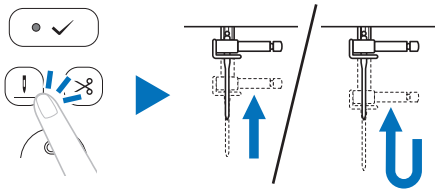

Mémo

Si l'aiguille est déjà en position prête à l'enfilage, l'aiguille ne bougera pas, même si vous appuyez sur la touche.

2 **Maintenez enfoncé ✓ (touche Accepter).**

→ Vous passez alors en mode de remplacement de l'aiguille/du fil. (page 21)

⚠ ATTENTION

Quand vous enfilez l'aiguille, veillez à verrouiller toutes les touches. Dans le cas contraire, vous risqueriez de vous blesser en cas d'activation de la touche « Marche/Arrêt » ou de toute autre touche entraînant la mise en route de la machine.

3 **Relevez le porte-bobine et placez la bobine de fil sur le porte-bobine.**

Veillez à ce que le fil se déroule comme illustré.

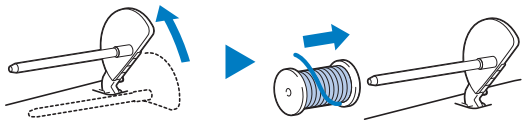

4 **Faites glisser le couvercle de bobine sur le porte-bobine.**

Placez le couvercle de bobine le plus possible vers l'arrière, comme illustré, le côté arrondi orienté vers l'extérieur.

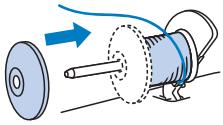

⚠ ATTENTION

- Choisissez un couvercle de bobine correspondant à la taille de la bobine utilisée. Pour plus d'informations concernant le choix des couvercles de bobine pour votre type de fil, reportez-vous à la section « IMPORTANT » de l'étape 3 dans la section « Bobinage de la canette » à la page 18.

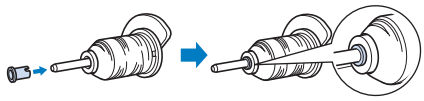

Si la bobine ou le couvercle de bobine n'est pas positionné(e) correctement, le fil risque de s'emmêler autour du porte-bobine ou l'aiguille de casser et de vous blesser.

- Les accessoires inclus peuvent varier selon le modèle.

Remarque

Si vous utilisez un fil se déroulant rapidement, tel qu'un fil en nylon transparent ou un fil métallique, placez le filet de la bobine sur la bobine avant de mettre la bobine de fil sur le porte-bobine.

Si le filet de la bobine est trop long, pliez-le afin de l'adapter à la taille de la bobine.

* Les accessoires inclus peuvent varier selon le modèle.

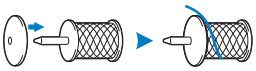

5 **Faites passer le fil sous le guide-fil.**

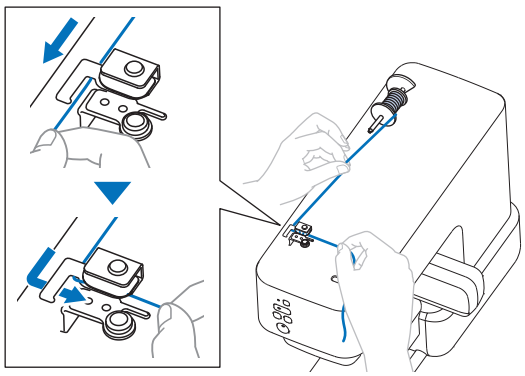

6 **Faites passer les fils dans les rainures en suivant les numéros 2 et 3 indiqués sur la machine.**

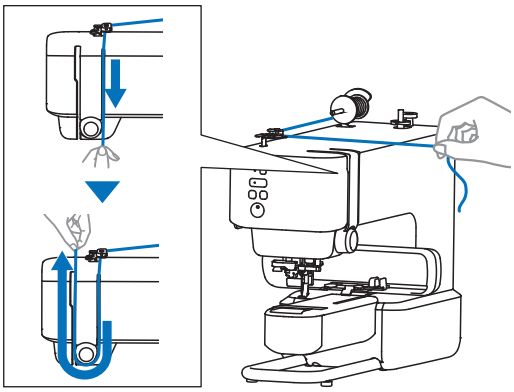

7 **Faites passer le fil dans la rainure numéro 4 indiquée sur la machine.**

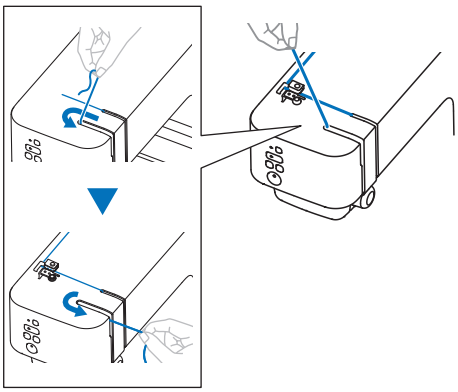

8 **Faites passer le fil dans la rainure numéro 5 indiquée sur la machine.**

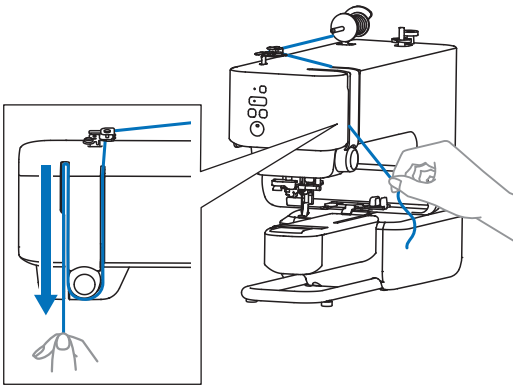

9 **Faites glisser le fil derrière le guide-fil de la barre à aiguille.**

Vous pouvez facilement faire glisser le fil derrière le guide-fil de la barre à aiguille en le tenant de la main gauche et en l'enfilant de la main droite. Assurez-vous de tirer le fil complètement vers la gauche. Faites passer le fil entièrement à travers, au-delà de la languette du guide-fil de la barre à aiguille.

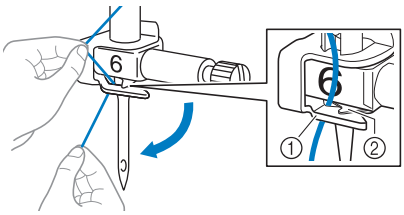

① Guide-fil de la barre de l'aiguille
② Taquet

10 **Tirez le bout du fil qui a été passé dans le guide-fil de la barre à aiguille vers la gauche. Faites passer le fil dans l'encoche du guide-fil. Tirez ensuite fermement le fil par l'avant et insérez-le dans la fente du disque du guide-fil « 7 » jusqu'au bout.**

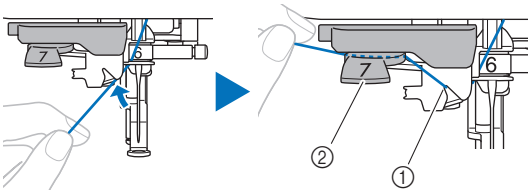

① Encoche du guide-fil
② Disque du guide-fil

11 **Coupez le fil avec le coupe-fil situé sur le côté gauche de la machine.**

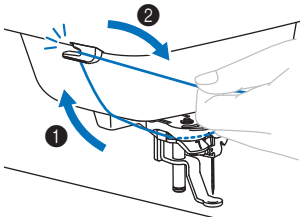

Remarque

Lorsque vous utilisez un fil se déroulant rapidement de la bobine, tel qu'un fil métallique, il peut s'avérer difficile d'enfiler l'aiguille si le fil est coupé. Par conséquent, au lieu d'utiliser le coupe-fil, tirez environ 8 cm (env. 3" / pouces) de fil après l'avoir fait passer par le disque de guide-fil (indiqué par un « 7 »).

12 Abaissez autant que possible le levier de l'enfile-aiguille situé sur le côté gauche de la machine pour que le crochet tourne.

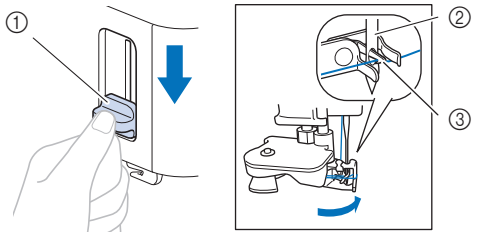

① Levier d'enfilage de l'aiguille
② Aiguille
③ Crochet

13 Tirez soigneusement l'extrémité du fil passé par le chas de l'aiguille.

Si l'aiguille n'est pas complètement enfilée, mais qu'une boucle se forme dans son chas, tirez doucement la boucle dans le chas pour sortir l'extrémité du fil.

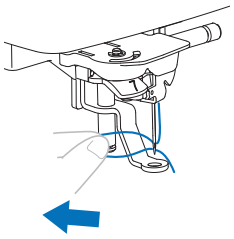

14 Faites passer l'extrémité du fil au travers puis en dessous du pied-de-biche, puis tirez environ 10 cm (env. 4" / pouces) de fil vers l'arrière de la machine.

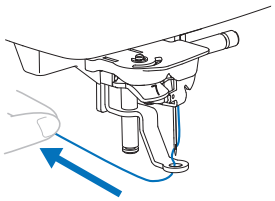

15 Maintenez enfoncé ✓ (touche Accepter).

→ Le voyant lumineux de la touche Accepter s'éteint et le mode de remplacement de l'aiguille/du fil se désactive.

Mémo

Vous pouvez également vous référer à la vidéo d'instructions.

Broderie d'un motif

Préparez les couleurs de fil à broder comme indiqué dans l'application.

Les motifs de broderie sont brodés avec un changement de fil après chaque couleur.

1 Faites passer le fil par le trou du pied-de-biche, et maintenez-le légèrement de votre main gauche.

Ne tendez pas trop le fil.

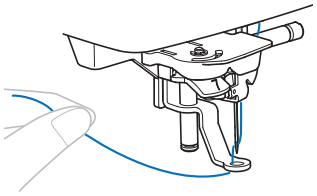

⚠ ATTENTION

Quand vous brodez sur des vêtements larges, placez le tissu sur une table pour qu'il ne pende pas ou qu'il ne ressorte pas vers l'extérieur. Sinon, l'unité de broderie ne pourra pas se déplacer librement et le cadre à broder risque de heurter et de casser l'aiguille, ce qui serait susceptible de vous blesser.

2 **Appuyez sur la touche « Marche/Arrêt » pour commencer à broder. Après 5-6 points, appuyez de nouveau sur la touche « Marche/Arrêt » pour arrêter la machine.**

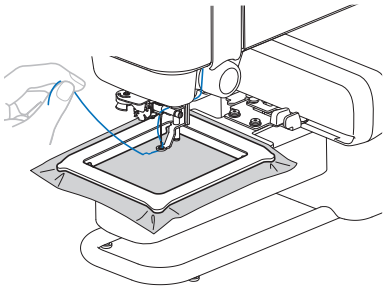

Remarque

Veillez à éviter que des objets ou du tissu en dehors du cadre à broder ne viennent recouvrir la zone de déplacement du cadre à broder. Si le cadre à broder heurte un autre objet, le motif risque de ne pas être aligné correctement.

3 **Coupez l'excédent de fil à la fin de la broderie.**

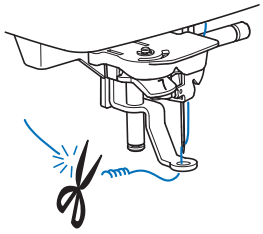

Si l'extrémité du fil dépasse au début de la broderie, vous risquez de broder par-dessus en brodant le motif. Il serait alors difficile d'éliminer l'excès de fil une fois la broderie terminée. Coupez l'excédent de fil au début de l'ouvrage.

4 **Appuyez sur la touche « Marche/Arrêt » pour commencer à broder.**

→ La broderie s'arrête automatiquement avec des points de renfort et la coupure du fil dès qu'une couleur est terminée.

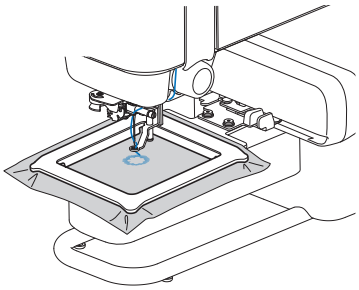

5 **Retirez le fil de la première couleur de la machine.**

6 **Effectuez les mêmes opérations pour broder les autres couleurs.**

→ Une fois la dernière couleur brodée, le message vous informant que la broderie est terminée apparaît dans l'application. Suivez les instructions de l'application pour continuer à broder ou définir un autre motif de broderie.

7 **Coupez le surplus de sauts de fils à l'intérieur de la couleur, si nécessaire.**

■ Si le fil casse ou que la canette n'a plus de fil pendant la broderie

- **Si le fil supérieur est cassé**

: Application

1. **Appuyez sur [Fermer] pour fermer le message d'erreur.**
2. **Appuyez sur [Point] dans l'application.**
3. **Appuyez sur ❮, ❮❮ ou ❮❮❮ pour faire reculer l'aiguille du nombre de points correct avant l'endroit où le fil s'est cassé, puis appuyez sur [Terminé].**

: Machine

4. **Appuyez sur ✓ (touche Accepter).**
   → Le voyant lumineux de la touche Accepter s'éteint.
5. **Appuyez sur ✂ (touche Coupe-fil) pour couper le fil supérieur et le fil de la canette.**
6. **Enfilez de nouveau le fil supérieur. (page 24)**
7. **Appuyez sur la touche « Marche/Arrêt » pour continuer à broder.**

- **Si la canette tombe à court de fil**

: Application

1. **Appuyez sur [Déplacez le cadre en position Fixer/ Enlever] pour couper les fils et déplacer le cadre vers une position où il sera plus facile à enlever.**
2. **Suivez les étapes 1 à 3 de « Si le fil supérieur est cassé », ci-dessus.**

: Machine

3. **Appuyez sur ✓ (touche Accepter).**
   → Le voyant lumineux de la touche Accepter s'éteint.
4. **Retirez le cadre à broder. (page 23)**
5. **Réinstallez le fil de la canette. (page 20)**
6. **Fixez de nouveau le cadre à broder. (page 22)**
7. **Appuyez sur la touche « Marche/Arrêt » pour continuer à broder.**

Si l'erreur persiste après avoir remplacé le fil, vérifiez ce qui suit.

- Vérifiez si la machine est exposée à une lumière puissante. Si la machine est exposée à une lumière puissante comme les rayons directs du soleil ou un projecteur, le capteur de fil peut dysfonctionner.
- Dans le cas d'une erreur de fil supérieur, vérifiez que le fil est bien passé dans le levier de remontée du fil.

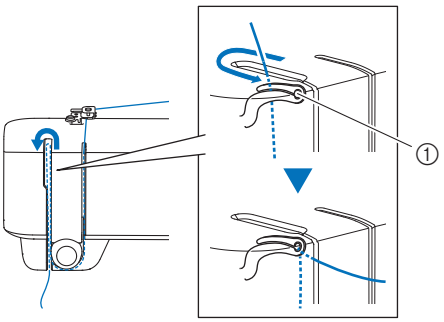

① Levier de remontée du fil

■ Reprise de la broderie après une mise hors tension

La couleur et le numéro de point en cours sont enregistrés si vous interrompez la broderie. Lors de la prochaine mise sous tension de la machine, l'application vous offre l'option de poursuivre ou de supprimer le motif.

Réglage de la tension du fil

Vous pouvez modifier la tension du fil supérieur à l'aide de la molette de réglage de la tension du fil.

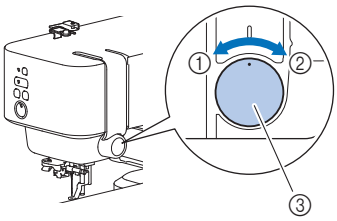

① Détendre (diminuer la tension)
② Tendre (augmenter la tension)
③ Molette de réglage de la tension du fil

Remarque

Si les points semblent lâches, augmentez la tension d'un cran et brodez à nouveau.

■ Tension du fil correcte

La tension du fil est correcte lorsque le fil supérieur est à peine visible sur l'envers (dessous) du tissu.

① Endroit (dessus) du tissu
② Envers (dessous) du tissu

■ Le fil supérieur est trop tendu

Le fil de la canette est visible sur l'endroit (dessus) du tissu. Dans cet exemple, réduisez la tension du fil supérieur.

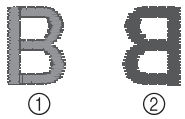

① Endroit (dessus) du tissu
② Envers (dessous) du tissu

■ Le fil supérieur n'est pas assez tendu

Le fil supérieur est mal tendu. Dans cet exemple, augmentez la tension du fil supérieur.

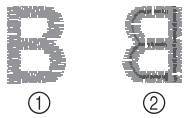

① Endroit (dessus) du tissu
② Envers (dessous) du tissu

Remarque

Si le fil supérieur n'est pas correctement enfilé ou si la canette n'est pas correctement installée, il ne sera peut-être pas possible de régler correctement la tension du fil. Si la tension correcte du fil n'est pas obtenue, enfilez de nouveau le fil supérieur et insérez correctement la canette.

Chapitre 3 ANNEXE

Entretien et maintenance de la machine

⚠ ATTENTION

- Débranchez le cordon d'alimentation avant de nettoyer la machine afin d'éviter les risques de blessure.

Nettoyage de la surface de la machine

Pour essuyer la saleté de la machine, essorez fermement un chiffon doux imbibé d'eau (tiède).

Après avoir nettoyé la machine, essuyez-la avec un chiffon doux et sec.

Restrictions en matière d'application d'huile

Pour éviter de l'endommager, la machine ne doit pas être huilée par l'utilisateur.

Lors de la fabrication de cette machine, la quantité d'huile nécessaire a été appliquée afin de garantir un fonctionnement correct et éviter d'avoir à appliquer régulièrement de l'huile.

En cas de problème, par exemple en cas de difficulté à tourner le volant ou en cas de bruit inhabituel, cessez immédiatement d'utiliser la machine et contactez votre revendeur Brother agréé ou le centre de service Brother agréé le plus proche.

Précautions concernant l'utilisation et le rangement de la machine

N'utilisez pas ou ne rangez pas la machine dans un des endroits indiqués ci-dessous car cela risquerait de l'endommager ou de provoquer son dysfonctionnement pour cause d'apparition de rouille provoquée par de la condensation, par exemple.

- Exposition à des températures très élevées
- Exposition à des températures très basses
- Exposition à de fortes variations de température
- Exposition à une forte humidité ou beaucoup de vapeur
- Rangement à proximité d'une flamme, d'un chauffage ou d'un climatiseur
- À l'extérieur ou exposé à une lumière puissante comme aux rayons directs du soleil ou un à projecteur
- Exposition à des environnements très poussiéreux ou huileux

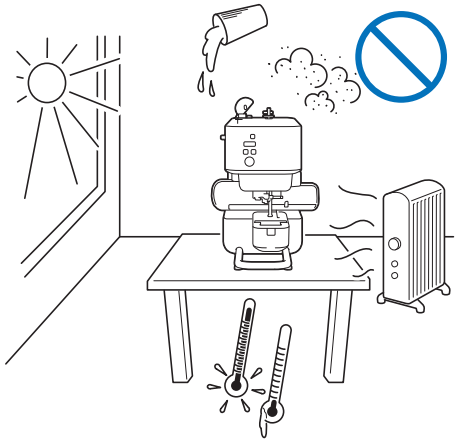

Remarque

Pour prolonger la durée de vie de la machine, mettez-la sous tension et utilisez-la régulièrement. Le rangement de la machine pendant une durée prolongée sans l'utiliser risque de diminuer son efficacité.

Nettoyage de la coursière

Les performances diminuent en cas d'accumulation de peluches et de poussière dans le boîtier de la canette; par conséquent, il doit être nettoyé régulièrement.

1 **Appuyez sur ⇓ (touche de position d'enfilage) pour relever l'aiguille.**

2 **Enlevez l'aiguille. (page 32)**

3 **Mettez la machine hors tension.**

4 **Débranchez le cordon d'alimentation de l'entrée d'alimentation.**

5 **Enlevez le capot de la plaque à aiguille.**

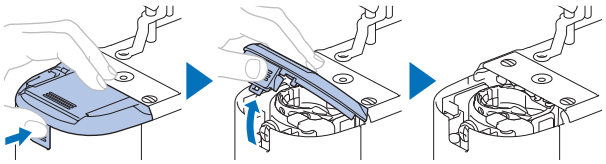

6 **Enlevez le boîtier de la canette et utilisez la brosse de nettoyage ou un aspirateur pour retirer les peluches et la poussière de la coursière et du capteur de fil de la canette ainsi que de la zone environnante.**

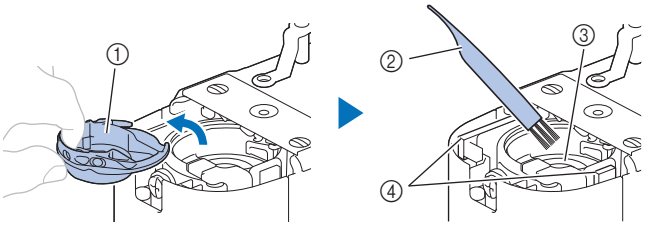

① Boîtier de la canette
② Brosse de nettoyage
③ Coursière
④ Capteur de fil de la canette

7 **Insérez le boîtier de la canette de façon à ce que le repère ▲ sur le boîtier de la canette soit aligné sur le repère ● de la machine.**

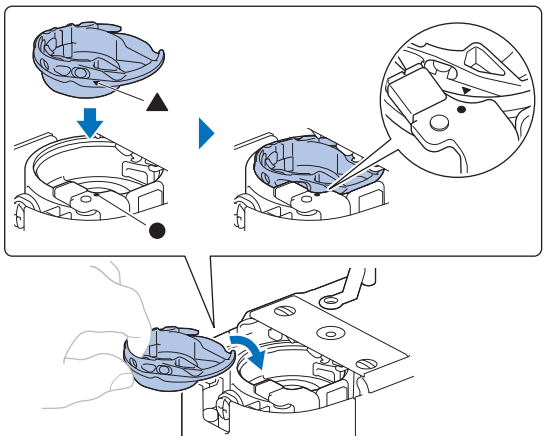

⚠ ATTENTION

- N'utilisez jamais un boîtier de la canette qui est rayé ou qui comporte une ébarbure. Sinon, le fil supérieur risque de s'emmêler, l'aiguille de se casser et vous pourriez vous blesser. Pour un boîtier de la canette neuf, contactez votre centre de service Brother agréé le plus proche.
- Veillez à ce que le boîtier de la canette soit correctement installé, sinon l'aiguille risque de casser et de vous blesser.

8 **Remettez le capot de la plaque à aiguille.**

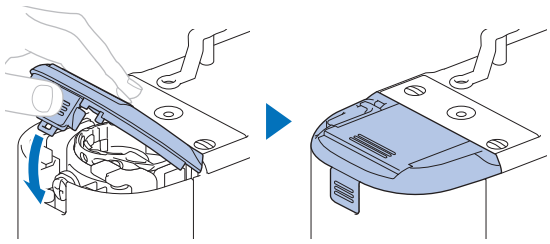

9 **Suivez l'étape 6 de « Remplacement de l'aiguille » à la page 32, pour fixer l'aiguille.**

Remplacement de l'aiguille

⚠ ATTENTION

- N'utilisez que les aiguilles pour machine à coudre à usage personnel recommandées. N'utilisez pas d'autres aiguilles; elles risqueraient de casser et de vous blesser.
- N'utilisez jamais d'aiguilles tordues. Une aiguille tordue risque de facilement casser; vous pourriez même vous blesser.

■ Numéro de fil et d'aiguille

Plus le numéro de fil est petit, plus le fil est épais; plus le numéro de l'aiguille est grand, plus l'aiguille est grosse.

■ Aiguilles de broderie

Il est recommandé d'utiliser une aiguille pour machine à coudre à usage personnel 75/11. Toutefois, si la machine ne brode pas bien lors de la broderie sur un tissu lourd, essayez une aiguille 90/14.

Vérification de l'aiguille

Avant d'utiliser l'aiguille, placez le côté plat de l'aiguille sur une surface plane et assurez-vous que la distance entre l'aiguille et la surface est constante.

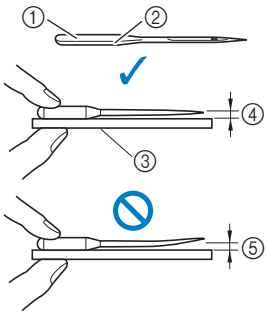

① Côté plat
② Identification du type d'aiguille
③ Surface plane
④ Constante
⑤ Pas régulière

Remarque

Les aiguilles pour machine sont des consommables. Remplacez l'aiguille dans les cas décrits ci-dessous.

- Si vous entendez un bruit inhabituel quand l'aiguille entre dans le tissu. (Il est possible que le bout de l'aiguille soit cassé ou émoussé.)
- Si des points sont sautés. (Il est possible que l'aiguille soit tordue.)

Remplacement de l'aiguille

Utilisez le tournevis et une nouvelle aiguille que vous avez vérifiée comme étant droite conformément aux instructions de la section « Vérification de l'aiguille » à la page 32.

1 **Appuyez sur ↓ (touche de position d'enfilage) pour relever l'aiguille.**

2 **Placez du tissu ou du papier sous le pied-de-biche afin de recouvrir l'orifice dans la plaque à aiguille et éviter que l'aiguille ne tombe dans la machine.**

3 **Maintenez enfoncé ✓ (touche Accepter).**

→ Vous passez alors en mode de remplacement de l'aiguille/du fil. (page 21)

⚠ ATTENTION

Lorsque vous remplacez l'aiguille, veillez à verrouiller toutes les touches. Dans le cas contraire, vous risqueriez de vous blesser en cas d'activation de la touche « Marche/Arrêt » ou de toute autre touche entraînant la mise en route de la machine.

4 **Appuyez sur ✓ (touche Accepter).**

→ Le pied-de-biche s'abaisse.

5 **Tenez l'aiguille de la main gauche, puis, à l'aide d'un tournevis, tournez la vis du support de l'aiguille vers vous (dans le sens inverse des aiguilles d'une montre) pour retirer l'aiguille.**

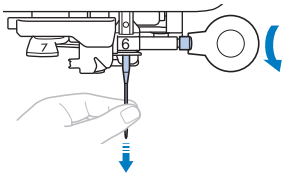

Ne forcez pas lorsque vous serrez ou desserrez la vis du support de l'aiguille, sinon certaines pièces de la machine risquent d'être endommagées.

6 **Le côté plat de l'aiguille orienté vers l'arrière de la machine, insérez l'aiguille neuve jusqu'à ce qu'elle touche la butée. À l'aide du tournevis, serrez la vis du support de l'aiguille en tournant dans le sens des aiguilles d'une montre.**

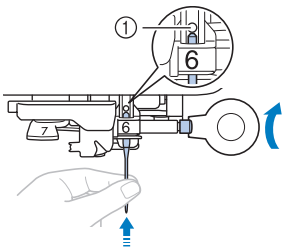

① Butée d'aiguille

⚠ ATTENTION

Veillez à insérer l'aiguille jusqu'à ce qu'elle touche la butée et serrez soigneusement la vis du support de l'aiguille à l'aide du tournevis, sinon l'aiguille risque de casser et de vous blesser.

7 **Maintenez enfoncé ✓ (touche Accepter).**

→ Le voyant lumineux de la touche Accepter s'éteint et le mode de remplacement de l'aiguille/du fil se désactive.

Dépannage

Indications des voyants lumineux

- **Touche Bluetooth**

État d'éclairage	État de la machine	Référence
Allumé en continu	La machine est maintenant connectée à l'appareil mobile.	13
Type de clignotement 1 (Intervalles de 3 s)	La machine n'est pas connectée.	13
Type de clignotement 2 (Intervalles de 1,5 s)	Préparation au jumelage : L'application à jumeler n'a pas encore été sélectionnée, comme pendant la spécification des réglages initiaux ou la reconnexion.	13
Type de clignotement 3 (Intervalles de 0,5 s)	Préparation au jumelage : L'application à jumeler a été sélectionnée, mais aucune connexion n'a encore été établie. (Quand la machine est allumée lors des utilisations suivantes, quand la connexion avec l'application a été perdue, etc...)	13, 33
Type de clignotement 4 (Intervalles de 0,25 s)	Des données sont en cours de réception.	—

- **Touche Accepter**

État d'éclairage	État de la machine	Référence
Clignotement	L'état de la machine diffère en fonction de la couleur du voyant lumineux de la touche « Marche/Arrêt ». • Si le voyant lumineux de la touche « Marche/Arrêt » s'allume en continu en orange, la machine est en mode de remplacement de l'aiguille/du fil. Maintenez la touche Accepter enfoncée pour sortir du mode de remplacement de l'aiguille/du fil. • Si le voyant lumineux de la touche « Marche/Arrêt » est éteint, la machine est prête pour régler le chariot de broderie en position initiale ou pour un « Essai préliminaire ». Suivez les instructions de l'application. • Si le voyant lumineux de la touche « Marche/Arrêt » s'allume en continu en rouge, une erreur de la machine s'est produite, comme un fil cassé, par exemple, et a besoin d'être résolu. Suivez les instructions de l'application pour résoudre l'erreur correspondante, puis appuyez sur la touche Accepter.	21

- **Touche « Marche/Arrêt »**

État d'éclairage	État de la machine	Référence
S'allume en continu en vert	La machine est en train de broder. Appuyez sur cette touche pour arrêter de broder.	26
Clignote en vert	Prête à broder. Appuyez sur cette touche pour démarrer la broderie. (Clignote une fois que la réception des données est terminée ou quand une couleur de fil différente doit être installée.)	26
S'allume en continu en orange	En mode de remplacement de l'aiguille/du fil ou quand la canette est en train d'être bobinée. • En mode de remplacement de l'aiguille/du fil, le voyant lumineux de la touche Accepter clignote. Dans ce mode, rien ne se produit quand vous appuyez sur cette touche. • Si vous appuyez sur cette touche pendant que la canette est en train d'être bobinée, l'enroulement de la canette s'arrête.	18, 21
Clignote en orange	Prête à bobiner la canette. Appuyez sur cette touche pour lancer le bobinage de la canette. • Pour annuler cet état « prêt » sans bobiner la canette, déplacer l'axe du bobineur de canette vers l'avant de la machine.	18
S'allume en continu en rouge	Une erreur s'est produite. Suivez les instructions dans l'application pour résoudre le problème. Vous pouvez vérifier les détails depuis l'icône ! en haut à gauche de l'écran d'accueil.	—
Clignote en vert, rouge et orange à plusieurs reprises	Le logiciel de la machine est en cours de mise à jour.	38
Éteint	Comme aucune donnée de motif n'a encore été reçue, rien ne se passe quand vous appuyez sur cette touche.	—

Si une erreur de communication se produit

Si une erreur de communication se produit entre votre appareil mobile et la machine, confirmez les états suivants pour résoudre le problème :

- La machine est-elle mise sous tension ?
  → Veillez à ce que la machine soit sous tension.
- La distance entre la machine et votre appareil mobile est-elle trop éloignée ?
  → Assurez-vous que la machine et votre appareil mobile sont suffisamment proches l'un de l'autre pour pouvoir communiquer.
- Un dispositif émettant des ondes radio (comme un four micro-ondes) perturbe-t-il la communication ?
  → Veillez à ce qu'aucun dispositif émettant des ondes radio ne se trouve à proximité.
- Le réglage Bluetooth de votre appareil mobile est-il activé ?
  → Vérifiez les réglages Bluetooth de votre appareil mobile.

Si l'erreur entre l'appareil mobile et la machine en train d'être jumelée avec l'application persiste, déjumelez-la puis réessayez de la jumeler.

1. **Sur l'écran d'accueil, appuyez sur .**
2. **Appuyez sur la machine en train d'être jumelée pour ouvrir les réglages de la machine.**
3. **Appuyez sur [Effacer].**
4. **Ouvrez le réglage Bluetooth de l'appareil mobile.**
5. **Supprimez les informations de connexion de la machine pour déjumeler de la machine.**
6. **Refaites le jumelage avec la machine. (page 13)**

Lorsque le fil s'emmêle en dessous de la base du bobineur de canette

Si le bobinage de canette commence alors que le fil ne passe pas correctement sous le disque de pré-tension du guide-fil, le fil risque de s'emmêler sous la base du bobineur de canette.

⚠ ATTENTION

- Ne retirez pas la base du bobineur de canette même si le fil s'emmêle dessous. Sinon, vous risqueriez de vous blesser avec le coupe-fil de la base du bobineur de canette.
- Ne retirez pas la vis de la tige de guidage du bobineur de canette sous peine d'endommager la machine; il est impossible de dérouler le fil si la vis est retirée.

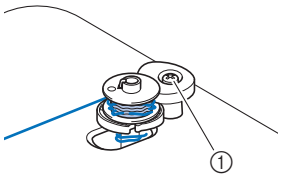

① Vis de la tige de guidage du bobineur de canette

1. **Arrêtez le bobinage de canette.**
2. **Coupez le fil à l'aide de ciseaux à côté du guide-fil.**
3. **Faites glisser l'axe du bobineur de canette vers l'avant, puis retirez la canette de l'axe et coupez le fil menant à la canette afin de pouvoir retirer complètement la canette de l'axe.**
4. **Tenez l'extrémité du fil de la main gauche et déroulez le fil dans le sens des aiguilles d'une montre en dessous de la base du bobineur de canette avec la main droite comme illustré ci-dessous.**

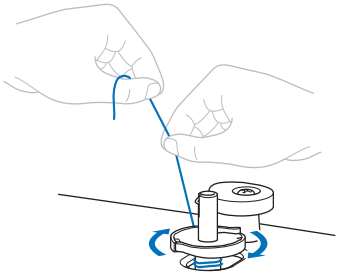

Liste des symptômes

Si la machine ne fonctionne plus correctement, examinez les problèmes possibles suivants avant de l'envoyer en réparation. Vous pouvez résoudre vous-même la plupart des problèmes. Pour une aide supplémentaire, le site internet Brother support (Site Web de soutien Brother) propose des réponses aux questions fréquemment posées et des conseils de dépannage régulièrement actualisés. Consultez notre site https://s.brother/cpuaa/.

Si le problème persiste ou la référence est « * », contactez votre revendeur Brother agréé ou le centre de service Brother agréé le plus proche.

■ Préparatifs

Symptôme, Cause/Solution	Référence
Impossible d'enfiler l'aiguille.	
L'aiguille ne se trouve pas dans la bonne position. • Appuyez sur la touche « Position d'enfilage » pour relever l'aiguille.	24
L'enfilage supérieur n'est pas correct.	24
L'aiguille n'est pas installée correctement.	32
L'aiguille est de travers, tordue ou la pointe est émoussée.	32
Le crochet de l'enfileur d'aiguille est tordu et ne passe pas par le chas de l'aiguille.	*
Le levier d'enfilage de l'aiguille ne peut pas être déplacé ou rétabli dans sa position d'origine.	*
Le fil de la canette ne s'enroule pas nettement sur la canette.	
Le fil ne passe pas correctement par le guide-fil.	18
Le fil qui a été tiré et sorti du guide-fil n'était pas correctement bobiné sur la canette.	18
La canette vide n'a pas été placée correctement sur la tige.	18
Lors du bobinage de la canette, le fil de la canette s'est enroulé sous la base du bobineur de canette.	
Le fil n'a pas été passé correctement en dessous du disque de pré-tension du guide-fil. • Retirez le fil emmêlé, puis bobinez la canette.	18, 34
Le motif n'est pas transféré de l'application.	
La machine et l'appareil mobile ne sont pas connectés par Bluetooth.	13, 17, 33
Une machine différente de celle à utiliser a été sélectionnée quand les données ont été transférées de l'application Artspira.	13
Le logiciel de la machine n'a pas été mis à jour à la version la plus récente.	38
L'application Artspira n'a pas été mise à jour à la version la plus récente.	-

■ Lors de la broderie

Symptôme, Cause/Solution	Référence
La machine ne fonctionne pas.	
La touche « Marche/Arrêt » n'a pas été enfoncée.	26
L'axe du bobineur de canette est poussé vers l'arrière. (Le voyant lumineux de la touche « Marche/Arrêt » clignote en orange) • Pour commencer à broder, déplacez l'axe du bobineur de canette vers l'avant de la machine.	-
Aucun motif n'a été transféré de l'application.	17
La machine est en mode de remplacement de l'aiguille/du fil.	21
L'aiguille casse.	
L'aiguille n'est pas installée correctement.	32
La vis du support de l'aiguille n'est pas serrée.	32
L'aiguille est de travers ou tordue.	32
Vous utilisez la mauvaise aiguille ou le mauvais fil pour le tissu sélectionné.	32
Des rayures sont présentes autour de l'ouverture de la plaque à aiguille.	*
Des rayures sont présentes près du trou du pied-de-biche.	*
L'enfilage supérieur n'est pas correct.	24
La tension du fil supérieur est trop élevée.	29
La canette n'est pas placée correctement.	18
Le fil de la canette n'est pas bobiné correctement.	18
La canette utilisée n'est pas compatible avec la machine.	18
Des rayures sont présentes sur le boîtier de la canette.	*
Le tissu est trop épais. • Utilisez des tissus dont l'épaisseur est inférieure à 2 mm (env. 1/16" / pouce).	14
Le renfort n'est pas fixé sur le tissu brodé.	15
Le fil supérieur casse.	
L'enfilage n'est pas correct sur la machine (vous n'utilisez pas le bon couvercle de bobine, le couvercle de bobine n'est pas bien fermé, le fil n'a pas été passé dans le guide-fil de la barre à aiguille, etc...).	24
Le fil utilisé est emmêlé ou comporte des nœuds.	-
Le fil est emmêlé.	-
La tension du fil supérieur est trop élevée.	29
L'aiguille n'est pas installée correctement.	32
L'aiguille est de travers, tordue ou la pointe est émoussée.	32
Vous utilisez la mauvaise aiguille ou le mauvais fil pour le tissu sélectionné.	32
Des rayures sont présentes autour de l'ouverture de la plaque à aiguille.	*

Symptôme, Cause/Solution	Référence
Des rayures sont présentes près du trou du pied-de-biche.	*
La canette utilisée n'est pas compatible avec la machine.	18
Des rayures sont présentes sur le boîtier de la canette.	*
Le fil est emmêlé sur l'envers du tissu.	
L'enfilage supérieur n'est pas correct.	24
Vous utilisez la mauvaise aiguille ou le mauvais fil pour le tissu sélectionné.	32
L'enfilage du fil supérieur est trop serré.	
La canette n'est pas placée correctement.	18
L'enfilage supérieur n'est pas correct.	24
La tension du fil n'est pas réglée correctement.	29
Le fil de la canette casse.	
La canette n'est pas placée correctement.	18
Le fil de la canette n'est pas bobiné correctement.	18
Une canette rayée est utilisée.	18
La canette utilisée n'est pas compatible avec la machine.	18
Le fil de canette à broder prévu pour être utilisé avec cette machine n'est pas utilisé.	18
Le fil est emmêlé.	-
Le tissu fronce.	
La canette n'est pas placée correctement.	18
Le fil de canette à broder prévu pour être utilisé avec cette machine n'est pas utilisé.	18
L'enfilage supérieur n'est pas correct.	24
Le renfort n'est pas fixé sur le tissu brodé.	15
Vous utilisez la mauvaise aiguille ou le mauvais fil pour le tissu sélectionné.	32
L'aiguille est de travers, tordue ou la pointe est émoussée.	32
Des points ont été sautés	
Vous utilisez la mauvaise aiguille ou le mauvais fil pour le tissu sélectionné.	32
La canette n'est pas placée correctement.	18
Le fil de canette à broder prévu pour être utilisé avec cette machine n'est pas utilisé.	18
L'enfilage supérieur n'est pas correct.	24
L'aiguille est de travers, tordue ou la pointe est émoussée.	32
L'aiguille n'est pas installée correctement.	32
De la poussière ou des peluches se sont accumulées sous la plaque à aiguille.	31

Symptôme, Cause/Solution	Référence
Absence de broderie	
L'aiguille est de travers, tordue ou la pointe est émoussée.	32
La canette n'est pas placée correctement.	18
L'enfilage supérieur n'est pas correct. • Veillez à ce que le fil soit passé dans le levier de remontée du fil. 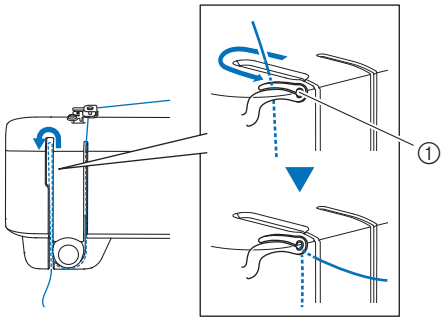 ① Levier de remontée du fil	24
La machine émet un son aigu pendant la broderie	
Des bouts de fil sont pris dans le boîtier de la canette.	31
L'enfilage supérieur n'est pas correct.	24
La canette utilisée n'est pas compatible avec la machine.	18
Le boîtier de la canette présente des trous laissés par l'aiguille ou des rayures engendrées par les frottements.	*
L'aiguille touche la plaque à aiguille.	
La vis du support de l'aiguille n'est pas suffisamment serrée.	32
L'aiguille est de travers, tordue ou la pointe est émoussée.	32
Le volant ne tourne pas librement.	
Le fil est emmêlé dans le boîtier de la canette.	-

■ Après la broderie

Symptôme, Cause/Solution	Référence
La tension du fil n'est pas correcte.	
L'enfilage supérieur n'est pas correct. • Veillez à ce que le pied-de-biche soit relevé pendant la procédure d'enfilage montrée ci-dessous. 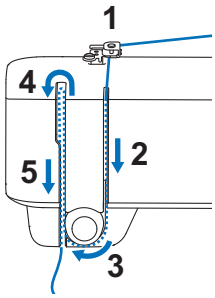 	24
La tension du fil n'est pas réglée correctement.	29
Le fil de la canette n'est pas bobiné correctement.	18
La canette n'est pas placée correctement.	18
La canette utilisée n'est pas compatible avec la machine.	18
Le fil de canette à broder prévu pour être utilisé avec cette machine n'est pas utilisé.	18
Vous utilisez la mauvaise aiguille ou le mauvais fil pour le tissu sélectionné.	32
L'aiguille est de travers, tordue ou la pointe est émoussée.	32
Le motif de broderie n'est pas brodé correctement.	
Le fil est emmêlé.	-
La tension du fil n'est pas réglée correctement.	29
Le tissu n'a pas été inséré correctement dans le cadre (le tissu n'était pas tendu, etc...).	15
Vous n'avez pas utilisé de renfort de broderie. • Lorsque vous brodez sur des tissus élastiques, légers, à grosse trame ou sur des tissus susceptibles de provoquer un rétrécissement des motifs, utilisez toujours un renfort de broderie. Pour connaître le renfort à utiliser, renseignez-vous auprès de votre revendeur Brother agréé.	15
Le renfort est mal fixé. Par exemple, il est plus petit que le cadre à broder.	15
Le tissu qui dépasse du cadre à broder provoque des problèmes. • Retendez le tissu sur le cadre à broder afin que le tissu qui dépasse du cadre ne provoque plus de problèmes, faites pivoter le motif et brodez.	16, 22
Un objet se trouvait près de la machine et le chariot de broderie ou le cadre à broder a heurté l'objet pendant la broderie. • Avant de broder, utilisez la fonction « Essai préliminaire » pour vérifier que le cadre se déplace sans rien accrocher.	22
Le tissu est accroché quelque part. • Arrêtez la machine et positionnez le tissu de sorte qu'il ne puisse pas être accroché. • Avant de broder, utilisez la fonction « Essai préliminaire » pour vérifier que le cadre se déplace sans rien accrocher.	22
Pendant la broderie, le chariot de broderie a été déplacé lors du retrait ou de la fixation du cadre à broder. • Si le chariot de broderie est déplacé pendant le processus, le motif risque d'être mal aligné. Faites attention lorsque vous retirez ou fixez le cadre à broder.	22
Une broderie est en cours d'exécution sur un tissu lourd et ce dernier pend sur le bord de la table. • Si vous brodez alors que le tissu pend sur le bord de la table, le mouvement de l'unité de broderie sera altéré. Soutenez le tissu lorsque vous brodez.	26
Le motif de broderie ne se brode pas sur une position particulière.	
Le tissu n'est pas positionné correctement dans le cadre à broder. • Utilisez la fonction de [Numérisation par caméra].	16
Des boucles apparaissent à la surface du tissu lors de la broderie.	
La tension du fil n'est pas réglée correctement.	29
Le fil de canette à broder prévu pour être utilisé avec cette machine n'est pas utilisé.	18

Messages d'erreur

Si une opération se réalise de manière incorrecte, un messages d'erreur apparaît. Si un message d'erreur apparaît dans l'application, suivez les instructions données dans le message d'erreur pour corriger le problème.

Le site Web suivant fournit des instructions étape par étape pour résoudre les problèmes.

https://s.brother/cquka/

	Messages d'erreur	Cause/Solution
#1001	Le fil de la canette est presque épuisé	Ce message s'affiche lorsque le fil de la canette est presque épuisé. Remplacez la canette par une autre bobinée immédiatement. (page 18) Si le fil de la canette est presque épuisé pendant la broderie, reportez-vous à la section « Si le fil casse ou que la canette n'a plus de fil pendant la broderie » à la page 28.
#1002	Vérifiez et réenfilez le fil supérieur	Ce message s'affiche lorsque le fil supérieur est mal enfilé ou presque épuisé. Réenfilez le fil supérieur. (page 24) Si le fil supérieur est presque épuisé pendant la broderie, reportez-vous à la section « Si le fil casse ou que la canette n'a plus de fil pendant la broderie » à la page 28.
#1003	La machine détecte un problème de fonctionnement.	Ce message s'affiche lorsque le moteur se bloque car le fil est emmêlé ou pour d'autres raisons en rapport avec l'alimentation en fil. • Après avoir éteint la machine, nettoyez la coursière pour enlever les fils emmêlés. (page 31) • Installez le boîtier de la canette et la canette correctement. (page 20, page 31) • Si l'aiguille est tordue, remplacez l'aiguille. (page 32) Ensuite, enfilez le fil supérieur correctement. (page 24)
#1004	Vérifiez le couvercle de la plaque à aiguille.	Ce message s'affiche quand le capot de la plaque à aiguille est enlevé ou fixé incorrectement. Reportez-vous à l'étape 8 de la section « Nettoyage de la coursière » à la page 31 pour fixer le capot de la plaque à aiguille.
#1005	Une maintenance préventive est recommandée	Lorsque ce message s'affiche, il est recommandé de confier votre machine à un revendeur Brother agréé ou au centre de service Brother agréé le plus proche pour un contrôle de maintenance de routine. Bien que ce message disparaîtra et la machine continuera à fonctionner, il s'affichera encore plusieurs fois, jusqu'à ce que l'opération de maintenance appropriée soit effectuée.
#1006	La connexion avec la machine a été perdue	Ce message s'affiche quand l'erreur de communication s'est produite alors que la machine était en train d'être jumelée. Reportez-vous à la section « Si une erreur de communication se produit » à la page 33 pour résoudre le problème.

Mise à jour du logiciel de votre machine

Le logiciel de la machine peut être mis à jour à l'aide de l'application. Suivez les instructions de l'application pour mettre la machine à jour.

Vous pouvez consulter les informations de mise à jour sur l'application.

■ Vérification et mise à jour du logiciel

1 **Sur l'écran d'accueil, appuyez sur .**

2 **Appuyez sur le nom de la machine connectée à l'application.**

3 **Appuyez sur [Version logicielle].**

→ Les informations de mise à jour du logiciel peuvent être consultées.

4 **Si la mise à jour du logiciel est requise, lisez les conditions d'utilisation et appuyez sur [J'accepte] pour envoyer les données de mise à jour à la machine.**

Pendant le processus de mise à jour, le voyant lumineux de la touche « Marche/Arrêt » de la machine s'allume de plusieurs couleurs. Après un certain temps, la machine se réinitialise automatiquement et un bip sonore retentit pour indiquer que le processus de mise à jour est terminé. Une fois la machine reconnectée à l'application, vous pouvez continuer à utiliser la machine.

IMPORTANT

Ne mettez pas la machine hors tension pendant le processus de mise à jour. Sinon, la machine pourrait dysfonctionner.

Avant de prêter la machine ou de la mettre au rebut

Veillez à bien réinitialiser la machine pour effacer les données suivantes.

- Toutes les données enregistrées
- Les réglages personnalisés
- Les informations de connexion

1 **Sur l'écran d'accueil, appuyez sur .**

2 **Appuyez sur le nom de la machine connectée à l'application.**

3 **Appuyez sur [Rétablir les valeurs par défaut].**

Une fois que vous aurez accepté le message de confirmation, l'application communiquera avec la machine et les informations de la machine seront supprimées.

Ne mettez pas la machine hors tension pendant le processus.

Spécifications

Élément	Spécification
Dimensions de la machine	437 mm (L) × 230 mm (P) × 318 mm (H) (Env. 17-3/16" / pouces (L) × 9-1/32" / pouces (P) × 12-1/2" / pouces (H))
Poids de la machine	Env. 7,6 kg (Env. 17 lb)
Vitesse de broderie maximum	400 points par minute
Interfaces	Bluetooth LE • Profiles: GATT
Surface de broderie maximum	100 mm × 100 mm (Env. 4" / pouces × 4" / pouces)

INDEX

A

Aiguille 32
Alimentation électrique 12
Application Artspira 13

B

Bluetooth 13
Bobinage de la canette 18
Boîtier de la canette 31
Broderie 14

C

Cadre à broder (Fixation du cadre à broder) 22
Cadre à broder (Mise en place du tissu) 14
Cadre à broder (Retrait du cadre à broder) 23
Cadre à broder magnétique 14
Canette 18
Canette préremplie 11
Capot de la plaque à aiguille 10, 31
Capot du compartiment à canette 20
Conditions d'utilisation 6
Connexion 13
Coursière 31
Couvercle de bobine 18

D

Dépannage 33

E

Enfilage de l'aiguille 26
Erreur de connexion 33
Essai préliminaire 22

F

Fil 11
Fil de la canette 11, 18
Fil métallique 25
Fil supérieur 11, 24
Fonction de Numérisation par caméra 16

I

Installation de la canette 20

J

Jumelage 13

M

Maintenance 30
Messages d'erreur 37
Mise à jour 38

N

Nettoyage 30

P

Pied-de-biche 10
Plaque à aiguille 10

R

Réglage de la position 16
Renfort 15

T

Tension du fil 29
Tissu 14

V

Voyant lumineux 33

Plusieurs accessoires en option sont disponibles pour être achetés séparément.
Visitez notre site Web **https://s.brother/ccuaa/**.

Visitez notre site au **https://s.brother/cpuaa/** pour obtenir les informations de support (vidéos d'instructions, FAQ, etc...) concernant votre produit Brother.

Assurez-vous d'avoir installé la dernière version du logiciel.
La dernière version inclut un certain nombre d'améliorations fonctionnelles.

L'utilisation de cette machine n'est homologuée que dans le pays d'achat. Les entreprises Brother locales et leurs revendeurs ne prennent en charge que les appareils achetés dans leur propre pays.

French
888-R00

D02M3A-301③