brother

TZ TAPE TZe TAPE

P-touch

1080/1090

Brukermanual

Norsk

Trykt i Kina
LAA485001

SIKKERHETSTILTAK

⚠ ADVARSEL
Følg disse retningslinjene for å unngå fare for brann, brannskader, personskader, elektrisk støt, ødeleggelser, overoppheting, unormal lukt eller røyk.

- Bruk bare foreskrevet spenning og anbefalt nettadapter (AD-24ES) for å forebygge skade eller feiloperasjon.
- Trekk umiddelbart ut adapterkabelen og stopp bruken av P-touch-etikettskriveren i tordenvær.
- Ikke bruk P-touch-etikettskriveren eller adapteren på steder med høy fuktighet, for eksempel baderom. Unngå at P-touch-etikettskriveren, adapteren eller strømpluggen blir våte, for eksempel ved å ta på dem med våte hender eller søle drikke på dem.
- Ikke overbelast strømkabelen. Ikke bøy eller trekk i strømkabelen med makt. Ikke plasser tunge gjenstander på strømkabelen eller pluggen, og unngå skade på kabelen og pluggen.
- Hold i pluggen når du trekker ut strømkabelen fra strømuttaket. Ikke bruk et løst uttak.
- Ikke svelg klipperstopperen.
- Ikke demonter eller modifiser P-touch-etikettskriveren, adapteren eller batteriene. Ikke bruk metallgjenstander, for eksempel pinsett eller penn, når du skifter batterier. Ikke kast batteriene inn i flammer, og ikke utsett dem for varme.
- Koble fra adapteren, fjern batteriene og stopp bruken av P-touch-etikettskriveren umiddelbart hvis du merker unormal lukt, varme, misfarging, deformering eller noe annet unormalt i forbindelse med bruk eller oppbevaring.
- Tillat ikke organiske løsningsmidler (benzen, malingstynner, negllakkfjerner, deodorant, osv.) å komme i kontakt med maskinen og dens tilkoplede kabler. Om dette gjøres, kan det forårsake at utstyret løses opp eller deformeres, og det kan oppstå fare for elektrisk sjokk eller brann.

⚠ FORSIKTIG
Følg disse retningslinjene for å unngå personskader, batterilekkasje, brannskader og varme.

- Ikke ta på klipperens knivegg eller noen metalldeler i nærheten av skrivehodet.
- Fjern batteriene og koble fra adapteren hvis du ikke skal bruke P-touch-etikettskriveren for en lengre periode.
- Ikke bruk gamle og nye batterier sammen, og ikke bland alkaliske batterier med andre typer.
- Ikke slipp eller slå P-touch-etikettskriveren eller adapteren. Ikke trykk hardt på LCD-skjermen.
- Ikke stikk inn fingrene mellom dekslene når du lukker kassettdekselet.

GENERELLE FORHOLDSREGLER

- Avhengig av plassering, materiale og miljøforhold kan etiketten løsne eller festes så hardt at den ikke kan fjernes, og fargen på etiketten kan endres eller smitte over på andre gjenstander. Kontroller miljøforholdene og materialet før du anbringer etiketten.
- Ikke bruk etikettskriveren på noen annen måte eller til noe annet formål enn det som er beskrevet i denne bruksanvisningen. Det kan føre til uhell eller skade på maskinen.
- Bruk bare en myk, tørr klut til å rengjøre etikettskriveren, aldri sprit eller andre organiske løsemidler.
- Bruk en bomullspinne til å rengjøre skrivehodet. Ikke ta på skrivehodet.
- Ikke sett inn fremmedlegemer i tapeutgangsåpningen, adapteren osv.
- Ikke plasser etikettskriveren, batteriene eller nettadapteren i direkte sollys eller regn, i nærheten av varmeovner eller andre varmeapparater, på et sted med ekstremt høye eller lave temperaturer (f.eks. på dashbordet eller bak i bilen) eller høy fuktighet eller i støvete omgivelser.
- Ikke bruk unødvendig makt når du håndterer klipperhendelen.
- Ikke prøv å skrive ut når kassetten er tom. Det vil skade skrivehodet.
- Ikke trekk i tapen under utskrift eller mating. Det vil skade tapen og etikettskriveren.
- Alle data som er lagret i minnet, vil gå tapt hvis etikettskriveren får en feil eller må repareres, eller hvis batteriene blir brukt opp og ingen adapter er tilkoblet.

KOMME I GANG

INNLEDNING

Med PT-1080/1090 kan du lage etiketter for ethvert formål. Du kan velge mellom mange ulike rammer, tegnstørrelser og stiler for å designe spesialtilpassede etiketter. I tillegg finnes det et godt utvalg tapekassetter som gjør at du kan skrive ut etikettene i flere bredder og farger.
Les nøye gjennom denne bruksanvisningen før du begynner, og oppbevar den lett tilgjengelig for fremtidig referanse.
Innholdet i denne bruksanvisningen og produktspesifikasjonene kan endres uten varsel.

EF-konformitetserklæring
(Kun Europa/Tyrkia)

Vi, BROTHER INDUSTRIES, LTD.
15-1, Naeshiro-cho, Mizuho-ku,
Nagoya, 467-8561, Japan
erklærer at dette produktet er i samsvar med grunnleggende krav og andre relevante bestemmelser i direktiv 2004/108/EF og 2005/32/EF.
Adapteren AD-24ES er i samsvar med grunnleggende krav og andre relevante bestemmelser i direktiv 2006/95/EF.
Konformitetserklæringen finnes på vår webside. Gå til http://solutions.brother.com -> velg region (f.eks. Europe) -> velg land -> velg modell -> velg "Håndbøker" -> velg Konformitetserklæring (*velg om nødvendig språk).

FEILRETTING

Feilmeldinger	Årsak/Løsning
BATTERI!	Batteriene er i ferd med å bli brukt opp. Skift alle batteriene.
Ugyldig!	- Et ugyldig nummer er valgt for etikettlengde.
Ingen tekst!	- Du prøver å skrive ut en tekstfil, men ingen data er lagret i minnet. - (Kopier) ble trykt, men ingen tekst er skrevet inn. - Du prøver å velge [Kopier], [Forh.visning] eller [Kabel], men ingen tekst er skrevet inn.
Linjegrense!	- Du prøver å skrive inn en tredje linje ved å trykke på . Merk: Bruk tape med en bredde på 9 eller 12 mm når du skal skrive ut på to linjer.
Kuttefeil!	Tapeklipperhendelen ble trykt mens maskinen var i ferd med å skrive ut. Merk: Ikke skyv klipperhendelen under utskrift.
Full!	Maksimalt antall tegn (80 tegn for vanlig tekst, eller 50 tegn for DEKOMODUS) er allerede skrevet inn.
FrLngTk.!	- Tekstlengden overskrider den valgte etikettlengden. - Tekstlengden overskrider 200 mm når "Etikettleng." er satt til [Auto] i DEKOMODUS. - Hvis du velger den minste etikettlengden, 30 mm, vil du ikke kunne skrive inn ytterligere tekst med enkelte rammetyper (Blad eller Stjerne).
Ing ram. OK?	Rammer kan ikke skrives ut på 3,5 mm tape. Velg for å skrive ut uten ramme, eller for å avbryte.
Mate OK?	Tapen mates etter utskrift når [Kjedeutskr] er valgt. Se "Angi marg (tapemarg)".
Kjøling	Hvis skrivehodet blir for varmt, slutter etikettskriveren å skrive ut og begynner automatisk å avkjøles. Avkjølingstiden vises. Når skrivehodet er avkjølt, fortsetter utskriften automatisk. Ikke ta på etikettskriveren under avkjøling.
Sett i 12mm!	Bare 12 mm tapekassett er egnet for DEKOMODUS.
Ingen kass.!	Sett inn en kassett.

Problem	Mulig løsning
Skjermen blir stående tom etter at du har slått på maskinen.	- Kontroller at batteriene er satt inn riktig. - Batteriene kan være svake. Skift dem. - Kontroller at AD-24ES-adapteren (tilbehør) er riktig tilkoblet.
Strømmen slås av når du prøver å skrive ut.	- Batteriene er svake. Skift alle batteriene. - Kontroller at batteriene er satt inn riktig.
Etiketten blir skrevet ut med for bred marg på begge sider av teksten.	Se "Angi marg (tapemarg)" i denne bruksanvisningen, og velg [Halv] eller [Smal] hvis du vil ha smalere marger på etiketten.
Maskinen har "låst" seg (dvs. det skjer ingenting når du trykker på en tast, selv om maskinen er slått på).	Se "TILBAKESTILLE P-TOUCH".
All tekst og alle formatinnstillinger må slettes før du kan lage en ny etikett.	Trykk på , og velg [Tkst&form.].
Maskinen skriver ikke ut, eller utskriften er uskarp.	- Kontroller at tapekassetten er satt inn riktig. - Hvis tapekassetten er tom, må du skifte den. - Kontroller at kassettdekselet er lukket helt.
Innstillingene og teksten er slettet av seg selv.	- Batteriene kan være svake. Skift dem. - Når strømmen er koblet fra i mer enn to minutter, vil tekst, innstillinger og eventulle tekstfiler i minnet bli slettet.
Tapen mates ikke som den skal, eller den sitter fast i etikettskriveren.	- Kontroller at enden på tapen mates under tapeføreren. - Klipperhendelen ble trykt under utskrift. Ikke rør klipperhendelen under utskrift.
Du vil endre språkinnstilling.	Se "UTGANGSINNSTILLINGER".
En tom vannrett linje vises på den utskrevne etiketten.	Det kan være støv på skrivehodet. Ta ut tapekassetten, og bruk en tørr bomullspinne til å tørke varsomt av skrivehodet med opp- og ned-bevegelser. Rengjøringen av skrivehodet går lettere med rengjøringskassetten (TZ/TZe-CL3), som fås som tilbehør.

TILBEHØR

Hvis knivbladet blir sløvt etter gjentatt bruk og gjør at tapen ikke kan klippes jevnt, bytter du til en ny knivenhet (lagernr. TC-5), som du kan anskaffe fra en autorisert Brother-forhandler.

Tapekassetter	Se den medfølgende tapekatalogen.
Nettadapter	AD-24ES
Knivenhet	TC-5 (kan byttes)
Rengjøringskassett	TZ/TZe-CL3

⚠ FORSIKTIG
- Ikke ta direkte på knivbladet med fingrene.
- Ikke svelg klipperstopperen.

SPESIFIKASJONER

Mål (B × D × H)	107,9 × 209,4 × 57,6 mm
Vekt	Ca. 315 g
Strømkilde	Seks alkaliske AAA-batterier (LR03)
Nettadapter (tilbehør)	Modell AD-24ES
Tapekassett	Brother TZ/TZe-tape (bredde) 3,5 mm, 6 mm, 9 mm, 12 mm

KLARGJØRING

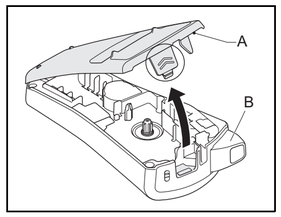

A: Kassettdeksel
B: Tapeklipperhendel
- Åpne kassettdekselet ved å trykke på ovennevnte angitte område på toppen av maskinen.

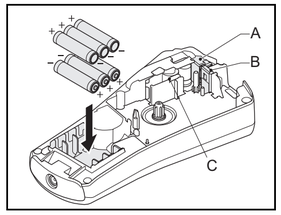

A: Knivblad
B: Klipperstopper
C: Skrivehode
- Sett inn seks alkaliske AAA-batterier (LR03).
- Pass på at + og - på batteriene vender riktig vei.

Merk: Bruk bare nye batterier.

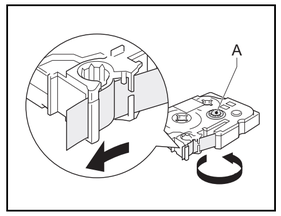

A: Tannhjul
- Pass på at enden på tapen mates under tapeføreren.
- Hvis fargebåndet i kassetten er løst, bruker du en finger til å dreie tannhjulet i pilretningen angitt på kassetten, til båndet er stramt igjen.

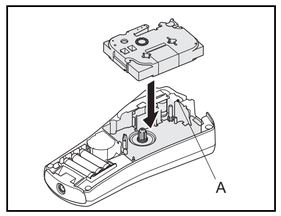

A: Tapeutgangsåpning
- Sett inn en tapekassett.
- Pass på at kassetten festes på plass.
- Lukk kassettdekselet.
- Når du har installert tapen, mater du den (se "Mating (tapemating)") én gang og trykker deretter på tapeklipperhendelen for å klippe tapen.

Merk: Bruk bare Brother TZ/TZe-tape med denne maskinen.

TILBAKESTILLE P-TOUCH

Tilbakestill P-touch-etikettskriveren hvis du vil gjenopprette utgangsinnstillingene, eller hvis etikettskriveren ikke fungerer som den skal.
- Slå av etikettskriveren.
- Hold nede og .
- Mens du holder nede og , trykker du én gang på for å slå på etikettskriveren.
- Slipp og .

Merk: Det interne minnet tilbakestilles, og tekst, innstillinger og lagrede filer slettes.

SKRIVE UT ETIKETTER

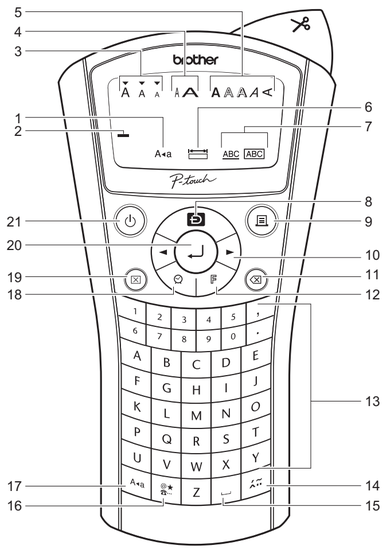

Skjerm
1. Store bokstaver
2. Markør
3. Størrelse
4. Bredde
5. Stil
6. Etikettlengde
7. Understrek/Ramme

Tastatur
8. DEKOMODUS
9. Utskrift
10. Markørtaster
11. Tilbake/Avbryt
12. Funksjon
13. Alfanumerisk tastatur
14. Aksent
15. Mellomrom
16. Symbol
17. Store bokstaver
18. Tid/Dato
19. Slett
20. Angi
21. Av/På

Skjerm: 12 tegn.
Tekstbuffer: maks. 80 tegn.

Adapter (tilbehør)
For sikkerhetskopiering av minnet anbefales det å bruke batteriene sammen med nettadapteren (AD-24ES, som fås som tilbehør).

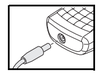

UTGANGSINNSTILLINGER

1. Start maskinen
- Tilfør strøm ved å bruke batteriene eller adapteren (tilbehør), og trykk på .

2. Angi språk

→ → → [Språk] → → →
[English/Español/Français/Hrvatski/Italiano/Magyar/Nederlands/Norsk/Polski/Português/Română/Slovenski/Slovenský/Suomi/Svenska/Türkçe/Čeština/Dansk/Deutsch]

3. Angi målenhet: mm

→ → → [Enhet] → → → [mm]

4. Still inn dato *(DD/MM/ÅÅ)* og tid *(tt:mm)*
Eksempel: Still inn datoen og tiden til 21. november 2009 kl. 10:30.

→ → → [Tid Dato] → → → [Klokke] →
[DD/01/10] Skriv inn "21" →
[21/MM/10] Skriv inn "11" →
[21/11/ÅÅ] Skriv inn "09" →
[tt:00] Skriv inn "10" →
[10:mm] Skriv inn "30"

INNSTILLINGER (ETIKETTDESIGN)

Størrelse

→ → → [Størrelse] → → → [Stor/Middels/Liten]

I tillegg til denne innstillingen tilpasses tekststørrelsen automatisk til tapebredden. Den faktiske utskrevne størrelsen avhenger av tapebredden.

Bredde

→ → → [Bredde] → → → [Normal/× 2/× 1/2]

Stil

→ → → [Stil] → → → [Normal/Fet/Kontur/Skygge/Kursiv/K+Fet/K+Kontur/K+Skygge/Vertikalt/]

Understrek/Ramme

→ → → [Undst/Ramme] → → → [Understrek]

Merk:
- Åtte rammer er tilgjengelige. Se tabell (Ⅳ) på det medfølgende innstikksarket.
- Rammer kan ikke skrives ut på 3,5 mm tape.

1 Understrek	3 Blad	5 Stjerne	7 Boble
2 Avrundet	4 Teglstein	6 Hjerte	8 Blomst

SKRIVE INN TEKST

Store/Små bokstaver
Store/Små bokstaver: Trykk på A◄a for å slå PÅ/AV.

Symboler
- **Elementær/Piktogram:** For inntasting av symboler.

→ → → [Elementær/Piktogram] → → → [. , : ; " ' •]
- Se symboltabellen (Elementær: Ⅰ / Piktogram: Ⅱ) på det medfølgende innstikksarket.
- Radene med symboler (A til L) i Piktogram-tabellen kan velges ved å trykke på det tilsvarende tegnet.
- Hvis du vil gå til neste gruppe, trykker du på (igjen).
- **Skrv liste:** For utskrift av alle symboler i piktogramtabellen.

→ → → [Skrv liste] → → [Utskrift OK?]

Tekst på to linjer
- Skriv inn teksten for den første linjen, og trykk på .
- Skriv inn teksten for den andre linjen, og trykk på .

Merk: Ikke trykk på etter den andre tekstlinjen, ellers vil feilmeldingen "Linjegrense!" vises.
Merk: Bruk tape med en bredde på 9 eller 12 mm når du skal skrive ut på to tekstlinjer.

Aksenttegn
- Skriv inn et tegn, og trykk på .
- Velg et aksenttegn med eller , og trykk på . Du finner en liste over tilgjengelige tegn i tabell (Ⅲ) på det medfølgende innstikksarket.

Slett
Trykk på for å slette ett og ett tegn.
- Slik sletter du tekst og innstillinger:

→ → → [Tkst&form.]
- Slik sletter du bare tekst:

→ → → [Kun tekst]

SKRIVE UT ETIKETTER

Forhåndsvisning av tekst

→ → → [Forh.visning]

Merk: Bare teksten kan forhåndsvises, ikke størrelsen, fonten eller andre egenskaper.

Mating (tapemating)

→ → → [Mate]

Utskrift
- Trykk på .

Angi marg (tapemarg)

→ → → [Marg] →
→ → → [Full/Halv/Smal/Kjedeutskr]
- **Full/Halv/Smal:** For å få lik marg på begge sider av teksten.

- **Kjedeutskr:** For å lage etiketter som inneholder tekst med forskjellig stil og formatering.
1. Når meldingen "Mate OK?" vises etter at etiketten er skrevet ut, trykker du på .
2. Slett teksten, skriv inn teksten for neste etikett, og trykk deretter på .
3. Gjenta trinn 1 og 2 for hver etterfølgende etikett.
4. Når meldingen "Mate OK?" vises etter at den siste etiketten er skrevet ut, trykker du på .
5. Når tapen er matet, trykker du på klipperhendelen for å klippe av etikettkjeden.

→ → [Mate OK?]

Lage kopier

→ → → [Kopier] → → [Sett 1-9?]

Du kan skrive ut opptil ni eksemplarer av hver etikett.

Hvis du vil skrive ut de samme etikettene med de smaleste margene, setter du margen til Smal.

TID/DATO

Du kan legge til tid og dato med ett tastetrykk. Åtte formater er tilgjengelige.

Legg til tid/dato

[abc_] → → [abc 21/11/09_]

Velg et format

→ → → [Tid Dato] → → → [Format] → → → [D/M/A tm]

Følgende formater er tilgjengelige:

Format	21. november 2009 15:30
D/M/Å	21/11/09
D/M/Å tm	21/11/09 15:30
D.M.Å	21.11.09
D.M.Å tm	21.11.09 15:30
Å-M-D	09-11-21
Å-M-D tm	09-11-21 15:30
M/D/Å	11/21/09
M/D/Å tm	11/21/09 15:30

Endre klokkeinnstillingen
- Se UTGANGSINNSTILLINGER, trinn 4.

DEKOMODUS

Med denne funksjonen kan du lage unike etiketter ved hjelp av innebygde maler. Du finner en liste over tilgjengelige designer i tabell (Ⅴ) på det medfølgende innstikksarket.
Eksempel: (design/format 10)

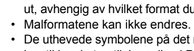

→ → → [Design 10] → → → [Auto/30 mm-200 mm] →
BROTHER → → → [Utskrift/Avslutt]
- Noen designer er merket med en hake i tabellen. Hvis du velger en av disse, kan maskinen stoppe utskriften automatisk hvis skrivehodet blir for varmt, og vente til skrivehodet er avkjølt. Avkjølingstiden vises. Når skrivehodet er avkjølt, fortsetter utskriften automatisk.
- Det er ikke sikkert at alt tekstinnholdet blir skrevet ut, avhengig av hvilket format du har valgt.
- Malformatene kan ikke endres.
- De uthevede symbolene på det medfølgende innstikksarket er tilgjengelige i DEKOMODUS.
- Hvis du vil slette all tekst, trykker du på . "Slett?" vises. Trykk på for å slette, eller for å avbryte.
- Når du velger DEKOMODUS, hentes den sist utskrevne teksten og etikettlengden frem.
- Trykk på for å gå tilbake til forrige trinn.
- Trykk på for å endre "Etikettleng." tilbake til [Auto].
- Hvis du vil avslutte DEKOMODUS, trykker du på til tekstinnskrivingsskjermen vises.
Alternativ: Velg [Avslutt] på valgskjermen [Utskrift]/[Avslutt].

Merk: Utskrift av DEKOMODUS-designer er bare tilgjengelig når du bruker tapekassetter med en bredde på 12 mm.

Den maksimale etikettlengden i DEKOMODUS er 200 mm. Når [Auto] er valgt, justerer maskinen automatisk lengden slik at teksten vises på etiketten én gang.

KABELMERKING

Hvis du vil lage etiketter lik den vist nedenfor, gjør du følgende: Skriv inn opptil to linjer med tekst.

→ → → [Kabel] → [Utskrift OK?]

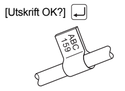

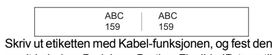

Skriv ut etiketten med Kabel-funksjonen, og fest den rundt kabelen. Bruk bare Brother Flexible ID-tape til dette formålet.
Se håndboken som fulgte med Flexible ID-tapen, for å få mer informasjon om anbefalte betingelser for bruk.
Etikettlengden og marginnstillingen settes automatisk til [Auto] for kabelmerking.

LAGRE ETIKETTER

Du kan lagre opptil ni etiketter som du kan hente frem senere og skrive ut. Du kan også redigere og overskrive en lagret etikett.

Lagre

→ → → [Fil] → → → [Lagring] → → → [1-9]

Utskrift

→ → → [Fil] → → → [Utskrift] → → → [1-9]

Åpne

→ → → [Fil] → → → [Åpne] → → → [1-9]

Merk: Meldingen "Overskrive?" vises hvis du prøver å lagre en etikett når det allerede finnes en etikett lagret med det nummeret.

SNARVEIER

I tillegg til de grunnleggende trinnene for å søke etter en funksjon, har etikettskriveren også funksjonssnarveier - som gjør det enkelt å gå til ofte brukte funksjoner.
- Trykk på og deretter på snarveistasten.
- Trykk på for å bekrefte.

Snarveistaster og funksjoner

Tast	Funksjon	Tast	Funksjon
—	Språk	6	Fil
1	Størrelse	7	Kabel
2	Bredde	8	Forh.visning
3	Stil	9	Mate
4	Undst/Ramme	0	Enhet
5	Etikettleng.	⊙	Tid/Dato
(Kopier)		,	Marg

Kontaktinformasjon

Kan variere fra land til land.
Se webområdet http://www.brother.eu/

brother

TZ TAPE TZe TAPE

P-touch

1080/1090
Bruksanvisning

Svenska

Tryckt i Kina

SÄKERHETSFÖRESKRIFTER

VARNING
Följ dessa riktlinjer för att undvika risk för brand, brännskada, personskada, elektrisk stöt, skada, överhettning, onormal lukt eller rök.

- Använd endast angiven spänning och rekommenderad nätadapter (AD-24ES) för att förhindra skador eller driftstörning.
- Dra omgående ur nätadaptersladden och sluta använda P-touch etikettskrivare vid åskväder.
- Använd inte P-touch etikettskrivare/nätadaptern på platser med hög luftfuktighet, t.ex. badrum. Se till att P-touch etikettskrivare/nätadaptern inte blir våt på grund av att du rör vid dem med våta händer eller spiller dryck på dem.
- Överbelasta inte nätsladden. Böj eller dra inte i nätsladden med kraft. Placera inga tunga föremål och skada inte nätsladden eller kontakten.
- Håll i kontakten när du drar ur nätsladden ur vägguttaget. Använd inte vägguttag som sitter löst.
- Svälj inte knivstopparen.
- Montera inte isär eller modifiera P-touch etikettskrivaren/nätadaptern/batterierna. Använd inte metallföremål såsom pincetter eller en penna när du byter batterier. Kasta inte batterierna i eld och utsätt dem inte för värmeutveckling.
- Koppla ur nätadaptern, ta ur batterierna och sluta omedelbart använda P-touch etikettmaskin om du upptäcker onormal lukt, väremutveckling, missfärgning, deformering eller något annat ovanligt under användning eller förvaring.
- Låt inga organiska lösningsmedel (bensen, förtunningsmedel, nagelborttagningsmedel, luftrengörare osv.) komma i kontakt med maskinen och de anslutna kablarna. Om det sker kan utrustningen deformeras eller sönderdelas vilket medför risk för elstötar eller brand.

IAKTTA FÖRSIKTIGHET
Följ dessa riktlinjer för att undvika personskada, batteriläckage, brännskador och värmeutveckling.

- Rör inte vid knivens egg eller någon annan metalldel vid skrivhuvudet.
- Ta ur batterierna och koppla ur nätadaptern om du inte tänker använda P-touch etikettmaskin under en längre tid.
- Använd inte gamla och nya batterier tillsammans och blanda inte alkaliska batterier med andra batterier.
- Tappa eller slå inte på din P-touch etikettmaskin/nätadapter. Tryck inte hårt på LCD-displayen.
- Lägg inte fingrarna mellan luckorna när du stänger kassettluckan.

ALLMÄNNA FÖRSIKTIGHETSÅTGÄRDER

- Beroende på placering, material och miljöförhållanden kan det hända att etiketten skalas av eller inte kan flyttas, eller att etikettens färg ändras eller överförs till andra objekt. Innan du sätter fast etiketten ska du kontrollera miljöförhållandena och materialet.
- Använd inte P-touch etikettmaskin på något annat sätt eller för något annat ändamål än de som beskrivs i bruksanvisningen. Det kan leda till olycksfall eller att maskinen skadas.
- Använd endast en mjuk, torr trasa för att rengöra etikettmaskinen. Använd aldrig alkohol eller andra organiska lösningsmedel.
- Använd en bomullstrasa för att rengöra skrivhuvudet och rör aldrig vid själva skrivhuvudet.
- För inte in några främmande föremål i tape-utmatningen eller nätadaptern, o.s.v.
- Placera inte etikettmaskinen/batterierna/nätadaptern i direkt solljus eller regn, nära värmekällor eller andra varma apparater, eller på en plats som är exponerad för mycket höga eller låga temperaturer (t.ex. på instrumentbrädan eller längst bak i bilen), hög luftfuktighet eller dammiga lokaler.
- Tryck inte för hårt på spaken till tapeklipparen.
- Försök inte att skriva ut om kassetten är tom, eftersom det skadar skrivhuvudet.
- Dra inte i tapen när du skriver eller matar ut, eftersom det skadar både tapen och etikettmaskinen.
- Alla data som lagras i minnet förloras vid driftsstörning eller reparation av etikettmaskinen, eller om batteriet tar slut och ingen nätadapter är ansluten.

KOMMA IGÅNG

INLEDNING

Med PT-1080/1090 kan du utforma etiketter för alla tänkbara ändamål. Du kan välja mellan olika inramningar, teckenstorlekar och stilar för att utforma skräddarsydda etiketter. Och tack vare det stora sortimentet av olika tapekassetter kan du skriva ut etiketter med olika bredder och färger.
Läs igenom bruksanvisning noga innan du börjar och förvara den på en lättåtkomlig plats för framtida behov.
Innehållet i bruksanvisningen och produktspecifikationerna kan ändras utan föregående meddelande.

EU försäkran om överensstämmelse
(Endast Europa/Turkiet)

BROTHER INDUSTRIES, LTD.
15-1, Naeshiro-cho, Mizuho-ku,
Nagoya, 467-8561, Japan
försäkrar att den här produkten överensstämmer med gällande krav och övriga aktuella villkor i direktiv 2004/108/EU och 2005/32/EU.
Adaptern AD-24ES överensstämmer med gällande krav och övriga aktuella villkor i direktiv 2006/95/EU.
En försäkran om överensstämmelse finns på vår webbplats.
Gå till http://solutions.brother.com -> välj region (t.ex. Europe) -> välj land -> välj din modell -> välj "Bruksanvisningar" -> välj Konformitetsförklaring (*Välj språk där så krävs).

FÖRBEREDELSE

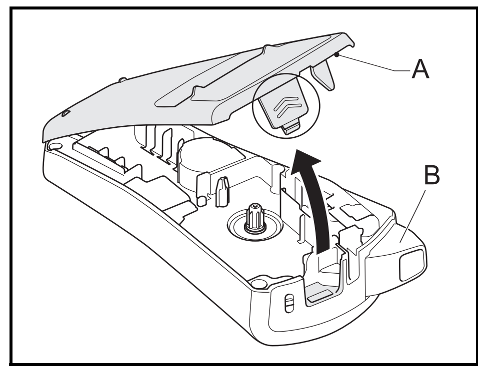

A: Kassettlucka
B: Spak för tapeklippare
- Öppna kassettluckan genom att trycka på angivet ställe på maskinens ovansida.

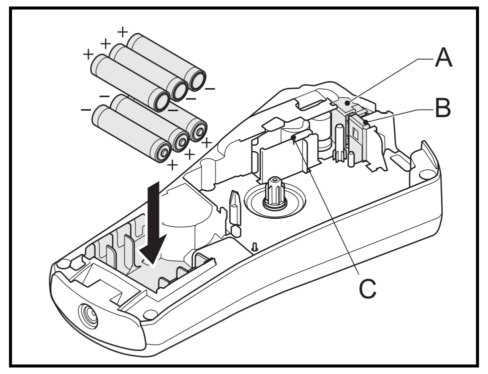

A: Knivblad
B: Knivstopp
C: Skrivhuvud
- Sätt i sex AAA alkaliska batterier (LR03).
- Se till att ändarna + och - på batterierna sätts i åt rätt håll.

Observera: Använd bara nya batterier.

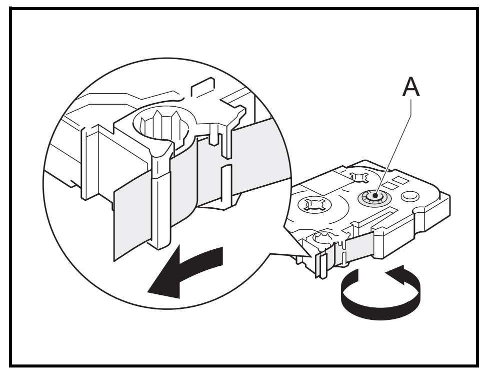

A: Tandat hjul
- Kontrollera att tapens ände matas ut under tapens styrskenor.
- Om färgbandet i kassetten är slappt använder du fingret för att vrida det tandade hjulet i pilens riktning på kassetten tills bandet är spänt.

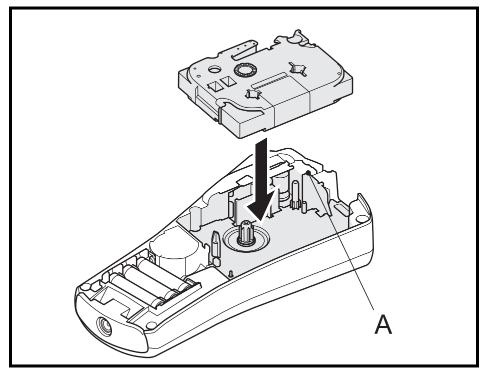

A: Tape-utmatning
- Sätt i en tapekassett.
- Se till att kassetten snäpper på plats.
- Stäng kassettluckan.
- När du har satt i tapen, matar du fram (se "Matning (tapematning)") den ett steg och trycker sedan på spaken till klippenheten för att klippa av tapen.

Observera: Använd endast Brother TZ/TZe-tape i maskinen.

FELSÖKNING

Felmeddelanden	Orsak/Åtgärd
BATTERI!	Batterierna är på väg att ta slut. Byt alla batterier.
Ogiltig!	- En ogiltig siffra har valts för Etikettlängd.
Ingen text!	- Du har försökt att skriva ut en textfil när det inga data är lagrade i minnet. - [Skriv ut] har tryckts in när ingen texts har angivits. - Du försökte välja [Kopior], [Förhandsvisa] eller [Kabel] när ingen text har angivits.
Radbgrns!	- Du har försökt ange en tredje rad genom att trycka på [↵]. Observera: Använd antingen 9 eller 12 mm bred tape när du skriver ut på två rader.
Fel på kniv!	Spaken till tapeklipparen har tryckts ned medan maskinen skriver ut. Observera: Tryck inte ner tapeklipparen under utskrift.
Text full!	Maximalt antal tecken (80 tecken för vanlig text, eller 50 tecken för DECO MODE) har redan matats in.
För lång txt	- Textgränsen överskrider den valda Etikettlängden. - Textgränsen överskrider 200 mm när "Etikettlängd" är inställd på [Auto] i DECO MODE. - Om den minsta etikettlängden på 30 mm väljs kan du inte ange mer text för vissa ramtyper (Blad och Stjärna).
Ingn ram OK?	Ramar kan inte skrivas ut på 3,5 mm tape. Välj [↵] för att skriva ut utan ram eller [⌫] för att avbryta.
OK att mata?	Tapen matas efter utskrift när [Kedjeutskr] väljs. Se "Ställ in marginalen (tapemarginal)".
Svalnar	Om skrivhuvudet blir för varmt slutar etikettskrivaren att skriva ut och börjar automatiskt att svalna. Svalningstiden visas. När skrivhuvudet har svalnat återupptas utskriften automatiskt. Rör inte vid etikettmaskinen när den svalnar.
Sätt i 12mm!	Endast 12 mm tapekassett är lämplig för DECO MODE.
Ingen tape!	Sätt i en kassett.

Problem	Möjlig lösning
Displayen är tom även sedan du satt på maskinen.	- Kontrollera att batterierna är isatta på rätt sätt. - Byt batterierna om de är svaga. - Kontrollera att den valfria nätadaptern AD-24ES har anslutits på rätt sätt.
Strömmen slås av när du försöker skriva ut.	- Batterierna kan vara svaga. Byt alla batterier. - Kontrollera att batterierna är isatta på rätt sätt.
När etiketten skrivs ut finns för mycket marginal på båda sidorna av texten.	Se "Ställ in marginalen (tapemarginal)" i bruksanvisningen och välj [Halv] eller [Smal] för att få mindre marginaler på etiketten.
Maskinen har "låst sig" (dvs. ingenting händer när man trycker på en tangent, trots att maskinen är på).	Se "ÅTERSTÄLLA P-TOUCH".
Alla text - och formatinställningar måste nollställas för att skapa en ny etikett.	Tryck på [⊠] och välj [Txt&Format].
Maskinen skriver inte ut eller utskrifterna är suddiga.	- Kontrollera att tapekassetten är korrekt isatt. - Om tapekassetten är tom, byt den. - Kontrollera att kassettluckan är ordentligt stängd.
Inställningar och texter har nollställts av sig själva.	- Byt batterierna om de är svaga. - När strömmen är frånkopplad i mer än två minuter tas all text, alla inställningar och eventuella textfiler bort.
Tapen matas inte ordentligt eller fastnar inuti etikettskrivaren.	- Kontrollera att tapens ände matas ut under tapens styrskenor. - Spaken till tapeklipparen trycks ner under utskrift. Rör inte spaken till tapeklipparen under utskrift.
Ändra språkinställning.	Se "INLEDANDE INSTÄLLNINGAR".
En tunn svart linje syns tvärs över den tryckta etiketten.	- Skrivhuvudet kan vara dammigt. Ta bort tapekassetten och använd en torr bomullstrasa för att försiktigt torka av skrivhuvudet med en upp- och nedåtriktad rörelse. - Det är lättare att rengöra skrivhuvudet om den valfria rengöringskassetten för skrivhuvudet (TZ/TZe-CL3) används.

TILLBEHÖR

Om knivbladet blir slött efter många användningar och det inte går att klippa tapen rent, bör du ersätta det med en ny klippenhet (artikelnummer TC-5) som du kan köpa från en auktoriserad Brother-återförsäljare.

Tapekassetter	Se medföljande tapekatalog.
Nätadapter	AD-24ES
Kniventet	TC-5 (utbytesdel)
Kassettrengöring	TZ/TZe-CL3

IAKTTA FÖRSIKTIGHET
- Rör inte vid knivbladet med fingrarna.
- Svälj inte knivstopparen.

SPECIFIKATIONER

Mått (B × D × H)	107,9 × 209,4 × 57,6 mm
Vikt	Ung. 315 g
Strömförsörjning	Sex AAA alkaliska batterier (LR03)
Valfri nätadapter	Modell AD-24ES
Tapekassett	Brother TZ/TZe tape (bredd) 3,5 mm, 6 mm, 9 mm, 12 mm

ÅTERSTÄLLA P-TOUCH

Återställ P-touch etikettskrivare om du vill nollställa inställningarna eller om etikettskrivaren inte fungerar ordentligt.
- Stäng av etikettskrivaren.
- Håll ner [F] och [R].
- Håll ner [F] och [R] och tryck samtidigt på [⏻] en gång för att sätta PÅ etikettskrivaren.
- Släpp [F] och [R].

Observera: Internminnet återställs och all text, alla inställningar och lagrade filer tas bort.

SKRIVA UT ETIKETTER

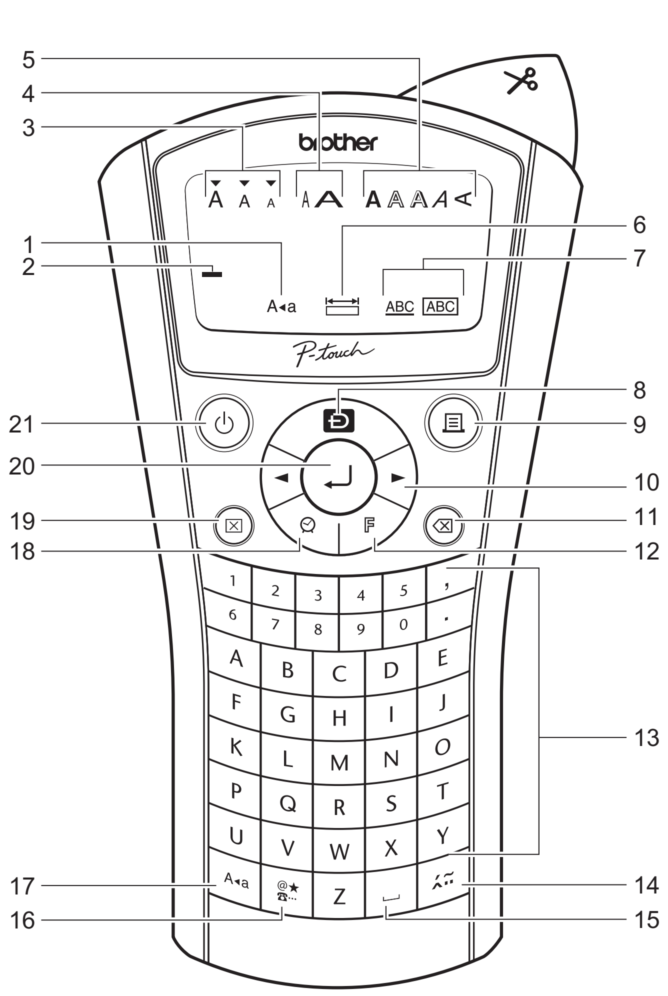

Display
1. Skift
2. Markör
3. Storlek
4. Bredd
5. Stil
6. Etikettlängd
7. Understr/Ram

Tangentbord
8. DECO MODE
9. Skriv ut
10. Markörtangenter
11. Bakåt/Avbryt
12. Funktion
13. Alfanumeriskt tangentbord
14. Accent
15. Mellanslag
16. Symbol
17. Skift
18. Tid/Datum
19. Radera
20. Enter
21. På/Av

Display: 12 tecken.
Textbuffert: max. 80 tecken.

Nätadapter (tillbehör)
För minnesbackup rekommenderar vi att batterierna används tillsammans med tillbehöret nätadapter (AD-24ES).

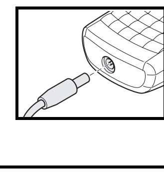

INLEDANDE INSTÄLLNINGAR

1. Starta maskinen
- Se till att maskinen får ström via batterierna eller den valfria nätadaptern och tryck på [⏻].

2. Ställ in språket

[F] → [◄] [►] [Språk] [↵] →
[◄] [►]
[English/Español/Français/Hrvatski/Italiano/Magyar/Nederlands/Norsk/Polski/Português/Română/Slovenski/Slovenský/Suomi/Svenska/Türkçe/Čeština/Dansk/Deutsch] [↵]

3. Ställ in måttenhet: mm

[F] → [◄] [►] [Enhet] [↵] →
[◄] [►] [mm] [↵]

4. Ställ in datum *(DD/MM/ÅÅ)* och tid *(tt:mm)*
Exempel: Ställ in datum och tid på 21 november 2009 10:30.

[F] → [◄] [►] [Tid Datum] [↵] →
[◄] [►] [Klocka] [↵] →
[DD/01/10] mata in "21" [↵] →
[21/MM/10] mata in "11" [↵] →
[21/11/ÅÅ] mata in "09" [↵] →
[tt:00] mata in "10" [↵] →
[10:mm] mata in "30" [↵]

INSTÄLLNINGAR (ETIKETTDESIGN)

Storlek

[F] → [◄] [►] [Storlek] [↵] →
[◄] [►] [Stor/Medium/Liten] [↵]

Med denna inställning anpassas textstorleken automatiskt till tapebredden. Den faktiska storlek som skrivs ut varierar med tapebredden.

Bredd

[F] → [◄] [►] [Bredd] [↵] →
[◄] [►] [Normal/× 2/× 1/2] [↵]

Stil

[F] → [◄] [►] [Stil] [↵] →
[◄] [►] [Normal/Fet/Kontur/Skugga/Kursiv/K+Fet/K+Kontur/K+Skugga/Vertikal/] [↵]

Understr/Ram

[F] → [◄] [►] [Understr/Ram] [↵] →
[◄] [►] [Understr] [↵]

Observera:
- 8 ramar är tillgängliga. Se tabell (IV) i det bifogade bladet.
- Ramar kan inte skrivas ut på 3,5 mm tape.

1 Understr	3 Blad	5 Stjärna	7 Bubbla
2 Rund	4 Titel	6 Hjärta	8 Blomma

MATA IN TEXT

Versaler/Gemener

Versaler/Gemener: Tryck på [A◄a] för att slå PÅ/AV.

Symboler

- **Standard/Piktogram:** För inmatning av symboler.

[Symbol] → [◄] [►] [Standard/Piktogram]
[↵] → [◄] [►] [. , : ; " ' •] [↵]

- Se symboltabell (Standard: I /Piktogram: II) i det bifogade bladet.
- Symbolraderna (A till L) i Piktogramtabellen kan väljas genom att trycka på motsvarande tecken.
- För att gå till nästa grupp, tryck på [Symbol] (igen).

- **Lista:** För utskrift av alla symboler i piktogramtabellen.

[Symbol] → [◄] [►] [Lista] [↵] →
[Skriv ut?] [↵]

Tvåradig text

- Ange text för den första raden och tryck på [↵].
- Ange text för den andra raden och tryck på [Skriv ut].

Observera: Tryck inte på [↵] efter den andra textraden eftersom felmeddelandet "Radbgrns!" då visas.
Observera: Använd antingen 9 eller 12 mm bred tape när du skriver ut två rader text.

Bokstäver med accenttecken

- Skriv in ett tecken och tryck på [Accent].
- Välj en bokstav med accenttecken med [◄] [►] eller [Accent] och tryck på [↵]. För en lista med tillgängliga tecken, se tabell (III) i det bifogade bladet.

Radera

Genom att trycka på [⌫] raderas tecknen ett efter ett.
- Radera aktuell text och aktuella inställningar

[⊠] → [◄] [►] [Txt&Format] [↵]

- Radera endast aktuell text

[⊠] → [◄] [►] [Bara text] [↵]

SKRIVA UT ETIKETTER

Förhandsgranska text

[F] → [◄] [►] [Förhandsvisa] [↵]

Observera: Texten kan förhandsgranskas, men inte storlek, typsnitt eller andra attribut.

Matning (tapematning)

[F] → [◄] [►] [Mata] [↵]

Skriv ut

- Tryck på [Skriv ut].

Ställ in marginalen (tapemarginal)

[F] → [◄] [►] [Marginal] [↵] →
[◄] [►] [Full/Halv/Smal/Kedjeutskr] [↵]

- **Full/Halv/Smal:** För att lämna lika stora marginaler på båda sidor av texten.

[Full] ABC — 25 mm / 25 mm; [Halv] ABC — 12 mm / 12 mm; [Smal] ABC — 4 mm / 4 mm

- **Kedjeutskr:** Skapa etiketter som innehåller text i olika stilar och format.
  1. När meddelandet "OK att mata?" visas när etiketten har skrivits ut trycker du på [⌫].
  2. Nollställ texten, ange texten för nästa etikett och tryck på [Skriv ut].
  3. Upprepa steg 1 och 2 för varje ny etikett.
  4. När meddelandet "OK att mata?" visas när den sista etiketten har skrivits ut trycker du på [↵].
  5. När tapen har matats trycker du på spaken till tapeklipparen för att skära av raden med etiketter.

[Skriv ut] → [◄] [►] [OK att mata?] [↵]

ABC | ABC DEF

Göra kopior

[F] → [◄] [►] [Kopior] [↵] →
[◄] [►] [Välj 1-9?] [↵]

Du kan skriva ut upp till 9 kopior av etiketten.

Om du vill skriva ut samma etiketter med de smalaste marginalerna ställer du in marginalerna på Smal.

TID/DATUM

Du kan lägga till tid och datum med ett knapptryck. Det finns åtta format.

Lägg till Tid/Datum

[abc_] → [Tid/Datum] → [abc 21/11/09_]

Välj ett format

[F] → [◄] [►] [Tid Datum] [↵] →
[◄] [►] [Format] [↵] →
[◄] [►] [D/M/Å tm] [↵]

Följande format finns.

Format	den 21 november 2009 15:30
D/M/Å	21/11/09
D/M/Å tm	21/11/09 15:30
D.M.Å	21.11.09
D.M.Å tm	21.11.09 15:30
Å-M-D	09-11-21
Å-M-D tm	09-11-21 15:30
M/D/Å	11/21/09
M/D/Å tm	11/21/09 15:30

Ändra klockinställningen

- Se INLEDANDE INSTÄLLNINGAR, steg 4.

DECO MODE

Med den här funktionen kan du skapa unika etiketter genom att använda inbyggda mallar. För en lista med tillgängliga designstilar, se tabell (V) i det bifogade bladet.
Exempel: (design/format 10)

BROTHER BROTHER BR

[DECO MODE] → [◄] [►] [Design 10] [↵] →
[◄] [►] [Auto/30 mm-200 mm] [↵] →
BROTHER [↵] →
[◄] [►] [Skriv ut/Avsluta] [↵]

- I tabellen bredvid vissa designstilar finns en kryssruta. Om den markeras slutar maskinen automatiskt att skriva ut om skrivhuvudet blir för varmt så att det kan svalna. Svalningstiden visas. När skrivhuvudet har svalnat återupptas utskriften automatiskt.
- Beroende på vilket format du har valt kanske inte hela textinnehållet skrivs ut.
- Mallarnas format kan inte ändras.
- De markerade symbolerna i det bifogade bladet är tillgängliga i DECO MODE.
- För att nollställa all text trycker du på [⊠]. "Radera?" visas. Tryck på [↵] för att nollställa eller [⌫] för att avbryta.
- När du öppnar DECO MODE hämtas den text och etikettlängd du skrev ut sist.
- Tryck på [⌫] för att gå tillbaks till föregående steg.
- Tryck på [Mellanslag] för att ändra tillbaka "Etikettlängd" till [Auto].
- För att lämna DECO MODE trycker du på [⌫] tills displayen visar textinmatningsskärmen. Alternativ: välj [Avsluta] i på skärmen [Skriv ut]/[Avsluta].

Observera: Utskrift av DECO MODE-design är endast tillgängligt när 12 mm breda tapekassetter används.

Max. etikettlängd i DECO MODE är 200 mm. När [Auto] har valts justerar maskinen automatiskt längden så att texten visas på etiketten en gång.

KABELETIKETTER

För att skapa etiketter som den nedan, gör enligt följande: Mata in två textrader.

[F] → [◄] [►] [Kabel] [↵] →
[Skriv ut?] [↵]

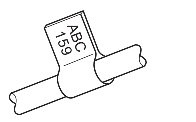

ABC 159	ABC 159

Skriv ut etiketten med Kabelfunktionen och fäst den runt kabeln. Använd alltid Brother Flexible ID-tape för denna typ av etiketter.
Se bruksanvisningen som medföljer Flexible ID-tape för information om rekommenderad användning.
Etikettlängden och marginalinställningarna ställs automatiskt in på [Auto] för Kabeletiketter.

SPARA ETIKETTER

Upp till nio etiketter kan sparas och öppnas för utskrift längre fram. Det är också möjligt att redigera och skriva över en sparad etikett.

Spara

[F] → [◄] [►] [Arkiv] [↵] →
[◄] [►] [Spara] [↵] → [◄] [►] [1-9] [↵]

Skriv ut

[F] → [◄] [►] [Arkiv] [↵] →
[◄] [►] [Skriv ut] [↵] →
[◄] [►] [1-9] [↵]

Öppna

[F] → [◄] [►] [Arkiv] [↵] →
[◄] [►] [Öppna] [↵] →
[◄] [►] [1-9] [↵]

Observera: Meddelandet "Skriv över?" visas om du försöker spara en etikett och det redan finns en etikett som sparats med samma nummer.

KORTKOMMANDON

Utöver dessa enkla steg för att söka efter en funktion har etikettskrivaren också kortkommandon som gör att användaren kan gå direkt till en funktion som ofta används.
- Tryck på [F] och sedan på genvägen.
- Tryck på [↵] för att bekräfta.

Genvägar och funktioner

Tangent	Funktion	Tangent	Funktion
[Mellanslag]	Språk	6	Arkiv
1	Storlek	7	Kabel
2	Bredd	8	Förhandsvisa
3	Stil	9	Mata
4	Understr/Ram	0	Enhet
5	Etikettlängd	[Tid/Datum]	Tid/Datum
[Skriv ut]	Kopior	,	Marginal

Kontaktinformation

Kontaktuppgifterna kan variera för olika länder.
Se webbsidan http://www.brother.eu/