brother

TZe TAPE

P-touch

D200
Brugsanvisning

Dansk

Svenska

Med PT-D200 kan du oprette labels til mange forskellige formål. Vælg mellem de mange rammer, tegnstørrelser og stilarter for at designe dine helt egne fantastiske labels. Det store udvalg af tilgængelige tapekassetter gør det desuden muligt at udskrive labels i forskellige bredder og farver.

Læs denne vejledning omhyggeligt, inden du begynder, og opbevar den på et let tilgængeligt sted, så den kan bruges igen senere.

Trykt i Kina
D00FSE001

Sikkerhedsforanstaltninger

⚠ ADVARSEL Angiver en potentielt farlig situation, der kan medføre dødsfald eller alvorlig personskade, hvis den ikke afværges.

Følg disse retningslinjer for at undgå risiko for ildebrand, forbrændinger, kvæstelser, elektrisk stød, brud, overophedning, usædvanlige lugte eller røg.

- Anvend altid den specificerede spænding og den anbefalede lysnetadapter (AD-24ES) til P-touch-labelmaskinen for at forhindre skader eller fejl.
- Undlad at berøre P-touch-labelmaskinen, når det tordner.
- Brug ikke lysnetadapteren på steder med høj fugtighed (f.eks. badeværelser).
- Undgå at overbelaste strømledningen.
- Placer ikke tunge genstande på netledningen, og undgå at beskadige netledningen eller stikket. Undgå at bøje eller trække voldsomt i ledningen. Tag altid omhyggeligt fat i lysnetadapteren, når du tager den ud af stikkontakten.
- Sørg for, at stikket er sat helt ind i stikkontakten. Benyt ikke en stikkontakt, der er løs.
- Lad ikke maskinen/lysnetadapteren/stikket/batterierne blive våde, f.eks. fordi de håndteres med våde hænder, eller fordi der spildes væske på dem.
- Du kan miste synet, hvis du får lækket væske fra batterierne i øjnene, så skyl omgående øjnene med rent vand, og søg derefter læge.
- P-touch-labelmaskinen/lysnetadapteren/batterierne må ikke modificeres eller skilles ad.
- Lad ikke en metalgenstand berøre både plus- og minus-polen på et batteri.
- Brug ikke skarpe genstande som f.eks. pincetter eller metalkuglepenne, når du udskifter batterierne.
- Batterierne må ikke kastes på ild eller udsættes for varme.
- Frakobl lysnetadapteren, fjern omgående batterierne, og ophør med at bruge maskinen, hvis du bemærker usædvanlige lugte, varme, misfarvning, deformation eller andet usædvanligt under brug eller opbevaring.
- Undlad at bruge et beskadiget eller lækkende batteri, fordi du kan få væske på hænderne.
- Brug ikke et deformeret eller lækkende batteri eller et batteri, hvis mærkat er beskadiget. Der kan blive genereret varme.

⚠ FORSIGTIG Angiver en potentielt farlig situation, der kan medføre mindre eller moderat personskade, hvis den ikke afværges.

Følg disse retningslinjer for at undgå personskade, væskelækage, forbrændinger og overophedning.

- Når maskinen ikke er i brug, skal den opbevares utilgængeligt for børn. Sørg også for, at børn ikke putter maskindele eller labels i munden. Hvis en genstand er blevet slugt, skal der søges læge.
- Rør ikke ved nogen metaldele nær printhovedet umiddelbart efter udskrivning.
- Undgå at røre ved knivbladet.
- Hvis væske fra batteriet kommer på huden eller tøjet, skal den omgående skylles af med rent vand.
- Fjern batterierne, og frakobl lysnetadapteren, hvis P-touch-labelmaskinen ikke skal benyttes.
- Brug ikke andre batterier end angivet. Brug ikke gamle og nye batterier samtidig, eller forskellige typer, forskellige opladningsniveauer, forskellige producenter eller forskellige modeller. Sæt ikke et batteri i med plus- og minus-polen vendt forkert.
- Undgå at tabe eller slå på P-touch-labelmaskinen/lysnetadapteren.
- Tryk ikke på displayet.
- Pas på ikke at få fingrene i klemme, når du lukker bagdækslet.
- Inden brug af genopladelige Ni-MH-batterier skal du læse vejledningen for batterierne og batteriopladeren omhyggeligt og sørge for at bruge dem korrekt.
- Ved brug af genopladelige Ni-MH-batterier skal batterierne oplades med en speciel batterioplader inden brug.

Generelle forholdsregler

- Afhængigt af stedet, materialet og omgivelserne kan labels gå løs eller sidde fast, så de ikke kan fjernes, og farven på labelen kan ændre sig eller smitte af på andre genstande. Inden en label bruges, skal omgivelserne og materialet kontrolleres.
- Brug ikke P-touch-labelmaskinen på nogen måde eller til noget formål, som ikke er beskrevet i denne vejledning. Dette kan medføre ulykker eller beskadigelse af maskinen.
- Brug kun Brother TZe-tape med P-touch-labelmaskinen. Brug ikke tape, der ikke har mærket TZe.
- Brug kun en blød, tør klud til at rengøre labelmaskinen. Brug aldrig alkohol eller andre organiske opløsningsmidler.
- Brug en blød klud til rengøring af printhovedet. Rør aldrig ved printhovedet.
- Stik ikke fremmedlegemer ind i tapeudgangen, lysnetadapterens stik, batterirummet osv.
- Placer ikke P-touch-labelmaskinen/batterierne/lysnetadapteren i direkte sollys eller regn, i nærheden af varmeapparater eller andre varme apparater eller på steder med meget høje eller lave temperaturer (f.eks. på instrumentbrættet eller bag i en bil), høj luftfugtighed eller meget støv.
- Tryk ikke for hårdt på skærearmen.
- Forsøg ikke at udskrive, hvis kassetten er tom. Det vil beskadige printhovedet.
- Træk ikke i tapen under udskrivning eller fremføring. Det vil beskadige tapen og maskinen.
- Alle data, der er gemt i hukommelsen, går tabt ved fejl, ved reparation af P-touch-labelmaskinen, eller hvis batteriet løber tør for strøm.
- P-touch-labelmaskinen er ikke udstyret med en opladningsfunktion til genopladelige batterier.
- Den udskrevne tekst kan være forskellig fra den tekst, der vises på displayet.
- Den udskrevne labels længde kan variere fra den viste labellængde.
- Et klart beskyttelsesplasticklistermærke er anbragt over displayet under produktion og forsendelse. Dette klistermærke skal fjernes inden brug.
- Hvis strømmen afbrydes i mere end tre minutter, ryddes al tekst, alle formatindstillinger og eventuelle tekstfiler, som er gemt i hukommelsen.

Overensstemmelseserklæring
(Kun Europa/Tyrkiet)

Vi, Brother Industries, Ltd.
15-1, Naeshiro-cho, Mizuho-ku,
Nagoya 467-8561 Japan

erklærer, at dette produkt og lysnetadapteren er i overensstemmelse med de grundlæggende krav i alle relevante direktiver og regler, som gælder i EU. Overensstemmelseserklæringen kan hentes på vores websted. Gå til support.brother.com og:

- vælg "Europe"
- vælg dit land
- vælg "Manualer"
- vælg din model
- vælg "Overensstemmelseserklæring"
- klik på "Download"

Din overensstemmelseserklæring downloades som en PDF-fil.

Strømforsyning og tapekassette

1

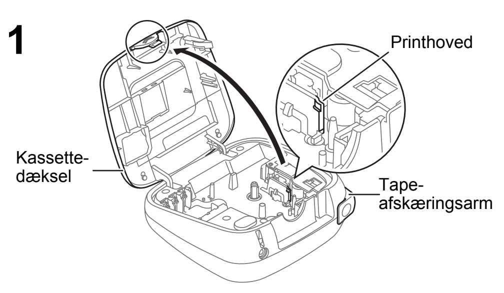

Åbn kassettedækslet ved at trykke på det ovenfor angivne område øverst på maskinen.

Hvis der allerede er installeret en tapekassette, skal du fjerne den ved at trække den lige opad. Hvis batterierne allerede er installeret, skal de fjernes.

- Sørg for, at der er slukket for strømmen, når du udskifter batterierne eller tapekassetterne.

2

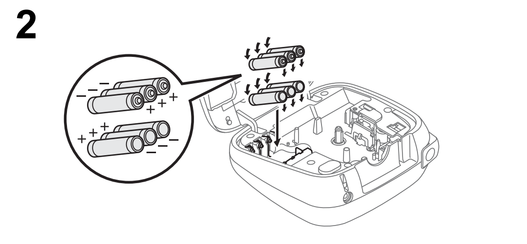

Sæt seks nye AAA-alkalinebatterier (LR03) eller fuldt opladede Ni-MH-batterier (HR03) i, og sørg for, at deres poler peger i de rigtige retninger.
Brugere af alkalinebatterier:
Udskift altid alle seks batterier samtidig og med helt nye batterier.
Brugere af Ni-MH-batterier:
Udskift altid alle seks batterier samtidig og med fuldt opladede batterier.

BEMÆRK

Besøg os på support.brother.com, hvor du kan finde de nyeste oplysninger om de anbefalede batterier.

3

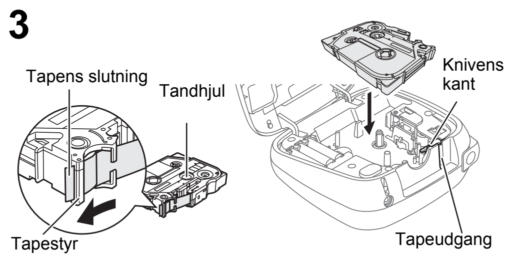

Indsæt en tapekassette, og sørg for, at den klikker på plads.

- Kontroller, at enden af tapen føres frem under tapestyret.
- Benyt kun Brother TZe-tape i denne maskine.

4

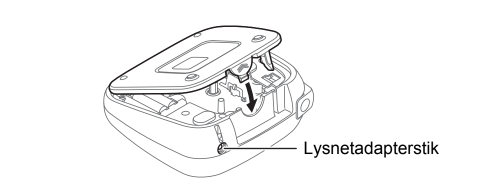

Luk kassettedækslet omhyggeligt, og sørg for, at det klikker på plads.

BEMÆRK

Ved brug af lysnetadapter (AD-24ES) (ekstraudstyr)

1. Tilslut lysnetadapteren til lysnetadapterstikket øverst på maskinen.
2. Sæt stikket i den nærmeste almindelige stikkontakt. For at sikre backup af hukommelsen anbefales det at bruge AAA-alkalinebatterier (LR03) eller Ni-MH-batterier (HR03) sammen med lysnetadapteren.

Display og tastatur

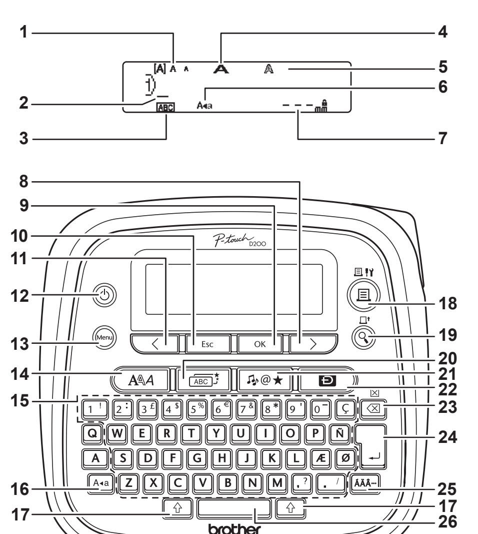

1. Størrelse
2. Markør
3. Understreg/Ramme
4. Bredde
5. Typografi
6. Caps (store bogstaver)
7. Labellængde
   Hvis der er valgt en bestemt labellængde, vises 🔒 også.
8. Markørtast: højre (Bruges med Shift-tasten til at gå til slutningen af teksten.)
9. Tasten OK
10. Tasten Escape
11. Markørtast: venstre (Bruges med Shift-tasten til at gå til starten af teksten.)
12. Tænd/sluk-tast
13. Menutast
14. Skrifttypetast
15. Tegntaster
16. Caps-tast (store bogstaver)
17. Tasterne Shift
18. Tasten Udskriv
19. Tasten Forhåndsvisning
20. Tasten Ramme
21. Tasten Symbol
22. Tasten DECO MODE
23. Tasten Tilbage
24. Tasten Enter
25. Tasten Accent
26. Mellemrumstast

BEMÆRK

- Displayet viser én række med 15 tegn; den tekst, du indtaster, kan imidlertid være op til 80 tegn lang.
- Mens du vælger indstillingerne, skal du trykke på mellemrumstasten for at gå tilbage til standardindstillingen.

- Udskriftsforhåndsvisningen er et genereret billede af labelen, og den kan afvige fra den faktiske label, når den udskrives.
- Den labellængde, der vises på displayet, kan variere fra den faktiske labellængde, når den udskrives.

Startindstillinger

1 Start maskinen.

Tilslut strøm enten fra seks AAA-batterier eller lysnetadapteren (AD-24ES) (ekstraudstyr), og tryk derefter på ⏻.

2 Indstil sproget.

Standardindstillingen er [English].

Menu → < / > [Sprog] OK → < / > [English/Español/Français/Hrvatski/Italiano/Magyar/Nederlands/Norsk/Polski/Português/Portug. (BR)/Română/Slovenski/Slovenský/Suomi/Svenska/Türkçe/Čeština/Dansk/Deutsch] OK.

3 Indstil måleenheden.

Standardindstillingen er [mm].

Menu → < / > [Enhed] OK → < / > [tommer/mm] OK.

BEMÆRK

- Maskinen slukkes automatisk, hvis der ikke trykkes på nogen taster inden for fem minutter.
- Tryk på Esc for at annullere en handling.

Fejlfinding

▶ Fejlmeddelelse

Meddelelse	Årsag/løsning
Lavt batteri	Batterierne er ved at løbe tør for strøm. Hvis du bruger AAA-alkalinebatterier: udskift dem med nye batterier. Hvis du bruger Ni-MH-batterier: oplad dem helt.
Batteri opbr	De installerede batterier er ved at løbe tør for strøm.
Ugyldig!	• Der er ingen tekst over markøren, når du vælger [Nummerering]. • Der blev valgt et ugyldigt tegn til [Nummerering]. • Der blev valgt et ugyldigt tal for [Tab.længde] eller [Labellængde]. • Der blev indtastet en ugyldig værdi som labellængde under brug af DECO MODE eller funktionen Navnelabel.
Ingen tekst!	• Du forsøgte at udskrive en tekstfil, men der er ingen data gemt i hukommelsen. • (Udskriv) trykkes ned, når der ikke er indtastet nogen tekst. • Du forsøgte at vælge [Nummerering], [Spejl] eller Vis udskrift af tekst, når der ikke er indtastet nogen tekst. • OK eller ↵ blev trykket ned, når der ikke er indtastet nogen tekst under brug af DECO MODE eller funktionen Navnelabel.
Liniegrænse!	• Du forsøgte at indtaste en tredje linje ved at trykke på ↵. • Du forsøgte at udskrive eller få vist to linjer tekst, mens der var installeret 3,5 mm eller 6 mm tape. Installer en større størrelse tape.
Ingen kass.!	Du forsøgte at udskrive en label, da der ikke var installeret en kassette.
Afskær.fejl!	Tapeafskæringsarmen blev brugt midt i udskrivningsprocessen.
Tekst fuld!	Det maksimale antal tegn (80 tegn eller 50 tegn for DECO MODE eller funktionen Navnelabel) er allerede indtastet.
Tekst lang!	Med DECO MODE eller funktionen Navnelabel: Eftersom antallet af indtastede tegn overstiger labellængden, skal teksten reduceres. Alle andre funktioner: Eftersom antallet af indtastede tegn overstiger labellængden, skal teksten reduceres, eller du kan vælge [Auto] som labellængde.
Ej ramme OK?	Udskrivning på 3,5 mm tape med ugyldig rammeindstilling valgt. (Vælg OK for at udskrive uden ramme eller Esc for at annullere.)
Fremfør OK?	Tapen fremføres efter udskrivning, når [Kædeprint] er valgt. Se "Indstilling af margener".
Isæt 12 mm!	Kun 12 mm tape kan bruges i DECO MODE eller funktionen Navnelabel.
Fork. tape!	Brug en tapekassette med mærket TZe.

▶ Sådan gør du, hvis...

Problem	Løsning
Displayet forbliver tomt, når du har tændt for maskinen.	• Kontroller, at batterierne er sat korrekt i. • Hvis batterierne er løbet tør for strøm, skal de udskiftes. • Kontroller, at AD-24ES-adapteren er tilsluttet korrekt.
Når labelen udskrives, er der for meget margen (plads) på begge sider af teksten.	• Se "Indstilling af margener" i denne brugsanvisning, og vælg [Halv] eller [Smal] for at gøre labelens margener mindre.
Maskinen udskriver ikke, eller de udskrevne tegn skrives ikke korrekt.	• Kontroller, at tapekassetten er sat korrekt i. • Hvis tapekassetten er tom, skal du udskifte den. • Kontroller, at kassettedækslet er lukket korrekt.
Indstillingen er blevet ryddet af sig selv.	• Batterierne kan være ved at løbe tør for strøm. Udskift dem. • Hvis der slukkes for strømmen i mere end tre minutter, går al tekst og formatering på displayet tabt. Indstillingerne for sprog og enhed ryddes også.
Der er en hvid lodret linje gennem den udskrevne label.	• Der kan være støv på printhovedet. Fjern tapekassetten, og brug en tør vatpind til forsigtigt at tørre printhovedet med en op- og nedadgående bevægelse. • Printhovedet kan nemmere renses, hvis printhoved-rensekassetten (TZe-CL3) (ekstraudstyr) bruges.
Maskinen er "låst" (dvs. der sker ikke noget, når der trykkes på en tast, selvom maskinen er tændt).	• Se "Nulstilling af P-touch".
Maskinen slukkes, når du forsøger at udskrive.	• Batterierne kan være ved at løbe tør for strøm. Udskift dem. • Kontroller, at batterierne er sat korrekt i. • Der bruges en forkert adapter; den anbefalede adapter er AD-24ES.
Tapen fremføres ikke korrekt eller sætter sig fast inde i maskinen.	• Kontroller, at enden af tapen føres frem under tapestyrene. • Afskæringsarmen bruges under udskrivning. Rør ikke ved afskæringsarmen under udskrivning.
Alle tekst- og formatindstillinger skal ryddes for at oprette en ny label.	• Tryk på ⇧ + ⌫, og vælg [Tekst&format].
Displayet er indstillet med et forkert sprog.	• Se "Startindstillinger".

GRUNDLÆGGENDE BRUG

Indtastning af tekst

▶ Skift mellem store og små bogstaver

A◂a

Store bogstaver (A◂a TIL) — Små bogstaver (A◂a FRA)

Caps (store bogstaver)

▶ Oprettelse af to linjer tekst

Flyt markøren til dér, hvor den anden linje starter, og tryk på ↵.

Brug enten 9 mm eller 12 mm bred tape ved tekst på to linjer.

Linje 1 — Labelbillede: ABC / DEF

Linje 2

BEMÆRK

- Retursymbolet (↵) vises, når tasten Enter trykkes ned.

▶ Indtastning af tabulator

Menu → < / > [Tabulator] OK

Sådan ændres tabulatorlængde:

Menu → < / > [Tab.længde] OK → < / > [Auto/0-100 mm] OK

▶ Indtastning af tegn med accent

A - Z → ÀÄÅ... → ÀÄÅ... / < / > → OK

- I tabellen med tegn med accent (B) på det medfølgende indlægsark findes en liste over tilgængelige tegn med accent.
- Tryk på Esc for at annullere handlinger.
- Den rækkefølge, som tegn med accent vises i, varierer afhængigt af det valgte displaysprog.

▶ Ændring af labellængde

Menu → < / > [Labellængde] OK → < / > [Auto/30-300 mm] OK

BEMÆRK

- Når labelen er udskrevet, skal du klippe langs prikkerne (:) med en saks, så labellængden svarer til maskinindstillingen.
- Hvis der er valgt en bestemt labellængde, vises 🔒 også i displayet.

▶ Sådan sletter du

Hvis du trykker på ⌫, slettes bogstaverne et for et.

Sletning af al tekst og indstillinger:

⇧ + ⌫ → < / > [Tekst&format] OK

Sletning af kun tekst:

⇧ + ⌫ → < / > [Kun tekst] OK

Udskrivning af labels

▶ Forhåndsvisning

Du kan få vist teksten inden udskrivning.

(Forhåndsvisning)

- Udskriftsforhåndsvisningen er et genereret billede af labelen, og den kan afvige fra den faktiske label, når den udskrives.
- Når displayet ikke kan vise hele teksten på én gang, skal du trykke på < / > for at få vist den skjulte tekst.

▶ Fremføring (tapefremføring)

⇧ + (Forhåndsvisning)

▶ Udskrivning

(Udskriv) → [Kopier:] < / > 1 - 9 → OK

- Hvis du kun skal bruge 1 kopi af labelen, skal du trykke på OK uden at vælge antallet af kopier.
- Antallet af kopier kan også angives ved at trykke på en nummertast.
- For at forhindre, at tapen beskadiges, må du ikke røre afskæringsarmen, mens meddelelsen "Udskriver…" eller "Fremfører…" vises.
- Labelen afskæres ved at trykke på tapeafskæringsarmen i maskinens øverste højre hjørne.
- Træk den udskrevne label fra bagsiden, og sæt den på.
- Du kan udskrive op til 9 kopier af hver label.

▶ Brug af udskriftsindstillinger (⇧ + (Udskriv))

[Nummerering]

Du kan udskrive mange kopier af den samme tekst, mens du øger et valgt nummer med 1, når hver label er udskrevet.

Eksempel: udskrivning af kopier af en label med et serienummer (0123, 0124 og 0125).

< / > → ⇧ + (Udskriv) → < / > [Nummerering] OK → < / > Sæt 3-5 OK

- Vælg det højeste nummer, du vil have udskrevet, når du indstiller nummeret.

[Spejl]

⇧ + (Udskriv) → < / > [Spejl] OK → [Spejlvendt?] OK

- Brug klar tape i [Spejl], så dine labels kan læses korrekt fra den modsatte side, når de sættes på glas, vinduer eller andre gennemsigtige overflader.

▶ Indstilling af margener (Menu + 2)

Menu → < / > [Margen] OK → < / > [Fuld/Halv/Smal/Kædeprint] OK

[Fuld]/[Halv]/[Smal]

Bruges til at lave lige store margener på begge sider af teksten.

Fuld (25,4mm / 25,4mm) — Halv (12mm / 12mm) — Smal (4mm / 4mm)

[Kædeprint]

Til oprettelse af en label, der indeholder tekst i forskellige stile.

1. Indtast teksten.
2. Tryk på (Udskriv), derefter vises [Kopier:].
3. Tryk på < / >, eller indtast et tal med nummertasterne for at vælge antallet af kopier.
4. Tryk på OK. Udskrivningen starter, og derefter vises meddelelsen "Fremfør OK?".
5. Tryk på Esc for at indtaste mere tekst.
6. Ryd teksten, indtast teksten for den næste label, og tryk på (Udskriv).
7. Når meddelelsen "Fremfør OK?" vises, efter at den sidste label er udskrevet, skal du trykke på OK.
8. Når tapen er ført frem, skal du trykke på afskæringsarmen for at skære labelkæden af.

BEMÆRK

- Når [Kædeprint] er valgt, skal tapen fremføres, inden du bruger skæreenheden, idet en del af teksten ellers kan blive skåret af. Klip også langs prikkerne (:) med en saks, så teksten er centreret på labelen.
- Når [Halv] eller [Smal] er valgt, er den viste labellængde længden fra prikkerne (:) til slutningen af labelen.

	Display	Labelbillede
Fuld	ABC_ 67mm	ABC (67mm)
Halv	ABC_ 41mm	ABC (41mm)
Smal	ABC_ 25mm	ABC (25mm)

- Hvis du vil udskrive mere end 1 kopi af en label med minimumsmargenen, skal du indstille margenen til [Smal].
- Træk ikke i tapen, da dette kan beskadige tapekassetten.

Sådan gemmes labelfiler

Du kan gemme op til 30 labels og finde dem igen, så du kan udskrive dem senere. Der kan maksimalt gemmes 80 tegn pr. fil. Du kan også redigere og overskrive gemte labels.

▶ Gem

Menu → 4 → OK < / > [Gem] OK → < / > 01: OK

▶ Udskriv

Menu → 4 → OK < / > [Udskriv] OK → < / > 01:P-touch OK → [Kopier:] < / > 1 - 9 → OK

▶ Åbn

Menu → 4 → OK < / > [Åbn] OK → < / > 01:P-touch OK

BEMÆRK

Meddelelsen "Overskriv?" vises, hvis du prøver at gemme en label, når der allerede er gemt en label med dette nummer.

Tryk på OK for at gemme din nye label. Tryk på Esc for at annullere.

Tilbehør

Tapekassetter: Se det medfølgende "Tapekatalog".

Lysnetadapter: AD-24ES

Skæreenhed: TC-4 (udskiftning)

Hvis knivbladet bliver sløvt efter gentagen brug, og tapen ikke kan skæres rent, skal du udskifte skæreenheden med en ny (varenr. TC-4), som kan købes hos en autoriseret Brother-forhandler.

▶ Udskiftning af skæreenheden

1. Træk de to dele af skæreenheden (grøn) i pilens retning som vist i illustrationen.

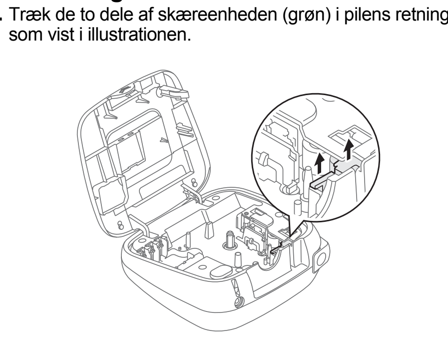

2. Installer en ny skæreenhed. Skub den ind, indtil den klikker på plads.

⚠ Rør ikke knivbladet direkte med fingrene.

BRUG AF SKABELONER

Navnelabel

Denne funktion gør det muligt at oprette forskellige navnelabels ved hjælp af indbyggede skabeloner. Se formattabellen Navnelabel (D) på det medfølgende indlægsark.

Eksempel: Bill Anderson / ABC Company, Inc.

Menu → < / > [Navnelabel] OK → [Vælg layout] → < / > → OK → Tekst 1 → Bill Anderson OK → Tekst 2 → ABC Company, Inc. OK → Labellængde → < / > [Auto/30-200mm] OK → [Udskriv] OK

DECO MODE

Denne funktion gør det muligt at oprette unikke labels ved hjælp af indbyggede skabeloner. Se formattabellen DECO MODE (C) på det medfølgende indlægsark.

Eksempel: ABCDEF ABCD

(DECO MODE) → [Vælg layout] → < / > ABCDEF ABCD OK → [Skriv tekst] → ABCDEF OK → Labellængde → < / > [Auto/30-200mm] OK → [Udskriv] OK

BEMÆRK

- Afhængigt af det format, du har valgt, udskrives hele tekstens indhold muligvis ikke. Hvis du f.eks. valgte en fast labellængde, og teksten er for lang, vises fejlmeddelelsen "Tekst lang!".
- Skabelonerne kan ikke redigeres.
- Kun de fremhævede symboler på det medfølgende indlægsark er tilgængelige i DECO MODE.
- Hvis du vil slette al tekst, skal du trykke på ⇧ og ⌫, og derefter vises "Ryd?". Tryk på OK for at slette. Tryk på Esc for at annullere.
- Når du får adgang til DECO MODE eller funktionen Navnelabel, hentes tekst og labellængde for din senest udskrevne DECO MODE eller Navnelabel-funktion.
- Tryk på Esc for at gå tilbage til det forrige trin.
- For at afslutte DECO MODE eller funktionen Navnelabel og vende tilbage til tekstindtastningsskærmbilledet skal du gøre følgende:
  a) Tryk på Esc.
  b) Tryk på < / > for at vælge [Annuller], og tryk derefter på OK, når "Udskriv" vises.
- Disse funktioner er kun tilgængelige, når der bruges tapekassetter med en bredde på 12 mm.
- Den maksimale labellængde er 200 mm for DECO MODE og funktionen Navnelabel.
- Hvis [Auto] er valgt for "Labellængde", justeres labelen automatisk til den korrekte længde for teksten.
- Tryk på (mellemrumstast) for at vende tilbage til indstillingen [Auto] for tilstanden "Labellængde".

NYTTIGE FUNKTIONSTASTER

Skrifttypetast (A𝔸A)

1 Tryk på A𝔸A for at vælge indstillinger for at indtast tekst.

A𝔸A → < / > Vælg et element OK

2 Tryk på < / > for at vælge indstillingerne.

Font	AA	Helsinki	A1
		Brussels	A1
		US	A1
		Florida	A1
		Belgium	A1
		San Diego	A1
		Los Angels	A1
		Calgary	A1
		HEL+Atlanta *	A1
		HEL+Adams *	A1
		HEL+Brunei *	A1
		HEL+Istanbul *	A1
		HEL+Sofia *	A1
		HEL+Germany *	A1
Størrelse	AAA	Stor	A
		Mellem	A
		Lille	A
Bredde	AA	Normal	A
		× 2	A
		× 1/2	A
Stilart	AA	Normal	A
		Fed	A
		Kontur	A
		Skygge	A
		Massiv	A
		Kursiv	A
		K+Fed	A
		K+Kontur	A
		K+Skygge	A
		Vertikal	A

* Hvis der f.eks. vælges [HEL+Atlanta], bliver skrifttypen for tegn, herunder tegn med accent, Helsinki, og skrifttypen for tal og nogle symboler bliver Atlanta. Andre kombinerede skrifttyper bliver delt på samme måde.

BEMÆRK

- Tryk på Esc for at annullere handlinger.
- Se skrifttypeprøvetabellen (F) på det medfølgende indlægsark.
- Den aktuelt udskrevne skriftstørrelse afhænger af tapebredden, antal tegn og antallet af indtastede linjer. Når tegnene når en mindstestørrelse, vil den valgte skrifttype ændres til en tilpasset skrifttype, som er baseret på skrifttypen Helsinki. Dette giver mulighed for, at udskrive labels med den mindst mulige tekststørrelse der findes, på smalle labels eller over flere linjer.

Tasten Ramme (ABC)

Tryk på (ABC) for at vælge rammedesignet. Se rammedesigntabellen (E) på det medfølgende indlægsark.

(ABC) → < / > Vælg en ramme OK

BEMÆRK

Tryk på Esc for at annullere handlinger.

Tasten Symbol (♫@★)

Tryk på ♫@★ for at vælge forskellige symboler. I tabellen med symboler (A) på det medfølgende indlægsark findes en liste over tilgængelige symboler.

♫@★ → < / > [Standard/Piktogram] OK → < / > Vælg kategori OK → < / > Vælg et symbol OK

BEMÆRK

Tryk på Esc for at annullere handlinger.

Genvejstaster

Sprog	Menu → (mellemrumstast)	
Labellængde	Menu → 1	
Margen	Menu → 2	
Navnelabel	Menu → 3	
Fil	Menu → 4	
Tabulator	Menu → 5	
Tab.længde	Menu → 6	
Ryd	Menu → ⌫	
Enhed	Menu → 7	

Nulstilling af P-touch

Du kan nulstille P-touch-labelmaskinen, når du vil, for at initialisere indstillingerne, eller hvis P-touch-labelmaskinen ikke fungerer korrekt.

1 Sluk P-touch-labelmaskinen, hold ⇧ og R nede, og tryk derefter på ⏻ for at tænde P-touch-labelmaskinen igen.

2 Slip ⇧ og R.

P-touch-labelmaskinen tændes med den interne hukommelse nulstillet.

BEMÆRK

Al tekst, alle indstillinger og alle gemte filer slettes.

Specifikationer

Mål: (B x D x H)	Ca. 165 (B) × 155 (D) × 68 (H) mm
Vægt:	Ca. 490 g (uden batterier og tapekassette)
Strømforsyning:	Seks AAA-alkalinebatterier (LR03) Seks AAA Ni-MH-batterier (HR03)*1 Lysnetadapter (AD-24ES) (ekstraudstyr)
Tapekassette:	Brother TZe-tape (bredde) 3,5 mm, 6 mm, 9 mm, 12 mm

*1 Besøg os på support.brother.com, hvor du kan finde de nyeste oplysninger om de anbefalede batterier.

Kontaktoplysninger
Disse oplysninger kan variere fra land til land.
Se webstedet www.brother.eu