brother

D01JFF001A

TZe TAPE FLe LABEL HGe TAPE HSe TUBE

P-touch
SISTEMA DE ROTULADO ELECTRÓNICO

PT-D800W
Guía de configuración rápida
Español

Gracias por adquirir el sistema de rotulado P-touch modelo PT-D800W.
Su nuevo PT-D800W es un sistema de rotulado P-touch intuitivo, fácil de operar y con numerosas funciones que produce etiquetas de aspecto profesional y de alta calidad.
Este manual contiene procedimientos básicos para utilizar el sistema de rotulado P-touch.
Antes de utilizar el producto, lea la guía en su totalidad y guárdela para futuras consultas.
Las opciones y suministros disponibles pueden variar dependiendo del país.

Para descargar e instalar controladores de la impresora y software, visite nuestro sitio web.

www.brother.com/inst

Para obtener más información sobre la instalación del controlador y el software, consulte la sección *Creación de una etiqueta mediante una computadora* en esta guía.

Manuales disponibles

■ **Guía de seguridad del producto**

Esta guía ofrece información sobre seguridad que deberá leer antes de utilizar el sistema de rotulado P-touch.

■ **Guía de configuración rápida (esta guía)**

Esta guía facilita información básica sobre el uso del sistema de rotulado P-touch junto con sugerencias detalladas para la solución de problemas.

■ **Guía del usuario**

Al descargar el programa de instalación de www.brother.com/inst y al instalarlo, se crea la carpeta “Brother Manual” en el escritorio de su computadora y el presente manual se almacena en esa carpeta.
Esta guía ofrece información adicional sobre la configuración y operaciones con el sistema de rotulado P-touch, sugerencias para la solución de problemas e instrucciones para el mantenimiento.
Además, puede descargar individualmente cada manual que necesite en la página web de soporte de Brother.
Vaya a la página web de soporte de Brother en support.brother.com y haga clic en **Manuales** en la página de su modelo para descargar los manuales más recientes.

Desembalaje del sistema de rotulado P-touch

Antes de utilizar el sistema de rotulado P-touch, compruebe que el paquete contiene todo lo que se indica a continuación:

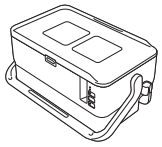
Sistema de rotulado P-touch

Unidad LCD del teclado

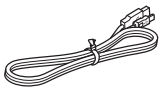
Cable de la unidad LCD del teclado

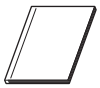
Guía de seguridad del producto

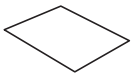
Guía de configuración rápida

Adaptador de CA

Cable de alimentación

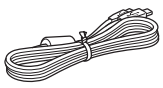
Cable USB

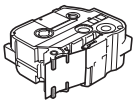
Casete de cinta

Batería de botón

Descripción general

Parte delantera

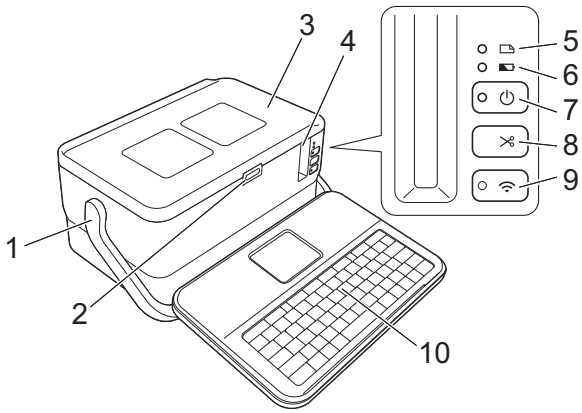

Parte posterior

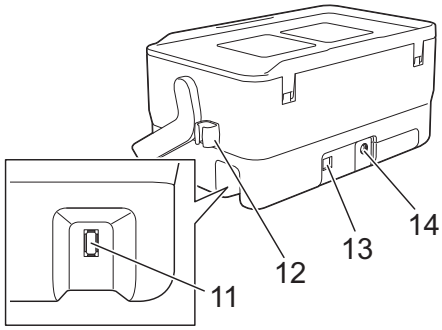

1 Asa
2 Botón de apertura de la cubierta
3 Cubierta superior
4 Ranura de salida de cinta
5 Indicador (Etiqueta)
6 Indicador (Batería)
7 Botón (Encendido)
8 Botón (Alimentación y corte)
9 Botón (Wi-Fi)
10 Unidad LCD del teclado
11 Toma de interfaz de la unidad LCD del teclado
12 Soporte para cables (soporte para el cable de la unidad LCD del teclado)
13 Puerto USB
14 Toma del adaptador de CA

Interior

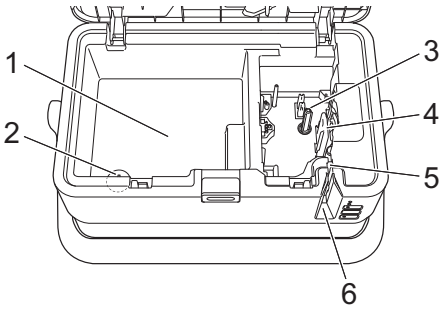

1 Compartimento de almacenamiento de accesorios
Utilice este espacio para almacenar casetes de cinta TZe y el adaptador de CA.
2 Soporte de la batería de botón
3 Compartimiento de casete de cinta
4 Cabezal de impresión
5 Cortador de cinta
6 Ranura de salida de cinta

IMPORTANTE

Antes de utilizar el sistema de rotulado P-touch, asegúrese de retirar el material protector de acuerdo con el siguiente procedimiento.

1 Pulse el botón de apertura de la cubierta para abrir la cubierta superior.
2 Tire de la cinta para retirarla junto con el material protector.

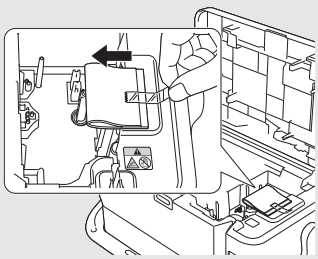

Colocación de la unidad LCD del teclado

1. Deslice la cubierta de la parte inferior de la unidad LCD del teclado para retirarla y, a continuación, conecte el cable de la unidad LCD del teclado.
Coloque la cubierta.

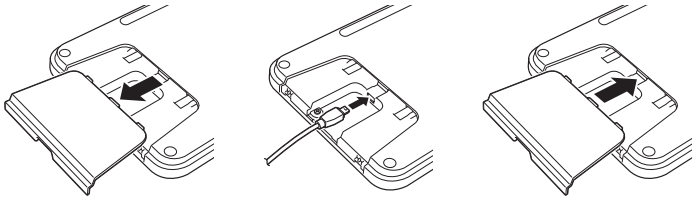

2. Conecte el cable USB de la unidad LCD del teclado a la toma del lateral del sistema de rotulado de P-touch.

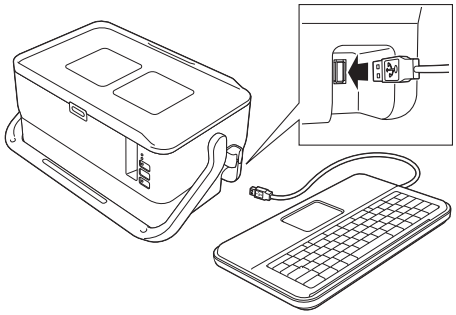

NOTA
- Cuando encienda el sistema de rotulado P-touch, la unidad LCD del teclado también se encenderá.
- La unidad LCD del teclado puede instalarse en el sistema de rotulado P-touch deslizándola sobre la cubierta superior.
  Al almacenar la unidad LCD de teclado, dele la vuelta y deslícela sobre la cubierta superior con la unidad hacia abajo para evitar que se adhiera polvo o suciedad.
- Puede colocar el cable que sobra en el soporte para cables.

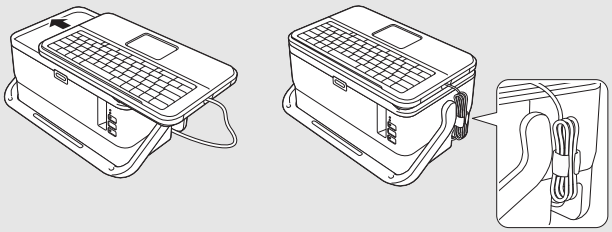

Instalación de la batería de botón

Se utiliza una batería de botón como fuente de alimentación de reserva para mantener la configuración del reloj interno de la unidad LCD del teclado.
La pila se consumirá incluso aunque la impresora de etiquetas P-touch no se utilice durante un largo período de tiempo.

IMPORTANTE
- Deseche la batería en un lugar de recolección adecuado, no en el flujo de residuos generales. Asegúrese de respetar todas las normativas federales, estatales y locales pertinentes.
- Cuando almacene o deseche la batería, envuélvala en cinta de celofán para evitar que se cortocircuite (consulte la ilustración).

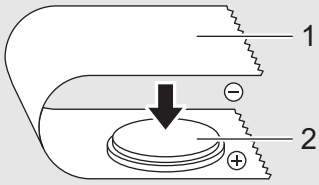

1 Cinta adhesiva
2 Batería de botón

- Se recomienda sustituir la batería cada dos años.

1. Asegúrese de que el sistema de rotulado P-touch está apagado.

2. Presione el botón de apertura de la cubierta para abrir la cubierta superior.

3. Utilice una moneda o un objeto similar para girar lentamente la cubierta de la batería de botón en la dirección indicada por la flecha de la cubierta de la batería hasta que haga tope y, a continuación, extraiga la cubierta de la batería de botón.

IMPORTANTE
La cubierta de la pila de botón podría resultar dañada si se fuerza al girarla más allá de su posición de bloqueo.

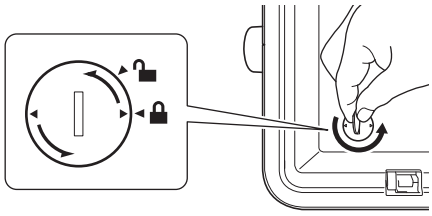

4. Instale la batería.

IMPORTANTE
Asegúrese de introducir la batería nueva con los polos + y – orientados en la dirección correcta.

5. Coloque la cubierta de la pila de botón en su posición original.
Para montar la cubierta de la pila de botón, utilice una moneda u objeto similar para girar la cubierta lentamente en dirección opuesta a la indicada por la flecha de la tapa hasta su posición de bloqueo.

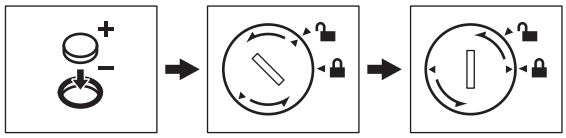

Para obtener más información, consulte la *Guía del usuario*.

Conexión de la fuente de alimentación

Utilice el AD9100ESA (adaptador de CA) para este sistema de rotulado P-touch. Conecte el adaptador de CA directamente al sistema de rotulado P-touch.

1. Introduzca el enchufe del cable del adaptador de CA en la toma del adaptador de CA marcada con DC IN 24 V del sistema de rotulado P-touch.

2. Conecte el enchufe del cable de alimentación al adaptador de CA.

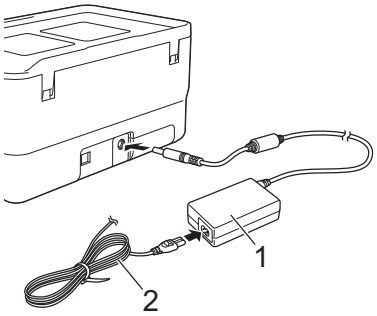

1 Adaptador de CA
2 Cable de alimentación

3. Inserte el enchufe de la fuente de alimentación en una toma eléctrica estándar.

IMPORTANTE
- Apague el sistema de rotulado P-touch antes de desconectar el adaptador de CA.
- No tire del cable del adaptador de CA o del cable de alimentación ni los doble.
- Una vez insertado el enchufe de la fuente de alimentación en la toma eléctrica, pueden pasar algunos segundos hasta que se active el botón ⏻ (Encendido).

NOTA
Para proteger y hacer una copia de seguridad de la memoria del sistema de rotulado P-touch, cuando la alimentación está desconectada se recomienda instalar las baterías Li-ion recargables opcionales (opcional:PA-BT-4000LI) en el sistema de rotulado P-touch.

Uso de una batería Li-ion recargable (opcional)

Conecte la base de la batería (PA-BB-003) a la impresora de etiquetas P-touch. Para obtener más información sobre cómo conectar la base de la batería, consulte su manual de instrucciones.

■ Instalación de la batería Li-ion recargable

1. Mantenga presionado el botón ⏻ (Encendido) para apagar el sistema de rotulado P-touch.
2. Abra la cubierta de la batería situada en la parte inferior del sistema de rotulado P-touch.
3. Introduzca la batería en su compartimento.
4. Cierre la cubierta de la batería.

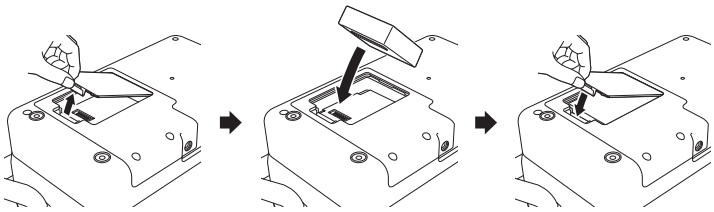

■ Extracción de la batería Li-ion recargable

Mantenga presionado el botón ⏻ (Encendido) para apagar el sistema de rotulado P-touch. Quite la cubierta de la batería y la batería y, a continuación, vuelva a colocar la cubierta.

■ Carga de la batería Li-ion recargable

NOTA
- Antes de utilizarla, cargue por completo la batería de la impresora.
- Para cargar totalmente la batería, cárguela durante aproximadamente tres horas.

1. Asegúrese de que la batería está instalada en el sistema de rotulado P-touch.
2. Utilice el adaptador de CA y el cable de alimentación para conectar el sistema de rotulado P-touch a un toma eléctrica de CA.

   Presione el botón ⏻ (Encendido) para encender el sistema de rotulado P-touch, si no lo estuviera.

   El indicador (Batería) se ilumina en naranja durante el proceso de carga y se apaga cuando la batería está totalmente cargada.

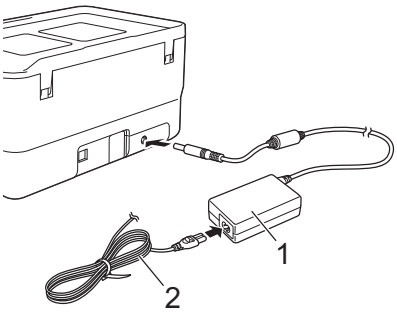

1 Adaptador de CA
2 Cable de alimentación

NOTA
Si bien la carga se interrumpe si se utiliza la impresora de etiquetas P-touch para imprimir, introducir cinta o realizar otra operación, se reanudará automáticamente una vez finalizada la operación si la carga no se ha completado.

■ Interrupción de la carga de la batería Li-ion recargable

Para detener el proceso de carga de la batería, desconecte el adaptador de CA.

Consejos para la utilización de la batería Li-ion recargable

- Antes de utilizarla, cargue por completo la batería de la impresora. No la utilice hasta que esté totalmente cargada.
- La carga de la batería debe llevarse a cabo en entornos de entre 0 y 40 °C (32 y 104 °F); de lo contrario, la batería no se cargará y el indicador (Batería) permanecerá encendido. Si la carga se interrumpe porque la temperatura ambiente es demasiado baja o demasiado alta, coloque la impresora de etiquetas P-touch en un ambiente con una temperatura de entre 0 y 40 °C (32 y 104 °F) y vuelva a intentar cargar.
- Si el sistema de rotulado P-touch se utiliza para imprimir, alimentar papel o realizar otra operación cuando la batería está instalada y el adaptador de CA está conectado, puede que el indicador (Batería) se apague y la carga se detenga incluso aunque la batería no esté totalmente cargada.

Características de la batería Li-ion recargable

Para garantizar el máximo rendimiento y la vida útil más prolongada de la batería :
- No utilice ni guarde la batería en un lugar expuesto a temperaturas extremadamente altas o bajas, puesto que podría descargarse con más rapidez. Esto puede ocurrir cuando se utilice una batería Li-ion recargable con una carga alta (del 90% o más) en un lugar expuesto a temperaturas altas.
- Extraiga la batería cuando almacene el sistema de rotulado P-touch durante periodos de tiempo prolongados.
- Guarde la batería con menos de un 50% de carga en un lugar fresco y seco, alejado de la luz solar directa.
- Recargue la batería cada 6 meses si se almacena durante largos periodos de tiempo.
- Si toca una parte del sistema de rotulado P-touch cuando la batería Li-ion se está cargando puede notarla caliente. Esto se considera normal y el sistema de rotulado P-touch puede utilizarse de manera segura. No obstante, si el sistema de rotulado P-touch se calienta en exceso, deje de utilizarlo y permita que se enfríe.

Instalación de un casete de cinta

En el sistema de rotulado P-touch pueden utilizarse casetes de cinta TZe, de etiquetas FLe y de cintas HGe.

IMPORTANTE
Si el casete de cinta nuevo tiene un tapón de cartulina, asegúrese de quitarlo antes de colocar el casete.

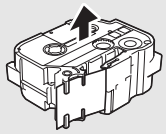

1. Compruebe que el final de la cinta no esté torcido y que pase a través de la guía de la cinta. Si no pasa, pásela por la guía de la cinta como se muestra en la ilustración.

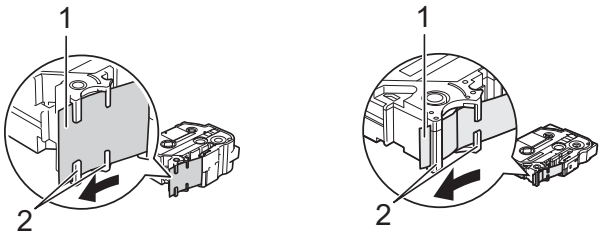

1 Fin de cinta
2 Guías de la cinta (la forma real puede variar en función del ancho de la cinta.)

2. Presione el botón de apertura de la cubierta para abrir la cubierta superior.
3. Coloque con cuidado el casete de cinta en el compartimento correspondiente, con el extremo de la cinta de cara a la ranura de salida de la cinta del sistema de rotulado P-touch y, a continuación, presione uniformemente hasta que el casete de cinta quede correctamente instalado.

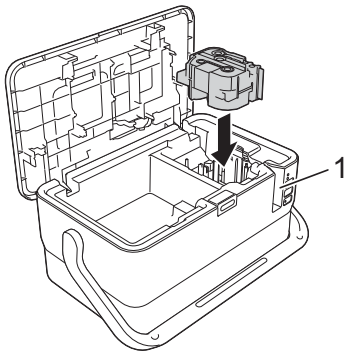

1 Ranura de salida de cinta

IMPORTANTE

- Cuando coloque una cinta de casete, asegúrese de que la cinta y la tinta no se enganchen en el cabezal de impresión.
- Asegúrese de que no haya ninguna holgura en la cinta. De lo contrario, la cinta podría engancharse en la protuberancia (2) y doblarse o arrugarse, lo que provocaría un atasco de la cinta. Para arreglar la holgura en la cinta, consulte la ilustración del paso 1 y extraiga la cinta de la guía.

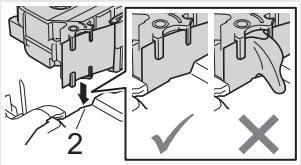

- Al quitar el casete, asegúrese de que la cinta no se enganche en la protuberancia (2).

4. Cierre la cubierta superior.

IMPORTANTE

Almacene los casetes de cinta en un lugar fresco y oscuro, lejos de la luz directa del sol, las altas temperaturas, la humedad elevada o las zonas polvorientas. Tras abrir el paquete sellado, utilice el casete de cinta lo antes posible.

Encendido y apagado

Encendido : presione el botón ⏻ (Encendido) para encender el sistema de rotulado P-touch. El indicador ⏻ (Encendido) se ilumina en verde.

NOTA

Cuando el sistema de rotulado P-touch se enciende por primera vez, aparece la pantalla de selección de idioma. Seleccione el idioma que desee mediante la tecla ↑ o ↓. La configuración del idioma también puede modificarse posteriormente. (Consulte *Configuración del idioma y las unidades*).

Apagado : mantenga presionado el botón ⏻ (Encendido) de nuevo para apagar el sistema de rotulado P-touch. El indicador ⏻ (Encendido) puede iluminarse en naranja hasta que se apague la alimentación.

IMPORTANTE

Cuando vaya a apagar el sistema de rotulado P-touch, NO extraiga la batería ni desconecte el adaptador de CA hasta que se apague el indicador ⏻ (Encendido).

Descripción de la unidad LCD del teclado

Nombres de las teclas y funciones

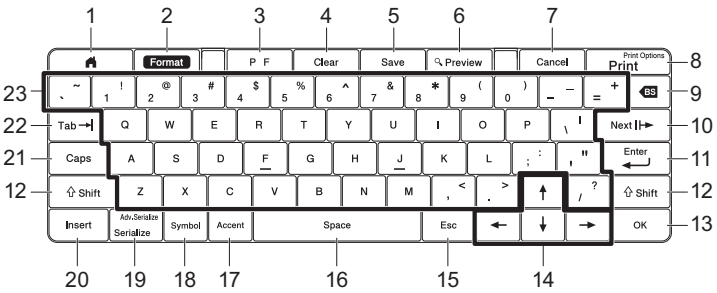

1 **Home (Inicio)**
Regresa a la pantalla de inicio para seleccionar un menú.
2 **Format (Formato)**
Permite establecer caracteres y atributos.
3 **PF (Función programable)**
Selecciona la función programable.
4 **Clear (Borrar)**
Borra todo el texto introducido o todo el texto y la configuración actual.
5 **Save (Guardar)**
Guarda los datos creados en la memoria de archivos.
6 **Preview (Vista previa)**
Permite ver una imagen de la etiqueta que se imprimirá en el diseño establecido.
7 **Cancel (Cancelar)**
Elimina el trabajo de impresión.
8 **Print/Print Option (Imprimir/Opciones de impresión)**
- Permite imprimir los datos actuales en la cinta.
- Imprime varias copias o cambia la configuración de impresión cuando se utiliza en combinación con la tecla **Shift (Mayúscula)**.

9 **BS (retroceso)**
Elimina el carácter a la izquierda del cursor.
10 **Next (Siguiente)**
Crea la página siguiente.
11 **Enter (Intro)**
Añade una nueva línea cuando se introduce texto.
Selecciona la opción mostrada.
12 **Shift (Mayúscula)**
Introduce letras en mayúsculas o símbolos cuando se utiliza junto con las teclas de letras o las teclas numéricas.
13 **OK**
Selecciona la opción mostrada.
14 **Cursor (↑ ↓ ← →)**
Mueve el cursor en la dirección de la flecha.
15 **Esc (Escape)**
Cancela el comando actual y vuelve a mostrar la pantalla de entrada de datos o el paso anterior.
16 **Space (Espacio)**
- Inserta un espacio en blanco.
- Devuelve un ajuste a la configuración por defecto.

17 **Accent (Acento)**
Selecciona e introduce un carácter acentuado.
18 **Symbol**
Selecciona e introduce un símbolo de una lista de símbolos disponibles.
19 **Serialize/Adv.Serialize (Serializar/Serialización avanzada)**
Establece números serializados.
20 **Insert (Insertar)**
Inserta un sello de fecha/hora, un código de barras, una base de datos o un símbolo transferido.
21 **Caps (Bloqueo)**
Activa y desactiva el modo de bloqueo de mayúsculas.
22 **Tab (Ficha)**
Inserta un tabulador.
23 **Carácter**
- Introduce letras o números.
- Introduce letras en mayúsculas o símbolos cuando se utiliza junto con la tecla **Caps (Bloqueo)** o **Shift (Mayúscula)**.

Pantalla de cristal líquido (LCD)

■ Pantalla de inicio

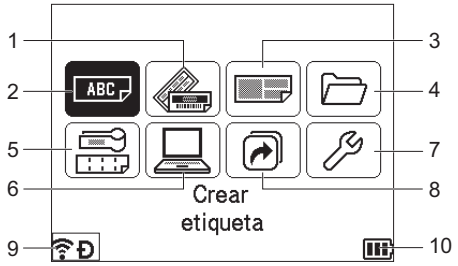

1 **Formato automático (Plantillas)**
Especifica el formato de etiqueta a partir de las plantillas predefinidas.
2 **Crear etiqueta**
Muestra la pantalla de creación de etiquetas.
3 **Formato automático (Diseños de bloque)**
Especifica el formato de etiqueta a partir de los diseños predefinidos.
4 **Archivo**
Recupera datos guardados en la memoria de archivos.
5 **Etiquetado de cables**
Especifica el tipo de etiqueta entre los siete tipos siguientes : Placa/Envolt. de cable/Marca de cable/Panel de conexiones/Bloque perfor./Marca troquelada/Etiqueta invertida.
6 **Plantillas transferidas**
Recupera datos que se transfirieron de una computadora.
7 **Configur.**
Especifica diversos ajustes de configuración para el sistema de rotulado P-touch.
8 **Registrar función programable**
Registra, elimina y cambia el nombre de programas.
9 **Conexión inalámbrica**
El icono izquierdo indica el estado de la conexión Wi-Fi® mientras que el icono derecho indica el de la conexión Wireless Direct.

	Conectado en modo Wi-Fi
	Desconectado en modo Wi-Fi
	Modo Wireless Direct activado
(Parpadeando)	Conexión con el asistente para instalación
(Apagado)	Conexión inalámbrica APAGADA

10 **Nivel de la batería**
Indica el nivel de batería restante. Aparece solo cuando se utiliza la batería Li-ion.

-Lleno -Bajo - Cargando
-Mitad -Vacío

■ **Pantalla de creación de etiquetas**

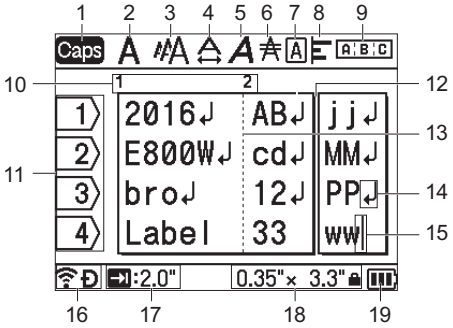

1 **Modo mayúsculas**
Indica que el modo de bloqueo de mayúsculas está activado.

2-8 **Orientaciones de estilo**
Indica las configuraciones actuales de fuente (2), tamaño de los caracteres (3), ancho de los caracteres (4), estilo de los caracteres (5), línea (6), marco (7) y alineación (8).

9 **Guía de diseño**
Indica las configuraciones de orientación, diseño, separador, inversión y texto repetido. Los elementos que se muestran varían en función del tipo de etiqueta seleccionado.

10 **Número de bloque**
Indica el número de bloque.

11 **Número de línea**
Indica el número de línea en el diseño de etiqueta.

12 **Línea de separación de página**
Indica el final de una página y el comienzo de la siguiente.

13 **Línea de separación de bloque**
Indica el final de un bloque.

14 **Símbolo de Intro/Retorno**
Indica el final de una línea de texto.

15 **Cursor**
Indica la posición actual de la introducción de datos. Los caracteres se escriben a la izquierda del cursor.

16 **Conexión inalámbrica**
Indica el estado actual de la conexión inalámbrica. Consulte *Conexión inalámbrica* en la sección Pantalla de inicio.

17 **Configuración de longitud del tabulador**
Indica la longitud establecida del tabulador.

18 **Tamaño de la cinta**
Indica el tamaño de la cinta para el texto introducido, como se muestra a continuación : ancho de la cinta × longitud de la etiqueta. Si se especificó la longitud de la etiqueta, también aparece 🔒 en la parte derecha del tamaño de la cinta.

19 **Nivel de la batería**
Indica el nivel de batería restante. Aparece solo cuando se utiliza la batería Li-ion. Consulte *Nivel de la batería* en la sección Pantalla de inicio.

Alimentación de la cinta

IMPORTANTE
- Asegúrese de hacer avanzar la cinta para eliminar cualquier holgura en la cinta y la cinta de tinta después de colocar el casete de cinta.
- **No tire de la etiqueta cuando el sistema de rotulado P-touch la está expulsando por la ranura de salida de la cinta.** Si lo hace, provocará que la cinta de tinta se descargue con la cinta. Es probable que la cinta ya no funcione después de que se descarga la cinta de tinta.
- No bloquee la ranura de salida de la cinta durante la impresión o cuando avanza la cinta. Si lo hace, provocara que la cinta se atasque.

Alimentación y corte

La función Alimentac y corte hace avanzar aproximadamente 0,88" (22,3 mm) de cinta en blanco y después la corta.

1. Presione el botón ✂ (Alimentación y corte).
   [¿Alimentac y corte?] aparecerá en la pantalla LCD.
2. Seleccione [Alimentac y corte] mediante la tecla ↑ o ↓ y, a continuación, presione la tecla **OK** o **Enter (Intro)**. Aparecerá el mensaje [Alimentando cinta... Espere] mientras la cinta se alimenta y, a continuación, esta se corta.

NOTA
Para salir o cancelar esta función, presione la tecla **Esc**.

Solo Alimentar

Esta función expulsa la cinta aproximadamente 22,3 mm y provocará que una etiqueta en blanco salga del casete de cinta. Se recomienda utilizar esta acción cuando se utilicen cintas de tela que se cortarán con tijeras.

1. Presione el botón ✂ (Alimentación y corte).
   [¿Alimentac y corte?] aparecerá en la pantalla LCD.
2. Seleccione [Sólo alimentación] mediante la tecla ↑ o ↓ y, a continuación, presione la tecla **OK** o **Enter (Intro)**. Aparecerá el mensaje [Alimentando cinta... Espere] mientras se alimenta la cinta.

NOTA
Para salir o cancelar esta función, presione la tecla **Esc**.

Configuración del idioma y las unidades

Idioma

1. Seleccione [Configur.] en la pantalla de inicio mediante las teclas ↑, ↓, ← o → y, a continuación, presione la tecla **OK** o **Enter (Intro)**.
2. Seleccione [⚐ Idioma] con la tecla ↑ o ↓ y después pulse la tecla **OK** o **Enter (Intro)**.
3. Seleccione un idioma para los comandos de los menús y los mensajes que aparecen en la pantalla LCD con la tecla ↑ o ↓.
   Están disponibles los siguientes idiomas : [Čeština], [Dansk], [Deutsch], [English], [Español], [Français], [Hrvatski], [Italiano], [Magyar], [Nederlands], [Norsk], [Polski], [Português], [Português(Brasil)], [Română], [Slovenski], [Slovenský], [Suomi], [Svenska] y [Türkçe].
4. Presione la tecla **OK** o **Enter (Intro)**.

NOTA
Para regresar al paso anterior, presione la tecla **Esc**.

Unidad

1. Seleccione [Configur.] en la pantalla de inicio mediante las teclas ↑, ↓, ← o → y, a continuación, presione la tecla **OK** o **Enter (Intro)**.
2. Seleccione [Unidad] mediante la tecla ↑ o ↓ y, a continuación, presione la tecla **OK** o **Enter (Intro)**.
3. Seleccione una unidad para las dimensiones que se muestran en la pantalla LCD con la tecla ↑ o ↓. Puede seleccionarse [pulgadas] o [mm].
4. Presione la tecla **OK** o **Enter (Intro)**.

NOTA
La configuración predeterminada es [pulgadas].
Para regresar al paso anterior, presione la tecla **Esc**.

Ajuste de la configuración de la pantalla LCD

Contraste de pantalla

Puede cambiar la configuración de contraste de la pantalla LCD a uno de los cinco niveles (+2, +1, 0, -1 o -2) para facilitar su lectura. El ajuste por defecto es “0”.

1. Seleccione [Configur.] en la pantalla de inicio mediante las teclas ↑, ↓, ← o → y, a continuación, presione la tecla **OK** o **Enter (Intro)**.
2. Seleccione [Cont. Pantalla] con la tecla ↑ o ↓ y, a continuación, presione la tecla **OK** o **Enter (Intro)**.
3. Establezca el valor mediante la tecla ↑ o ↓ y después presione la tecla **OK** o **Enter (Intro)**.

NOTA
- Para regresar al paso anterior, presione la tecla **Esc**.
- Si presiona la tecla **Space (Espacio)** en la pantalla de configuración del contraste, se establecerá el valor predeterminado de “0” para el contraste.

Retroiluminación

Puede cambiar la configuración de retroiluminación escogiendo “On” u “Off”. La visualización es más fácil con la retroiluminación encendida. La configuración por defecto es “On”.

1. Seleccione [Configur.] en la pantalla de inicio mediante las teclas ↑, ↓, ← o → y, a continuación, presione la tecla **OK** o **Enter (Intro)**.
2. Seleccione [Retroiluminación] con la tecla ↑ o ↓ y después pulse la tecla **OK** o **Enter (Intro)**.
3. Seleccione [On] u [Off] con la tecla ↑ o ↓ y, a continuación, presione la tecla **OK** o **Enter (Intro)**.

NOTA
- Se ahorra energía con la retroiluminación apagada.
- La retroiluminación se apaga automáticamente. Presione cualquier tecla para volverla a activar.

Durante la impresión, la retroiluminación está apagada. La retroiluminación se enciende durante las transmisiones de datos.

Indicadores LED

Los indicadores se iluminan y parpadean para indicar el estado del sistema de rotulado P-touch. Los símbolos utilizados en esta sección explican el significado de los diferentes colores y patrones de indicadores :

●	=	El indicador está encendido
-●-	=	El indicador está parpadeando
-◪-	=	El indicador puede estar apagado, encendido o parpadeando en cualquier color
(Apagado)	=	El indicador está apagado

V = Verde
N = Naranja
R = Rojo

Ejemplo : **V**-●- = El indicador está parpadeando en verde

■ Indicador Etiqueta

(Etiqueta)	(Encendido)	Estado
(Apagado)	**N**●	La alimentación está apagada Cubierta superior abierta
(Apagado)	**V**-●- (1 vez en 1 segundo)	Transmitiendo datos
-◪-	**N**-●-	Enfriando
R-●-	**R**-●-	Error del sistema 1 Error del sistema 2 Error del sistema 3
V-●-	**N**●	Modo de restablecimiento (cuando el modo está iniciándose)
V●	**N**●	Modo de restablecimiento (cuando el botón se presiona 2/4/6 veces)
N-●-	**N**-●-	Si parpadean de forma alterna : Error de cortador Si parpadean simultáneamente : Error de temperatura elevada
R-●- (1 vez en 1 segundo)	**N**●	Error de soporte incorrecto
R-●- (2 veces en 1,8 segundos)	**V**●	Error de falta de casete Error de cinta de sustitución de tipo incorrecto o no admitido Error de fin de soporte
N-●-	**V**●	Error de cubierta superior abierta durante la impresión

■ Indicador Batería

(Batería)	(Encendido)	Estado
(Apagado)	-◪-	Carga de la batería recargable : llena
N●	-◪-	Cargando
N-●- (1 vez en 4 segundos)	-◪-	Carga de la batería recargable : media
N-●- (2 veces en 4 segundos)	-◪-	Carga de la batería recargable : baja
R-●-	**R**●	Error de la batería recargable
R-●-	**V**●	Carga de la batería recargable : vacía
N-●-	**N**-●-	Error de conexión/desconexión del adaptador

■ Indicador Wi-Fi

(Wi-Fi)	(Encendido)	Estado
R●	**N**●	No se encontró un punto de acceso WPS disponible
R-●-	**N**●	Error de conexión del punto de acceso WPS
R-●- (2 veces en 1,8 segundos)	**N**●	Configuración de seguridad incorrecta
N-●- (2 veces en 1,8 segundos)	**N**●	Error de búsqueda del punto de acceso WPS
V-●-	-◪-	Wi-Fi encendido, no conectado
V●	-◪-	Wi-Fi encendido, conectado
(Apagado)	-◪-	Wi-Fi apagado

Especificaciones del producto

Nombre del modelo	PT-D800W
Tamaño	
Dimensiones	aprox. 13,31" (anch.) x 7,40" (prof.) x 6,81" (alt.) (338 mm (anch.) × 188 mm (prof.) × 173 mm (alt.)) (incluida la unidad LCD del teclado)
Peso	aprox. 7,50 lb (3,4 kg) (incluida la unidad LCD del teclado)
Impresión	
Método	Transferencia térmica
Casete	• Casete de cinta Brother TZe : 0,13" (3,5 mm), 0,23" (6 mm), 0,35" (9 mm), 0,47" (12 mm), 0,70" (18 mm), 0,94" (24 mm), 1,4" (36 mm) • Casete de etiquetas Brother FLe : 0,82" (21 mm) × 1,77" (45 mm) • Casete de tubo Brother HSe : 0,23" (5,8 mm), 0,34" (8,8 mm), 0,46" (11,7 mm), 0,69" (17,7 mm), 0,93" (23,6 mm) • Casete de cinta Brother HGe : 0,23" (6 mm), 0,35" (9 mm), 0,47" (12 mm), 0,70" (18 mm), 0,94" (24 mm), 1,4" (36 mm)
Interfaz	
USB	Versión 2.0 velocidad máxima
Wi-Fi	• Wireless Direct : IEEE802.11n • Modo Ad-hoc : IEEE802.11b • Modo Infraestructura : IEEE802.11b/g/n • WPS 2.0
Temperatura	
Temperatura de funcionamiento/humedad	En funcionamiento : entre 50 °F y 95 °F (de 10 °C a 35 °C) / entre el 20% y el 80% temperatura máxima de termómetro de bulbo húmedo : 80,6 °F (27 °C)

Página web de soporte de Brother

Visite nuestro sitio web de asistencia técnica en la dirección support.brother.com.
Allí podrá encontrar la siguiente información :
- Descargas de software
- Manuales/documentos
- Preguntas frecuentes (resolución de problemas y consejos útiles sobre el uso de la impresora)
- Información sobre consumibles
- Información más actualizada sobre la compatibilidad con sistemas operativos

Los contenidos de esta web están sujetos a modificaciones sin previo aviso.

Creación de una etiqueta

Puede utilizar la unidad LCD del teclado del sistema de rotulado P-touch para crear e imprimir datos para etiquetas. Puesto que el sistema de rotulado P-touch es portátil, puede utilizarse como una sola unidad sin tener que preocuparse por la intensidad de la señal inalámbrica o la conexión a otros dispositivos, y puede utilizarse en cualquier momento y lugar.

1. PARA EMPEZAR	Referencia
Preparación del sistema de rotulado P-touch.	*Guía de configuración rápida* (esta guía)
2. CREAR UNA ETIQUETA	Referencia
Las etiquetas se crean utilizando la pantalla de creación de etiquetas. Para abrir esta pantalla, seleccione [`Crear etiqueta`] en la pantalla de inicio.	
Selección de un formato automático. Selección de un tipo de etiqueta.	*Guía del usuario* Nota : Además de escribir texto, el sistema de rotulado P-touch tiene un amplio abanico de opciones de formato.
Edición de etiquetas : • Escritura y edición de texto. • Introducción de símbolos, caracteres acentuados, sellos de fecha/hora y texto serializado. • Creación de una etiqueta de código de barras.	
3. IMPRESIÓN DE ETIQUETAS	Referencia
Configuración de opciones de corte.	*Guía del usuario* Nota : Antes de imprimir, puede comprobar el diseño de su etiqueta mediante la función de vista previa.
Ajuste de la longitud de la etiqueta.	
Impresión de la etiqueta.	

Creación de una etiqueta mediante un dispositivo móvil

El sistema de rotulado P-touch puede utilizarse como un sistema de rotulado P-touch independiente o puede conectarse a un dispositivo móvil y utilizarse con las aplicaciones Brother para crear etiquetas e imprimir directamente desde el dispositivo móvil.
Para imprimir etiquetas desde el dispositivo móvil, instale las aplicaciones de Brother en el dispositivo móvil y después conecte el sistema de rotulado P-touch al mismo.

Para más información sobre las aplicaciones móviles disponibles para su impresora, visite support.brother.com/g/d/f5f9.

■ Conexión del sistema de rotulado P-touch a un dispositivo móvil

1. Encienda el sistema de rotulado P-touch y, a continuación, mantenga presionado el botón (Wi-Fi) hasta que el indicador (Wi-Fi) se ilumine en verde.
2. Active la función Wi-Fi en su dispositivo Apple (iPhone/ iPad/ iPod touch) o dispositivo Android™.
3. Inicie la aplicación en su dispositivo Apple (iPhone/ iPad/ iPod touch) o dispositivo Android™ y después seleccione el sistema de rotulado P-touch como impresora en la aplicación.

   Seleccione “PT-D800W” o “DIRECT-*****_PT-D800W”.

   “*****” son los últimos cinco dígitos del número de serie del producto.

   Encontrará la etiqueta con el número de serie en la parte inferior del sistema de rotulado P-touch.

   Cuando se le solicite la contraseña (clave de red), escriba “00000000”.

Creación de una etiqueta mediante una computadora

NOTA
Deberá instalar software P-touch y el controlador de la impresora para utilizar su sistema de rotulado P-touch con la computadora.
Descargue el programa de instalación en www.brother.com/inst.

El sistema de rotulado P-touch puede conectarse a una computadora y utilizarse con el software P-touch Editor o Cable Label Tool para crear etiquetas más complejas.
Para obtener más información, consulte la *Guía del usuario*.

Aplicaciones disponibles	Características	Computadora	Conexión
Cable Label Tool	Permite crear e imprimir etiquetas para cables, paneles de conexiones, placas de características, equipos eléctricos y más.	Windows	Wi-Fi / USB
P-touch Editor	Permite diseñar e imprimir etiquetas personalizadas con herramientas de dibujo incorporadas, texto con diferentes fuentes y estilos, imágenes de gráficos importadas y códigos de barras.	Windows/ Mac	

Instalación del software y el controlador de la impresora en una computadora

Para imprimir desde una computadora con Windows o un Mac, instale el controlador de la impresora, P-touch Editor y otras aplicaciones en la computadora.

1. Visite nuestro sitio web (**www.brother.com/inst**) y descargue el programa de instalación del software y los manuales.
2. Haga doble clic en el **archivo .exe** descargado y siga las instrucciones en pantalla para continuar con la instalación.

NOTA

Para conectar el sistema de rotulado P-touch a una computadora mediante una conexión inalámbrica :

- Se recomienda establecer la configuración de red inalámbrica durante la instalación del software. Podrá cambiar la configuración posteriormente con [Configur.] en la pantalla de inicio o con la Herramienta de configuración de la impresora. Para obtener más información, consulte la *Guía del usuario*.
- Se recomienda instalar el software en una computadora conectada de forma inalámbrica a la red y configurar el sistema de rotulado P-touch utilizando un cable USB.
- Anote primero el SSID (nombre de red) y la contraseña (clave de red) del dispositivo inalámbrico. Si no encuentra esta información, consulte al administrador de su red o al fabricante de su enrutador o punto de acceso inalámbrico.
- Si el punto de acceso inalámbrico/enrutador es compatible con WPS, podrá utilizar WPS directo (Wi-Fi Protected Setup) para configurar rápidamente los ajustes de red inalámbrica.

3. Cierre el cuadro de diálogo una vez finalizada la instalación.

Conexión del sistema de rotulado P-touch a una computadora

Puede conectar el sistema de rotulado P-touch a una computadora con Windows o a un Mac mediante un cable USB o una LAN inalámbrica. Para obtener más información, consulte la *Guía del usuario*.

■ Conexión mediante USB

1. Antes de conectar el USB, asegúrese de que el sistema de rotulado P-touch esté apagado.
2. Conecte el cable USB al puerto USB de la parte posterior del sistema de rotulado P-touch.
3. Conecte el otro extremo del cable USB en el puerto USB de la computadora.
4. Encienda el sistema de rotulado P-touch.

■ Conexión mediante Wi-Fi

1. Encienda el sistema de rotulado P-touch.
2. Mantenga presionado el botón (Wi-Fi) del sistema de rotulado P-touch durante un segundo para activar la función Wi-Fi. El indicador (Wi-Fi) comienza a parpadear en verde una vez cada tres segundos.
   - Modo Ad-hoc
     Para Windows, tras instalar el controlador de la impresora y otras aplicaciones en la computadora, configure el modo Ad-hoc mediante la Herramienta de configuración de la impresora instalada en la computadora. (Consulte la *Guía del usuario*).
     Para Mac, configure el modo Ad-hoc utilizando el Asistente de configuración de dispositivos inalámbricos.

Solución de problemas

Problemas con la pantalla LCD

Problema	Solución
La pantalla se bloquea o el sistema de rotulado P-touch no responde normalmente.	Restablezca la memoria interna a sus valores predeterminados de fábrica. Para obtener más información, consulte la *Guía del usuario*. Si el restablecimiento del sistema de rotulado P-touch no soluciona el problema, desconecte el adaptador de CA y extraiga la batería durante más de 10 minutos.
La pantalla se mantiene en blanco después de encender la máquina. El indicador POWER no se ilumina	El sistema de rotulado P-touch no recibe alimentación. Si se utiliza alimentación de CA, conecte el adaptador de CA correctamente al sistema de rotulado P-touch y a una toma eléctrica de CA. Si se utiliza una batería Li-ion recargable, asegúrese de que esta batería esté firmemente instalada en el sistema de rotulado P-touch y totalmente cargada. Compruebe que el cable de la unidad LCD del teclado esté bien conectado a la unidad LCD del teclado y a la interfaz de la unidad LCD del teclado del sistema de rotulado P-touch.
Los mensajes de la pantalla LCD se muestran en otro idioma.	Consulte *Configuración del idioma y las unidades* en esta guía para seleccionar el idioma que desee.

Problemas con la impresión

Problema	Solución
La etiqueta no se imprime.	• Compruebe que el texto esté introducido y que el casete de cinta esté instalado correctamente y tenga suficiente cinta. • Si la cinta está doblada, corte la sección defectuosa y enrolle la cinta a través de la ranura de salida o de las guías de la cinta. • Al imprimir desde una computadora o un dispositivo móvil, asegúrese de que estos están correctamente conectados al sistema de rotulado P-touch.
La etiqueta no se imprime correctamente.	• Extraiga el casete de cinta y vuelva a instalarlo, presionándolo con firmeza hasta que encaje en su sitio. • Si el cabezal de impresión está sucio, límpielo con una torunda o con el casete de limpieza de cabezales de impresión opcional (TZe-CL6).
La cinta está atascada.	• Si la cinta está atascada, retire el casete de cinta del sistema de rotulado P-touch. • Compruebe que ni el compartimiento del casete de la cinta ni la salida de la cinta tengan rayones, cinta atascada o suciedad que pueda impedir que la cinta salga correctamente del equipo. Retírelos si los tuviera. • Examine el casete de la cinta y corte toda cinta dañada que se encuentre pasadas las guías de la cinta en el casete de la cinta. • Compruebe que el final de la cinta no esté torcido y que pase a través de las guías de la cinta. Para obtener más información, consulte la sección *Inserción de un casete de cinta* de esta guía. • Coloque el casete de cinta en el compartimiento correspondiente.
La cinta de tinta está separada del rodillo de tinta.	Si la cinta de tinta está rota, cambie el casete de cinta. De no ser así, deje la cinta sin cortar y retire el casete de cinta. A continuación, enrolle la cinta de tinta suelta en el carrete tal como se muestra en la figura. 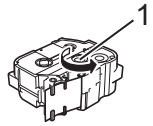 1 Cola de impresión Nota : No tire de la etiqueta cuando el sistema de rotulado P-touch la esté expulsando por la ranura de salida de la cinta. Si lo hace, provocará que la cinta de tinta se extraiga con la cinta. Es probable que la cinta ya no funcione después de que se extraiga la cinta de tinta.
El sistema de rotulado P-touch se detiene durante la impresión de una etiqueta.	• Sustituya el casete de cinta si la cinta aparece visiblemente rayada, ya que esto indica que se ha alcanzado el final de la cinta. • Conecte al adaptador de CA directamente al sistema de rotulado P-touch o cargue la batería Li-ion recargable.
La etiqueta no se corta automáticamente.	Verifique la configuración de la Opción de corte. Para obtener más información, consulte la *Guía del usuario*. Para cortar etiquetas manualmente, presione el botón (Alimentación y corte) para alimentar y cortar la cinta.
No se puede eliminar un error de atasco de cinta a pesar de seguir las indicaciones de la solución de problemas.	Comuníquese con el servicio al cliente de Brother.
Deseo hacer ajustes en el resultado de la impresión.	La longitud y los márgenes pueden ajustarse en la Herramienta de configuración de la impresora. Para obtener más información, consulte la *Guía del usuario*.

Información sobre la versión

Problema	Solución
Desconozco el número de versión del firmware del sistema de rotulado P-touch.	El número de versión y otra información sobre el firmware se puede confirmar mediante el siguiente procedimiento : 1 Seleccione [Configur.] en la pantalla de inicio mediante las teclas ↑, ↓, ← o → y, a continuación, presione la tecla **OK** o **Enter (Intro)**. 2 Seleccione [Información de versión] con la tecla ↑ o ↓ y, a continuación, presione la tecla **OK** o **Enter (Intro)**. Otra alternativa es utilizar el procedimiento indicado a continuación. 1 Encienda el sistema de rotulado P-touch. 2 Mantenga presionado el botón (Alimentación y corte) durante más de 10 segundos para imprimir el informe. (Utilice cinta de 0,94" (24 mm) o 1,4" (36 mm)). Para obtener más información, consulte la *Guía del usuario*.
Deseo confirmar si estoy usando la última versión del software.	Utilice P-touch Update Software para confirmar si tiene la versión más actualizada. Para obtener más información, consulte la *Guía del usuario*.