brother

TZe TAPE FLe LABEL HGe TAPE HSe TUBE

Guía de seguridad del producto

P-touch

SISTEMA DE ROTULADO ELECTRÓNICO

PT-D800W

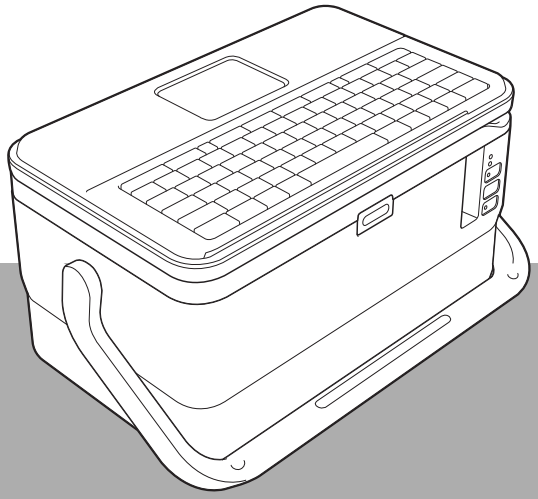

Antes de utilizar el producto, lea la guía en su totalidad y guárdela para futuras consultas.

US SPA

Introducción

Gracias por adquirir el modelo PT-D800W (denominado en lo sucesivo “el sistema de rotulado P-touch”)

La documentación suministrada con el sistema de rotulado P-touch, incluida la *Guía de seguridad del producto (esta guía) y también la Guía de configuración rápida* (impresa), contiene precauciones de uso e instrucciones básicas.

Para obtener más detalles, incluida la información sobre el software y el uso del sistema de rotulado P-touch en una red, consulte la *Guía del usuario* que podrá encontrar en Brother Solutions Center, en la dirección support.brother.com.

La versión más actualizada de la documentación del sistema de rotulado P-touch está disponible en Brother Solutions Center.

Guarde toda la documentación para referencia futura.

Español

Aviso importante

- Las opciones y suministros disponibles pueden variar dependiendo del país.
- El contenido de este documento está sujeto a cambios sin previo aviso. Viste Brother Solutions Center en la dirección support.brother.com para obtener la información más actualizada.
- El contenido de este documento no se puede duplicar ni reproducir, ni parcial ni totalmente, sin autorización.
- No asumimos ninguna responsabilidad por daños que sean consecuencia de catástrofes naturales como, por ejemplo, terremotos, incendios, riadas u otros siniestros, de acciones de terceros, o del uso indebido o la utilización en circunstancias especiales, ya sea de manera intencionada o negligente, por parte del usuario.
- No asumimos ninguna responsabilidad por daños (como pérdidas económicas o no económicas, pérdidas comerciales, beneficios perdidos, interrupciones de la actividad comercial o pérdida de medios de comunicación) que pudieran derivarse del uso del sistema de rotulado P-touch o de la imposibilidad de usarlo.
- Si el sistema de rotulado P-touch presenta fallas de funcionamiento debidas a una fabricación defectuosa, nos comprometemos a reponerlo o repararlo durante el periodo de garantía.
- No asumimos ninguna responsabilidad por los daños que pudieran derivarse de un funcionamiento incorrecto del sistema de rotulado P-touch debido a la conexión de equipos incompatibles o al uso de software incompatible.

Utilización segura del sistema de rotulado P-touch

Si el sistema de rotulado P-touch presenta un funcionamiento anómalo, deje de utilizarlo inmediatamente y póngase en contacto con el servicio al cliente de Brother.

Símbolos utilizados en este manual

En todo este documento se utilizan los siguientes símbolos:

PELIGRO	Indica una situación peligrosa inminente que, a menos que se sigan las advertencias e instrucciones al operar el producto, probablemente ocasionará lesiones graves e incluso la muerte.
ADVERTENCIA	Indica una situación potencialmente peligrosa que, a menos que se sigan las advertencias e instrucciones al operar el producto, podría ocasionar lesiones graves e incluso la muerte.
AVISO	Indica una situación potencialmente peligrosa que, si no se evita, puede producir lesiones leves o moderadas.
IMPORTANTE	Indica una situación potencialmente peligrosa que, si no se evita, puede producir daños materiales o pérdida de la funcionalidad del producto.

	Indica riesgo de incendio en determinadas circunstancias
	Indica riesgo de descarga eléctrica en determinadas circunstancias
	Indica una acción que no se debe realizar
	Indica riesgo de combustión si hay fuego o llamas en las proximidades
	Indica riesgo de lesión si se toca la parte especificada del sistema de rotulado P-touch
	Indica riesgo de lesión, como descargas eléctricas, si se desmonta o se altera la parte especificada del sistema de rotulado P-touch
	Indica riesgo de descarga eléctrica si la operación se realiza con las manos mojadas
	Indica riesgo de descarga eléctrica si el sistema de rotulado P-touch se expone al agua
	Indica una acción que se debe realizar
	Indica que el cable de alimentación de CA se debe desconectar de la toma de corriente eléctrica

Instrucciones de seguridad importantes

⚠PELIGRO

Batería Li-ion recargable (opcional)

Observe atentamente las precauciones que se indican a continuación relativas al manejo, al uso y a la eliminación de la batería Li-ion recargable (denominada en lo sucesivo “batería recargable”). Si no se observan estas precauciones, se podría producir un sobrecalentamiento, fugas o fisuras en la batería y originar un cortocircuito, una explosión, humo, un incendio, una descarga eléctrica, lesiones a usted o a terceros, o daños en el producto o en otros dispositivos.

- Utilice la batería recargable únicamente para su uso previsto. El sistema de rotulado P-touch y la batería recargable están diseñados para funcionar juntos exclusivamente. NO coloque la batería recargable en un sistema de rotulado P-touch diferente, ni otra batería recargable en su sistema de rotulado porque podría ocasionar un incendio u otros daños.
- Para cargar la batería recargable, introdúzcala en el sistema de rotulado P-touch y, a continuación, utilice el adaptador de CA diseñado específicamente para este sistema de rotulado P-touch.
- NO cargue la batería recargable cerca del fuego, llamas, la luz directa del sol o cerca de cualquier otra fuente de calor. Se podría activar el circuito de protección, que se ha diseñado para evitar riesgos debido a una elevada temperatura. La activación del circuito de protección podría hacer que se detenga la carga, que la carga tenga lugar con un exceso de corriente o voltaje si falla el circuito de protección, o que se produzca una reacción química anómala en el interior de la batería.
- Cuando cargue la batería recargable, utilice únicamente un cargador de batería específicamente diseñado para la batería recargable.
- NO permita que cables y objetos metálicos entren en contacto con los terminales de la batería recargable. NO transporte ni almacene la batería recargable con objetos metálicos, como cables, collares u horquillas. Esto podría provocar un cortocircuito y el sobrecalentamiento de los objetos metálicos, como cables, collares u horquillas, con el consiguiente riesgo de incendio o de provocar otros daños.
- NO utilice ni deje la batería recargable cerca del fuego, estufas u otros lugares con una temperatura elevada (superior a 176°F/80°C).
- NO permita que la batería recargable se moje o se sumerja en agua.
- NO utilice ni deje la batería recargable en entornos corrosivos, como áreas donde pueda estar expuesta a aire salino, agua salada, ácidos, alcalinos, gases corrosivos, productos químicos o cualquier líquido corrosivo.
- NO utilice la batería recargable si está dañada, deformada o presenta fugas.
- NO suelde directamente conexiones a la batería recargable. Esto podría provocar que se fundiera el aislamiento interior, se liberara gas o fallaran los mecanismos de seguridad.
- NO utilice la batería recargable con la polaridad (+) (-) invertida. Compruebe siempre la polaridad (+) (-) de la batería recargable antes de introducirla en el sistema de rotulado P-touch y no intente introducirla a la fuerza. Si se carga la batería recargable con la polaridad invertida, se podría producir una reacción química anormal en el interior de la batería o un flujo de corriente anómalo durante la descarga.
- NO conecte directamente la batería recargable a una toma de corriente doméstica con un adaptador de CA que no se haya diseñado específicamente para el sistema de rotulado P-touch.

PELIGRO	
Batería Li-ion recargable (opcional) (continuación)	
	■ La fuga de líquido (electrolito) en el sistema de rotulado P-touch o en la batería recargable puede indicar que la batería recargable esta dañada. Si la batería recargable presenta cualquier muestra de fuga, deje de usar el sistema de rotulado P-touch de inmediato, desconecte el adaptador de CA y coloque el sistema de rotulado P-touch en una bolsa para aislarlo. Use guantes de goma u otra protección apropiada para evitar el contacto con el electrolito. NO toque el electrolito. Si el electrolito entra en contacto con los ojos, no se los frote. Láveselos inmediatamente con agua del grifo u otro tipo de agua limpia y consulte con un médico. En caso contrario, el electrolito podría ocasionar lesiones oculares. Si el electrolito entra en contacto con la piel o la ropa, lávelas inmediatamente con agua. ■ NO introduzca la batería recargable o un sistema de rotulado P-touch con la batería recargable instalada en un horno microondas o en un recipiente de alta presión. ■ NO desarme, modifique ni intente reparar la batería recargable. ■ NO tire la batería recargable al fuego ni la sobrecaliente deliberadamente. Esto podría provocar que se fundiera el aislamiento interior, se liberara gas o fallaran los mecanismos de seguridad. Asimismo, la solución electrolítica podría incendiarse. ■ NO perfore la batería recargable con un objeto ni la someta a golpes bruscos ni la deje caer. Los daños en el circuito de protección de la batería recargable podrían hacer que la batería se cargara o descargara con una corriente o un voltaje anómalos o provocar una reacción química anómala en el interior de la batería recargable.
	■ NO deje una batería recargable agotada dentro de un sistema de rotulado P-touch por un periodo prolongado de tiempo. Esto podría reducir la vida útil de la batería recargable o producir un cortocircuito. ■ NO incinere la batería recargable ni la deseche con los residuos domésticos.
	Si el sistema de rotulado P-touch solo puede utilizarse durante un periodo corto de tiempo, aunque la batería recargable esté completamente cargada, es posible que esta haya llegado al final de su vida útil. Sustituya la batería recargable por una nueva. Utilice solo la batería recargable específicamente diseñada para el sistema de rotulado P-touch como recambio. Cuando extraiga y sustituya la batería recargable, cubra los terminales de la batería recargable usada con cinta para evitar cortocircuitos en la misma y asegúrese de insertar la nueva batería recargable con la polaridad correcta (+) (-) en el sistema de rotulado P-touch.

ADVERTENCIA	
Sistema de rotulado P-touch	
	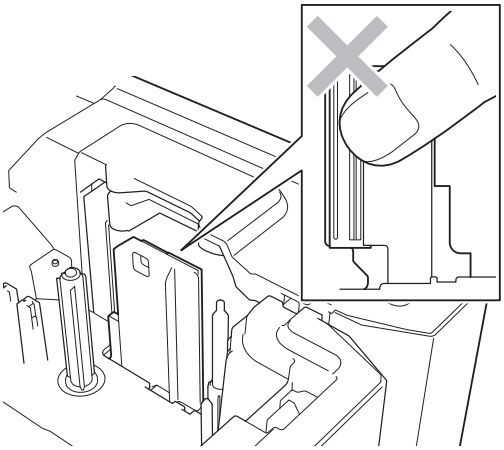 NO toque ninguna pieza de metal ubicada cerca del cabezal de impresión. El cabezal de impresión se calienta mucho durante el funcionamiento e inmediatamente después de su uso sigue manteniéndose caliente. NO lo toque directamente con las manos.
	NO utilice, cargue o guarde el sistema de rotulado P-touch en los siguientes lugares (de lo contrario, podría ocasionar una fuga, un incendio, una descarga eléctrica u otros daños): ■ Cerca del agua, como por ejemplo en un cuarto de baño o cerca de un calentador de agua, o en un lugar con un nivel elevado de humedad ■ En un lugar donde esté expuesta a la lluvia, la humedad, químicos o materiales corrosivos ■ En un lugar con mucho polvo ■ En un lugar muy caliente, como cerca de una llama o de un calentador, o en una zona expuesta a la luz directa del sol ■ En un automóvil cerrado expuesto a un sol intenso ■ En un lugar en el que pueda formarse condensación
	NO trate de desmontar o alterar el sistema de rotulado P-touch ya que, al hacerlo, podría provocar un incendio, una descarga eléctrica u otros daños. Póngase en contacto con el servicio al cliente de Brother cuando la impresora necesite mantenimiento, ajustes o reparaciones. (La garantía no cubre las reparaciones de los daños debidos al desmontaje o las alteraciones que haya realizado el usuario.)
	Si el sistema de rotulado P-touch no funciona con normalidad (si, por ejemplo, despide humo o un olor inusual o emite ruidos extraños), deje de usarlo ya que, de lo contrario, podría producirse un incendio, una descarga eléctrica u otros daños. Apague de inmediato el sistema de rotulado P-touch, desconecte el adaptador de CA de la toma de corriente eléctrica y, a continuación, póngase en contacto con el servicio al cliente de Brother para llevar a cabo las reparaciones pertinentes.
	Para evitar daños, no deje caer ni golpee el sistema de rotulado P-touch.
	NO utilice el sistema de rotulado P-touch con objetos extraños en su interior. Si ingresa agua, un objeto metálico o algún otro objeto extraño en el sistema de rotulado P-touch, desconecte el adaptador de CA, extraiga la batería y comuníquese con el servicio al cliente de Brother para llevar a cabo las reparaciones pertinentes.

⚠ ADVERTENCIA	
⃠	NO utilice el sistema de rotulado P-touch en entornos especiales que sean sensibles a las interferencias electromagnéticas como, por ejemplo, cerca de aparatos médicos. Las ondas electromagnéticas pueden provocar fallos de funcionamiento en los aparatos médicos.
⃠	NO permita que bebés y niños jueguen con la bolsa de plástico en la que se suministra el sistema de rotulado P-touch. Deseche la bolsa o manténgala fuera del alcance de bebés y niños. Hay riesgo de asfixia.
!	Los usuarios con marcapasos deben mantenerse alejados del sistema de rotulado P-touch si detectan alguna anomalía. A continuación, diríjase inmediatamente a un médico.
!	Cuando transporte el sistema de rotulado P-touch, asegúrese de sujetarlo por su asa. Levantar el sistema de rotulado P-touch por cualquier otra parte puede dañar el sistema o hacer que se caiga, lo que podría dar lugar a lesiones.
Batería de botón	
⃠	■ Utilice únicamente la batería especificada para el sistema de rotulado P-touch. ■ NO exponga al fuego, caliente o desensamble la batería. ■ NO conecte ambos polos (+/-) de la batería. Para evitar cortocircuitos en la batería, mantenga objetos metálicos, como collares, horquillas y otros, alejados de la batería. ■ La batería incluida no es recargable. NO intente recargarla.
!	■ Guarde la batería fuera del alcance de los niños. En caso de ingerir la batería, póngase en contacto con un médico de inmediato. ■ Si el líquido del interior de la batería llegara a entrar en los ojos, láveselos con abundante agua limpia y, a continuación, diríjase inmediatamente a un médico. ■ Si el líquido del interior de la batería entra en contacto con la piel o la ropa, lávelas inmediatamente con agua limpia. ■ El uso de una batería incorrecta para este sistema de rotulado P-touch puede provocar una fuga o una explosión, lo que podría dar lugar a un incendio, lesiones o daños en los alrededores de la máquina.

ADVERTENCIA	
Adaptador de CA (AD9100ESA)	
	■ Inserte el adaptador de CA únicamente en una toma de corriente con el voltaje apropiado para el producto (100-240 V CA, 50/60 Hz). ■ Asegúrese de insertar el enchufe totalmente en la toma de corriente eléctrica. NO utilice una toma de corriente que esté suelta. ■ Utilice solo el adaptador de CA, el cable de alimentación y el cable USB diseñados exclusivamente para el sistema de rotulado P-touch. De no hacerlo así, pueden producirse lesiones personales o a terceros o daños en el sistema de rotulado P-touch o en otros dispositivos. Brother asume responsabilidad alguna por accidentes o daños derivados de no utilizar el adaptador de CA, el cable de alimentación y el cable USB especificados.
	■ NO conecte el adaptador de CA, el cable de alimentación o el cable USB suministrados a otros productos. ■ NO utilice el adaptador de CA en zonas de gran humedad o condensación, como en baños. ■ NO utilice un cable de alimentación o enchufe dañados. ■ NO altere o coloque objetos pesados sobre el cable de alimentación o el enchufe. ■ NO doble ni tire con fuerza del cable del adaptador. ■ NO deje caer, golpee o dañe de cualquier otra manera el adaptador de CA.
	NO toque el adaptador de CA ni el sistema de rotulado P-touch durante una tormenta. Existe un riesgo remoto de descarga eléctrica a causa de los rayos si se utiliza el sistema de rotulado P-touch durante una tormenta.
	NO toque el adaptador de CA, el cable de alimentación o el enchufe con las manos mojadas ya que, de lo contrario, podría sufrir una descarga eléctrica.
Cortador	
	Piezas móviles peligrosas **Mantenga alejados los dedos y otras partes del cuerpo** NO toque la cuchilla del cortador de cinta. 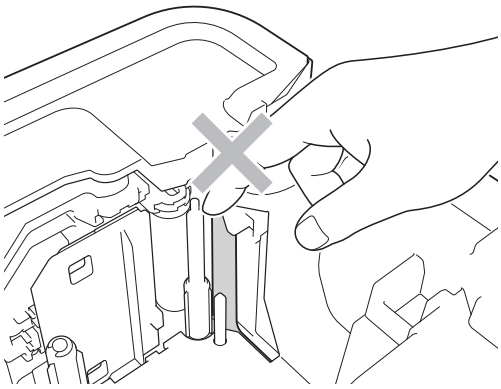

Español

⚠ AVISO

Sistema de rotulado P-touch

- Guarde el sistema de rotulado P-touch en una superficie plana y estable, como encima de un escritorio o en un cajón.
- Utilice siempre únicamente el adaptador de CA (AD9100ESA) diseñado para el sistema de rotulado P-touch y enchúfelo a una toma con el voltaje especificado. De no hacerlo así, podrían ocasionarse daños o fallas en el sistema de rotulado P-touch.
- Si observa calor, un olor extraño, deformación o decoloración del sistema de rotulado P-touch o cualquier otra anomalía durante el funcionamiento o el almacenamiento del sistema, deje de utilizarlo de inmediato, desconecte el adaptador de CA (AD9100ESA) y extraiga la batería.

- NO deje el sistema de rotulado P-touch o las cintas de etiquetas al alcance de los niños.
- NO coloque objetos pesados encima del sistema de rotulado P-touch.
- NO utilice el sistema de rotulado P-touch en lugares con alta humedad o elevada condensación, como en los baños.
- NO permita que el sistema de rotulado P-touch se moje; por ejemplo, al tocarlo con las manos mojadas o al derramar bebidas sobre el mismo.
- NO desmonte ni modifique el sistema de rotulado P-touch.

Adaptador de CA (AD9100ESA)

- Si no tiene pensado utilizar el sistema de rotulado P-touch durante un periodo de tiempo prolongado, desconecte el cable de alimentación de la toma de corriente eléctrica.
- Al desconectar el cable de alimentación de la toma de corriente eléctrica, sujete siempre el enchufe. No tire nunca del cable para desconectarlo.

- NO sobrecargue un circuito eléctrico con el cable de alimentación.
- NO desarme ni modifique el adaptador de CA.
- NO permita que el adaptador de CA, el cable de alimentación o el enchufe se mojen; por ejemplo, al tocarlos con las manos mojadas o derramar una bebida sobre los mismos.

Cortador

- NO abra la cubierta del compartimento de la cinta cuando esté utilizando el cortador.
- NO aplique una presión excesiva sobre el cortador.

Precauciones generales

Batería Li-ion recargable (opcional)

- En el momento de la compra, la batería recargable está ligeramente cargada para que pueda comprobarse el funcionamiento del sistema de rotulado P-touch; no obstante, antes de utilizar por primera vez el sistema de rotulado P-touch, deberá cargar totalmente la batería con el adaptador de CA.
- Si el sistema de rotulado P-touch no se utiliza por un periodo prolongado de tiempo, quite la batería recargable del sistema de rotulado P-touch y guárdela en un lugar no expuesto a electricidad estática, altos niveles de humedad o temperaturas elevadas (se recomienda el almacenamiento a una temperatura entre 59°F y 77°F (15°C y 25°C) y una humedad del 40% al 60%). Para mantener la eficacia y la vida útil de la batería recargable, recárguela como mínimo cada seis meses.
- Si observa alguna anomalía la primera vez que utiliza la batería recargable (por ejemplo, está oxidada o se sobrecalienta), DEJE de utilizarla. Comuníquese con el servicio al cliente de Brother.

Precauciones generales

Sistema de rotulado P-touch

- NO transporte el sistema de rotulado P-touch mientras los cables están conectados al conector de CA o al puerto USB. El conector y los puertos podrían dañarse.
- NO instale el sistema de rotulado P-touch cerca de un dispositivo que provoque una interferencia electromagnética.

  El sistema de rotulado P-touch puede presentar fallas de funcionamiento si está cerca de un dispositivo, como un televisor, una radio o un horno microondas.
- NO utilice el sistema de rotulado P-touch en un modo o con un fin distintos a los descritos en esta guía. Si lo hace, pueden producirse lesiones o puede dañar el sistema de rotulado P-touch.
- NO coloque objetos extraños en la ranura de salida de la cinta, la toma del adaptador de CA, el puerto USB u otras piezas del sistema de rotulado P-touch.
- NO toque el cabezal de impresión con los dedos (consulte página 5). Utilice el casete opcional de limpieza de cabezales de impresión (TZe-CL6) o un paño suave (por ejemplo, una torunda) para limpiar el cabezal de impresión (consulte la *Guía del usuario)*.
- NO limpie ninguna pieza del sistema de rotulado P-touch con alcohol u otros disolventes orgánicos. Utilice únicamente el casete opcional de limpieza de cabezales de impresión (TZe-CL6) o un paño suave y seco.
- NO exponga el sistema de rotulado P-touch a la luz directa del sol ni lo coloque cerca de aparatos de calefacción u otros aparatos calientes ni en un lugar expuesto a temperaturas extremas, humedad elevada o polvo. El rango de temperaturas de funcionamiento estándar del sistema de rotulado P-touch es de 50°F a 95°F (10°C a 35°C) para las etiquetas.
- NO deje caucho o vinilo, ni cualquier producto fabricado con caucho o vinilo, sobre el sistema de rotulado P-touch durante un periodo prolongado de tiempo; de lo contrario, el sistema de rotulado P-touch puede mancharse.
- Según las condiciones medioambientales y la configuración aplicada, algunos caracteres y símbolos pueden ser difíciles de leer.
- Utilice cintas TZe, etiquetas FLe, cintas HGe y tubos HSe de Brother con el sistema de rotulado P-touch.
- NO tire ni ejerza presión sobre la cinta del casete para evitar daños en el sistema de rotulado P-touch.
- NO intente imprimir etiquetas con un casete de cinta vacío o sin un casete de cinta en el sistema de rotulado P-touch. Si lo hace, podría dañar el cabezal de impresión.
- NO intente cortar la cinta durante la impresión o alimentación, ya que se producirán daños en la cinta.
- En función de la ubicación, el material y las condiciones ambientales, podría suceder que la etiqueta se despegara o que no se pudiera quitar, y el color de la etiqueta podría cambiar o transferirse a otros objetos.

Precauciones generales

Sistema de rotulado P-touch

- NO exponga los casetes de cinta a la luz directa del sol, altas temperaturas, humedad elevada o polvo. Almacene los casetes de cinta en un lugar fresco y oscuro. Utilice los casetes de cinta inmediatamente después de abrir el paquete del casete de cinta.
- Las marcas hechas con tinta con base de aceite o agua pueden ser visibles a través de las etiquetas que se fijen sobre ellas. Para ocultar las marcas, utilice dos etiquetas superpuestas o una etiqueta de color oscuro.
- Todos los datos almacenados en la memoria del sistema de rotulado P-touch se perderán:
  - si el equipo presenta fallas
  - si la batería pierde carga
  - tras una reparación
- Si apaga el equipo durante más de dos minutos, se perderá todo el texto y formatos. También se perderán los archivos de texto guardados en la memoria.
- La pantalla está protegida con un adhesivo de plástico transparente durante el proceso de fabricación y el envío. Despegue este adhesivo antes de utilizar la impresora.
- La longitud de la etiqueta impresa puede diferir de la longitud de la etiqueta que se muestra en la pantalla LCD.
- También puede utilizar un tubo termorretráctil en este modelo.

  Visite el sitio web de Brother (www.brother.com) para obtener más información. No puede imprimir marcos o plantillas predefinidas de P-touch ni usar ciertas configuraciones de fuente cuando se utiliza el tubo termorretráctil. Es probable que los caracteres impresos sean más pequeños que cuando se utiliza una cinta TZe, una etiqueta FLe y una cinta HGe.
- La etiqueta impresa puede diferir de la imagen que aparece en la pantalla LCD.
- Tenga en cuenta que Brother Industries, Ltd. no asume ninguna responsabilidad por daños o lesiones resultantes de no seguir las indicaciones de seguridad expuestas en esta guía.
- Recomendamos encarecidamente que lea esta guía con detenimiento antes de utilizar el sistema de rotulado P-touch y que la tenga a mano para futuras consultas.

Etiqueta de advertencia

Las siguientes etiquetas de advertencia aparecen en el sistema de rotulado P-touch. Entienda completamente el contenido de cada etiqueta de advertencia y realice las operaciones mientras observa las precauciones que se han descrito. Además, tenga cuidado en no despegar o rascar las etiquetas de advertencia.

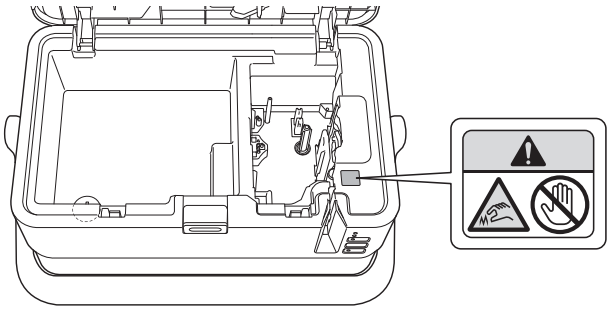

ATENCIÓN: (para EE. UU.)

La batería de ion de litio que ha adquirido es reciclable. Según lo dispuesto por distintas leyes locales y estatales, no podrá desecharse en el flujo de residuos municipales al final de su vida útil. Llame al 1-800-8-BATTERY para obtener información acerca de cómo reciclar esta batería.

Compilación y aviso de publicación

Esta guía se ha compilado y editado bajo la supervisión de Brother Industries, Ltd. e incluye las descripciones y especificaciones más actualizadas del producto.

El contenido de esta guía y las especificaciones de este producto están sujetos a cambio sin previo aviso.

Puede que esta guía no incluya las nuevas funciones de las últimas versiones disponibles del sistema operativo del sistema P-touch.

Por este motivo, puede que observe que el sistema operativo que se describe en esta guía difiere de los nuevos sistemas operativos.

Brother se reserva el derecho de modificar sin previo aviso las especificaciones y materiales aquí contenidos y no asumirá responsabilidad alguna por daños de ninguna índole (daños indirectos incluidos) producidos al basarse en el material presentado, por ejemplo (aunque su enumeración no debe interpretarse como una limitación) los errores tipográficos y de otra naturaleza contenidos en la publicación.

Marcas comerciales

BROTHER es una marca comercial o una marca comercial registrada de Brother Industries, Ltd.

P-TOUCH es una marca comercial o una marca comercial registrada de Brother Industries, Ltd.

© 2017 Brother Industries, Ltd. Todos los derechos reservados.

Microsoft, Windows, Windows Vista y Windows Server son marcas registradas de Microsoft Corporation en Estados Unidos y otros países.

Apple, Macintosh, Mac OS, Safari, iPad, iPhone, iPod touch y OS X son marcas de Apple Inc., registradas en Estados Unidos y otros países.

Google Play es una marca de Google Inc.

Wi-Fi y Wi-Fi Alliance son marcas registradas de Wi-Fi Alliance.

WPA, WPA2, Wi-Fi Protected Setup, el logotipo de Wi-Fi Protected Setup y Wi-Fi Direct son marcas comerciales de Wi-Fi Alliance.

Android es una marca comercial de Google, Inc.

Adobe y Reader son marcas registradas de Adobe Systems Incorporated en Estados Unidos y/o en otros países.

QR Code es una marca registrada de DENSO WAVE INCORPORATED en JAPÓN y otros países. QR Code Generating Program Copyright © 2008 DENSO WAVE INCORPORATED.

BarStar Pro Encode Library (DataMatrix, MaxiCode, PDF417, POSTNET, AztecCode, GS1 DataBar Composite) Copyright © 2007 AINIX Corporation. Todos los derechos reservados.

Epson ESC/P es una marca registrada de Seiko Epson Corporation.

Cada propietario de los software mencionados en este documento tiene un Contrato de licencia de software específico para sus programas patentados.

Todos los nombres comerciales y nombres de productos de empresas que aparecen en productos Brother, documentos asociados y cualquier otro material son marcas comerciales o marcas comerciales registradas de estas respectivas empresas.

Observaciones sobre la licencia de código abierto

Este producto incluye software de código abierto.

Para consultar las observaciones sobre la licencia de código abierto, vaya a la sección de descargas de manuales en la página de inicio correspondiente a su modelo en Brother Solutions Center, en la dirección support.brother.com.

Normativas para PT-D800W

AVISO

EXISTE RIESGO DE EXPLOSIÓN SI LA BATERÍA SE REEMPLAZA POR OTRA DE UN TIPO INCORRECTO.

DESECHE LAS BATERÍAS USADAS DE ACUERDO CON LAS INSTRUCCIONES.

Declaración de conformidad con International ENERGY STAR®

El objetivo del programa International ENERGY STAR® es promover el desarrollo y la popularización de los equipos de oficina con uso eficiente de la energía. Como socio de ENERGY STAR®, Brother Industries, Ltd. ha determinado que este producto cumple con las especificaciones de eficiencia energética de ENERGY STAR®.

Declaración de conformidad de la Comisión Federal de Comunicaciones (FCC, por sus siglas en inglés) (Solo para EE. UU.)

Persona responsable:	Brother International Corporation
	200 Crossing Boulevard
	Bridgewater, NJ 08807-0911 EE. UU.
	TEL : (908) 704-1700

declara que los productos

Nombre del producto:	Sistema de rotulado P-touch de Brother
Número de modelo:	PT-D800W

cumple con la Parte 15 de las Regulaciones de la FCC. El funcionamiento está sujeto a las dos condiciones siguientes: (1) este dispositivo no causará una interferencia perjudicial, y (2) este dispositivo debe aceptar cualquier interferencia que reciba, incluso una interferencia que pueda provocar un funcionamiento no deseado.

Este equipo fue probado y cumple con los límites de un dispositivo digital Clase B, según la Parte 15 de las Regulaciones de la FCC. Estos límites están diseñados para proporcionar una protección razonable contra cualquier interferencia perjudicial en una instalación residencial. Este equipo genera, utiliza y puede irradiar energía de radiofrecuencia y, si no se instala o utiliza de acuerdo a las instrucciones, puede provocar una interferencia perjudicial para las radiocomunicaciones. Sin embargo, no se puede garantizar que no habrá interferencia en una instalación en particular. Si este equipo provoca una interferencia perjudicial para la recepción de la señal de radio o televisión, que puede comprobarse apagando y prendiendo el equipo, se recomienda que el usuario intente corregir la interferencia por medio de una o más de las siguientes medidas:

- Oriente o ubique la antena receptora en una posición diferente.
- Aumente la distancia entre el equipo y el receptor.
- Conecte el equipo a una toma de corriente eléctrica en un circuito diferente al que está conectado el receptor.
- Solicite ayuda al servicio al cliente de Brother o a un técnico experimentado de radio/TV.
- Este transmisor no debe colocarse junto a, ni utilizarse junto con, cualquier otra antena o transmisor.

Importante

- Se debe usar el cable de la interfaz incluido para asegurarse de cumplir con los límites de los dispositivos digitales de Clase B.
- Cualquier cambio o modificación que no esté aprobado expresamente por Brother Industries, Ltd. podría anular la autoridad del usuario para utilizar el equipo.

AVISO: Para mantener la conformidad con las directivas de exposición a radiofrecuencia de la FCC, utilice exclusivamente la antena suministrada. Una antena no autorizada y la realización de modificaciones o conexiones podrían dañar el transmisor e infringir las normativas de la FCC.

Este equipo cumple con los límites de exposición a radiación de la FCC estipulados para un entorno no controlado y cumple con las directrices de exposición a radiofrecuencia de la FCC. Este equipo ha de instalarse y utilizarse manteniendo el radiador a una distancia de al menos 20 cm del cuerpo de una persona.

Especificaciones de la batería Li-ion recargable (opcional)

- Tiempo de carga: aproximadamente 3 horas cuando se carga con un adaptador de CA (AD9100ESA).
- Voltaje nominal: CC 14,4 V
- Capacidad nominal: 1800 mAh

Batería Li-ion recargable

Rango de temperaturas del entorno		
Carga		104°F (40°C)
Corriente de descarga estándar 0,9 A		140°F (60°C)
Corriente de descarga máxima 5,0 A		104°F (40°C)
Batería enviada	Menos de 1 meses	entre -4°F y 122°F (-20°C y 50°C)
	Menos de 3 meses	entre -4°F y 104°F (-20°C y 40°C)
	Menos de 1 año	entre -4°F y 68°F (-20°C y 20°C)

Parámetros de carga	
Voltaje de carga máximo	CC 16,4 V
Corriente de carga máxima	1260 mA

Sistema de rotulado P-touch

- Corriente de carga: 1000 mA (máxima)
- Voltaje de carga: CC 16,4 V (máximo)

Información importante

Si tiene algún problema con su producto, ¡no lo devuelva a la tienda! Tras consultar la Guía del usuario, si sigue necesitando ayuda, llame al servició de atención al cliente de Brother:

Voz: 1-877-BROTHER

Web: www.brother-usa.com

Fax: 1-901-379-1210

Para localizar un centro de servicio técnico, llame al 1-877-BROTHER o visite nuestro sitio web en www.brother-usa.com

Anote a continuación la información de su modelo y el número de serie, junto con la fecha y el lugar de compra, para tenerlos como referencia. Guarde esta información junto con su factura de compra (comprobante de venta) en caso de que su producto requiera reparación.

Número de modelo: _____

Número de serie: _____

Fecha de compra: _____

Establecimiento de compra: _____

Dirección del establecimiento: _____

Importante: se recomienda que conserve los materiales de embalaje originales, en caso de que deba enviar este producto.

No pierda tiempo, ¡regístrese en línea!

No haga fila en una oficina de correos ni se preocupe por correo extraviado. Visite nuestra página web

www.registermybrother.com

El producto quedará registrado inmediatamente en nuestra base de datos y usted podrá seguir ocupándose de sus asuntos

Asimismo, cuando nos visite, aproveche para informarse sobre nuestros concursos y otra información interesante

brother

D00H0W001A