TD-4650TNWB/4650TNWBR
TD-4750TNWB/4750TNWBR

Guide de l'utilisateur
(français)

Version 05

© 2020 Brother Industries, Ltd. Tous droits réservés.

FRE

Informations sur le copyright

Le copyright dans ce manuel, le logiciel et le micrologiciel de l'imprimante décrits par la présente sont la propriété de Brother. Tous droits réservés.

Les informations contenues dans ce document peuvent être modifiées sans préavis et ne représentent pas un engagement de la part de la société. Aucune partie de ce manuel ne peut être reproduite ou transmise par quelque moyen que ce soit, à toute autre fin que l'utilisation personnelle par l'acheteur, sans l'autorisation expresse écrite de la société.

Marques commerciales

Les logos et le mot Bluetooth® sont des marques commerciales déposées appartenant à Bluetooth SIG, Inc. et toute utilisation de ces marques par Brother Industries, Ltd. se fait sous licence.

Wi-Fi® est une marque commerciale déposée de Wi-Fi Alliance®.

CG Triumvirate est une marque commerciale d'Agfa Corporation. La police CG Triumvirate Bold Condensed est sous licence de Monotype Corporation. Toutes les autres marques commerciales appartiennent à leurs propriétaires respectifs.

Tous les noms commerciaux et noms de produits d'autres sociétés apparaissant sur les produits Brother, les documents connexes et tout autre matériel sont des marques commerciales ou des marques déposées de ces sociétés respectives.

Contenu

1. Introduction 1
   1.1 Informations sur le produit 1
   1.2 Référence produit supplémentaire 1
2. Présentation des opérations 2
   2.1 Déballer l'imprimante et vérifier les composants 2
   2.2 Présentation de l'imprimante 3
      2.2.1 Vue avant 3
      2.2.2 Vue intérieure 4
      2.2.3 Vue arrière 5
   2.3 Brancher le cordon d'alimentation 6
   2.4 Panneau de commande 7
   2.5 Voyant LED 8
3. Configuration de votre imprimante 9
   3.1 Charger le ruban 9
   3.2 Charger le support 11
      3.2.1 Charger un rouleau d'étiquettes 11
      3.2.2 Installer le porte-rouleau externe (Facultatif) 15
      3.2.3 Installer le rouleau d'étiquettes lors de l'utilisation du module Cutter (Revendeurs uniquement) 17
      3.2.4 Installer le rouleau d'étiquettes lors de l'utilisation du séparateur d'étiquettes (Revendeurs uniquement) 19
4. Impression 22
   4.1 Installation du pilote d'imprimante 22
      4.1.1 Connexion USB (Windows/Mac/Linux) 22
      4.1.2 Connexion Bluetooth (Windows) 23
      4.1.3 Connexion à un réseau Wi-Fi (Windows) 23
      4.1.4 Connexion à un réseau câblé (Windows) 25
   4.2 Création et impression d'étiquettes à l'aide de BarTender 26
5. Utilisation 28
   5.1 Utilitaires à l'allumage 28
      5.1.1 Étalonnage des capteurs d'espacement/marques noires 29
      5.1.2 Étalonnage du capteur de marques noires/d'espacement, autotest et entrée en mode Dump 29
      5.1.3 Initialisation de l'imprimante 33
      5.1.4 Étalonnage du capteur papier (pour le capteur de marques noires) 34

5.1.5 Étalonnage du capteur papier (pour le capteur d'espacement) 34
5.1.6 Ignorer le programme AUTO.BAS 34
6. Présentation de l'écran LCD 35
6.1 Accès au menu principal 35
6.2 Présentation du menu principal 36
6.3 Menu Réglages 37
6.3.1 Paramètres FBPL 37
6.3.2 Paramètres ZPL2 39
6.4 Paramètres du capteur 42
6.5 Paramètres d'interface 43
6.5.1 Paramètres de communication série 43
6.5.2 Paramètres Ethernet 44
6.5.3 Paramètres Wi-Fi 45
6.5.4 Paramètres Bluetooth 46
6.5.5 Paramètres RFID (Radio-identification) 47
6.6 Paramètres avancés 54
6.7 Gestionnaire de fichiers 55
6.8 Fonctions de diagnostic 56
7. Brother Printer Management Tool (BPM) 57
7.1 Démarrer BPM 57
7.2 Étalonnage automatique du capteur papier à l'aide de BPM 58
8. Configuration du RFID 59
8.1 Introduction 59
8.2 Étalonnage RFID (disponible pour TD-4650TNWBR et TD-4750TNWBR uniquement) 60
8.2.1 Choisir la position de l'antenne 60
8.2.2 Procédure d'étalonnage RFID 61
9. Spécifications du produit 64
10. Dépannage 67
10.1 Problèmes courants 67
10.2 Messages d'erreur RFID 70
11. Maintenance 72

1. Introduction

1.1 Informations sur le produit

Avec son élégante conception, l'imprimante d'étiquettes TD-4650TNWB/4650TNWBR/4750TNWB/4750TNWBR peut gérer jusqu'à 300 m de ruban et de rouleaux d'étiquettes. Sa capacité interne en étiquettes 127 mm peut être augmentée grâce à un porte-rouleau externe lui permettant de gérer des rouleaux de 203,2 mm conçus pour les imprimantes d'étiquettes industrielles. Le capteur de marques noires amovible est compatible avec divers supports d'étiquette.

L'imprimante utilise son moteur de polices hautes performances et de grande qualité Monotype Imaging® TrueType avec la police vectorielle CG Triumvirate Bold Condensed. Elle offre un choix de huit tailles de police bitmap alphanumérique différentes. La conception de micrologiciel flexible de l'imprimante permet aux utilisateurs de télécharger des polices TrueType supplémentaires depuis un ordinateur pour imprimer des étiquettes personnalisées. Elle prend également en charge la plupart des formats de codes-barres standards et peut imprimer des polices et codes-barres dans quatre directions.

1.2 Référence produit supplémentaire

Pour plus d'informations sur la création de programmes personnalisés pour votre imprimante d'étiquettes, consultez les *« Command Reference Manuals » (Manuels de référence des commandes)* de la page **Manuels** de votre modèle à l'adresse support.brother.com.

2. Présentation des opérations

2.1 Déballer l’imprimante et vérifier les composants

Remarque

Conservez le matériel d’emballage au cas où vous devriez expédier l’imprimante.

Les composants inclus dans l’emballage sont les suivants :

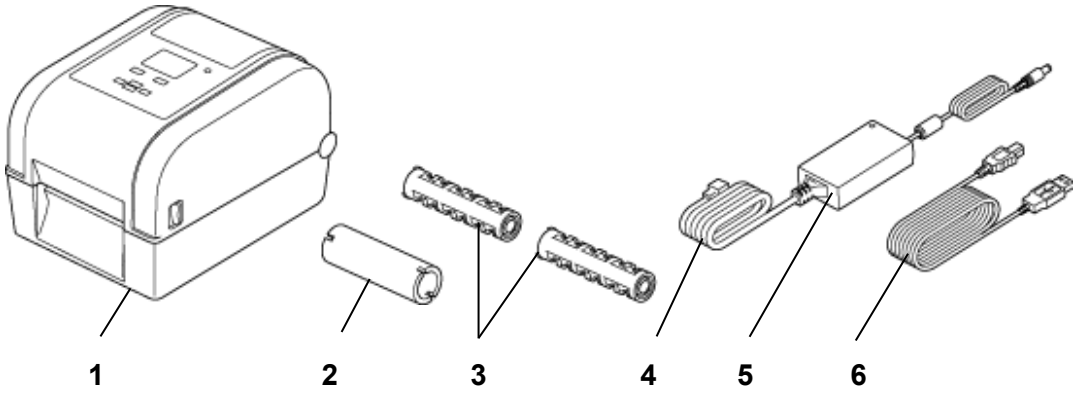

1. Imprimante
2. Centre de papier du ruban de 25,4 mm
3. Deux broches de ruban de 25,4 mm
4. Cordon d’alimentation
5. Bloc d’alimentation à interrupteur universel externe
6. Câble USB

Si des composants manquent, contactez le service clientèle du fabricant du produit ou votre revendeur local.

2.2 Présentation de l’imprimante

2.2.1 Vue avant

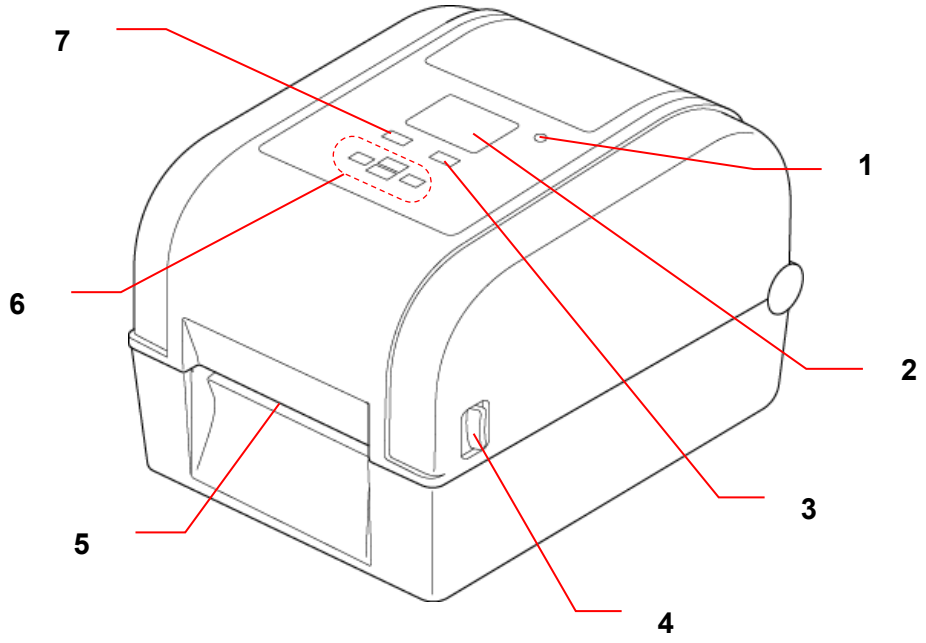

1. Voyant LED
2. Écran LCD
3. Bouton d’avance/pause (contrôle l’icône à droite de l’écran LCD)
4. Languette d’ouverture du couvercle du compartiment à rouleau
5. Fente de sortie des étiquettes
6. Boutons de navigation
7. Bouton Menu (contrôle l’icône à gauche de l’écran LCD)

2.2.2 Vue intérieure

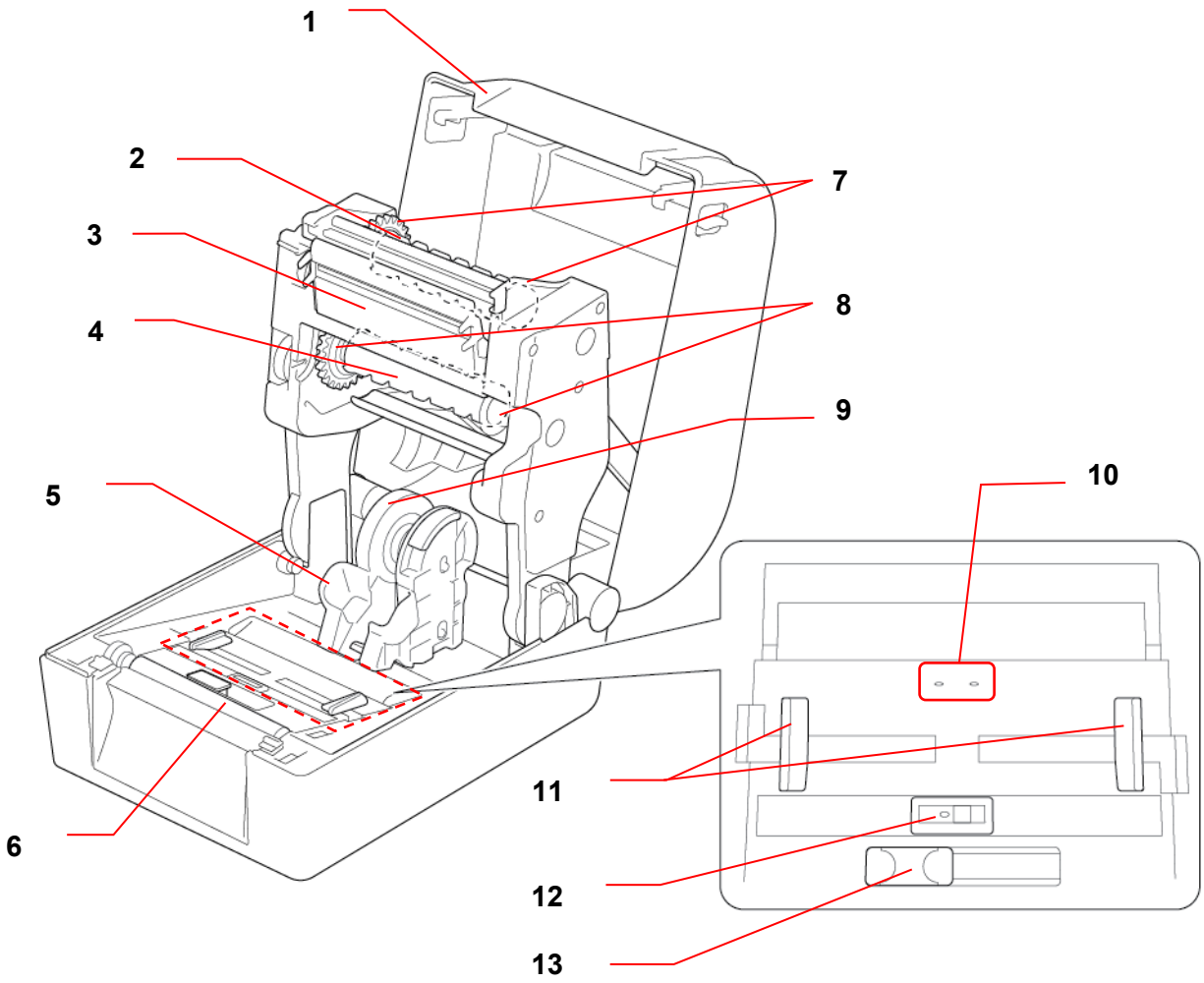

1. Couvercle du compartiment à rouleau
2. Broche de rembobinage du ruban
3. Tête d'impression
4. Broche d'alimentation en ruban
5. Guides-rouleau
6. Rouleau de platine
7. Espace de rembobinage du ruban
8. Espace d'alimentation en ruban
9. Adaptateur du support
10. Capteur d'espacement
11. Embouts de guidage de support
12. Capteur de marques noires
13. Coulisseau d'antenne RFID (TD-4650TNWBR et TD-4750TNWBR uniquement)

⚠ AVERTISSEMENT

NE touchez PAS aux pièces rotatives. Vous risquez de vous brûler si vos doigts se coincent dans le rouleau en rotation. Mettez le produit hors tension avant de toucher les parties métalliques.

2.2.3 Vue arrière

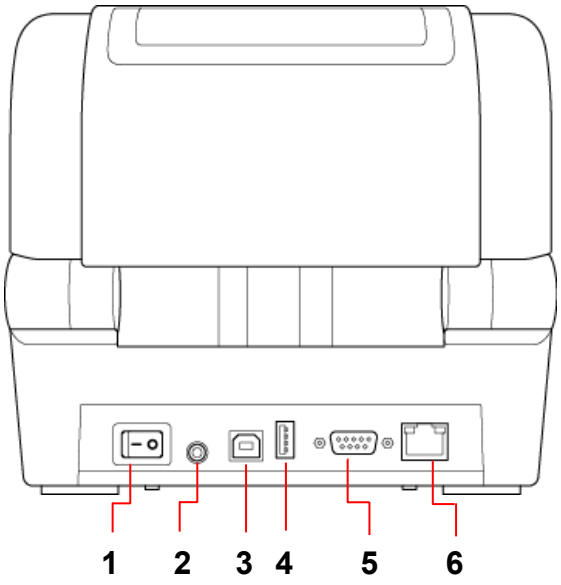

1. Interrupteur
2. Port d'alimentation
3. Port USB (USB 2.0/mode Hi-Speed)
4. Port USB hôte
5. Port série RS-232
6. Port Ethernet

Remarque

Pour plus d'informations, consultez la section *9. Spécifications du produit*.

2.3 Brancher le cordon d’alimentation

Remarque

- Avant de brancher le cordon d’alimentation sur le port d’alimentation, assurez-vous que l’interrupteur de l’imprimante est en position Arrêt.
- Placez l’imprimante sur une surface plane et stable.
- Pour plus d’informations, consultez la section *9. Spécifications du produit*.

1. Branchez le cordon d’alimentation sur le port d’alimentation à l’arrière de l’imprimante, puis insérez l’autre extrémité dans la prise électrique secteur.
2. Connectez l’imprimante à l’ordinateur avec le câble USB fourni.
3. Poussez le côté « - » de l’interrupteur pour allumer l’imprimante.

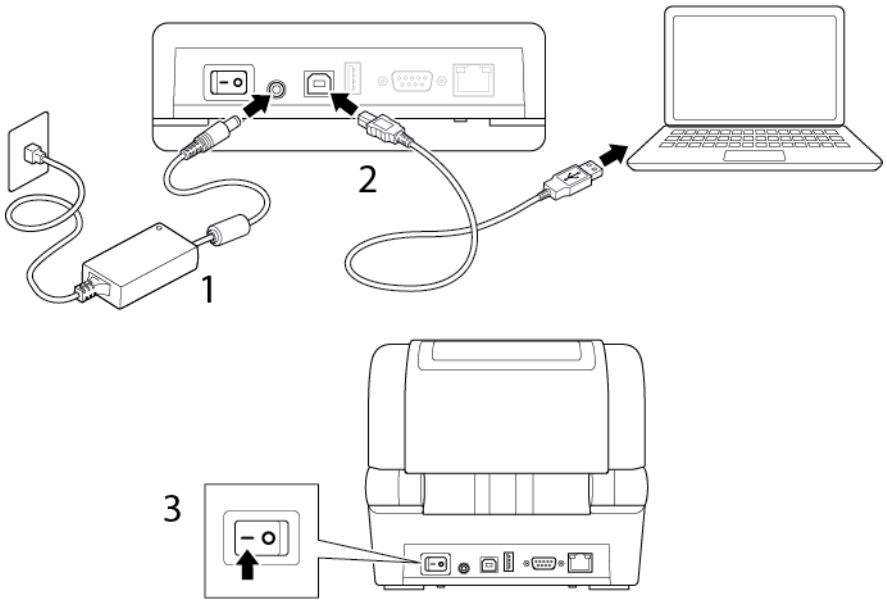

2.4 Panneau de commande

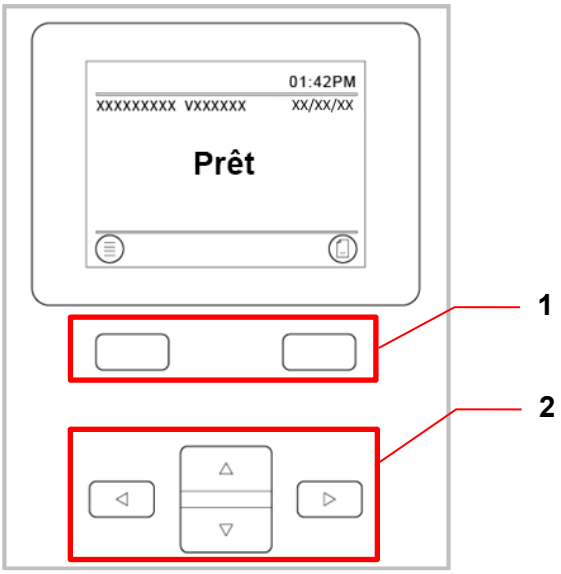

Nº	Description	Fonctionnalité
1	Boutons	· **Bouton Menu (Gauche) :** - Ouvre le menu de l'écran LCD en mode Prêt. - Sélectionne l'icône de gauche dans la partie inférieure de l'écran LCD. · **Bouton d'avance/pause (Droite) :** - Éjecte une longueur d'étiquette du support en mode Prêt. - Sélectionne l'icône de droite dans la partie inférieure de l'écran LCD. - Met une tâche d'impression en pause. La LED clignote en vert. Pour reprendre la tâche d'impression, appuyez à nouveau sur le bouton.
2	Boutons de navigation	· Sélectionne les éléments de menu. · Un appui simultané sur les flèches Haut et Bas verrouille ou déverrouille le panneau de commande.

2.5 Voyant LED

Couleur de la LED	Description
Vert (fixe)	L'imprimante est sous tension et prête à être utilisée.
Vert (clignotant)	・L'imprimante télécharge des données depuis un ordinateur. ・L'imprimante est en pause.
Orange	L'imprimante supprime des données.
Rouge (fixe)	・La tête d'impression est ouverte. ・Problème avec le module Cutter.
Rouge (clignotant)	Erreur mémoire ou erreur d'impression (par exemple : bourrage papier, absence de papier, ruban absent).

3. Configuration de votre imprimante

3.1 Charger le ruban

1. Appuyez sur les languettes situées de chaque côté de l'imprimante, puis soulevez le couvercle du compartiment à rouleau.

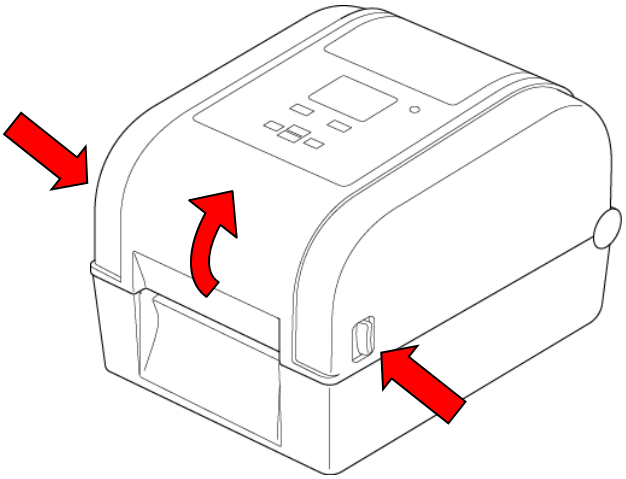

2. Utilisez l'un des centres de papier suivants :

   - Avec les centres de papier avec encoches de 25,4 mm et 12,7 mm, vous n'avez pas besoin d'installer les broches de ruban.
   - Avec le centre de papier de 25,4 mm sans encoche, insérez les broches de ruban dans le centre de papier et le ruban.

   Remarque
   Suivez ces instructions lors de l'installation de la broche du ruban.

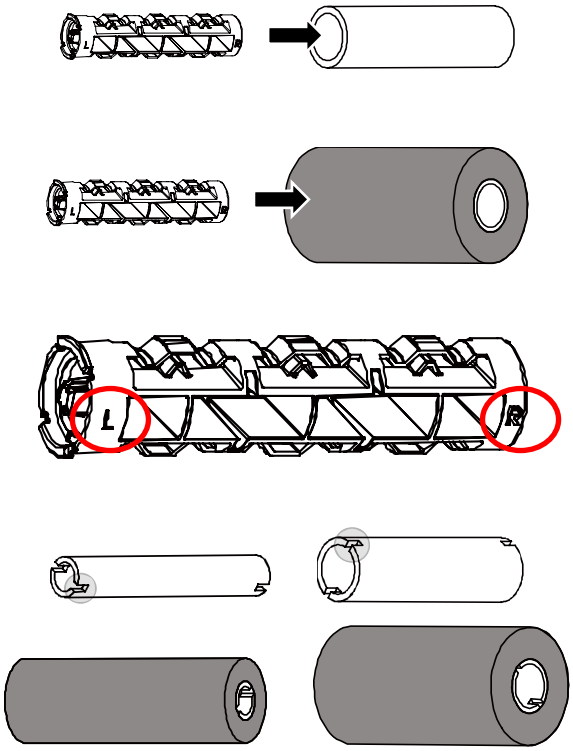

3.

a. Insérez d'abord le côté droit de la broche de rembobinage du ruban (marquée « R ») dans l'espace de rembobinage du ruban. Ensuite, insérez le côté gauche de la broche de rembobinage du ruban dans le trou sur le côté gauche de l'espace de rembobinage du ruban.

b. Insérez le côté droit de la broche d'alimentation en ruban (marquée « R ») dans l'espace d'alimentation en ruban. Ensuite, insérez le côté gauche de la broche d'alimentation en ruban dans le trou sur le côté gauche de l'espace d'alimentation en ruban.

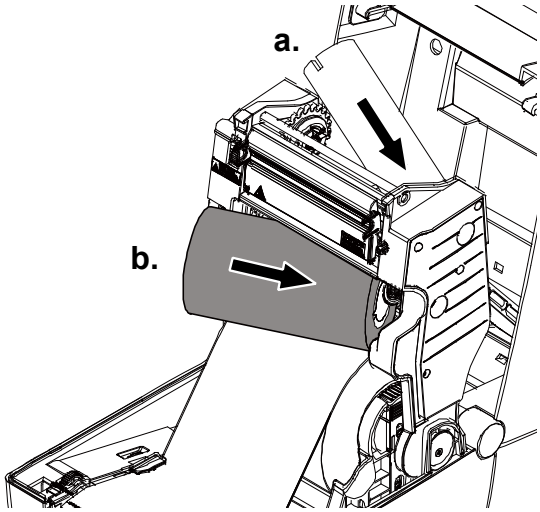

4. Passez le ruban à travers la tête d'impression et fixez l'embout du ruban dans le centre de papier de rembobinage du ruban.

IMPORTANT

Ne jetez pas le centre de papier de rembobinage du ruban lorsque vous remplacez le rouleau de ruban. Cette pièce est nécessaire au remplacement du rouleau de ruban.

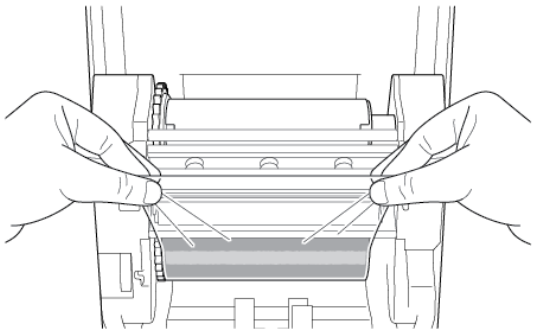

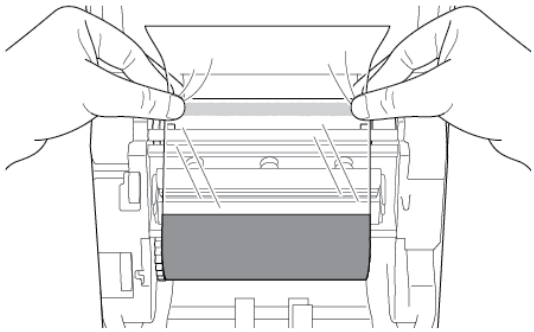

5. Utilisez le mécanisme de rembobinage du ruban pour faire pivoter l'espace de rembobinage du ruban jusqu'à ce que l'embout en plastique soit complètement enroulé et que la section noire du ruban recouvre la tête d'impression.	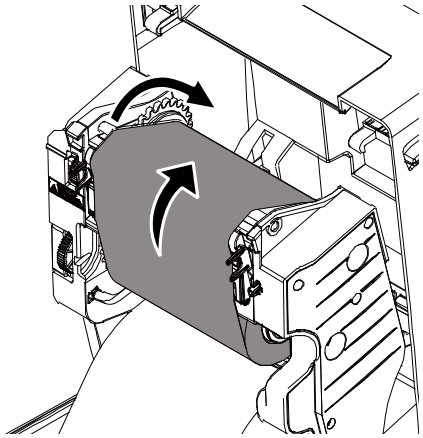

3.2 Charger le support

3.2.1 Charger un rouleau d'étiquettes

1. Appuyez sur les languettes situées de chaque côté de l'imprimante, puis soulevez le couvercle du compartiment à rouleau.	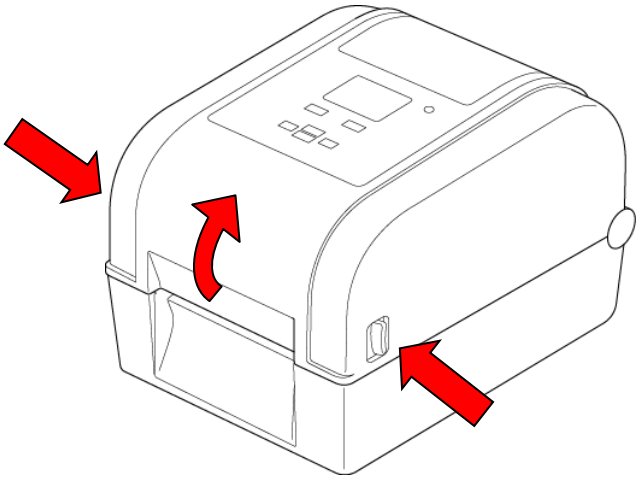
2. Faites glisser les deux guides-rouleau vers l'extérieur.	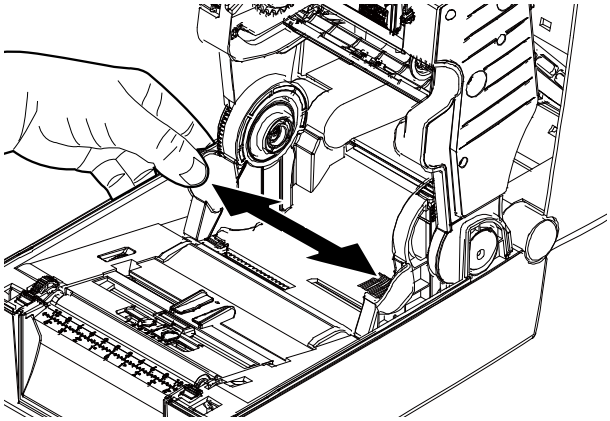

3. Insérez le rouleau de papier, étiquettes tournées vers le haut, comme indiqué dans l'illustration. Poussez vers le bas et faites coulisser l'onglet de verrouillage pour verrouiller les guides-rouleau.

Remarque

Vérifiez que la face imprimée des étiquettes est orientée vers le haut.

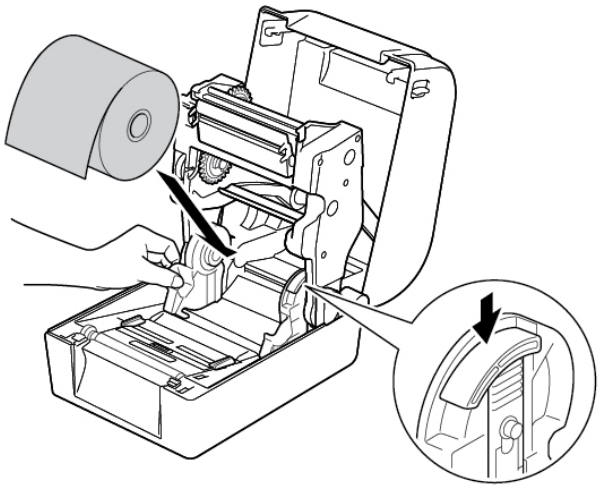

4. Faites coulisser les embouts de guidage de support vers la bonne position.

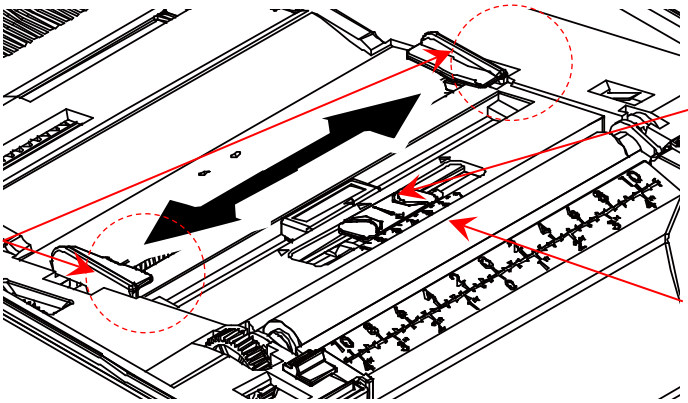

Remarque

- Pour les supports avec marque noire ou les supports avec encoches ou trous utilisés pour indiquer la longueur d'étiquette, le capteur de marques noires est amovible. Faites coulisser les embouts de guidage de support vers la bonne position.
- Sur les modèles RFID, déplacez le coulisseau vert d'antenne RFID vers la bonne position.

5. Placez le papier, côté à imprimer orienté vers le haut, dans le capteur papier et placez le bord avant de la première étiquette sur le rouleau de platine. Ajustez les embouts de guidage de support verts à la largeur des étiquettes.

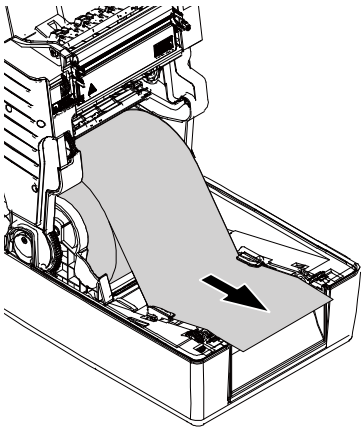

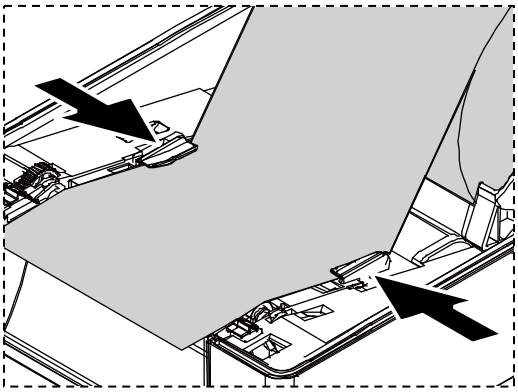

6. Appuyez sur les deux côtés du couvercle du compartiment à rouleau pour refermer délicatement celui-ci.
7. Utilisez le menu LCD ou Brother Printer Management Tool (BPM) pour définir le type de capteur papier et étalonner le capteur sélectionné.

Remarque

Pour plus d'informations sur l'étalonnage du capteur, consultez la section *7.2.Étalonnage automatique du capteur papier à l'aide de BPM*.

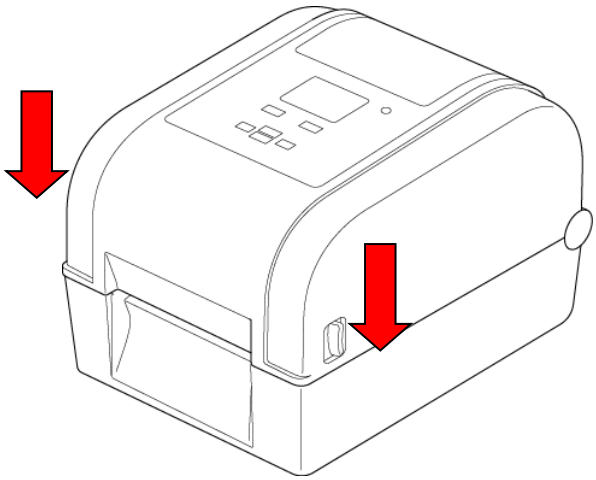

Convertir les guides-rouleau de 25,4 mm en 38,1 mm

1. Utilisez une clé Allen de 2,5 mm (vendue séparément) pour retirer l'adaptateur du support situé des deux côtés des guides-rouleau.

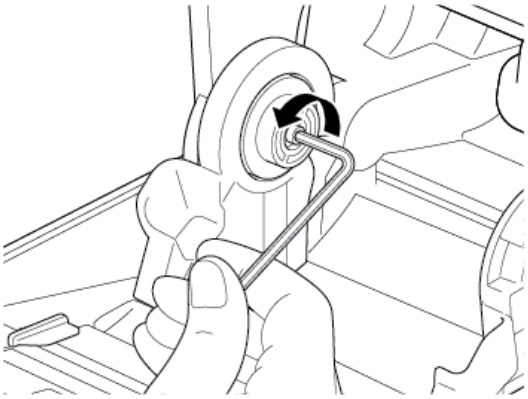

2. Inversez le sens de l'adaptateur du support et alignez celui-ci avec le guide-rouleau.

   Remarque
   Il est possible de convertir le guide-rouleau avec centre de 25,4 mm en centre de 38,1 mm en retournant l'adaptateur du support.

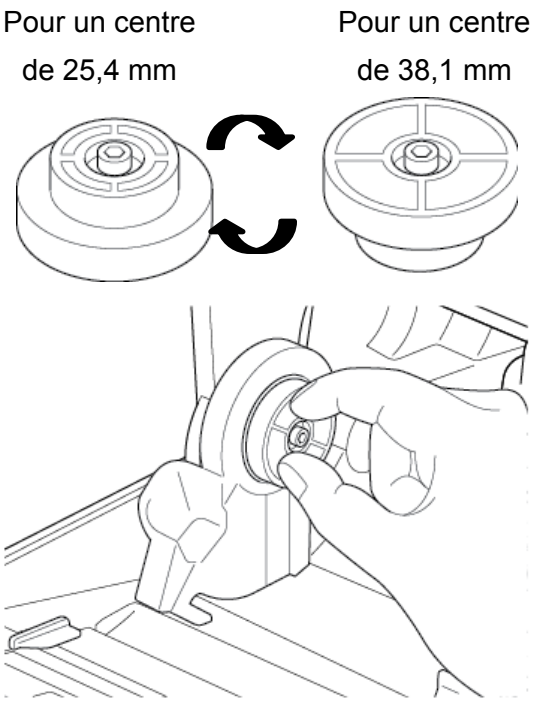

3. Réinstallez l'adaptateur du support et utilisez la clé Allen pour le fixer sur les guides-rouleau.

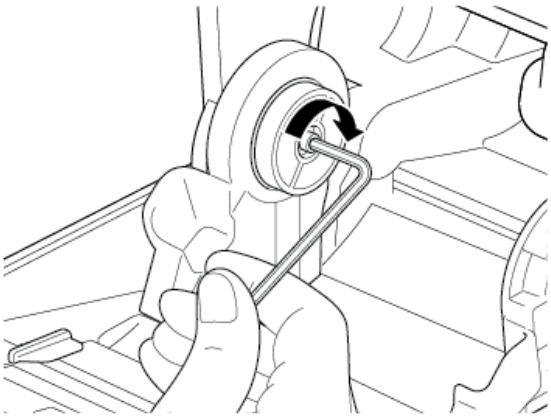

3.2.2 Installer le porte-rouleau externe (Facultatif)

1. Serrez les vis sur les pièces en métal de la plaque étendue.	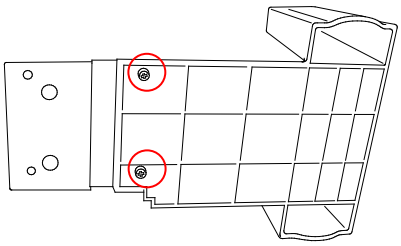
2. Fixez la plaque étendue sur le bas de l'imprimante.	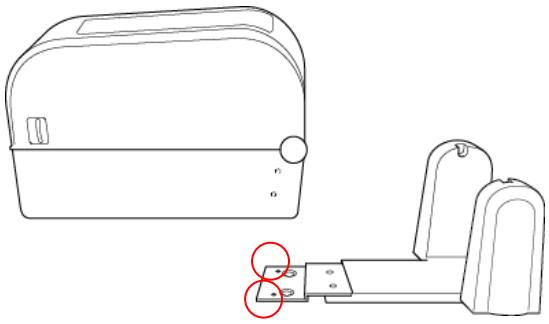
3. Insérez une broche d'étiquettes de 76,2 mm sur un rouleau de papier. Ensuite, positionnez ce dernier sur le porte-rouleau externe. **Remarque** Vérifiez que la face imprimée des étiquettes est orientée vers le haut.	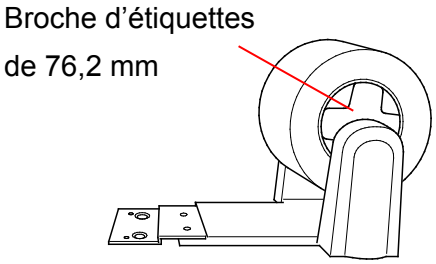
4. Chargez le support dans la fente d'alimentation à l'arrière de l'imprimante.	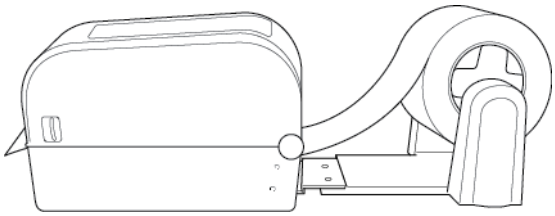

5. Ouvrez le couvercle du compartiment à rouleau. Faites glisser les guides-rouleau vers l'extérieur, puis alignez la largeur du papier avec les guides-rouleau. Poussez vers le bas et faites coulisser l'onglet de verrouillage pour verrouiller les guides-rouleau.	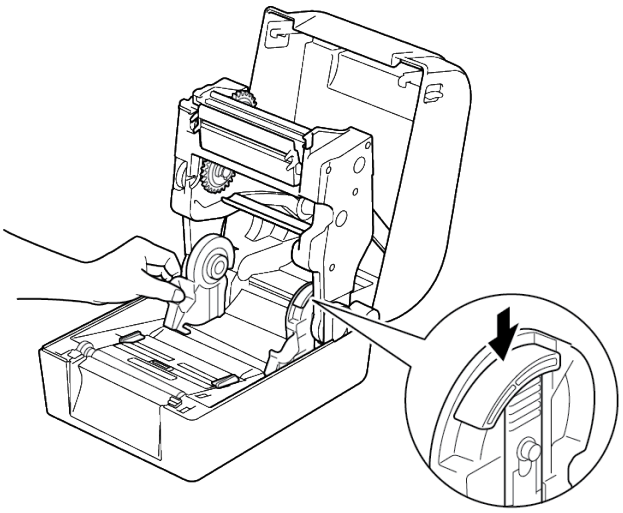
6. Installez le rouleau d'étiquettes comme décrit dans la section *3.2.1 Charger un rouleau d'étiquettes*. 7. Chargez le support dans le capteur papier. Ajustez les embouts de guidage de support à la largeur des étiquettes. 8. Utilisez Brother Printer Management Tool (BPM) ou le menu LCD pour définir le type de capteur papier et étalonner le capteur sélectionné.	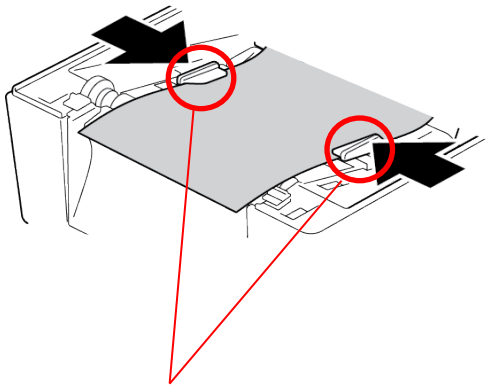 Embouts de guidage de support

Remarque

- Étalonnez le capteur de marques noires/d'espacement chaque fois que vous changez de support.
- Pour plus d'informations sur l'étalonnage du capteur, consultez la section *7.2 Étalonnage automatique du capteur papier à l'aide de BPM*.

3.2.3 Installer le rouleau d'étiquettes lors de l'utilisation du module Cutter (Revendeurs uniquement)

1. Appuyez sur les languettes situées de chaque côté de l'imprimante, puis soulevez le couvercle du compartiment à rouleau.
2. Installez le rouleau d'étiquettes comme décrit dans la section *3.2.1 Charger un rouleau d'étiquettes*.
3. Utilisez Brother Printer Management Tool (BPM) pour définir le type de capteur papier et étalonner le capteur sélectionné.

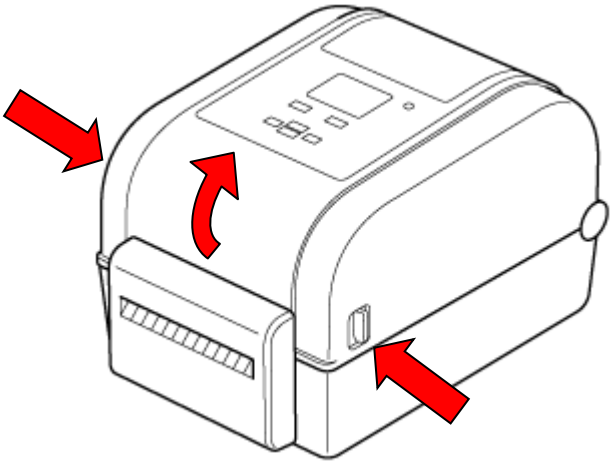

4. Chargez le rouleau d'étiquettes dans le capteur papier. Ajustez les embouts de guidage de support à la largeur des étiquettes.

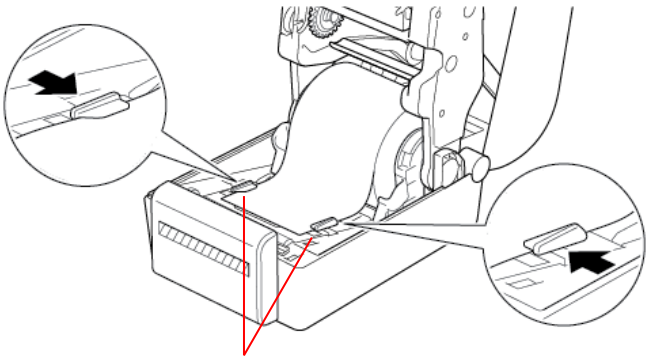

Embouts de guidage de support

5. Poussez le rouleau d'étiquettes dans la fente de sortie du cutter.

Remarque
Vérifiez que la face imprimée des étiquettes est orientée vers le haut.

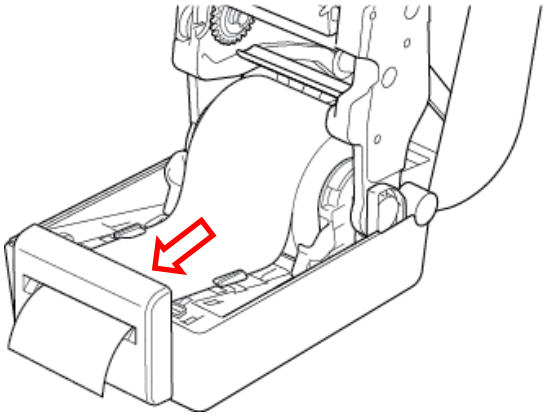

6. Fermez le couvercle du compartiment à rouleau.

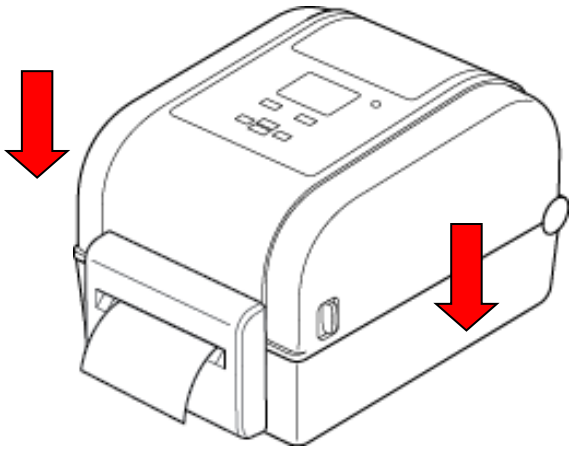

7. Utilisez Brother Printer Management Tool (BPM) pour régler l'imprimante sur le mode Cutter.
   a. Démarrez BPM.
   b. Cliquez sur le bouton **Configuration imprimante**.
   c. Cliquez sur l'onglet **FBPL**.
   d. Cliquez sur l'option **CUTTER** dans la liste déroulante **Action post-impr.**
   e. Cliquez sur **Définir**.

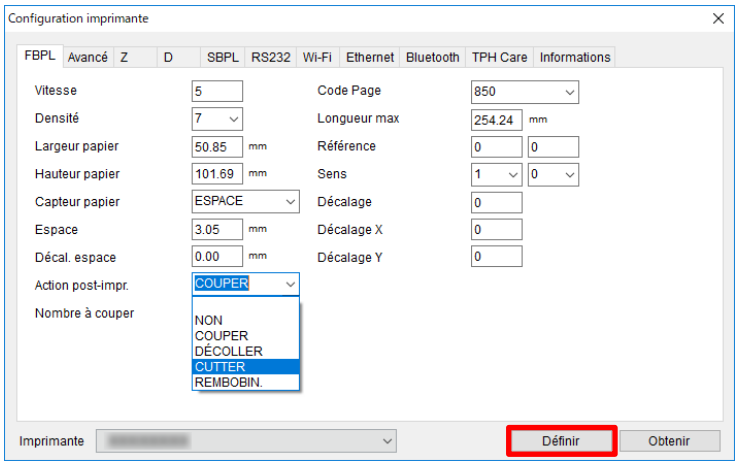

   f. Appuyez sur le bouton d'**avance/pause** pour tester la configuration.

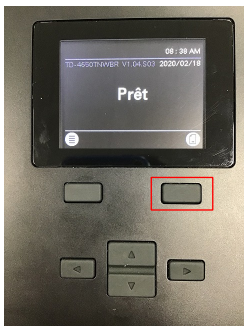

Remarque

- Étalonnez le capteur de marques noires/d'espacement chaque fois que vous changez de support installé. Pour plus d'informations sur l'étalonnage du capteur, consultez la section *7.2 Étalonnage automatique du capteur papier à l'aide de BPM*.
- Vous pouvez également modifier les paramètres de l'imprimante en utilisant l'écran LCD.

3.2.4 Installer le rouleau d'étiquettes lors de l'utilisation du séparateur d'étiquettes (Revendeurs uniquement)

1. Appuyez sur les languettes situées de chaque côté de l'imprimante, puis soulevez le couvercle du compartiment à rouleau. 2. Installez le rouleau d'étiquettes comme décrit dans la section *3.2.1 Charger un rouleau d'étiquettes*. 3. Utilisez Brother Printer Management Tool (BPM) pour définir le type de capteur papier et étalonner le capteur sélectionné.	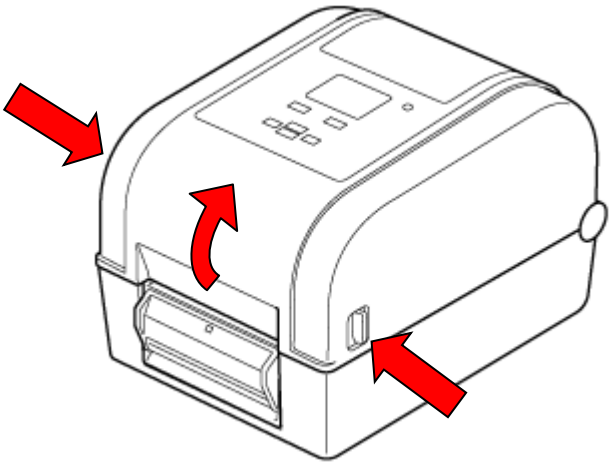
4. Chargez le rouleau d'étiquettes dans le capteur papier. Ajustez les embouts de guidage de support à la largeur des étiquettes.	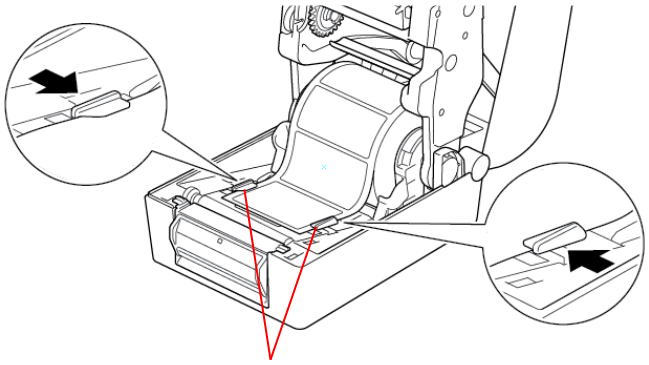 Embouts de guidage de support
5. Retirez le support de l'imprimante et retirez quelques étiquettes, ne laissant que le revêtement. **Remarque** Vérifiez que la face imprimée des étiquettes est orientée vers le haut.	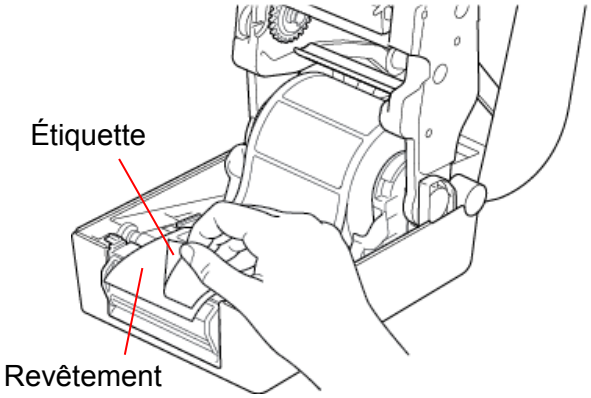

6. Ouvrez le couvercle du séparateur d'étiquettes. Insérez le revêtement dans la fente du couvercle du séparateur d'étiquettes.	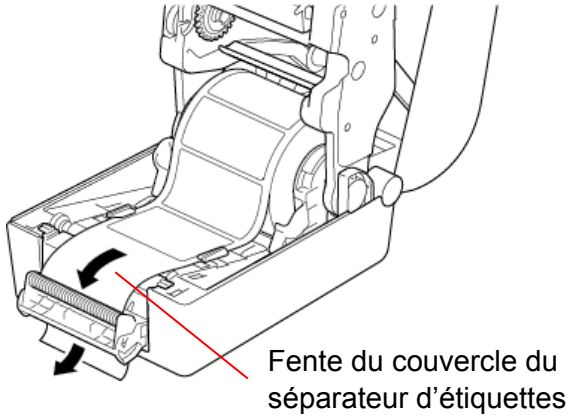
7. Fermez le module du séparateur d'étiquettes.	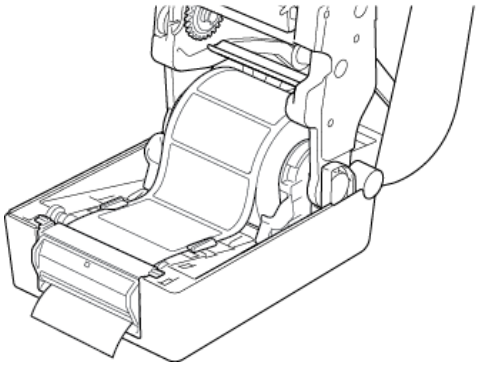
8. Fermez le couvercle du compartiment à rouleau.	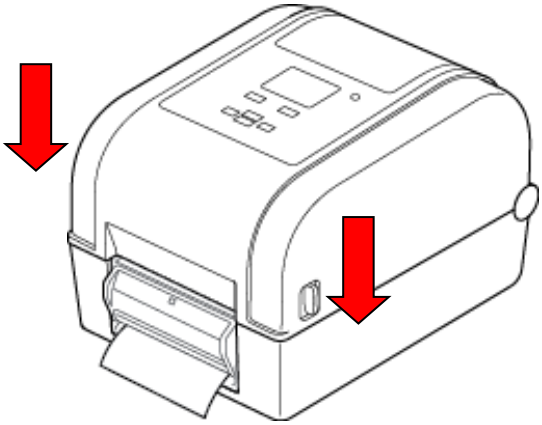

9. Utilisez Brother Printer Management Tool (BPM) pour définir le mode Séparateur d'étiquettes.
   a. Démarrez BPM.
   b. Cliquez sur le bouton **Configuration imprimante**.
   c. Cliquez sur l'onglet **FBPL**.
   d. Cliquez sur l'option **DÉCOLLER** dans la liste déroulante **Action post-impr.**
   e. Cliquez sur **Définir**.

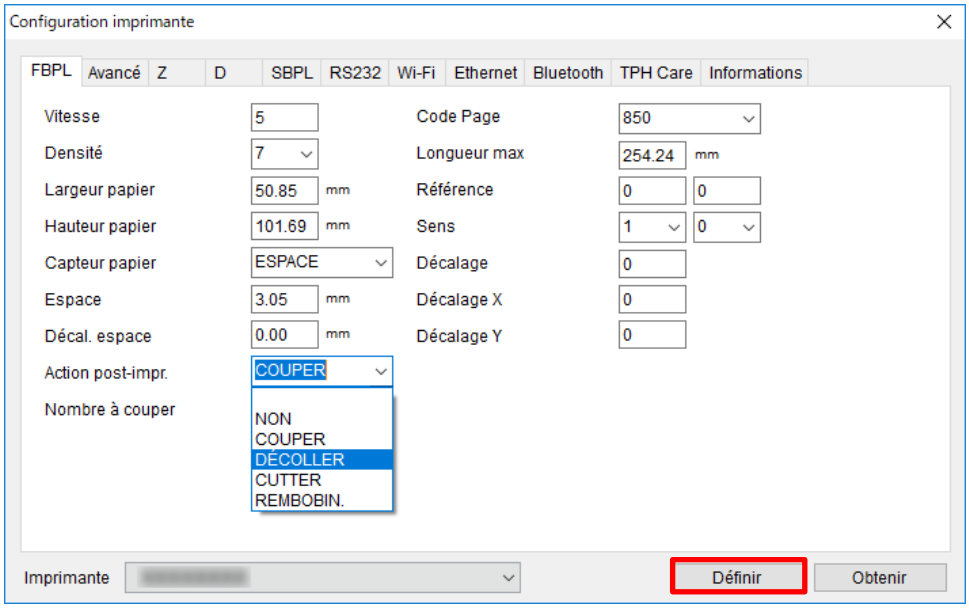

   f. Appuyez sur le bouton d'**avance/pause** pour tester la configuration.

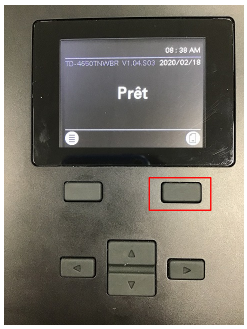

Remarque

- Le module du séparateur d'étiquettes ne prend en charge que les étiquettes de papier ordinaire.
- Vous pouvez également modifier les paramètres de l'imprimante en utilisant l'écran LCD.

4. Impression

4.1 Installation du pilote d’imprimante

Remarque

Le nom du modèle et le numéro de série se trouvent à l’arrière de l’imprimante.

La méthode d’installation du pilote dépend du type de connexion :

- Connexion USB (Windows/Mac/Linux)
- Connexion Bluetooth (Windows)
- Connexion à un réseau Wi-Fi (Windows)
- Connexion à un réseau câblé (Windows)

4.1.1 Connexion USB (Windows/Mac/Linux)

Remarque

Utilisateurs Mac/Linux

Pour plus d’informations sur l’installation d’un pilote, consultez le guide d’installation fourni avec celui-ci.

1. Branchez votre imprimante à l’ordinateur à l’aide d’un câble USB.
2. Consultez support.brother.com, accédez à la page **Téléchargement** de votre modèle, et téléchargez les logiciels et pilotes d’imprimante les plus récents.
3. Exécutez l’application Seagull Driver Wizard et sélectionnez **Install printer drivers** (Installer les pilotes de l’imprimante) et **USB**.
4. Suivez les instructions à l’écran.

Remarque

Si vous ne parvenez pas à installer de pilote d’imprimante :

- Installez le pilote d’imprimante manuellement :
  Exécutez l’application Seagull Driver Wizard et sélectionnez **Install printer drivers** (Installer les pilotes de l’imprimante) > **Others** (Autres).
- Supprimez les pilotes d’imprimante :
  Dans l’application Seagull Driver Wizard, sélectionnez **Remove printer drivers** (Supprimer les pilotes d’imprimante) > **Automatically remove all Drivers by Seagull** (Supprimer automatiquement tous les pilotes par Seagull) ou **Use advanced printer driver removal options** (Utiliser les options avancées de suppression de pilote d’imprimante).
- Réinitialisez les paramètres de l’imprimante :
  Démarrez BPM, puis cliquez sur **Fonction imprimante** > **Défaut usine**.

4.1.2 Connexion Bluetooth (Windows)

1. Vérifiez le nom local Bluetooth :
   - Utilisation de BPM
     a. Branchez l'imprimante à l'ordinateur à l'aide d'un câble USB.
     b. Cliquez sur **Configuration imprimante** > **Bluetooth**.
   - Utilisation de l'écran LCD
     Sélectionnez **Interface** > **Bluetooth**.
2. Activez la fonction Bluetooth de votre ordinateur.
3. Couplez l'ordinateur avec l'imprimante en sélectionnant **Démarrer** > **Paramètres** > **Appareils** > **Bluetooth et autres paramètres d'appareil** et en activant le Bluetooth.
4. Sélectionnez **Ajouter un appareil Bluetooth ou un autre appareil** et sélectionnez votre imprimante.
5. Consultez support.brother.com, accédez à la page **Téléchargement** de votre modèle, et téléchargez les logiciels et pilotes d'imprimante les plus récents.
6. Exécutez l'application Seagull Driver Wizard et sélectionnez **Install printer drivers** (Installer les pilotes de l'imprimante) et **Bluetooth**.
7. Suivez les instructions à l'écran.

Remarque

Si vous ne parvenez pas à installer de pilote d'imprimante :

- Supprimez les pilotes d'imprimante :
  Dans l'application Seagull Driver Wizard, sélectionnez **Remove printer drivers** (Supprimer les pilotes d'imprimante) > **Automatically remove all Drivers by Seagull** (Supprimer automatiquement tous les pilotes par Seagull) ou **Use advanced printer driver removal options** (Utiliser les options avancées de suppression de pilote d'imprimante).
- Réinitialisez les paramètres de l'imprimante :
  Démarrez BPM, puis cliquez sur **Fonction imprimante** > **Défaut usine**.

4.1.3 Connexion à un réseau Wi-Fi (Windows)

Vérifiez que les paramètres réseau de votre imprimante et ceux de votre routeur/point d'accès sans fil sont correctement configurés. Pour plus d'informations, consultez la documentation fournie avec votre routeur/point d'accès sans fil ou contactez le fabricant de votre routeur, votre administrateur système ou fournisseur d'accès à Internet.

1. Configurez les paramètres réseau :

   - Utilisation de BPM
     a. Branchez votre imprimante à l'ordinateur à l'aide d'un câble USB.
     b. Cliquez sur **Configuration imprimante** > **Wi-Fi**.
     c. Spécifiez le **SSID**, le **Cryptage** et la **Clé** (Mot de passe réseau) puis cliquez sur **Définir**.
     d. Cliquez sur **Obtenir** et confirmez que l'adresse IP de l'imprimante est correcte. Lorsque vous avez terminé, l'icône Wi-Fi et l'adresse IP de l'imprimante s'affichent sur l'écran LCD.

   - Utilisation de l'écran LCD
     a. Sélectionnez **Interface** > **WiFi**.
     b. Spécifiez le **SSID**, l'élément **Encryption** (Cryptage) et le **Mot de Passe**.
     c. Lorsque vous avez terminé, l'icône Wi-Fi et l'adresse IP de l'imprimante s'affichent sur l'écran LCD.

2. Consultez support.brother.com, accédez à la page **Téléchargement** de votre modèle, et téléchargez les logiciels et pilotes d'imprimante les plus récents.
3. Exécutez l'application Seagull Driver Wizard et sélectionnez **Install printer drivers** (Installer les pilotes de l'imprimante) et **Network** (Réseau).
4. Sélectionnez votre imprimante, puis cliquez sur **Next** (Suivant).
5. Si votre port TCP/IP n'apparaît pas dans la liste, cliquez sur **Create port** (Créer un port) et sélectionnez **Standard TCP/IP port** (Port TCP/IP standard) > **New Port** (Nouveau port).
6. Saisissez le nom du port et l'adresse IP de votre imprimante, puis cliquez sur **Next** (Suivant).
7. Cliquez sur **Finish** (Terminer).
8. Revenez à la fenêtre **Specify Port** (Spécifier un port) et sélectionnez le port que vous avez créé.
9. Suivez les instructions à l'écran.

Remarque

Si vous ne parvenez pas à installer de pilote d'imprimante :

- Supprimez les pilotes d'imprimante :
  Dans l'application Seagull Driver Wizard, sélectionnez **Remove printer drivers** (Supprimer les pilotes d'imprimante) > **Automatically remove all Drivers by Seagull** (Supprimer automatiquement tous les pilotes par Seagull) ou **Use advanced printer driver removal options** (Utiliser les options avancées de suppression de pilote d'imprimante).
- Réinitialisez les paramètres de l'imprimante :
  Démarrez BPM, puis cliquez sur **Fonction imprimante** > **Défaut usine**.

4.1.4 Connexion à un réseau câblé (Windows)

1. Connectez à la fois l'imprimante et l'ordinateur à votre routeur/point d'accès à l'aide de câbles LAN. L'imprimante reçoit automatiquement une adresse IP par défaut et affiche celle-ci sur l'écran LCD.
2. Consultez support.brother.com, accédez à la page **Téléchargement** de votre modèle, et téléchargez les logiciels et pilotes d'imprimante les plus récents.
3. Exécutez l'application Seagull Driver Wizard et sélectionnez **Install printer drivers** (Installer les pilotes de l'imprimante) et **Network** (Réseau).
4. Sélectionnez votre imprimante, puis cliquez sur **Next** (Suivant).
5. Si votre port TCP/IP n'apparaît pas dans la liste, cliquez sur **Create port** (Créer un port) et sélectionnez **Standard TCP/IP port** (Port TCP/IP standard) > **New Port** (Nouveau port).
6. Saisissez le nom du port et l'adresse IP de votre imprimante, puis cliquez sur **Next** (Suivant).
7. Cliquez sur **Finish** (Terminer).
8. Revenez à la fenêtre **Specify Port** (Spécifier un port) et sélectionnez le port que vous avez créé.
9. Suivez les instructions à l'écran.

Remarque

Si vous ne parvenez pas à installer de pilote d'imprimante :

- Supprimez les pilotes d'imprimante :
  Dans l'application Seagull Driver Wizard, sélectionnez **Remove printer drivers** (Supprimer les pilotes d'imprimante) > **Automatically remove all Drivers by Seagull** (Supprimer automatiquement tous les pilotes par Seagull) ou **Use advanced printer driver removal options** (Utiliser les options avancées de suppression de pilote d'imprimante).
- Réinitialisez les paramètres de l'imprimante :
  Démarrez BPM, puis cliquez sur **Fonction imprimante** > **Défaut usine**.

4.2 Création et impression d’étiquettes à l’aide de BarTender

BarTender est un outil de création d’étiquettes, téléchargeable gratuitement à partir de la page d’un produit sur le site support.brother.com.
Ce logiciel est uniquement disponible pour Windows.

1. Lancez BarTender.

2. Suivez les étapes à l’écran pour créer une étiquette.

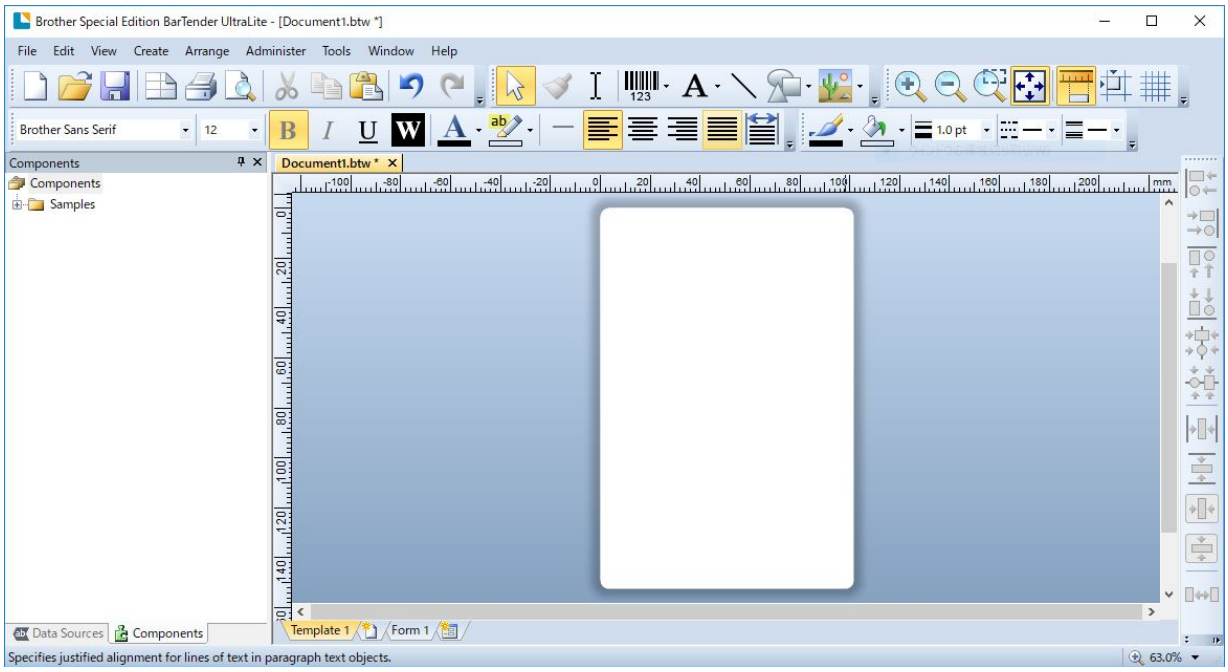

Remarque

Pour plus d’informations sur l’utilisation de BarTender, cliquez sur **Help** (Aide).

3. Cliquez sur **File** (Fichier) > **Print** (Imprimer) pour imprimer l'étiquette.

Remarque

Lorsque le paramètre Partial Cut (Découpe partielle) est sélectionné, une zone vide d'environ 40 mm est ajoutée entre la ligne de découpe et la zone d'impression, comme illustré.
L'option découpe partielle est disponible uniquement lorsque le module Cutter est installé sur votre imprimante.

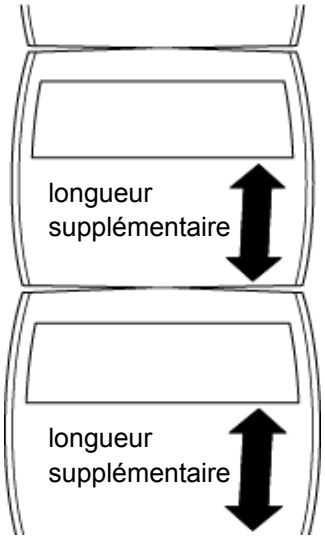

5. Utilisation

5.1 Utilitaires à l'allumage

Six utilitaires à l'allumage sont proposés pour configurer et tester les fonctions de l'imprimante.

Pour activer un de ces utilitaires :

1. Mettez l'imprimante hors tension.
2. Appuyez de façon prolongée sur le bouton d'**avance/pause**, puis mettez l'imprimante sous tension.
3. Relâchez le bouton quand la LED indique la fonction que vous souhaitez :

Utilitaire à l'allumage	Comportement de la LED						
Couleur de la LED / Fonction	Orange (fixe)	Rouge/ Orange (5 fois)	Orange (5 fois)	Vert/ Rouge (5 fois)	Vert (5 fois)	Rouge (5 fois)	Vert (fixe)
1. Étalonnage des capteurs d'espacement/ marques noires		✔					
2. Étalonnage du capteur de marques noires/d'espacement, autotest et entrée en mode Dump			✔				
3. Initialisation de l'imprimante				✔			
4. Étalonnage du capteur papier (pour le capteur de marques noires)					✔		
5. Étalonnage du capteur papier (pour le capteur d'espacement)						✔	
6. Ignorer le programme AUTO.BAS							✔

5.1.1 Étalonnage des capteurs d'espacement/marques noires

La sensibilité des capteurs de marques noires/d'espacement doit être étalonnée quand :

- Vous achetez une nouvelle imprimante.
- Vous changez de stock d'étiquettes.
- L'imprimante d'étiquettes s'initialise.

Pour étalonner les capteurs de ruban et de marques noires/d'espacement :

1. Mettez l'imprimante hors tension.
2. Appuyez de façon prolongée sur le bouton d'**avance/pause**, puis mettez l'imprimante sous tension.
3. Relâchez le bouton lorsque la LED clignote en rouge/orange.

Remarque

- La couleur de la LED change comme suit :
  Orange (fixe) → **rouge/orange (5 fois)** → orange (5 fois) → vert/rouge (5 fois) → vert (5 fois) → rouge (5 fois) → vert (fixe)
- Pour sélectionner le capteur à étalonner, envoyez la commande correspondante à l'imprimante :
  - Pour le capteur d'espacement :
    envoyez la commande GAP
  - Pour le capteur de marques noires :
    envoyez la commande BLINE

  Pour plus d'informations sur les commandes disponibles, consultez le *« FBPL Command Reference Manual » (Manuel de référence des commandes FBPL)* sur la page **Manuels** de votre modèle à l'adresse support.brother.com.

5.1.2 Étalonnage du capteur de marques noires/d'espacement, autotest et entrée en mode Dump

Étalonnez le capteur de marques noires ou d'espacement si les paramètres de capteur utilisés lors de la dernière tâche d'impression ne conviennent pas à la tâche actuelle. Lors de l'étalonnage du capteur de marques noires/d'espacement, l'imprimante détecte la longueur d'étiquette, imprime la configuration interne (autotest), puis entre en mode Dump.

Pour étalonner le capteur de marques noires/d'espacement :

1. Mettez l'imprimante hors tension.
2. Appuyez de façon prolongée sur le bouton d'**avance/pause**, puis mettez l'imprimante sous tension.
3. Relâchez le bouton lorsque la LED clignote en orange.

Remarque

La couleur de la LED change comme suit :

Orange (fixe) → rouge/orange (5 fois) → **orange (5 fois)** → vert/rouge (5 fois) → vert (5 fois) → rouge (5 fois) → vert (fixe)

4. L'imprimante étalonne le capteur et détecte la longueur d'étiquette, imprime les paramètres internes, puis entre en mode Dump.

Remarque

Pour sélectionner le capteur à étalonner, envoyez la commande correspondante à l'imprimante :

- Pour le capteur d'espacement :
  envoyez la commande GAP
- Pour le capteur de marques noires :
  envoyez la commande BLINE

Pour plus d'informations sur les commandes disponibles, consultez le *« FBPL Command Reference Manual » (Manuel de référence des commandes FBPL)* sur la page **Manuels** de votre modèle à l'adresse support.brother.com.

■ Autotest

Imprimez la configuration de l'imprimante après avoir exécuté l'étalonnage du capteur de marques noires/d'espacement. L'impression d'autotest fournit la configuration de l'imprimante et la mémoire disponible, et peut indiquer la présence de points endommagés sur le composant chauffant.

Impression d'autotest

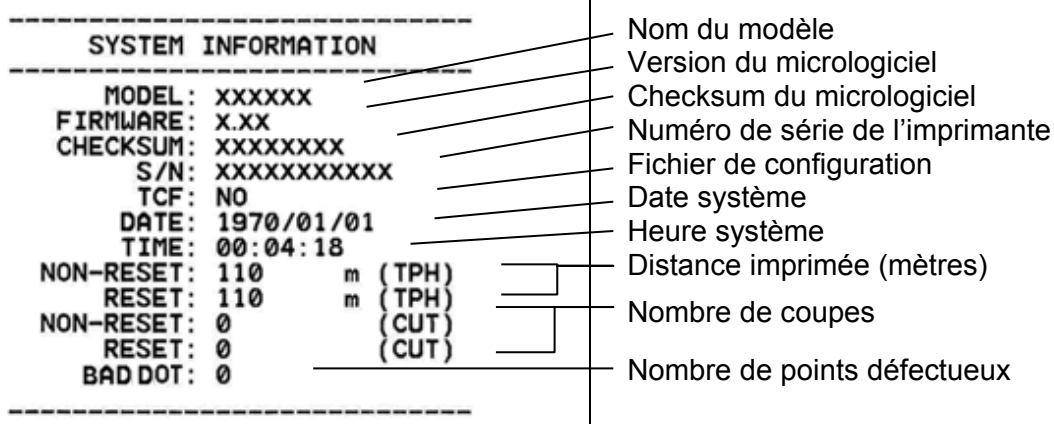

Impression d'autotest

```
-----------------------------
      PRINTING SETTING
-----------------------------
       SPEED: 5 IPS
     DENSITY: 8.0
       WIDTH: 4.00 INCH
      HEIGHT: 4.00 INCH
         GAP: 0.00 INCH
   INTENSION: 5
    CODEPAGE: 850
     COUNTRY: 001
-----------------------------
```

- Vitesse d'impression (pouces/s)
- Densité d'impression
- Taille d'étiquette (pouces)
- Distance d'espacement (pouces)
- Sensibilité du capteur de marques noires/d'espacement
- Page Code
- Code pays

```
-----------------------------
          Z SETTING
-----------------------------
    DARKNESS: 16.0
       SPEED: 4 IPS
       WIDTH: 4.00 INCH
       TILDE: 7EH  (~)

       CARET: 5EH  (^)
   DELIMITER: 2CH  (,)
    POWER UP: NO MOTION
  HEAD CLOSE: NO MOTION
-----------------------------
```

- Obscurité d'impression
- Vitesse d'impression (pouces/s)
- Taille d'étiquette
- Préfixe de contrôle
- Préfixe format
- Préfixe de séparateur
- Action à l'allumage de l'imprimante
- Action de fermeture de la tête d'impression

```
-----------------------------
        RS232 SETTING
-----------------------------
        BAUD: 9600
      PARITY: NONE
    DATA BIT: 8
    STOP BIT: 1
-----------------------------
```

- Configuration du port série RS232

```
-----------------------------
        BT SETTING
-----------------------------
     MAC ADDR: 00:80:A3:D9:1D:CD
         NAME: PS-
     PIN CODE:
MFi SUPPORTED: NO
 Module : xPico
-----------------------------
```

- Configuration Bluetooth

```
-----------------------------
        RFID SETTING
-----------------------------
 RFID FREQ: European Union 3
-----------------------------
```

- Pays de la bande de fréquence RFID

```
-----------------------------
      ETHERNET SETTING
-----------------------------
        NAME: XXXXX
    MAC ADDR: XXXXX
        DHCP: ON
     IP ADDR: 0.0.0.0
      SUBNET: 0.0.0.0
     GATEWAY: 0.0.0.0
        PORT: 9100
-----------------------------
```

- Nom de l'imprimante
- Adresse Mac
- DHCP
- Adresse IP
- Masque de sous-réseau
- Passerelle
- Port RAW

Impression d’autotest	
---------- WIFI SETTING ---------- APP VERSION: 3.5.1.0R3 MAC ADDRESS: 00:80:A3:D9:1D:CE Region: United States SSID: DHCP ENABLED: YES IP ADDRESS: SUBNET MASK: 0.0.0.0 GATEWAY: PRINTER NAME: PS-D91DCD RAW PORT: 9100 ----------	Configuration Wi-Fi
---------- DRAM FILE (0 FILES) ---------- PHYSICAL XXXX KBYTES AVAILABLE XXXX KBYTES ---------- ---------- FLASH FILE (0 FILES) ---------- PHYSICAL XXXX KBYTES AVAILABLE XXXX KBYTES ---------- 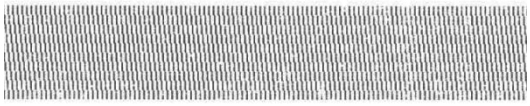	Nombre de fichiers téléchargés Espace en mémoire total et disponible Motif de contrôle de la tête d’impression

■ Mode Dump

Remarque

- Le mode Dump nécessite un papier de 101,5 mm de largeur.
- Pour reprendre l’impression normale, éteignez puis rallumez l’imprimante.

L’imprimante entre en mode Dump après avoir imprimé la configuration imprimante. Le mode Dump permet aux utilisateurs de vérifier et de déboguer les programmes de l’imprimante. Les caractères de la colonne de gauche proviennent du système de l’imprimante, et ceux de la colonne de droite correspondent à leur représentation hexadécimale.

Données ASCII

```
REFERENCE    52 45 46 45 52 45 4E 43 45 20
0,0  SET C   30 2C 30 0D 0A 53 45 54 20 43
UTTER OFF    55 54 54 45 52 20 4F 46 46 0D
 SIZE 100.   0A 53 49 5A 45 20 31 30 30 2E
02 mm,65.0   30 32 20 6D 6D 2C 36 35 2E 30
4 mm  CLS    34 20 6D 6D 0D 0A 43 4C 53 0D
 BARCODE 1   0A 42 41 52 43 4F 44 45 20 31
44,149,"39   34 34 2C 31 34 39 2C 22 33 39
",120,1,0,   22 2C 31 32 30 2C 31 2C 30 2C
2,6,"57114   32 2C 36 2C 22 35 37 31 31 34
38T"  PRIN   33 38 54 22 0D 0A 50 52 49 45
T 1,1  SPE   54 20 31 2C 31 0D 0A 53 50 45
ED 2.0  DE   45 44 20 32 2E 30 0D 0A 44 45
NSITY 8  S   4E 53 49 54 59 20 38 0D 0A 53

ET PEEL OF   45 54 20 50 45 45 4C 20 4F 46
F  DIRECTI   46 0D 0A 44 49 52 45 43 54 49
ON 0  GAP    4F 4E 20 30 0D 0A 47 41 50 20
3.00 mm,0.   33 2E 30 30 20 6D 6D 2C 30 2E
00 mm  REF   30 30 20 6D 6D 0D 0A 52 45 46
ERENCE 0,0   45 52 45 4E 43 45 20 30 2C 30
  SET CUTT   0D 0A 53 45 54 20 43 55 54 54
ER OFF  SI   45 52 20 4F 46 46 0D 0A 53 49
ZE 100.02    5A 45 20 31 30 30 2E 30 32 20
mm,65.04 m   6D 6D 2C 36 35 2E 30 34 20 6D
m  CLS  BA   6D 0D 0A 43 4C 53 0D 0A 42 41
RCODE 144,   52 43 4F 44 45 20 31 34 34 2C
149,"39",1   31 34 39 2C 22 33 39 22 2C 31
20,1,0,2,6   32 30 2C 31 2C 30 2C 32 2C 36
,"5711438T   2C 22 35 37 31 31 34 33 38 54
```

Représentation hexadécimale des données ASCII

5.1.3 Initialisation de l'imprimante

L'initialisation de l'imprimante efface la DRAM de l'imprimante et restaure ses paramètres d'usine.

1. Mettez l'imprimante hors tension.
2. Appuyez de façon prolongée sur le bouton d'**avance/pause**, puis mettez l'imprimante sous tension.
3. Relâchez le bouton une fois que la LED clignote en orange cinq fois et qu'elle passe au vert/rouge.

Remarque

La couleur de la LED change comme suit :

Orange (fixe) → rouge/orange (5 fois) → orange (5 fois) → **vert/rouge (5 fois)** → vert (5 fois) → rouge (5 fois) → vert (fixe)

Après l'initialisation, les paramètres d'usine suivants sont restaurés :

Paramètre	Paramètre par défaut
Vitesse	76 mm/s (3 ips)
Densité	8
Largeur d'étiquette	101,5 mm
Hauteur d'étiquette	101,5 mm
Type de capteur	Capteur de marques noires
Paramètre d'espacement	3 mm
Sens d'impression	0
Point de référence	0,0 (coin supérieur gauche)
Décalage	0
Mode coupe	Activé
Mode prédécollage	Désactivé
Mode Cutter	Désactivé
Page Code	850
Code pays	001
Effacer mémoire flash	Non

5.1.4 Étalonnage du capteur papier (pour le capteur de marques noires)

1. Mettez l'imprimante hors tension.
2. Appuyez de façon prolongée sur le bouton d'**avance/pause**, puis mettez l'imprimante sous tension.
3. Relâchez le bouton une fois que la LED en vert/rouge clignote cinq fois et qu'elle passe au vert.

Remarque

La couleur de la LED change comme suit :

Orange (fixe) → rouge/orange (5 fois) → orange (5 fois) → vert/rouge (5 fois) → **vert (5 fois)** → rouge (5 fois) → vert (fixe)

5.1.5 Étalonnage du capteur papier (pour le capteur d'espacement)

1. Mettez l'imprimante hors tension.
2. Appuyez de façon prolongée sur le bouton d'**avance/pause**, puis mettez l'imprimante sous tension.
3. Relâchez le bouton une fois que la LED en vert clignote cinq fois et qu'elle passe au rouge.

Remarque

La couleur de la LED change comme suit :

Orange (fixe) → rouge/orange (5 fois) → orange (5 fois) → vert/rouge (5 fois) → vert (5 fois) → **rouge (5 fois)** → vert (fixe)

5.1.6 Ignorer le programme AUTO.BAS

Vous pouvez télécharger le programme AUTO.BAS sur la mémoire flash de l'imprimante de façon à ce qu'il s'exécute automatiquement au démarrage. Cependant, si vous ne voulez pas qu'il s'exécute automatiquement, procédez comme suit :

1. Mettez l'imprimante hors tension.
2. Appuyez sur le bouton d'**avance/pause**, puis mettez l'imprimante sous tension.
3. Relâchez le bouton lorsque la LED s'éclaire en vert.

Remarque

La couleur de la LED change dans l'ordre qui suit :

Orange (fixe) → rouge/orange (5 fois) → orange (5 fois) → vert/rouge (5 fois) → vert (5 fois) → rouge (5 fois) → **vert (fixe)**

4. L'imprimante démarre sans exécuter le programme AUTO.BAS.

6. Présentation de l’écran LCD

6.1 Accès au menu principal

Vérifiez que l’écran LCD de l’imprimante affiche le message « Prêt ». Si ce n’est pas le cas, sélectionnez l’icône **Menu** .

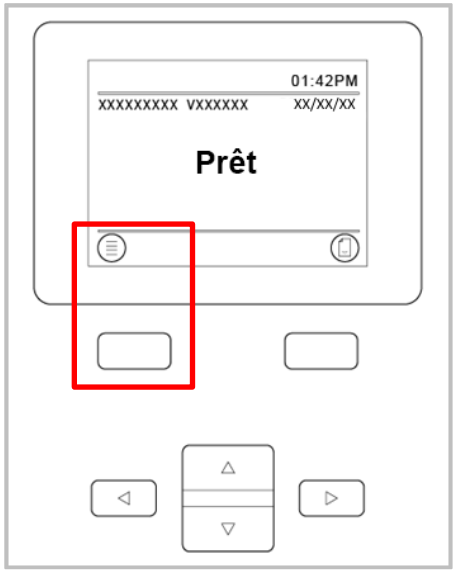

Utilisez les boutons de **navigation** pour explorer les options du menu principal.

- Pour sélectionner une icône en surbrillance, appuyez sur le bouton situé sous l’icône .
- Pour revenir à l’écran précédent, appuyez sur le bouton sous l’icône .

6.2 Présentation du menu principal

Utilisez les options du menu principal pour configurer les divers paramètres de l'imprimante sans connecter l'imprimante à un ordinateur.

Icône	Option	Description
	Réglages	Configure les paramètres FBPL et ZPL2 de l'imprimante.
	Cellule	Étalonne le capteur papier sélectionné. Nous vous recommandons d'étalonner le capteur à chaque fois que vous changez de support.
	Interface	Configure les paramètres d'interface de l'imprimante.
	Avancé	Configure l'écran LCD de l'imprimante, l'initialisation, le type de Cutter, ou les paramètres d'avertissement de niveau bas du support.
	Gestionn. fichiers	Contrôle ou gère la mémoire disponible de l'imprimante.
	Diagnostique	Vérifie l'état de l'imprimante pour vous aider à dépanner les problèmes éventuels.

6.3 Menu Réglages

1. Dans le menu principal, sélectionnez **Réglages**.
2. Appuyez sur **Commande**, puis sélectionnez le langage de programmation que vous voulez.
3. Sélectionnez l'icône .

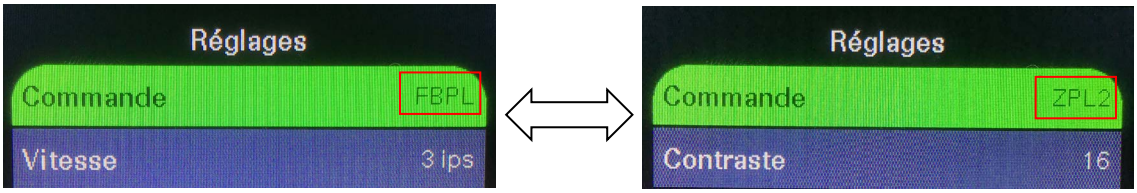

6.3.1 Paramètres FBPL

Paramètres FBPL disponibles :

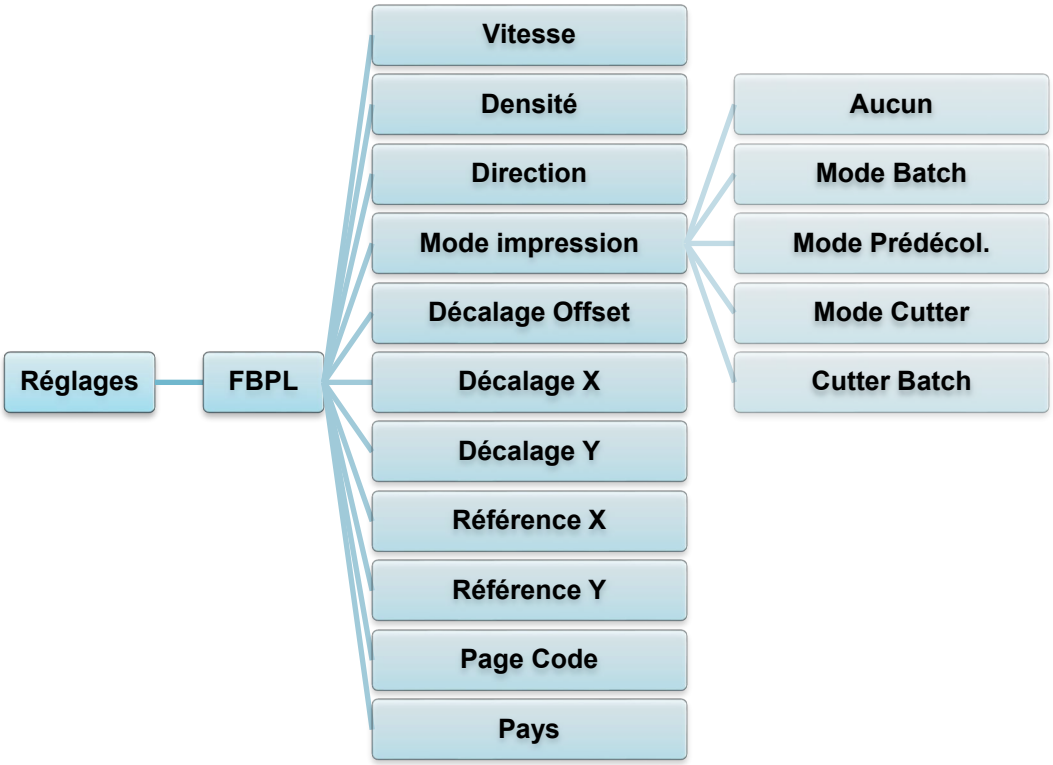

<table>
<tr><th>Réglages</th><th>Description</th></tr>
<tr><td>Vitesse</td><td>Définit la vitesse d’impression.</td></tr>
<tr><td>Densité</td><td>Règle la clarté/obscurité d’impression. Les paramètres varient de 0 à 15. Il vous faudra peut-être régler la densité d’impression en fonction du support.</td></tr>
<tr><td>Direction</td><td>Précise le sens d’impression.
<table>
<tr><th>DIRECTION 0</th><th>DIRECTION 1</th></tr>
<tr><td>Direction</td><td>AVANCE Direction</td></tr>
</table></td></tr>
<tr><td>Mode impression</td><td>Définit le mode impression.
<table>
<tr><th>Mode impression</th><th>Description</th></tr>
<tr><td>Aucun</td><td>Le haut de l’étiquette suivante est aligné sur la ligne de gravure de la tête d’impression (mode Déchirement).</td></tr>
<tr><td>Mode Batch</td><td>Lorsque l’image est imprimée, la marque noire/l’espacement passe dans la plaque de découpe pour y être coupée.</td></tr>
<tr><td>Mode Prédécol.</td><td>Active le Mode Prédécol. des étiquettes.</td></tr>
<tr><td>Mode Cutter</td><td>Active le mode Cutter d’étiquettes.</td></tr>
<tr><td>Cutter Batch</td><td>Coupe l’étiquette à la fin de la tâche d’impression.</td></tr>
</table></td></tr>
<tr><td>Décalage Offset</td><td>Ajuste l’emplacement d’arrêt de l’impression sur le support. Les paramètres varient de -999 à 999 points.</td></tr>
<tr><td>Décalage X</td><td rowspan="2">Ajuste la position d’impression. Les paramètres varient de -999 à 999 points.</td></tr>
<tr><td>Décalage Y</td></tr>
<tr><td>Référence X</td><td rowspan="2">Définit l’origine du système de coordonnées de l’imprimante, horizontalement et verticalement. Les paramètres varient de 0 à 999 points.</td></tr>
<tr><td>Référence Y</td></tr>
<tr><td>Page Code</td><td>Définit le code page du jeu de caractères internationaux.</td></tr>
<tr><td>Pays</td><td>Définit le code pays. Les paramètres varient de 1 à 358.</td></tr>
</table>

Remarque

Si vous imprimez à partir du pilote/logiciel téléchargé, les commandes de ce dernier écraseront les paramètres définis depuis l’écran LCD.

6.3.2 Paramètres ZPL2

Paramètres ZPL2 disponibles :

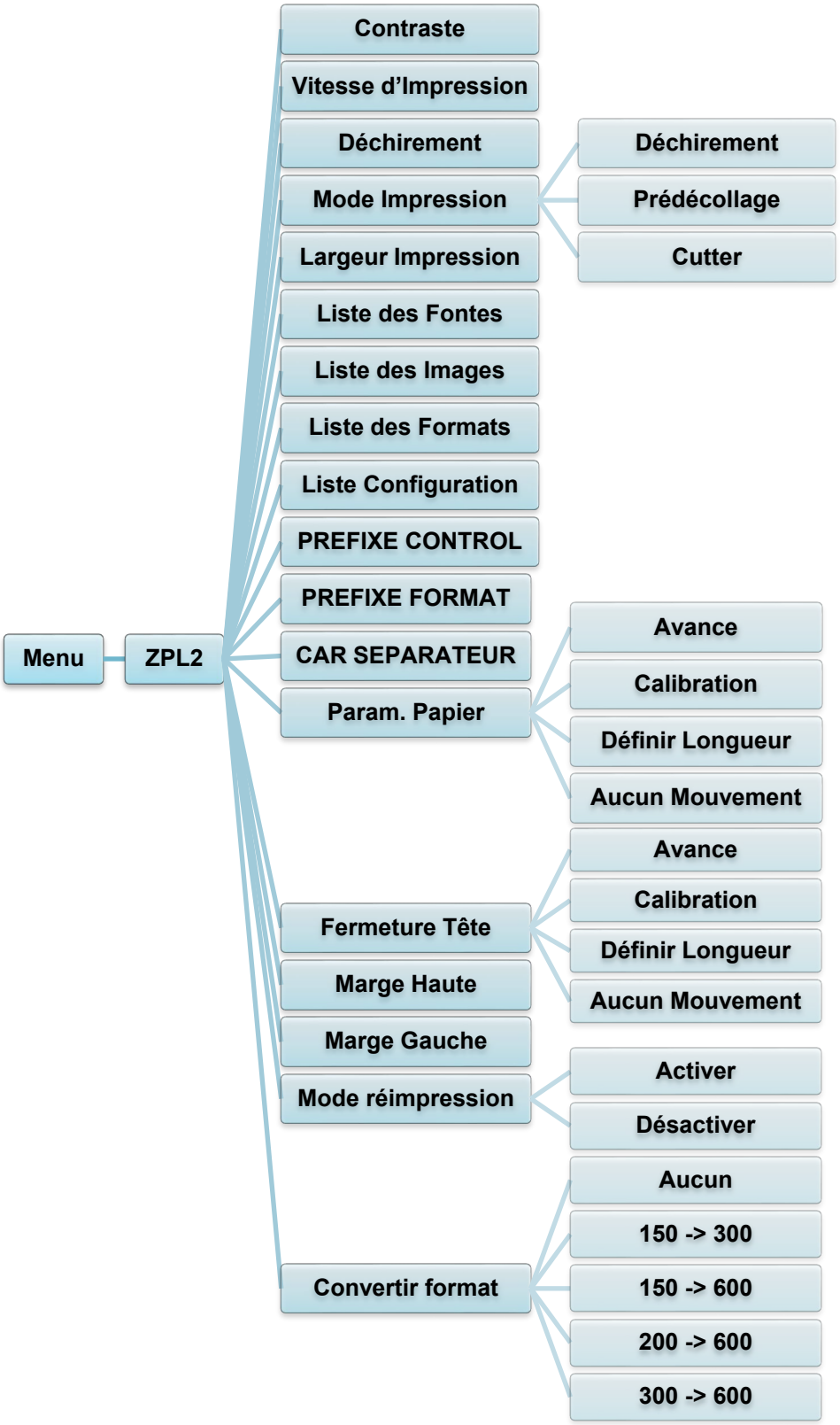

<table>
<tr><th>Réglages</th><th>Description</th></tr>
<tr><td>Contraste</td><td>Définit le contraste d’impression. Les paramètres varient de 0 à 30. Il vous faudra peut-être régler la densité d’impression en fonction du support sélectionné.</td></tr>
<tr><td>Vitesse d’Impression</td><td>Définit la vitesse d’impression. Les paramètres varient de :
• 2 à 8 pour 203 dpi
• 2 à 6 pour 300 dpi</td></tr>
<tr><td>Déchirement</td><td>Ajuste l’emplacement d’arrêt de l’impression sur le support. Les paramètres varient de -120 à 120 points.</td></tr>
<tr><td>Mode Impression</td><td>Définit le mode impression.
<table>
<tr><th>Mode Impression</th><th>Description</th></tr>
<tr><td>Déchirement</td><td>Le haut de l’étiquette suivante est aligné sur la ligne de gravure de la tête d’impression.</td></tr>
<tr><td>Prédécollage</td><td>Active le mode Prédécollage des étiquettes.</td></tr>
<tr><td>Cutter</td><td>Active le mode Cutter des étiquettes.</td></tr>
</table></td></tr>
<tr><td>Largeur Impression</td><td>Définit la largeur d’impression. Les paramètres varient de :
• 2 à 864 points pour 203 dpi
• 2 à 1248 points pour 300 dpi</td></tr>
<tr><td>Liste des Fontes</td><td>Imprime la liste actuelle des polices de l’imprimante à destination des étiquettes. Les polices peuvent être stockées dans la DRAM, la mémoire flash de l’imprimante ou la carte mémoire en option.</td></tr>
<tr><td>Liste des Images</td><td>Imprime la liste actuelle des images de l’imprimante à destination des étiquettes. Les images peuvent être stockées dans la DRAM, la mémoire flash de l’imprimante ou la carte mémoire en option.</td></tr>
<tr><td>Liste des Formats</td><td>Imprime la liste actuelle des formats de l’imprimante à destination des étiquettes. Les formats peuvent être stockés dans la DRAM, la mémoire flash de l’imprimante ou la carte mémoire en option.</td></tr>
<tr><td>Liste Configuration</td><td>Imprime la configuration actuelle de l’imprimante.</td></tr>
<tr><td>PREFIXE CONTROL</td><td>Définit le caractère du préfixe de contrôle.</td></tr>
<tr><td>PREFIXE FORMAT</td><td>Définit le caractère du préfixe de format.</td></tr>
<tr><td>CAR SEPARATEUR</td><td>Définit le caractère délimiteur.</td></tr>
</table>

<table>
<tr><th>Réglages</th><th>Description</th></tr>
<tr><td>Param. Papier</td><td>Définit l’action du support souhaitée lorsque vous mettez l’imprimante sous tension.
<table>
<tr><th>Action</th><th>Description</th></tr>
<tr><td>Avance</td><td>L’imprimante éjecte une étiquette.</td></tr>
<tr><td>Calibration</td><td>L’imprimante étalonne les niveaux du capteur, détermine la longueur d’étiquette, et charge une étiquette.</td></tr>
<tr><td>Définir Longueur</td><td>L’imprimante détermine la longueur d’étiquette et charge l’étiquette.</td></tr>
<tr><td>Aucun Mouvement</td><td>Aucune action.</td></tr>
</table></td></tr>
<tr><td>Fermeture Tête</td><td>Définit l’action du support lorsque vous fermez la tête d’impression.
<table>
<tr><th>Action</th><th>Description</th></tr>
<tr><td>Avance</td><td>L’imprimante éjecte une étiquette.</td></tr>
<tr><td>Calibration</td><td>L’imprimante étalonne les niveaux du capteur, détermine la longueur d’étiquette, et charge une étiquette.</td></tr>
<tr><td>Définir Longueur</td><td>L’imprimante détermine la longueur d’étiquette et charge l’étiquette.</td></tr>
<tr><td>Aucun Mouvement</td><td>Aucune action.</td></tr>
</table></td></tr>
<tr><td>Marge Haute</td><td>Règle la position d’impression verticalement sur l’étiquette. Les paramètres varient de -120 à 120 points.</td></tr>
<tr><td>Marge Gauche</td><td>Règle la position d’impression horizontalement sur l’étiquette. Les paramètres varient de -9999 à +9999 points.</td></tr>
<tr><td>Mode réimpression</td><td>Réimprime la dernière étiquette lorsque vous appuyez sur la flèche Haut (△) sur le panneau de commande.</td></tr>
<tr><td>Convertir format</td><td>Sélectionne le facteur de mise à l’échelle des images bitmap. Le premier chiffre correspond à la valeur DPI d’origine, le second au paramètre DPI que vous souhaitez appliquer.</td></tr>
</table>

Remarque

Si vous imprimez à partir du pilote/logiciel téléchargé, les commandes de ce dernier écraseront les paramètres définis depuis l’écran LCD.

6.4 Paramètres du capteur

Nous vous recommandons d'étalonner les capteurs à chaque fois que vous changez de support.

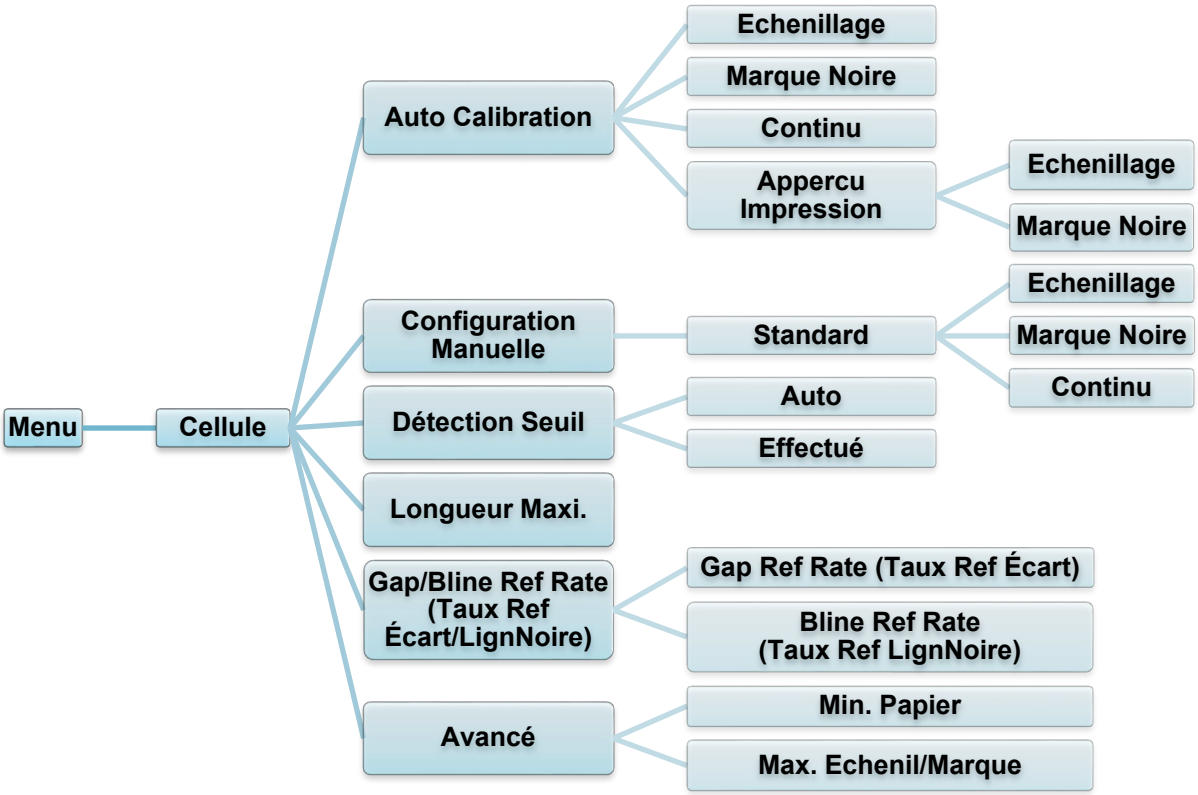

Réglages	Description
Auto Calibration	Définit le type de capteur papier et étalonne automatiquement le capteur sélectionné. L'imprimante charge un maximum de trois étiquettes espacées l'une de l'autre, afin d'étalonner automatiquement la sensibilité du capteur.
Configuration Manuelle	Si la fonction « Automatic » (Automatique) n'est pas applicable au support, utilisez la fonction « Manual » (Manuelle) pour définir la longueur du papier et la taille de l'écartement/de la ligne noire, puis numérisez le support/marque pour étalonner la sensibilité du capteur.
Détection Seuil	Configure la sensibilité du capteur sur Effectué ou Auto.
Longueur Maxi.	Définit la longueur maximale pour l'étalonnage de l'étiquette.
Gap/Bline Ref Rate (Taux Ref Écart/ LignNoire)	Règle la sensibilité de la détection de l'espacement sur les étiquettes pré-découpées ou la détection des marques noires.
Avancé	Définit la longueur minimale de papier et la longueur maximale d'écartement/BLINE pour étalonner automatiquement la sensibilité du capteur.

6.5 Paramètres d'interface

Définissez les paramètres d'interface de l'imprimante.

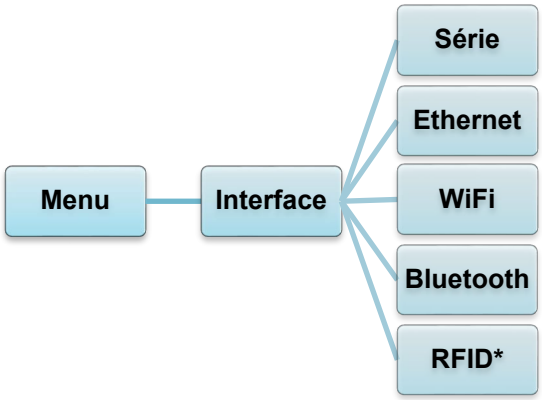

* Disponible pour : TD-4650TNWBR et TD-4750TNWBR.

6.5.1 Paramètres de communication série

Définissez les paramètres RS-232 de l'imprimante.

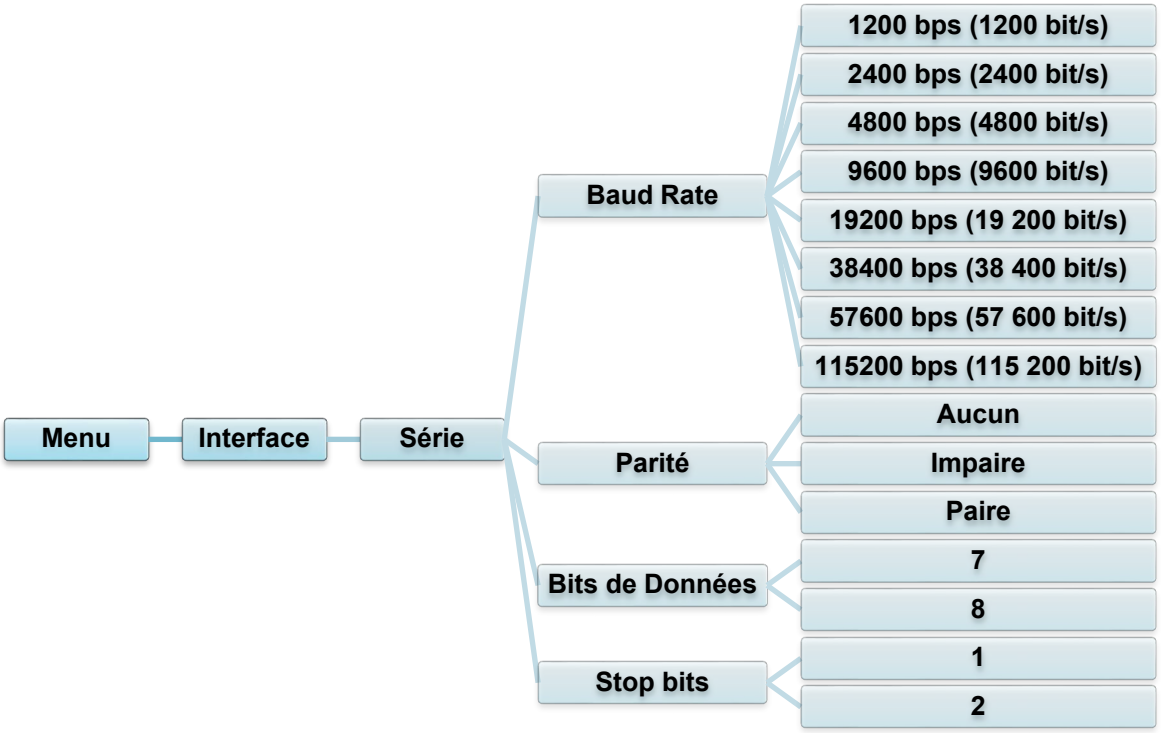

Réglages	Description
Baud Rate	Définit le Baud Rate du standard RS-232.
Parité	Définit la parité du standard RS-232.
Bits de Données	Définit les bits de données du standard RS-232.
Stop bits	Définit les Stop bits du standard RS-232.

6.5.2 Paramètres Ethernet

Configurez la connexion Ethernet (filaire) de votre imprimante et vérifiez son état. Lorsqu'Ethernet est connecté, l'icône Ethernet et l'adresse IP s'affichent sur l'écran LCD comme indiqué ci-dessous.

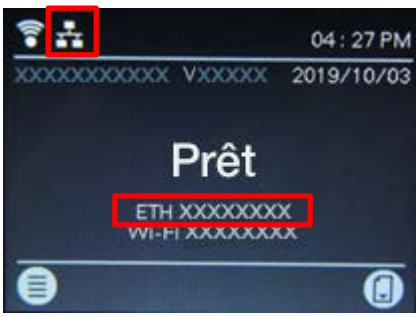

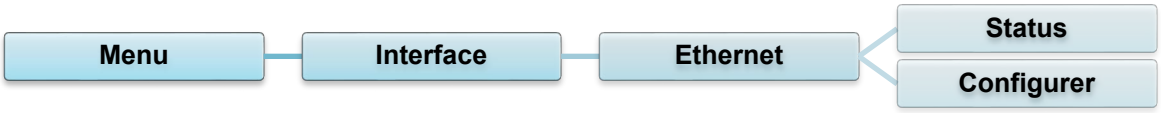

Élément	Description
Status	Vérifie l'adresse IP de la connexion Ethernet et le statut du paramètre Adresse Mac.
Configurer	**DHCP :** Active (Activé) ou désactive (Désactivé) le protocole de configuration dynamique de l'hôte (DHCP). **IP Fixe :** Définit l'adresse IP de l'imprimante, le masque de sous-réseau et la passerelle.

Remarque

Pour plus d'informations sur l'installation d'un pilote d'imprimante, consultez la section *4.1.4 Connexion à un réseau câblé (Windows)*.

6.5.3 Paramètres Wi-Fi

Configurez la connexion Wi-Fi de votre imprimante et vérifiez son état.
Pour utiliser cette fonction, définissez la configuration Entreprise avec Brother Printer Management Tool (BPM). Pour plus d'informations sur la configuration Wi-Fi avec BPM, consultez le *« Brother Printer Management Tool Quick Start Guide » (Guide de démarrage rapide de l'outil de gestion de l'imprimante Brother)* sur la page **Manuels** de votre modèle à l'adresse support.brother.com.
Lorsque le module Wi-Fi est connecté, l'icône Wi-Fi et l'adresse IP s'affichent sur l'écran LCD comme indiqué ci-dessous.

Remarque

Vérifiez que les paramètres réseau de votre imprimante et ceux de votre routeur/point d'accès sans fil sont correctement configurés. Pour plus d'informations, consultez la documentation fournie avec votre routeur/point d'accès sans fil ou contactez le fabricant de votre routeur, votre administrateur système ou fournisseur d'accès à Internet.

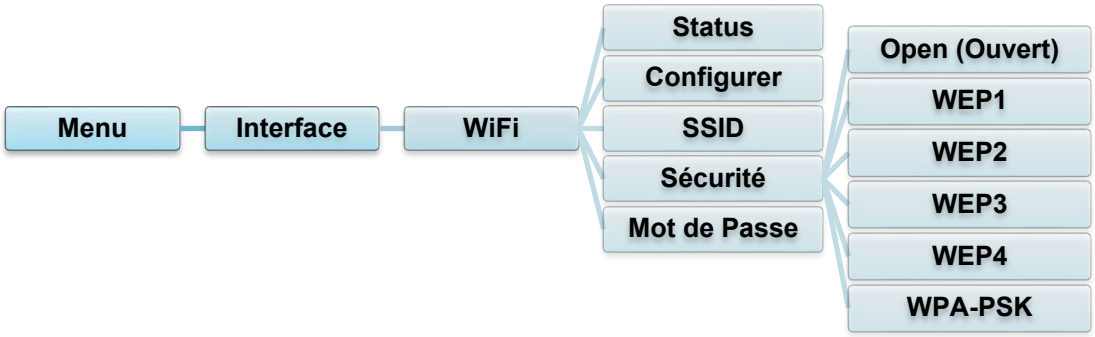

Élément	Description
Status	Vérifie l'adresse IP de la connexion Wi-Fi et le statut du paramètre Adresse Mac.
Configurer	**DHCP :** Active (Activé) ou désactive (Désactivé) le protocole de configuration dynamique de l'hôte (DHCP). **IP Fixe :** Définit l'adresse IP de l'imprimante, le masque de sous-réseau et la passerelle.
SSID	Définit le SSID (Nom du réseau).

Sécurité	Sélectionne le cryptage du réseau Wi-Fi.
Mot de Passe	Définit le mot de passe (Clé de réseau).

Remarque

Pour plus d'informations sur l'installation d'un pilote d'imprimante, consultez la section *4.1.3 Connexion à un réseau Wi-Fi (Windows)*.

6.5.4 Paramètres Bluetooth

Configurez la connexion Bluetooth de votre imprimante, vérifiez son statut et réinitialisez le nom local de la connexion.

Activez la fonction Bluetooth pour permettre à votre appareil mobile de détecter votre imprimante et de s'y connecter.

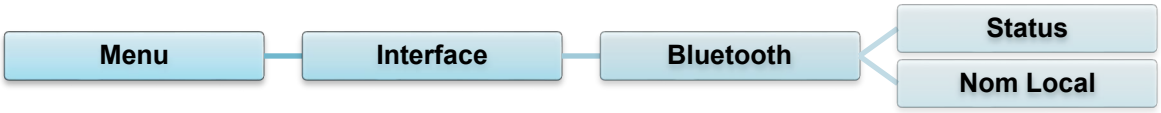

Élément	Description
Status	Vérifie le statut du paramètre Bluetooth.
Nom Local	Réinitialise le nom local Bluetooth.

Remarque

Pour plus d'informations sur l'installation d'un pilote d'imprimante, consultez la section *4.1.2 Connexion Bluetooth (Windows)*.

6.5.5 Paramètres RFID (Radio-identification)

Définissez les paramètres RFID de l'imprimante.

(Disponible pour TD-4650TNWBR et TD-4750TNWBR uniquement)

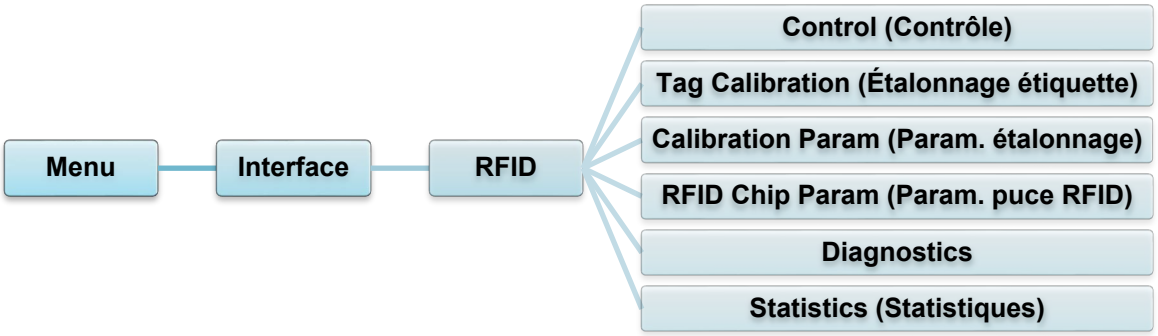

Élément	Description			
Control (Contrôle)	**RFID Active (RFID actif)**	Sélectionnez « Enable » (Activer) pour activer le module d'encodage RFID.		
	Error Handling (Traitement erreurs)	Sélectionnez le mode de traitement des erreurs RFID.		
			Overstrike (Surimpression – par défaut)	Chaque étiquette dont le traitement ne s'effectue pas correctement est imprimée avec le modèle Overstrike (Surimpression), et l'imprimante retente l'impression sur une nouvelle étiquette jusqu'à ce que le nombre figurant dans Label Retry (Tentatives étiquettes) soit épuisé. Qu'un message d'erreur s'affiche ou que l'étiquette soit réimprimée dépend du paramètre *Max Retry Error* (Erreur tentative max).
			None (Aucun)	Aucune action spécifique n'est effectuée lorsqu'une étiquette ne peut pas être programmée.
			Stop (Arrêter)	L'imprimante s'arrête et affiche le message d'erreur « RFID Error: Check Media » (Erreur RFID : vérifier le support). L'étiquette est rejetée et sa réimpression doit être initiée depuis l'hôte. Lorsque l'erreur est effacée, l'étiquette avec la mauvaise étiquette RFID s'avance jusqu'à ce que l'étiquette suivante soit en position d'être imprimée.

<table>
<tr><th>Élément</th><th>Description</th></tr>
<tr><td></td><td>
<table>
<tr><td>Label Retry (Tentatives étiquettes)</td><td>Spécifie le nombre d’essais que l’encodeur RFID devra tenter avant de déclarer un défaut. Ceci peut indiquer un problème avec l’encodeur RFID, la configuration de l’imprimante, ou le stock d’étiquettes.
<table>
<tr><td>Minimum</td><td>1</td></tr>
<tr><td>Maximum</td><td>10 (Par défaut)</td></tr>
</table></td></tr>
<tr><td>Max Retry Error (Erreur tentative max.)</td><td>Détermine la présence d’erreur à partir du moment où le nombre Label Retry (Tentatives étiquettes) est dépassé.</td></tr>
<tr><td>EPC Write Ctrl (Ctrl écrire EPC)</td><td>Contrôle la façon dont l’imprimante encode le champ EPC de l’étiquette RFID.</td></tr>
<tr><td>Non-RFID Warning (Avertissement Non-RFID)</td><td>Affiche un avertissement si l’imprimante reçoit une tâche d’impression qui ne contient aucune commande RFID alors qu’un support RFID est installé dans l’imprimante.</td></tr>
</table>
</td></tr>
<tr><td>Tag Calibration (Étalonnage étiquette)</td><td>
Ce sous-menu permet d’effectuer un étalonnage RFID. Lors de l’installation d’une nouvelle étiquette dans l’imprimante, l’utilisateur doit effectuer l’étalonnage de l’étiquette en question. L’étalonnage RFID détermine le type de puce RFID, la puissance de lecture/écriture, la position de programmation, et la longueur du champ EPC/Utilisateur.
<table>
<tr><td>RFID Calibrate (Étalonner RFID)</td><td>Effectue l’étalonnage RFID.
Exécutez celui-ci à chaque fois que vous changez de type d’étiquette RFID.</td></tr>
<tr><td>Num Label for Calibration (Nb. Étiquette pour étalonnage)</td><td>Détermine le nombre d’étiquettes à utiliser pour l’étalonnage. Toutefois, cette valeur n’inclut pas les étiquettes qui sont déplacées lors de la détection des écartements durant le processus d’étalonnage. En fonction de la difficulté à étalonner les étiquettes installées, l’imprimante est susceptible d’utiliser un plus ou moins grand nombre d’étiquettes. En règle générale, cependant, plus le nombre d’étiquettes sélectionnées dans ce menu est important, plus grand sera le nombre d’étiquettes utilisées dans la détermination du résultat de l’étalonnage. La valeur par défaut (3) est la plus couramment utilisée.
<table>
<tr><td>Minimum</td><td>3 (Par défaut)</td></tr>
<tr><td>Maximum</td><td>7</td></tr>
</table></td></tr>
<tr><td>Test EPC Length (Longueur EPC test)</td><td>Détermine la taille des données de l’EPC qui seront utilisées pour effectuer l’étalonnage RFID. Cette longueur peut être accrue afin d’améliorer la précision de l’étalonnage RFID, mais elle ne doit pas être augmentée d’une valeur supérieure à la longueur maximale d’EPC que le type d’étiquette actuelle peut prendre en charge.
<table>
<tr><td>Minimum</td><td>16</td></tr>
<tr><td>Maximum</td><td>256</td></tr>
<tr><td>Par défaut</td><td>96</td></tr>
</table></td></tr>
</table>
</td></tr>
</table>

<table>
<tr><th>Élément</th><th>Description</th></tr>
<tr><td>Calibration Param (Param. étalonnage)</td><td>Contient les paramètres utilisés pour un encodage optimal de l’étiquette. Ces paramètres peuvent être obtenus automatiquement via l’étalonnage RFID.
<table>
<tr><td>Tag Position (Position étiquette)</td><td>Détermine le décalage de la position d’encodage de l’étiquette RFID actuellement installée par rapport au Haut de page.</td></tr>
<tr><td>Write Power (Puissance écriture)</td><td>Spécifie le niveau de puissance d’écriture que devra utiliser l’encodeur RFID. Habituellement, cette valeur est définie automatiquement par le processus d’étalonnage RFID et ne doit pas être modifiée.
<table>
<tr><td>Minimum</td><td>1</td></tr>
<tr><td>Maximum</td><td>30</td></tr>
</table></td></tr>
<tr><td>Read Power (Puissance lecture)</td><td>Spécifie le niveau de puissance de lecture que devra utiliser l’encodeur RFID. Habituellement, cette valeur est définie automatiquement par le processus d’étalonnage RFID et ne doit pas être modifiée.
<table>
<tr><td>Minimum</td><td>1</td></tr>
<tr><td>Maximum</td><td>30</td></tr>
</table></td></tr>
</table></td></tr>
<tr><td>RFID Chip Param (Param. puce RFID)</td><td>Ces paramètres servent à configurer le système lorsque des étiquettes RFID personnalisées sont nécessaires.
<table>
<tr><td>USR Size (Taille USR)</td><td>Spécifie la taille en octets du bloc mémoire USR par rapport à la mémoire de l’étiquette RFID. Habituellement, cette valeur est définie automatiquement par le processus d’étalonnage RFID et ne doit pas être modifiée.
<table>
<tr><td>Minimum</td><td>0 (Par défaut)</td></tr>
<tr><td>Maximum</td><td>256</td></tr>
</table>
Remarque
Cette valeur est masquée si des étiquettes Higgs 3 sont détectées ; le menu Higgs 3 USR Len (Long USR Higgs 3) s’affiche à la place.</td></tr>
<tr><td>USR Address (Adresse USR)</td><td>Spécifie l’emplacement de départ du bloc de mémoire USR par rapport à la mémoire de l’étiquette RFID. Habituellement, cette valeur est définie automatiquement par le processus d’étalonnage RFID et ne doit pas être modifiée.
<table>
<tr><td>Minimum</td><td>0 (Par défaut)</td></tr>
<tr><td>Maximum</td><td>32</td></tr>
</table></td></tr>
<tr><td>TID Size (Taille TID)</td><td>Indique la taille du bloc mémoire au sein de la mémoire de l’étiquette RFID qui contient l’ID étiquette. Habituellement, cette valeur est définie automatiquement par le processus d’étalonnage RFID et ne doit pas être modifiée.
<table>
<tr><td>Minimum</td><td>0</td></tr>
<tr><td>Maximum</td><td>12</td></tr>
<tr><td>Par défaut</td><td>8</td></tr>
</table></td></tr>
</table></td></tr>
</table>

<table>
<tr><th>Élément</th><th>Description</th></tr>
<tr><td></td><td>
<table>
<tr><td>Higgs 3 USR Len (Long USR Higgs 3)</td><td>Les étiquettes Higgs 3 diffèrent des autres étiquettes RFID en ce sens que la taille de leur bloc mémoire n’est pas fixe. Afin d’accommoder des longueurs d’EPC supérieures à 96 bits, Higgs 3 emprunte de la mémoire au bloc USR. Ce menu en lecture seule indique la taille en bits du bloc mémoire USR par rapport à la mémoire de l’étiquette RFID.
<table>
<tr><td>Minimum</td><td>128</td></tr>
<tr><td>Maximum</td><td>512 (Par défaut)</td></tr>
</table>
Remarque
Ce menu s’affiche uniquement si une étiquette Higgs 3 est détectée.</td></tr>
<tr><td>Higgs 3 EPC Len (Long EPC Higgs 3)</td><td>Les étiquettes Higgs 3 diffèrent des autres étiquettes RFID en ce sens que la taille de leur bloc mémoire n’est pas fixe. Afin d’accommoder des longueurs d’EPC supérieures à 96 bits, Higgs 3 emprunte de la mémoire au bloc USR. Cet élément de menu vous permet de sélectionner le nombre de bits dédiés au bloc EPC par rapport à la mémoire de l’étiquette RFID.
<table>
<tr><td>Minimum</td><td>96</td></tr>
<tr><td>Maximum</td><td>480</td></tr>
<tr><td>Par défaut</td><td>96</td></tr>
</table>
Remarque
Ce menu s’affiche uniquement si une étiquette Higgs 3 est détectée.</td></tr>
<tr><td>Tag Length (Long étiquette)</td><td>Spécifie la taille en octets du bloc mémoire EPC par rapport à la mémoire de l’étiquette RFID. Cette valeur est définie automatiquement par le processus d’étalonnage RFID et ne doit pas être modifiée.
<table>
<tr><td>Minimum</td><td>8</td></tr>
<tr><td>Maximum</td><td>62</td></tr>
<tr><td>Par défaut</td><td>12</td></tr>
</table>
Remarque
Cette valeur est masquée si des étiquettes Higgs 3 sont détectées ; le menu Higgs 3 EPC Len (Long EPC Higgs 3) s’affiche à la place.</td></tr>
<tr><td>EPC Address (Adresse EPC)</td><td>Spécifie l’emplacement de départ du bloc de mémoire EPC par rapport à la mémoire de l’étiquette RFID. Habituellement, cette valeur est définie automatiquement par le processus d’étalonnage RFID et ne doit pas être modifiée.
<table>
<tr><td>Minimum</td><td>0 (Par défaut)</td></tr>
<tr><td>Maximum</td><td>32</td></tr>
</table></td></tr>
</table>
</td></tr>
</table>

<table>
<tr><th>Élément</th><th>Description</th></tr>
<tr><td></td><td>
<table>
<tr><td>Block Size (Taille bloc)</td><td>Spécifie le nombre maximal d’octets écrits dans le bloc mémoire USR par rapport à la mémoire de l’étiquette RFID à la fois. Habituellement, cette valeur est définie automatiquement par le processus d’étalonnage RFID et ne doit pas être modifiée.
<table>
<tr><td>Minimum</td><td>0</td></tr>
<tr><td>Maximum</td><td>32</td></tr>
<tr><td>Par défaut</td><td>8</td></tr>
</table></td></tr>
</table>
</td></tr>
<tr><td>Diagnostics</td><td>
Ces paramètres servent à effectuer des procédures de test qui vous aident à déterminer la précision du système RFID et à diagnostiquer celui-ci.
<table>
<tr><td>Read Tag (Lire étiquette)</td><td>Lit l’étiquette à portée du coupleur RFID interne, envoie les données de l’étiquette au port de débogage et affiche celles-ci sur l’écran LCD. Cet élément est utilisé principalement dans le cadre de la vérification du développement, il contrôle que le système fonctionne.
Remarque
Cet élément de menu ne place pas lui-même l’étiquette RFID sur le coupleur. Pour bénéficier d’une lecture précise, veillez à positionner l’étiquette sur le coupleur.</td></tr>
<tr><td>Read Tag & Eject (Lire étiquette & éject)</td><td>Cet élément de menu fonctionne exactement de la même façon que l’élément Read Tag (Lire étiquette), mais, après que l’imprimante a lu l’étiquette, l’élément charge l’étiquette à destination du Haut de page suivant.
Remarque
Cet élément de menu ne place pas lui-même l’étiquette RFID sur le coupleur. Pour bénéficier d’une lecture précise, veillez à positionner l’étiquette sur le coupleur.</td></tr>
<tr><td>Read USR (Lire USR)</td><td>Lit la banque de mémoire utilisateur de l’étiquette à portée du coupleur RFID interne, envoie les données de l’étiquette au port de débogage et affiche celles-ci sur l’écran LCD. Cet élément est utilisé principalement dans le cadre de la vérification du développement, il contrôle que le système fonctionne.
Remarque
Cet élément de menu ne place pas lui-même l’étiquette RFID sur le coupleur. Pour bénéficier d’une lecture précise, veillez à positionner l’étiquette sur le coupleur.</td></tr>
<tr><td>Read TID (Lire TID)</td><td>Lit le Tag ID (ID étiquette) depuis l’étiquette à portée du coupleur RFID interne et affiche la valeur lue dans le menu Tag ID (ID étiquette).
Remarque
Cet élément de menu ne place pas lui-même l’étiquette RFID sur le coupleur. Pour bénéficier d’une lecture précise, veillez à positionner l’étiquette sur le coupleur.</td></tr>
</table>
</td></tr>
</table>

Élément	Description
	Tag ID (ID étiquette) — Affiche le premier Tag ID (ID étiquette) lu à partir de la mise sous tension, ou en cas d'utilisation du menu *Read TID* (Lire TID), le TID lu le plus récemment. Si aucune étiquette ne se trouve à portée du coupleur RFID interne, la mention « Unknown » (Inconnu) s'affiche sur l'écran LCD.
	Read PC (Lire CP) — Lit le champ CP (Contrôle de Protocole) à partir de l'étiquette RFID à portée du coupleur RFID interne et affiche la valeur lue dans le menu Tag PC (CP étiquette). **Remarque** Cet élément de menu ne place pas lui-même l'étiquette RFID sur le coupleur. Pour bénéficier d'une lecture précise, veillez à positionner l'étiquette sur le coupleur.
	Tag PC (CP étiquette) — Affiche le dernier champ CP (Contrôle de protocole) lu à partir d'une étiquette RFID. Si aucune étiquette ne se trouve à portée du coupleur RFID interne, la mention « Unknown » (Inconnu) s'affiche sur l'écran LCD.
	Write EPC with 1s (Écrire EPC avec 1) — Écrit une série de chiffres 1 sur l'étiquette à portée du coupleur RFID interne. Cet élément est utilisé principalement dans le cadre de la vérification du développement, il contrôle que le système fonctionne. **Remarque** Cet élément de menu ne place pas lui-même l'étiquette RFID sur le coupleur. Veillez à positionner l'étiquette sur le coupleur afin de garantir la précision de l'écriture.
	Write EPC with 2s (Écrire EPC avec 2) — Écrit une série de chiffres 2 sur l'étiquette à portée du coupleur RFID interne. Cet élément est utilisé principalement dans le cadre de la vérification du développement, il contrôle que le système fonctionne. **Remarque** Cet élément de menu ne place pas lui-même l'étiquette RFID sur le coupleur. Veillez à positionner l'étiquette sur le coupleur afin de garantir la précision de l'écriture.

<table>
<tr><th>Élément</th><th>Description</th></tr>
<tr><td>Statistics (Statistiques)</td><td>Ces paramètres sont généralement en lecture seule et permettent de recueillir et de communiquer des statistiques sur la manière dont le système RFID rend compte des tâches d’impression envoyées à l’imprimante.
<table>
<tr><td>Tag Write Count (Nombre étiquettes écrites)</td><td>Affiche le nombre de tentatives d’écriture d’étiquettes depuis la dernière exécution de Clear Tag Stat (Effacer Stat étiquettes).</td></tr>
<tr><td>Tag Failed Count (Nombre échecs étiquettes)</td><td>Affiche le nombre d’échecs d’étiquettes RFID depuis la dernière exécution de Clear Tag Stat (Effacer Stat étiquettes).</td></tr>
<tr><td>Tag Read Count (Nombre étiquettes lues)</td><td>Affiche le nombre d’étiquettes lues depuis la dernière exécution de Clear Tag Stat (Effacer Stat étiquettes).</td></tr>
<tr><td>Clear Tag Stat (Effacer Stat étiquettes)</td><td>Efface les éléments de menu nombres de ce sous-menu.</td></tr>
<tr><td>RFID Reader F/W (Micrologiciel lecteur RFID)</td><td>Affiche la version du micrologiciel RFID installé sur l’encodeur. (Disponible pour TD-4650TNWBR et TD-4750TNWBR)</td></tr>
<tr><td>RFID Reader Hd/W (Matériel lecteur RFID)</td><td>Affiche la version du matériel RFID installé sur l’encodeur. (Disponible pour TD-4650TNWBR et TD-4750TNWBR)</td></tr>
</table></td></tr>
</table>

6.6 Paramètres avancés

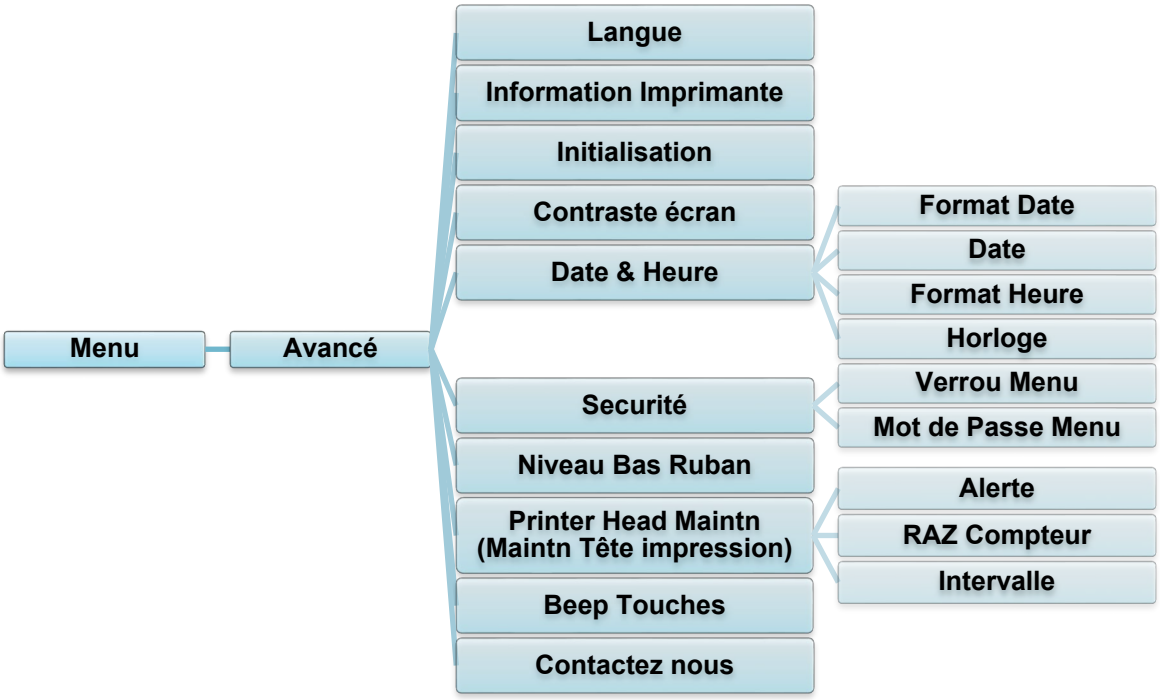

Élément	Description
Langue	Spécifie la langue de l'écran LCD.
Information Imprimante	Vérifie le numéro de série de l'imprimante, la distance imprimée (pouces/m), le nombre d'étiquettes imprimées et le nombre de coupes.
Initialisation	Réinitialise les paramètres par défaut de l'imprimante.
Contraste écran	Ajuste la luminosité de l'écran LCD (les paramètres varient de 0 à 100).
Date & Heure	Ajuste la date et l'heure affichées sur l'écran LCD.
Securité	Définit le mot de passe pour verrouiller le menu ou les favoris. Le mot de passe par défaut est 8888.
Niveau Bas Ruban	Définit le message d'avertissement de niveau bas du ruban. Par exemple, si vous définissez la valeur sur 30 m, lorsque la capacité du ruban est inférieure à 30 m, l'icône s'affiche en rouge.

<table>
<tr><th>Élément</th><th>Description</th></tr>
<tr><td>Printer Head Maintn (Maintn Tête impression)</td><td>Vérifie les notifications de maintenance et d’état de la tête d’impression.
<table>
<tr><th>Élément</th><th>Description</th></tr>
<tr><td>Alerte</td><td>Active ou désactive l’avertissement de nettoyage de la tête d’impression. Si ce paramètre est activé et que la tête d’impression a atteint la limite de distance du paramètre, une alerte apparaît sur l’écran LCD pour vous rappeler de nettoyer la tête d’impression. Le paramètre par défaut est « Désactiver ».</td></tr>
<tr><td>RAZ Compteur</td><td>Réinitialise l’alerte de distance de la tête d’impression après le nettoyage de celle-ci.</td></tr>
<tr><td>Intervalle</td><td>Définit la distance à partir de laquelle afficher l’alerte de nettoyage de la tête d’impression. Vous devez activer « TPH warning lock » (verrouillage alerte TPH) pour utiliser cet élément. Le paramètre par défaut est 1 km.</td></tr>
</table></td></tr>
<tr><td>Beep Touches</td><td>Active ou désactive la tonalité émise lorsque l’opérateur appuie sur un bouton.</td></tr>
<tr><td>Contactez nous</td><td>Affiche un code QR permettant d’accéder au Site internet Brother support à l’adresse support.brother.com à l’aide d’un appareil mobile.</td></tr>
</table>

6.7 Gestionnaire de fichiers

Vérifiez la mémoire disponible de l’imprimante, affichez la liste des fichiers, supprimez les fichiers ou exécutez les fichiers qui sont enregistrés dans la DRAM/mémoire flash de l’imprimante.

6.8 Fonctions de diagnostic

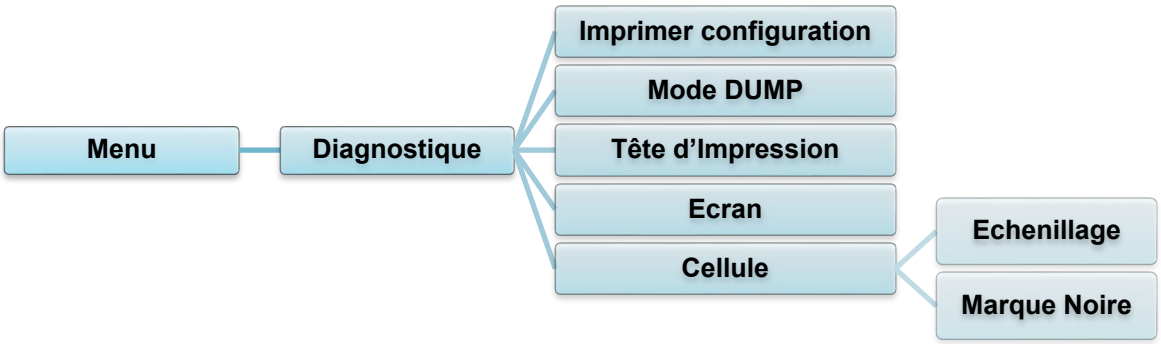

Élément	Description
Imprimer configuration	Imprime la configuration actuelle de l'imprimante. L'impression de la configuration contient un motif de test de la tête impression qui sert à vérifier la présence de points endommagés sur le composant chauffant de la tête d'impression. Pour plus d'informations, consultez la section *5.1.2 Étalonnage du capteur de marques noires/d'espacement, autotest et entrée en mode Dump*.
Mode DUMP	Capture les données en provenance du port de communication et imprime les données reçues par l'imprimante. En mode Dump, les caractères sont tous imprimés sur deux colonnes. Les caractères de la colonne de gauche proviennent du système de l'imprimante, et ceux de la colonne de droite correspondent à leur représentation hexadécimale. Ce mode vous permet de vérifier et de déboguer le programme. Pour plus d'informations, consultez la section *5.1.2 Étalonnage du capteur de marques noires/d'espacement, autotest et entrée en mode Dump*. **Remarque** Le mode Dump nécessite une largeur papier de 101,6 mm.
Tête d'Impression	Vérifie la présence de points visibles et contrôle la température de la tête d'impression.
Ecran	Contrôle l'état des couleurs de l'écran LCD.
Cellule	Contrôle l'état de lecture et l'intensité des capteurs.

7. Brother Printer Management Tool (BPM)

Brother Printer Management Tool (BPM) est un outil intégré qui vous permet de :

- Vérifier l'état et les paramètres d'une imprimante
- Modifier les paramètres de l'imprimante
- Envoyer des commandes supplémentaires à une imprimante
- Télécharger des graphiques et des polices
- Créer une police bitmap d'imprimante
- Télécharger et mettre à jour le micrologiciel
- Configurer les paramètres Bluetooth et LAN sans fil (Wi-Fi)

Avec cet outil, vous pouvez également vérifier l'état et les paramètres de votre imprimante pour corriger tout problème.

Ce logiciel est uniquement disponible pour Windows.

7.1 Démarrer BPM

Double-cliquez sur l'icône de BPM pour démarrer le logiciel.

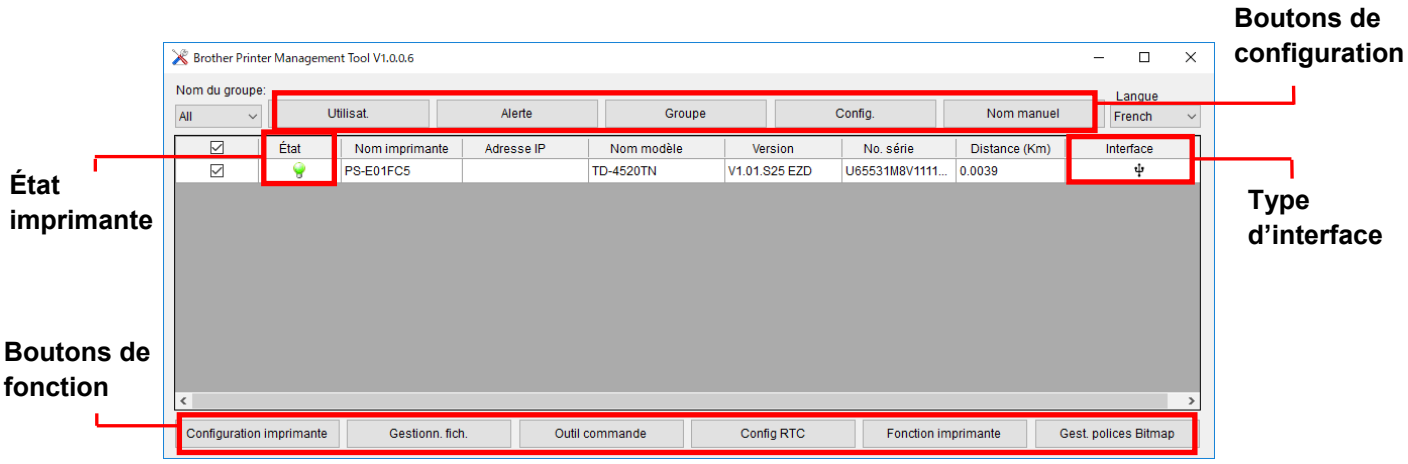

L'écran principal de BPM vous permet d'accéder aux options suivantes :

- Configuration imprimante
- Gestionn. fich.
- Outil commande
- Config RTC
- Fonction imprimante
- Gest. polices Bitmap

Pour plus d'informations, consultez le *« Brother Printer Management Tool Quick Start Guide » (Guide de démarrage rapide de l'outil de gestion de l'imprimante Brother)* sur la page **Manuels** de votre modèle à l'adresse support.brother.com.

7.2 Étalonnage automatique du capteur papier à l'aide de BPM

Utilisez BPM pour définir le type de capteur papier (capteur de marques noires ou d'espacement) et étalonner le capteur sélectionné.

Capteur d'espacement	Capteur de marques noires

Le capteur d'espacement (capteur transmissif) détecte le début de l'étiquette et la fait avancer vers la bonne position.
Le capteur de marques noires (capteur réflectif) détecte la marque et fait avancer le support vers la bonne position.

1. Assurez-vous que le support est déjà installé et que la tête d'impression est fermée. (Consultez la section *3.2 Charger le support*.)
2. Mettez l'imprimante sous tension.
3. Démarrez BPM.
4. Cliquez sur le bouton **Fonction imprimante**.
5. Cliquez sur le bouton **Étalonner**.
6. Sélectionnez le type de capteur de support et cliquez sur **Étalonner**.

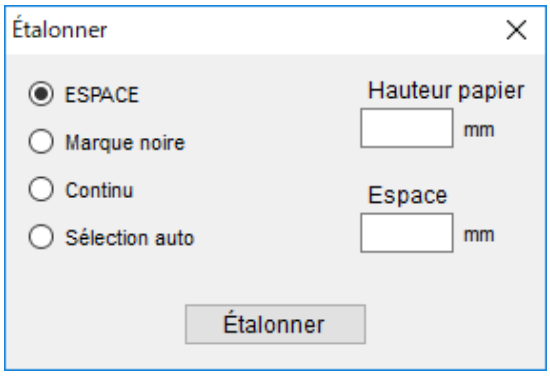

8. Configuration du RFID

8.1 Introduction

Lorsqu'elle imprime des étiquettes intelligentes intégrant la technologie EEPROM, l'imprimante peut, avant d'accepter certaines étiquettes RFID, être amenée à écrire et à vérifier celles-ci à plusieurs reprises. Ce traitement supplémentaire est susceptible d'entraîner une brève pause entre chaque impression d'étiquette, mais est nécessaire pour garantir une fiabilité et une qualité homogène.

Remarque

L'électricité statique peut endommager les étiquettes intelligentes. Avant de manipuler des étiquettes intelligentes, ouvrez le couvercle renfermant le support de l'imprimante et touchez une partie métallique non peinte pour décharger toute électricité statique que vous avez pu accumuler sur les mains.

Cette imprimante est équipée d'une fonction d'étalonnage automatique grâce à laquelle il n'est plus nécessaire de spécifier le positionnement exact de l'inlay ou de configurer les paramètres d'alimentation du RFID. Le programme d'étalonnage est compatible avec la plupart des inlays les plus utilisés avec les tailles d'étiquettes habituelles et fonctionnera également avec de nombreux autres inlays.

Pour des performances optimales :

- Centrez les inlays horizontalement sur le support (dimension « C »). Un positionnement homogène, d'étiquette à étiquette, des inlays est plus important que leur proximité du centre.
- L'écartement correspond à la distance totale d'un inlay à l'autre (dimension « E »). Avec les étiquettes respectant l'écartement et les étiquettes avec un écartement inférieur à 25,4 mm, l'imprimante peut être amenée à exécuter un « Backfeed » pendant le processus d'encodage et d'impression, ralentissant ainsi le débit de l'imprimante. Pour éviter cela, cet écartement doit être supérieur à 25,4 mm.

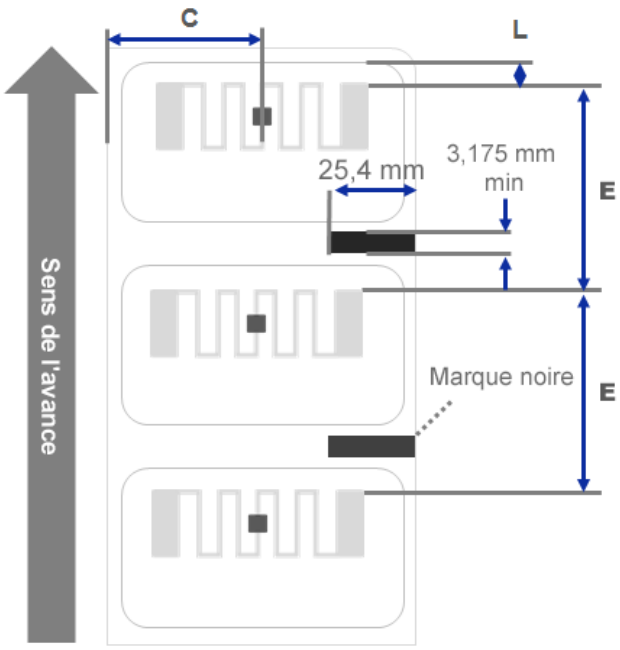

- C: Centrage
- L (Lead) : Bord avant
- E : Écartement

- Calculez l'inlay à partir du bord avant du support (dimension « L »), en respectant la distance d'étiquette à étiquette. Pour éviter un éventuel « Backfeed » sur les étiquettes de plus de 25,4 mm, cette distance doit être supérieure à 12,7 mm.

IMPORTANT

Avant d'acheter de grandes quantités, veillez à systématiquement tester le support RFID sur votre imprimante.

8.2 Étalonnage RFID (disponible pour TD-4650TNWBR et TD-4750TNWBR uniquement)

8.2.1 Choisir la position de l'antenne

Vérifiez l'étiquette afin de définir la meilleure position pour l'antenne, en repérant la boucle de l'antenne sur l'étiquette. Dans la plupart des cas, la boucle de l'antenne se trouve directement au-dessus ou au-dessous de la puce. La boucle peut être décalée sur l'un des côtés de la puce sur certaines étiquettes.

Ouvrez le couvercle du compartiment à rouleau. Déplacez le coulisseau d'antenne de manière à ce que l'indicateur de position soit aligné avec la boucle de l'étiquette.

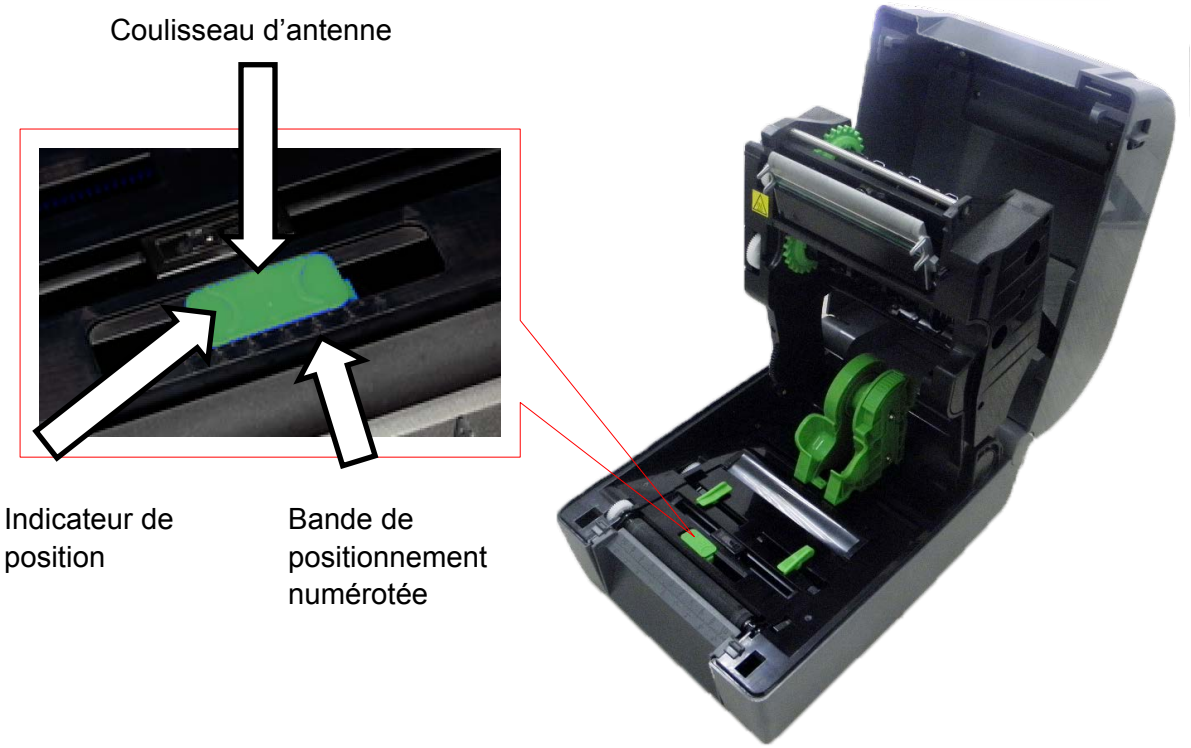

8.2.2 Procédure d'étalonnage RFID

Remarque

Afin d'optimiser les résultats de l'étalonnage, effectuez l'étalonnage du support avant l'étalonnage RFID. Veillez à installer correctement le ruban ainsi que le rouleau d'étiquettes.

1. Effectuez l'étalonnage automatique du support :

- **Utilisation du menu LCD :**

  a. Chargez le support RFID dans l'imprimante.

  b. (Transfert thermique uniquement) Chargez le ruban dans l'imprimante.

  c. Sélectionnez le **Menu** .

  d. Sélectionnez la **Cellule** .

  e. Sélectionnez **Auto Calibration**, sélectionnez le type de support, puis l'icône .

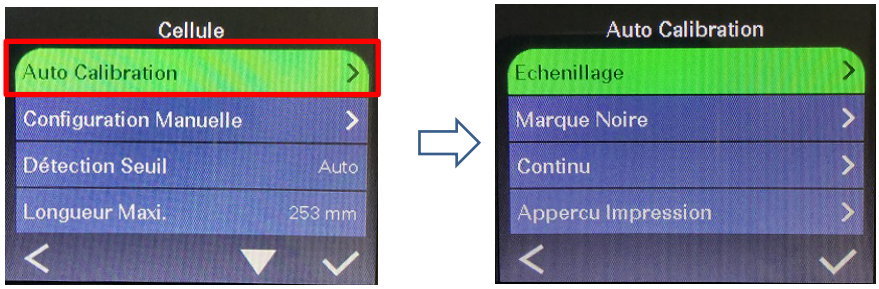

Remarque

Pour plus d'informations, consultez la section *6.4 Paramètres du capteur*.

- **Utilisation de BPM :**

  a. Chargez le support RFID dans l'imprimante.

  b. (Transfert thermique uniquement) Chargez le ruban dans l'imprimante.

  c. Connectez le câble USB entre l'ordinateur et l'imprimante.

  d. Démarrez BPM.

  e. Sélectionnez l'imprimante dans la liste, puis cliquez sur le bouton **Fonction imprimante**.

f. Cliquez sur **Étalonner**.

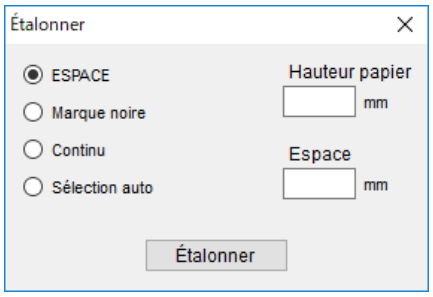

g. Cliquez sur **Configuration imprimante** et vérifiez que la hauteur et la largeur papier dans l'onglet FBPL sont définies correctement.

- **Utilisation de la commande AUTODETECT :**

Remarque

Pour plus d'informations, consultez le *« FBPL Command Reference Manual » (Manuel de référence des commandes FBPL)* sur la page **Manuels** de votre modèle à l'adresse support.brother.com.

2. Vérifiez que l'antenne RFID est centrée sur la puce RFID ou la boucle de l'antenne sur l'étiquette. Pour plus d'informations, consultez la section *8.2.1 Choisir la position de l'antenne*.
3. Démarrez l'étalonnage RFID.

- **Utilisation du menu LCD :**
  Allez sur le menu **RFID**. Sélectionnez **Interface** → **RFID** → **Calibration Tag** → **Calibration RFID Requise**, et sélectionnez l'icône .

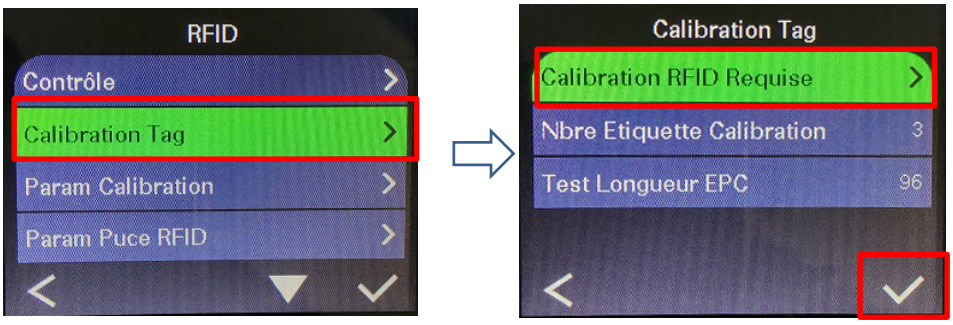

Remarque

Pour plus d'informations, consultez la section *6.5.5 Paramètres RFID (Radio-identification)*.

- **Utilisation de la commande RFIDDETECT :**

> **Remarque**
> Pour plus d'informations, consultez le *« FBPL Command Reference Manual » (Manuel de référence des commandes FBPL)* sur la page **Manuels** de votre modèle à l'adresse support.brother.com.

4. En fonction du type et de la longueur de l'étiquette, l'étalonnage peut prendre plusieurs minutes. À la fin de l'étalonnage, un écran vert ou rouge s'affiche. L'écran vert s'affiche lorsque l'étalonnage est réussi ; le rouge dans le cas contraire.
5. Si l'étalonnage échoue, sélectionnez l'icône ou pour effacer l'erreur. Dans la plupart des cas lorsque cette erreur a lieu, il s'avère nécessaire de repositionner le coulisseau d'antenne. Dans certains cas, l'erreur peut être due à une incompatibilité entre l'étiquette et le lecteur. L'étalonnage terminé, sélectionnez l'icône ou pour continuer et enregistrer les valeurs d'étalonnage RFID.

9. Spécifications du produit

Écran	
Écran LCD	Écran couleur 2,3"
LED	1 (3 couleurs : vert, rouge, orange)
Impression	
Méthode d'impression	Transfert thermique et thermique direct
Largeur d'impression maximale	108 mm max. (TD-4650TNWB, TD-4650TNWBR) 105,7 mm max. (TD-4750TNWB, TD-4750TNWBR)
Longueur d'impression maximale	25 400 mm (TD-4650TNWB, TD-4650TNWBR) 11 430 mm (TD-4750TNWB, TD-4750TNWBR)
Vitesse d'impression maximale	203,2 mm/seconde (TD-4650TNWB, TD-4650TNWBR) 152,4 mm/seconde (TD-4750TNWB, TD-4750TNWBR)
Vitesse d'impression en mode séparateur d'étiquettes	Jusqu'à 3 ips
Résolution d'impression	203 dpi (TD-4650TNWB, TD-4650TNWBR) 300 dpi (TD-4750TNWB, TD-4750TNWBR)
Taille	
Dimensions	Environ 219 mm (L) x 284 mm (P) x 191 mm (H)
Poids	3 kg environ
Interface	
USB	USB Ver. 2.0 (Haute vitesse) (Type B)
Série	RS-232
LAN filaire	10/100 Mbit/s
Port USB hôte	Autonome : Clavier USB, scanner USB Stockage : Clé USB
Bluetooth	Bluetooth Ver. 5.0 SPP (Bluetooth classique), GATT (Bluetooth à basse énergie)
Wi-Fi	IEEE 802.11a/b/g/n
Sécurité Wi-Fi	Méthode d'authentification (mode de cryptage) * Mode Infrastructure - Système ouvert (Aucun/WEP64/WEP128) - WPA/WPA2-PSK (TKIP+AES) - EAP-FAST (TKIP/AES) - PEAPv0 (TKIP/AES) - EAP-TLS (TKIP/AES) - EAP-TTLS (TKIP/AES)

Environnement	
Température	Utilisation : 5 °C à 40 °C Stockage : -40 °C à 60 °C
Humidité	Utilisation : 25 % à 85 % (sans condensation) Stockage : 10 % à 90 % (sans condensation)
Bloc d'alimentation	
Bloc d'alimentation	Bloc d'alimentation à interrupteur universel externe • Entrée : 100 V à 240 V CA, 2,0 A, 50 Hz à 60 Hz • Sortie : 24 V CC, 3,75 A, 90 W
Spécifications du papier	
Type de support	Continu, pré-découpé, marque noire, pli, encoche, support avec trou de perforation, étiquette Gen2 RFID (TD-4650TNWBR, TD-4750TNWBR)
Type d'enroulement	Enroulage extérieur
Largeur du support	20 mm à 112 mm (Mode coupe) 25,4 mm à 110 mm (Mode prédécollage) 25,4 mm à 112 mm (Mode Cutter)
Épaisseur de support	0,06 mm à 0,19 mm
Diamètre extérieur du rouleau (maximum)	127 mm
Taille du centre	25,4 mm, 38,1 mm
Capteur papier	Espacement (transmissif), marque noire (réflectif)
Spécifications du ruban	
Largeur	300 m de long, diamètre extérieur max. de 67 mm, centre de 25,4 mm (encre sur l'extérieur) 110 m de long, diamètre extérieur max. de 40 mm, centre de 12,7 mm (encre sur l'extérieur)
Largeur du ruban	40 mm à 110 mm • Utilisez le ruban plus large que le support.
Spécifications RFID (TD-4650TNWBR et TD-4750TNWBR uniquement)	
Protocole RF	UHF EPC global Class 1 Gen2/ISO 18000-63
Fréquence de fonctionnement	International (902 MHz à 928 MHz) et UE (866 MHz à 868 MHz)
Écartement minimal	15 875 mm

Autres	
Cutter	Guillotine et option et Cutter auto partiel (Non remplaçables par l'utilisateur)*1,2
Séparateur d'étiquettes	Option séparateur d'étiquettes (Non remplaçable par l'utilisateur)*1,2
Codes-barres	• Codes-barres 1D Code 11 (USD-8), Code 39, Code 93, Code 128 avec subsets A/B/C, UPC-A, UPC-E, EAN-8, EAN-13, UPC et EAN 2- ou extensions à 5 chiffres, GS1-128 (UCC/EAN-128), MSI, Plessey, POSTNET, Standard 2 sur 5 (IATA), Industrial 2 sur 5, Entrelacé 2 sur 5, ITF-14, EAN-14, LOGMARS, Codabar (NW-7), Planet, Telepen, Deutsche Post Identcode, Deutsche Post Leitcode, Datalogic 2 sur 5 (China Post) • Codes-barres 2D CODABLOCK F, PDF417, Code 49, GS1 DataMatrix, MaxiCode, QR Code, TLC39, MicroPDF417, GS1 DataBar (RSS), Aztec Code
Commande de contrôle de l'imprimante	FBPL-EZD (Compatible avec EPL II, ZPL II, DPL) FBPL-EZS (Compatible avec EPL II, ZPL II, SBPL)
Polices intégrées	• Polices bitmap alphanumériques 8 bits • Moteur de police Monotype Imaging® TrueType avec une police vectorielle CG Triumvirate Bold Condensed

*1 Non compatibles avec les étiquettes RFID.

*2 Seuls les revendeurs Brother sont autorisés à remplacer des accessoires.

10. Dépannage

10.1 Problèmes courants

Ce chapitre explique comment résoudre les problèmes typiques que vous pourriez rencontrer en utilisant l'imprimante. En cas de problème avec l'imprimante, vérifiez tout d'abord que vous avez correctement effectué les tâches suivantes.

Si vous rencontrez encore des problèmes, contactez le service clientèle du fabricant du produit ou votre revendeur local.

Problème	Cause possible	Solution
Le voyant LED n'est pas allumé.	Le cordon d'alimentation est mal branché.	Assurez-vous que l'imprimante est bien branchée sur la prise électrique avec le cordon d'alimentation.
		Allumez l'imprimante.
- Brother Printer Management Tool affiche **Tête ouverte**. - La LED clignote en rouge.	La tête d'impression est ouverte.	Fermez la tête d'impression.
- Brother Printer Management Tool affiche **Plus de ruban** ou **Err. encod. ruban**. - La LED clignote en rouge.	Le ruban est terminé.	Installez un nouveau rouleau de ruban. Pour installer un nouveau rouleau de ruban, consultez la section *3.1 Charger le ruban*.
	Le ruban est mal installé.	Réinstallez le ruban. Pour installer le rouleau de ruban, consultez la section *3.1 Charger le ruban*.
- Brother Printer Management Tool affiche **Pas de papier**. - La LED clignote en rouge.	Le rouleau d'étiquettes est terminé.	Installez un nouveau rouleau d'étiquettes. Pour installer un nouveau rouleau d'étiquettes, consultez la section *3.2 Charger le support*.
	L'étiquette est mal installée.	Réinstallez le rouleau d'étiquettes. Pour installer le rouleau d'étiquettes, consultez la section *3.2 Charger le support*.
	Le capteur de marques noires/d'espacement n'est pas étalonné.	Étalonnez le capteur de marques noires/d'espacement.
- Brother Printer Management Tool affiche **Bourrage papier**. - La LED clignote en rouge.	Le capteur de marques noires/d'espacement n'est pas étalonné.	Étalonnez le capteur de marques noires/d'espacement.
	Assurez-vous que la taille d'étiquette est définie correctement.	Définissez la taille d'étiquette correctement.

Problème	Cause possible	Solution
	Des étiquettes sont peut-être coincées dans la tête d'impression.	
L'impression est impossible.	Le câble série ou USB n'est pas connecté correctement.	Rebranchez le câble série ou USB.
	Le câble série ou USB est peut-être endommagé.	Essayez un autre câble.
	Le ruban ou le support n'est pas adapté ou endommagé.	Utilisez un ruban ou support adapté.
		Vérifiez que le ruban n'est pas endommagé.
		Réinstallez le ruban.
	La tête d'impression a peut-être besoin d'être nettoyée.	Nettoyez la tête d'impression.
	La vitesse et la densité d'impression sont peut-être mal configurées.	Ajustez la densité d'impression et la vitesse d'impression.
	Le connecteur de harnais de la tête d'impression n'est peut-être pas connecté correctement à la tête d'impression.	Mettez l'imprimante hors tension et reconnectez le connecteur de harnais de la tête d'impression à la tête d'impression.
	Votre programme personnalisé ne contient peut-être pas les commandes requises.	Assurez-vous que votre programme contienne la commande PRINT à la fin du fichier et un CRLF à la fin de chaque ligne de commande.
Mémoire pleine (FLASH/DRAM).	La mémoire FLASH/DRAM de l'imprimante est pleine.	Supprimez les fichiers inutilisés de la mémoire FLASH/DRAM.
Mauvaise qualité d'impression.	Le ruban/support est mal chargé.	Rechargez le ruban/support.
	De la poussière ou de l'adhésif se trouve sur la tête d'impression.	Nettoyez la tête d'impression.
		Nettoyez le rouleau de platine.
	La densité d'impression est mal configurée.	Ajustez la densité d'impression et la vitesse d'impression.
	La tête d'impression est endommagée.	Exécutez l'autotest de l'imprimante et cherchez la présence de points manquants dans le modèle de test de la tête d'impression.
	Le ruban/support est incompatible.	Installez le bon ruban/support.
Les étiquettes sont ignorées lors de l'impression.	La taille d'étiquette n'est pas spécifiée correctement.	Vérifiez que la taille d'étiquette est bien configurée.
	La sensibilité du capteur n'est pas définie correctement.	Étalonnez le capteur à l'aide des options espacement automatique et espacement manuel.
	Le capteur papier est sale.	Nettoyez le capteur de marques noires/d'espacement avec une souffleuse.

Problème	Cause possible	Solution
La position d'impression des petites étiquettes n'est pas correcte.	La sensibilité du capteur papier n'est pas définie correctement.	Étalonnez à nouveau la sensibilité du capteur.
	La taille d'étiquette est incorrecte.	Définissez les bonnes tailles d'étiquette et d'espacement.
	Le paramètre de décalage vertical du pilote est incorrect.	Si vous utilisez le logiciel BarTender, réglez Décalage vertical dans le pilote. 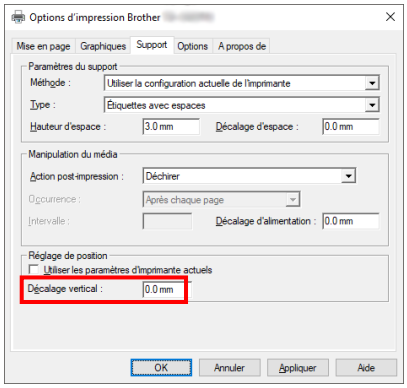
Impression incomplète à gauche ou à droite de l'étiquette.	La taille d'étiquette est mal configurée.	Définissez la bonne taille d'étiquette.
Étiquettes déformées.	Le ruban est mal installé.	Réinstallez le ruban. Pour installer le rouleau de ruban, consultez la section *3.1 Charger le ruban*.
	Le support est mal installé.	Réinstallez le rouleau d'étiquettes. Pour installer le rouleau d'étiquettes, consultez la section *3.2 Charger le support*.
	Le paramètre de densité d'impression est incorrect.	Ajustez la densité d'impression pour améliorer la qualité d'impression.
	Le support n'avance pas correctement.	Assurez-vous que le guide d'étiquette touche le bord des embouts de guidage de support.
Étiquettes vides avec des lignes grises.	La tête d'impression est sale.	Nettoyez la tête d'impression.
	Le rouleau de platine est sale.	Nettoyez le rouleau de platine.
Impression irrégulière.	L'imprimante est en mode Dump hexadécimal.	Allumez puis éteignez l'imprimante pour ignorer le mode Dump. (Consultez la section *5.1.2 Étalonnage du capteur de marques noires/d'espacement, autotest et entrée en mode Dump*.)
Le support s'entoure autour du rouleau de platine.	L'étiquette adhésive se trouve sur le rouleau de platine.	Nettoyez régulièrement le rouleau de platine.

Pour plus d'informations sur le nettoyage de l'imprimante, consultez la section *11. Maintenance*.

10.2 Messages d'erreur RFID

L'encodeur RFID est capable de détecter de nombreuses erreurs. Lorsque celles-ci se produisent, l'encodeur RFID alerte l'imprimante et l'écran LCD affiche le message d'erreur approprié.

Message d'erreur	Cause possible	Solution
`RFID Is Disabled` (RFID Désactivé)	La fonction RFID n'est pas activée.	Sélectionnez **RFID** > **Control** (Contrôle) > **RFID Active** (RFID actif) pour activer la fonction RFID.
`Failure EPC Write Failed` (Échec écriture EPC)	L'étiquette EPC n'a pas pu être écrite via **Diagnostics** > **Write EPC with 1s** (Écrire EPC avec 1) ou **Write EPC with 2s** (Écrire EPC avec 2).	· L'étiquette est peut-être mal alignée. Exécutez la procédure **Cellule** > **Auto Calibration** pour être sûr que l'étiquette se trouve bien en Haut de la page. · Sélectionnez **RFID** > **Control** (Contrôle) > **Tag Calibration** (Étalonnage étiquette) > **RFID Calibrate** (Étalonner RFID). · Utilisez des étiquettes intelligentes dont l'étiquette RFID est bien positionnée. · L'étiquette RFID est peut-être défectueuse. Essayez une autre étiquette. · Assurez-vous que l'application n'envoie pas un nombre insuffisant ou trop important de chiffres vers l'étiquette RFID.
`RFID Calibrate Write Tag Failed` (Étalonner RFID Échec écriture étiquette)	L'étalonnage de l'étiquette ne peut être effectué.	· L'étiquette est peut-être mal alignée. Exécutez la procédure **Cellule** > **Auto Calibration** pour être sûr que l'étiquette se trouve bien en Haut de la page. · Utilisez des étiquettes intelligentes dont l'étiquette RFID est bien positionnée. · L'étiquette RFID est peut-être défectueuse. Essayez une autre étiquette.
`RFID Disabled` (RFID Désactivé)	La commande RFID est envoyée à l'imprimante alors que la fonction RFID est désactivée.	1. Sélectionnez **RFID** > **Control** (Contrôle) > **RFID Active** (RFID actif) pour activer la fonction RFID. 2. Puis envoyez les commandes RFID.
`NON-RFID DATA On RFID Tag` (Données autres que RFID sur étiquette RFID)	Alors que l'option « Non-RFID Warning » (Avertissement Non-RFID) est « ON » (ACTIVÉE) [**RFID** > **Control** (Contrôle) > **Non-RFID Warning** (Avertissement Non-RFID)], l'imprimante a reçu les données non-RFID.	Veillez à bien envoyer les commandes RFID à l'imprimante.
`INVALID RFID DATA` (Données RFID non valides)	Les données de l'étiquette RFID ne sont pas conformes aux paramètres.	Vérifiez les données d'étiquettes des commandes RFID.

Message d'erreur	Cause possible	Solution
INVALID RFID DATA LEN (Long données RFID non valides)	La longueur de l'étiquette (le paramètre de taille de la commande RFID) envoyée n'est pas conforme au paramètre.	Vérifiez la longueur des données des commandes RFID.
RFID TAG FAILED (Échec étiquette RFID)	Il n'est pas possible d'écrire sur l'étiquette.	· L'étiquette est peut-être mal alignée. Exécutez la procédure **Cellule** > **Auto Calibration** pour être sûr que l'étiquette se trouve bien en Haut de la page. · Sélectionnez **RFID** > **Control** (Contrôle) > **Tag Calibration** (Étalonnage étiquette) > **RFID Calibrate** (Étalonner RFID). · Utilisez des étiquettes intelligentes dont l'étiquette RFID est bien positionnée. · L'étiquette RFID est peut-être défectueuse. Essayez une autre étiquette. · Assurez-vous que l'application n'envoie pas un nombre insuffisant ou trop important de chiffres vers l'étiquette RFID. · Vérifiez que les commandes RFID sont correctes.
RFID ERROR No Tag Found (Erreur RFID Aucune étiquette trouvée)	L'étiquette ne peut pas être lue.	· Vérifiez que les supports utilisés sont des étiquettes intelligentes dont l'étiquette RFID est bien positionnée. · L'étiquette RFID est peut-être défectueuse. Essayez une autre étiquette.
Enlever Etiquette ou Absence Papier	L'étiquette est coincée à l'intérieur de l'appareil ou le format de papier n'est pas adapté.	· Retirez soigneusement l'étiquette de manière à ne pas endommager l'imprimante. · Vérifiez que les supports utilisés sont des étiquettes intelligentes dont l'étiquette RFID est bien positionnée. · Afin de réduire les vibrations de l'imprimante, positionnez celle-ci de manière à ce que les étiquettes imprimées puissent chuter sans entrave sur une surface dédiée à cet effet. · Étalonnez le capteur de marques noires/d'espacement. · Définissez la taille d'étiquette correctement.

Remarque

Si vous ne parvenez pas à écrire sur les étiquettes RFID :

- Vérifiez que les supports utilisés sont des étiquettes intelligentes dont l'étiquette RFID est bien positionnée.
- L'étiquette RFID est peut-être défectueuse. Essayez une autre étiquette.
- Définissez la taille d'étiquette adéquate, puis étalonnez l'étiquette RFID.
- Définissez la sensibilité du capteur comme il se doit [Écran LCD : ***Cellule*** > ***Gap/Bline Ref Rate*** *(Taux Ref Écart/LignNoire)*].
- Vérifiez la longueur des données des commandes RFID.

11. Maintenance

Nous vous conseillons de nettoyer régulièrement votre imprimante pour préserver ses performances.

Matériel de nettoyage recommandé :

- Coton-tige
- Chiffon doux non pelucheux
- Aspirateur/Souffleuse
- Air comprimé
- Alcool isopropylique ou d'éthanol

Pièce de l'imprimante	Méthode de nettoyage	Intervalle
Tête d'Impression	1. Éteignez l'imprimante. 2. Laissez la tête d'impression refroidir au moins une minute. 3. Essuyez la tête d'impression avec un coton-tige humecté d'alcool isopropylique ou d'éthanol.	Nettoyez la tête d'impression lorsque vous changez de rouleau d'étiquettes.
	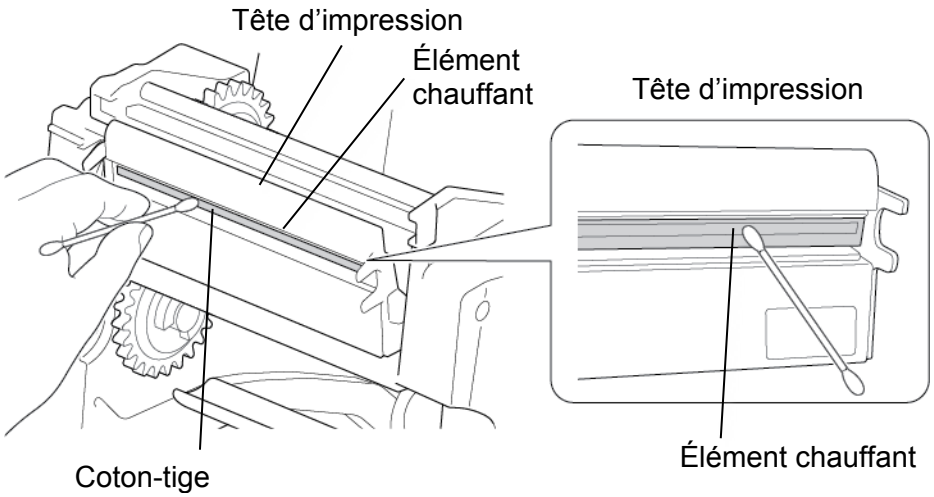	
Rouleau de platine	1. Éteignez l'imprimante. 2. Tournez le rouleau de platine et essuyez-le soigneusement avec un chiffon doux non pelucheux ou un coton-tige humecté d'alcool isopropylique ou d'éthanol.	Nettoyez le rouleau de platine lorsque vous changez de rouleau d'étiquettes.

Pièce de l'imprimante	Méthode de nettoyage	Intervalle
Barre de coupe/ séparation	Essuyez avec un chiffon doux non pelucheux, humecté d'alcool isopropylique ou d'éthanol.	Au besoin.
Capteur	Utilisez de l'air comprimé ou un aspirateur.	Tous les mois.
Extérieur	Essuyez l'extérieur de l'imprimante avec un chiffon doux non pelucheux, humecté d'eau.	Au besoin.
Intérieur	Utilisez une brosse ou un aspirateur.	Au besoin.

Remarque

- Ne touchez pas la tête d'impression. Si vous la touchez, nettoyez-la comme décrit ci-dessus.
- N'utilisez pas d'alcool médical, car cela pourrait endommager la tête d'impression. Utilisez de l'alcool isopropylique ou d'éthanol conformément aux instructions de sécurité du fabricant, le cas échéant.
- Afin de conserver les performances, nous vous recommandons de nettoyer la tête d'impression et les capteurs chaque fois que vous installez un nouveau ruban.
- Le ratio d'impression maximum par ligne de points est de 15 % pour cette imprimante. Pour imprimer l'intégralité d'une ligne noire, sa hauteur maximale est limitée à 40 points, ce qui correspond à 5 mm pour une imprimante avec résolution de 203 DPI et 3,3 mm pour une résolution de 300 DPI.

IMPORTANT

Mettez au rebut en toute sécurité les imprimantes, composants et fournitures que vous ne prévoyez plus d'utiliser. Assurez-vous qu'il n'y a pas de bourrage papier dans l'imprimante, et détruisez le ruban de transfert thermique s'il a conservé des impressions visibles.

brother