# TJ-4005DN/4010TN
# TJ-4020TN/4021TN/4021TNR
# TJ-4120TN/4121TN/4121TNR

**Guide de l'utilisateur (français)**

Version 03

© 2020 Brother Industries, Ltd. Tous droits réservés.

FRE

## Informations sur le copyright

Le copyright dans ce manuel, le logiciel et le micrologiciel de l'imprimante décrits par la présente sont la propriété de Brother. Tous droits réservés.

Les informations contenues dans ce document peuvent être modifiées sans préavis et ne représentent pas un engagement de la part de la société. Aucune partie de ce manuel ne peut être reproduite ou transmise par quelque moyen que ce soit, à toute autre fin que l'utilisation personnelle par l'acheteur, sans l'autorisation expresse écrite de la société.

## Marques commerciales

Wi-Fi® est une marque commerciale déposée de Wi-Fi Alliance®.

CG Triumvirate est une marque commerciale d'Agfa Corporation. La police CG Triumvirate Bold Condensed est sous licence de Monotype Corporation.
Toutes les autres marques commerciales appartiennent à leurs propriétaires respectifs.

Tous les noms commerciaux et noms de produits d'autres sociétés apparaissant sur les produits Brother, les documents connexes et tout autre matériel sont des marques commerciales ou des marques déposées de ces sociétés respectives.

Les modèles ne sont pas disponibles dans tous les pays et régions.

# Contenu

1. Introduction ..... 1
1.1 Introduction du produit ..... 1
1.2 Référence produit supplémentaire ..... 1
2. Présentation des opérations ..... 2
2.1 Déballer l'imprimante d'étiquettes et vérifier les composants ..... 2
2.2 Vue d'ensemble de l'imprimante ..... 3
2.2.1 Vue avant ..... 3
2.2.2 Vue intérieure ..... 6
2.2.3 Vue arrière ..... 7
2.3 Panneaux de commande ..... 8
2.3.1 Voyants LED et boutons ..... 9
2.3.2 Icônes de l'écran d'accueil (modèles avec écran tactile uniquement) ..... 10
2.3.3 Présentation de l'écran tactile ..... 11
3. Configuration de votre imprimante ..... 16
3.1 Branchement du cordon d'alimentation ..... 16
3.2 Charger le ruban (non disponible pour la TJ-4005DN) ..... 17
3.3 Retirer le ruban usagé (non disponible pour la TJ-4005DN) ..... 20
3.4 Chargement du support ..... 21
3.4.1 Chargement d'un rouleau d'étiquettes ..... 21
3.4.2 Chargement d'un support externe ..... 24
3.4.3 Chargement du support en mode Prédécollage (facultatif) ..... 27
3.4.4 Chargement du support en mode cutter (facultatif) ..... 32
4. Améliorer la qualité d'impression ..... 38
4.1 Régler la tension de la tête d'impression pour améliorer la qualité d'impression ..... 38
4.2 Éviter les plis sur les étiquettes ..... 38
4.2.1 Ajuster la tension du Ruban (non disponible pour la TJ-4005DN) ..... 38
4.2.2 Changer les les paramètres de densité/obscurité d'impression ..... 40
4.2.3 Essayer un support différent ..... 41
5. Impression ..... 42
5.1 Installation du pilote d'imprimante ..... 42
5.1.1 Connexion USB (Windows/Mac/Linux) ..... 42
5.1.2 Connexion à un réseau Wi-Fi (Windows) ..... 43
5.1.3 Connexion à un réseau câblé (Windows) ..... 44
5.2 Définir les méthodes d'impression thermique directe/transfert thermique (non disponible sur la TJ-4005DN) ..... 46

5.3 Création et impression d'étiquettes avec BarTender ..... 48
6. Utilisation ..... 49
6.1 Utilitaires à l'allumage ..... 49
6.1.1 Étalonnage du capteur d'espacement/marques noires ..... 50
6.1.2 Calibrage du capteur de marques noires/d'espacement, autotest et entrée en mode Dump ..... 51
6.1.3 Initialisation de l'imprimante ..... 55
6.1.4 Calibrage du capteur papier (pour le capteur de marques noires) ..... 56
6.1.5 Calibrage du capteur papier (pour le capteur d'espacement) ..... 56
6.1.6 Ignorer le programme AUTO.BAS ..... 57
7. Modifier les paramètres de l'imprimante avec l'écran tactile ..... 58
7.1 Menu Réglages ..... 58
7.1.1 Paramètres FBPL ..... 58
7.1.2 Paramètres ZPL2 ..... 60
7.2 Paramètres du capteur ..... 63
7.3 Paramètres d'interface ..... 64
7.3.1 Paramètres de communication série ..... 64
7.3.2 Paramètres Ethernet ..... 65
7.3.3 Paramètres Wi-Fi ..... 66
7.3.4 Paramètres RFID (Radio-identification) ..... 68
7.4 Paramètres avancés ..... 75
7.5 Gestionn. fichiers ..... 76
7.6 Fonctions de diagnostic ..... 77
8. Brother Printer Management Tool (BPM) ..... 78
8.1 Démarrer BPM ..... 78
8.2 Étalonnage automatique du capteur papier à l'aide de BPM ..... 79
9. Configuration du RFID ..... 80
9.1 Introduction ..... 80
9.2 Étalonnage RFID ..... 81
9.2.1 Charger le support RFID ..... 81
9.2.2 Procédure d'étalonnage RFID ..... 82
10. Spécifications du produit ..... 85
11. Dépistage des pannes ..... 88
11.1 Problèmes courants ..... 88
11.2 Messages d'erreur de l'écran tactile ..... 91
11.3 Messages d'erreur RFID ..... 92
12. Maintenance ..... 95

# 1. Introduction

## 1.1 Introduction du produit

L'imprimante d'étiquettes, grâce à sa conception robuste, peut gérer jusqu'à 450 m de ruban (à l'exception de la TJ-4005DN) et a la capacité de gérer des rouleaux d'étiquettes de 8".
L'imprimante d'étiquettes est dotée d'un certain nombre de fonctions, notamment :

- Ethernet intégré
- Interface RS-232C
- Ports USB (pour la connexion d'un clavier ou d'un scanner de codes-barres)
- Connecteur d'extension d'interface Wi-Fi (pour l'interface Wi-Fi en option (PA-WI-002))
- Écran tactile couleur 3,5" (TJ-4021TN/TJ-4021TNR/TJ-4121TN/TJ-4121TNR uniquement)

L'imprimante d'étiquettes utilise son moteur de polices hautes performances et de grande qualité Monotype Imaging® TrueType avec la police vectorielle CG Triumvirate Bold Condensed. Elle offre un choix de huit tailles de police bitmap alphanumérique différentes, et prend en charge la plupart des formats de codes-barres standards.

## 1.2 Référence produit supplémentaire

Pour des informations sur la création de programmes personnalisés pour votre imprimante d'étiquettes, consultez la *« Command Reference » (Référence des commandes)* de la page **Manuels** de votre modèle à l'adresse support.brother.com.

# 2. Présentation des opérations

## 2.1 Déballer l’imprimante d’étiquettes et vérifier les composants

**Remarque**

Conservez le matériel d’emballage au cas où vous devriez expédier l’imprimante.

Les composants inclus dans la boîte sont les suivants :

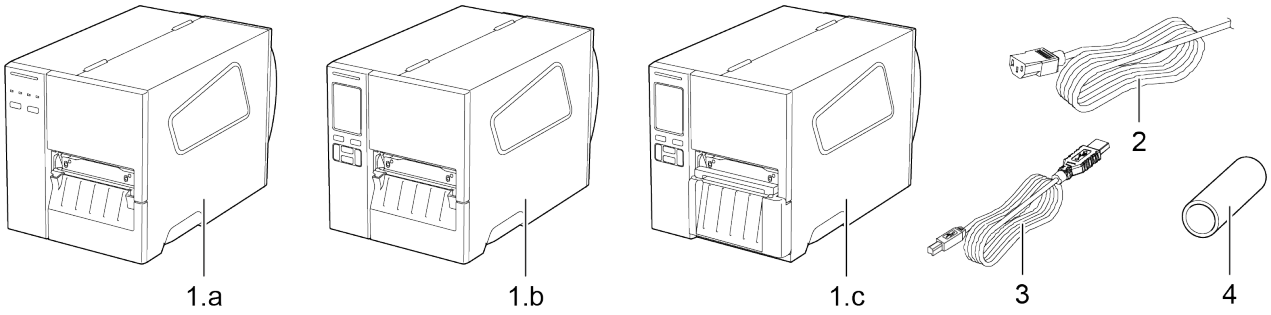


1. Imprimante d’étiquettes
   a. TJ-4005DN/TJ-4010TN/TJ-4020TN/TJ-4120TN
   b. TJ-4021TN/TJ-4121TN
   c. TJ-4021TNR/TJ-4121TNR
2. Cordon d’alimentation
3. Câble USB
4. Rouleau de papier (non inclus dans la TJ-4005DN)

Si des composants manquent, contactez le service clientèle du fabricant du produit ou votre revendeur local.

## 2.2 Vue d’ensemble de l’imprimante

### 2.2.1 Vue avant

#### TJ-4005DN/TJ-4010TN/TJ-4020TN/TJ-4120TN

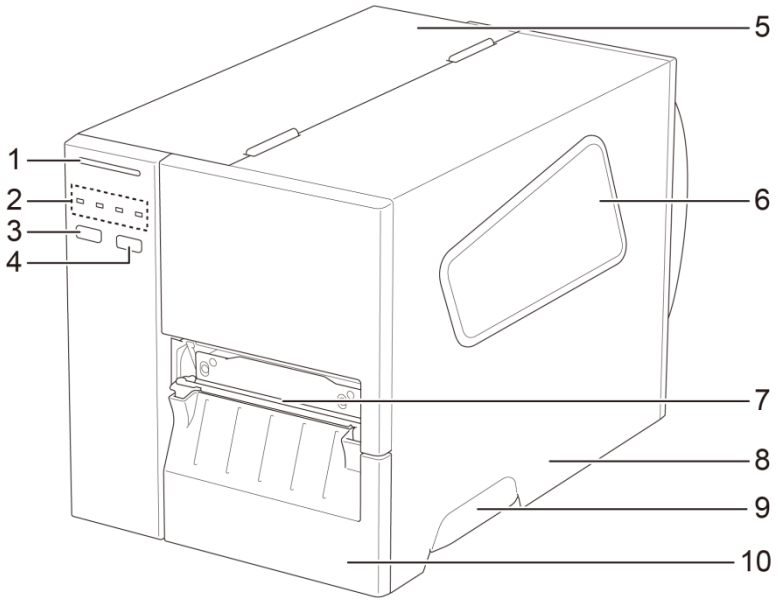


1. LED d’alimentation
2. Voyants LED
3. Bouton Pause
4. Bouton Avance
5. Capot PCB
6. Fenêtre de visualisation du support
7. Fente de sortie du support
8. Capot du support
9. Poignée du capot du support
10. Panneau avant inférieur

## TJ-4021TN/TJ-4121TN

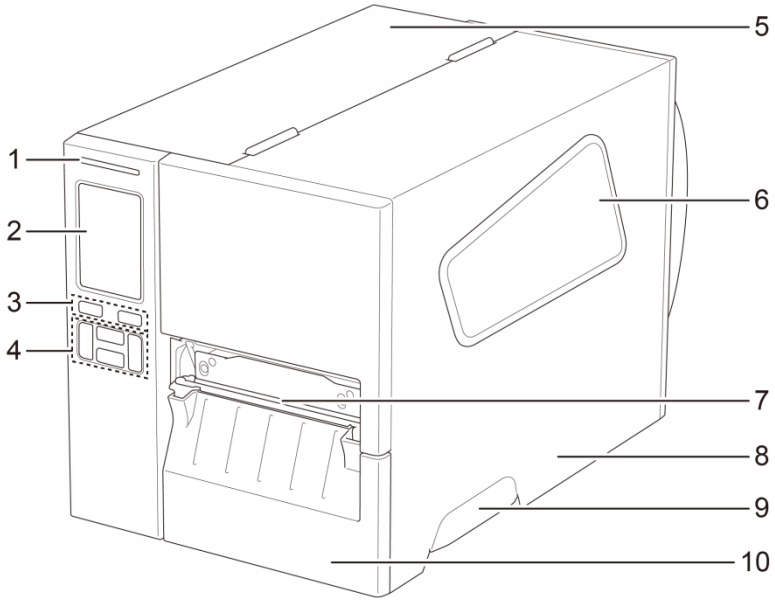


1. LED d’alimentation
2. Écran tactile
3. Boutons de sélection
4. Boutons de navigation
5. Capot PCB
6. Fenêtre de visualisation du support
7. Fente de sortie du support
8. Capot du support
9. Poignée du capot du support
10. Panneau avant inférieur

## TJ-4021TNR/TJ-4121TNR

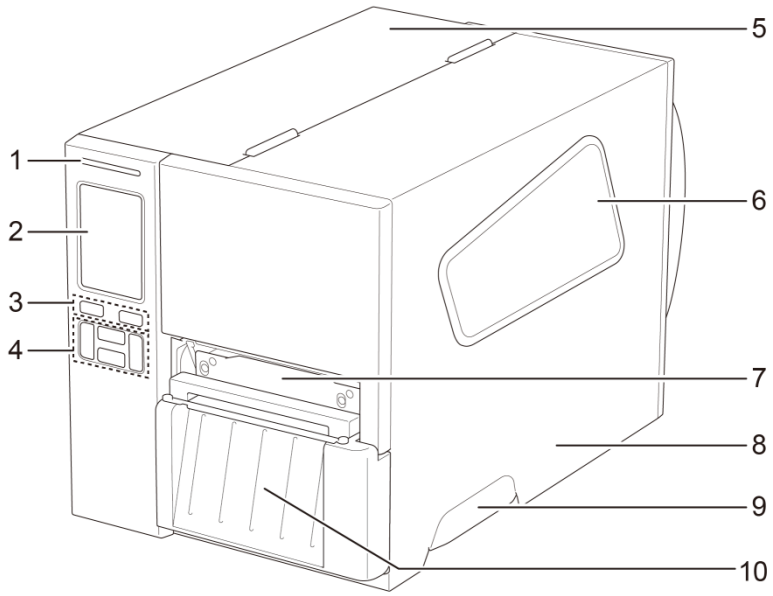


1. LED d’alimentation
2. Écran tactile
3. Boutons de sélection
4. Boutons de navigation
5. Capot PCB
6. Fenêtre de visualisation du support
7. Fente de sortie du support
8. Capot du support
9. Poignée du capot du support
10. Capot de découpe RFID

## 2.2.2 Vue intérieure

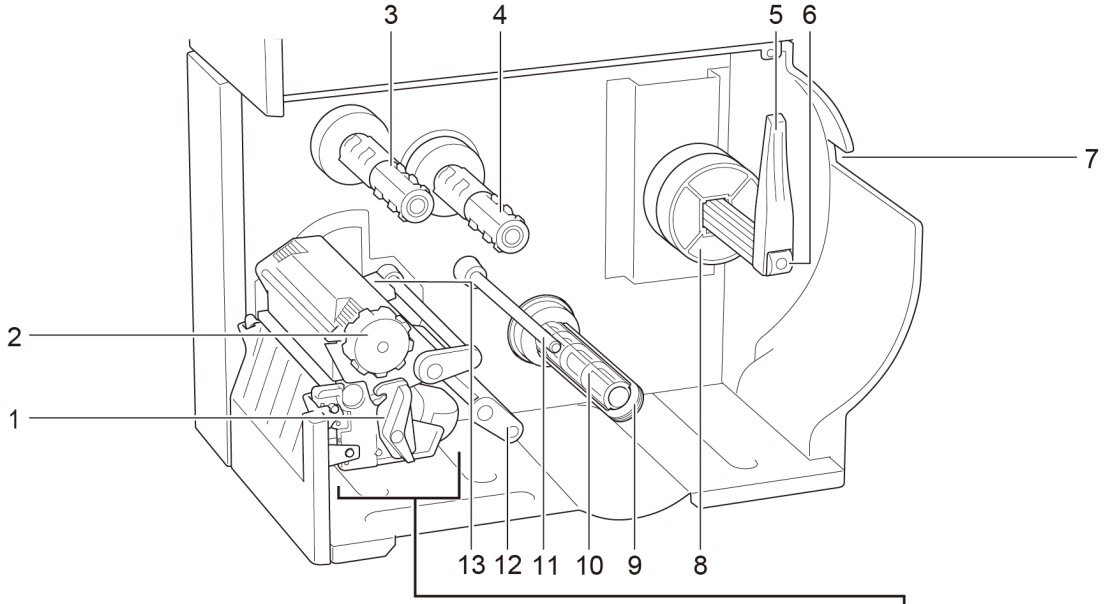


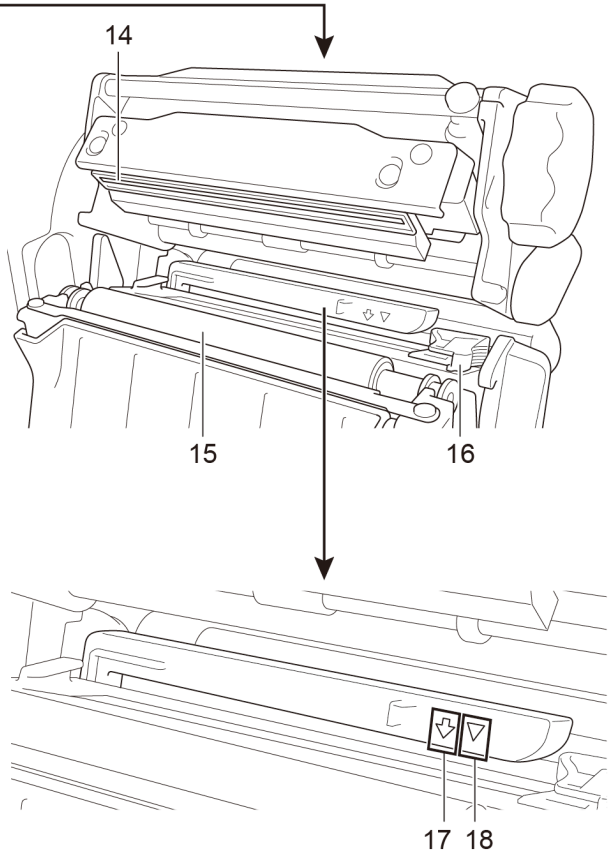


1. Levier de libération de la tête d'impression
2. Bouton de réglage de la tension de la tête d'impression
3. Broche de rembobinage du ruban **
4. Broche d'alimentation en ruban **
5. Protection du rouleau d'étiquettes
6. Broche d'alimentation en étiquettes
7. Fente d'entrée d'étiquettes externe
8. Adaptateur de noyau 3"
9. Attache de fixation du revêtement *
10. Broche de rembobinage du revêtement *
11. Barre de guidage de support *
12. Étouffoir
13. Capteur de fin de ruban
14. Tête d'impression
15. Rouleau de platine
16. Guide d'étiquettes avant
17. Capteur de marques noires (illustré par ⇩)
18. Capteur d'espacement (illustré par ▽)

* Accessoires en option pour l'assemblage du séparateur d'étiquettes.

** La TJ-4005DN n'est pas compatible avec le mode de transfert thermique avec ruban d'encre.

## 2.2.3 Vue arrière

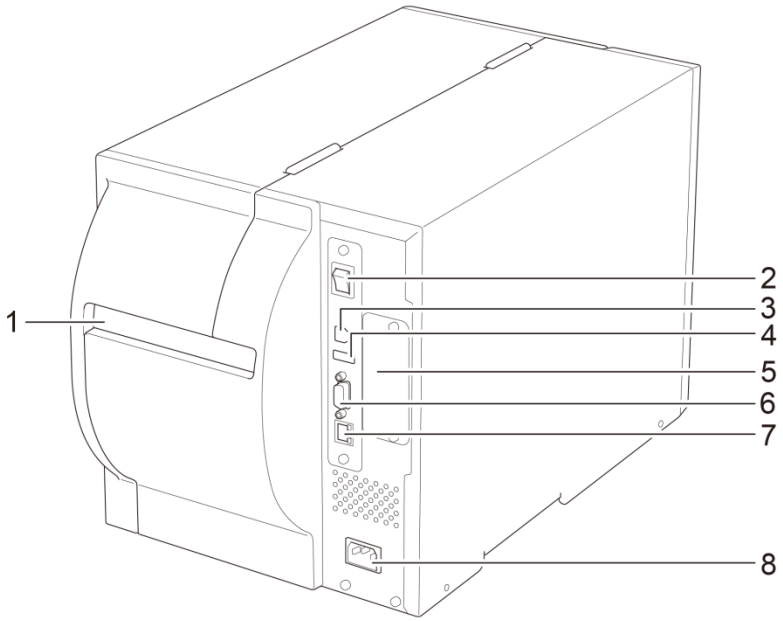


1. Fente d’entrée d’étiquettes externe
2. Interrupteur
3. Port USB (USB 2.0/mode Hi-Speed)
4. Port USB hôte
5. Connecteur d’extension d’interface Wi-Fi *
6. Port série RS-232C
7. Port Ethernet
8. Prise du cordon d’alimentation

* Pour l’interface Wi-Fi en option (PA-WI-002).

## 2.3 Panneaux de commande

### TJ-4005DN/TJ-4010TN/TJ-4020TN/TJ-4120TN

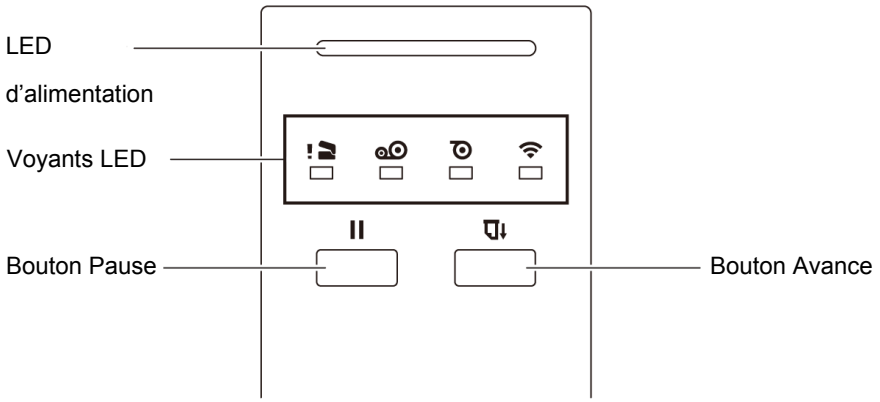


### TJ-4021TN/TJ-4021TNR/TJ-4121TN/TJ-4121TNR

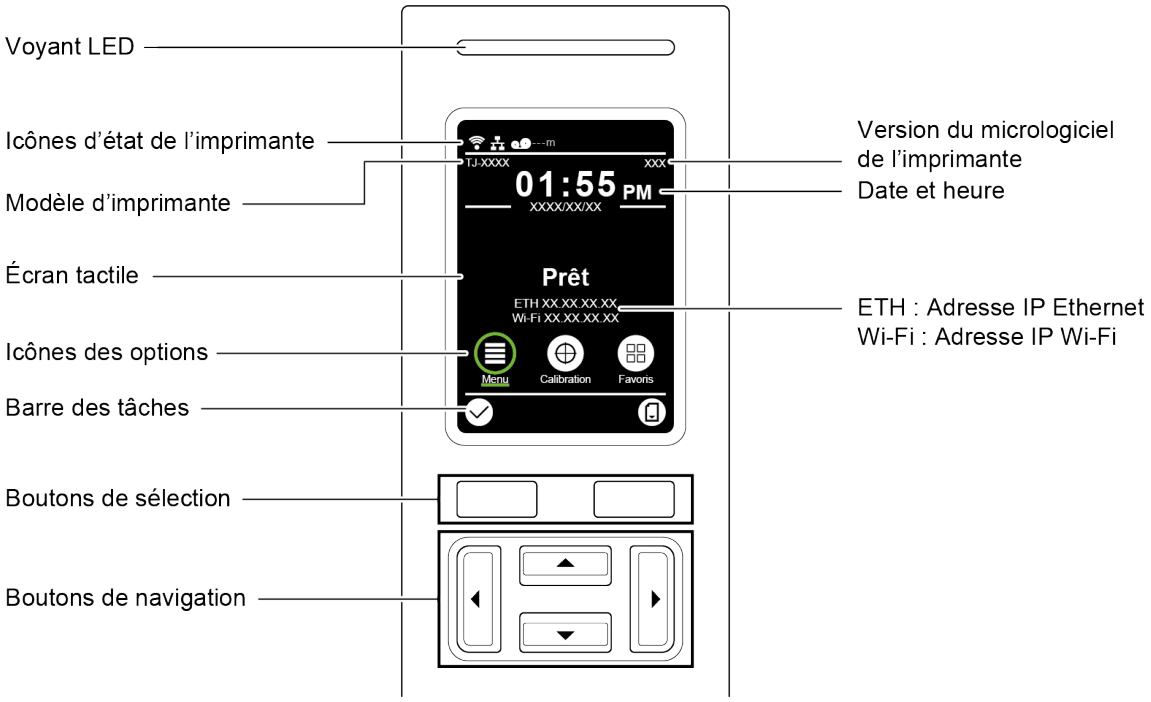

## 2.3.1 Voyants LED et boutons

### Voyants LED d'alimentation (tous les modèles)

| Couleur de la LED | Description |
|---|---|
| Vert (fixe) | L'imprimante est sous tension et prête à être utilisée. |
| Vert (clignotant) | - L'imprimante télécharge des données depuis un ordinateur.<br>- L'imprimante est en pause. |
| Orange | L'imprimante supprime des données de la mémoire. |
| Rouge (fixe) | La tête d'impression est ouverte ou il y a une erreur de cutter. |
| Rouge (clignotant) | Erreur d'impression telle que « Paper Empty » (Papier vide), « Bourrage Papier », « Ribbon Empty » (Ruban vide), ou « Memory Error » (Erreur mémoire). |

### TJ-4005DN

| Voyants LED | | | | |
|---|---|---|---|---|
| **Icônes** | | | | |
| **Nom** | Tête d'impression | Ruban | Papier | Communication |
| **État** | Fixe : Tête d'impression ouverte | Allumé :<br>Ruban installé * | Fixe : Pas de papier<br>Clignotant : Bourrage papier | Fixe : Connexion radio<br>Clignotant : Communication radio |

* La TJ-4005DN n'est pas compatible avec le mode de transfert thermique avec ruban d'encre.

### TJ-4010TN/TJ-4020TN/TJ-4120TN

| Voyants LED | | | | |
|---|---|---|---|---|
| **Icônes** | | | | |
| **Nom** | Tête d'impression | Ruban | Papier | Communication |
| **État** | Fixe : Tête d'impression ouverte | Fixe : Plus de ruban<br>• Clignotant (après allumage de l'imprimante) : Attente de la première tâche d'impression<br>• Clignotant (entre tâches d'impression) : Ruban presque terminé | Fixe : Pas de papier<br>Clignotant : Bourrage papier | Fixe : Connexion radio<br>Clignotant : Communication radio |

### TJ-4021TN/TJ-4021TNR/TJ-4121TN/TJ-4121TNR

| Boutons | Fonction |
|---|---|
| **Boutons de sélection** | Utiliser pour sélectionner les icônes et menus surlignés. |
| **Boutons de navigation** | Utiliser pour naviguer sur l'écran tactile et surligner les icônes et menus. |

## 2.3.2 Icônes de l'écran d'accueil (modèles avec écran tactile uniquement)

### Icônes d'état de l'imprimante

| Icône | Indication |
|---|---|
| | L'appareil Wi-Fi est prêt (disponible quand l'interface Wi-Fi est installée) |
| | Ethernet est connecté |
| | Capacité du ruban (%) |
| | Nettoyage des têtes d'impression |
| | Verrou de sécurité |

### Icônes des options

| Icône | Fonction |
|---|---|
| | Accéder au menu principal<br>Pour plus d'informations, consultez la section *2.3.3 Présentation de l'écran tactile*. |
| | Étalonner le capteur papier |
| | Accéder à l'écran « Favoris »<br>Pour plus d'informations, consultez la section *2.3.3 Présentation de l'écran tactile*. |

### Icônes de la barre des tâches

| Icône | Fonction |
|---|---|
| | Accepter votre sélection |
| | Faire avancer une étiquette |

## 2.3.3 Présentation de l’écran tactile

### (Disponible pour les modèles TJ-4021TN, TJ-4021TNR, TJ-4121TN et TJ-4121TNR uniquement)

Appuyez sur les icônes pour accéder aux fonctionnalités de l’imprimante et modifier les paramètres.

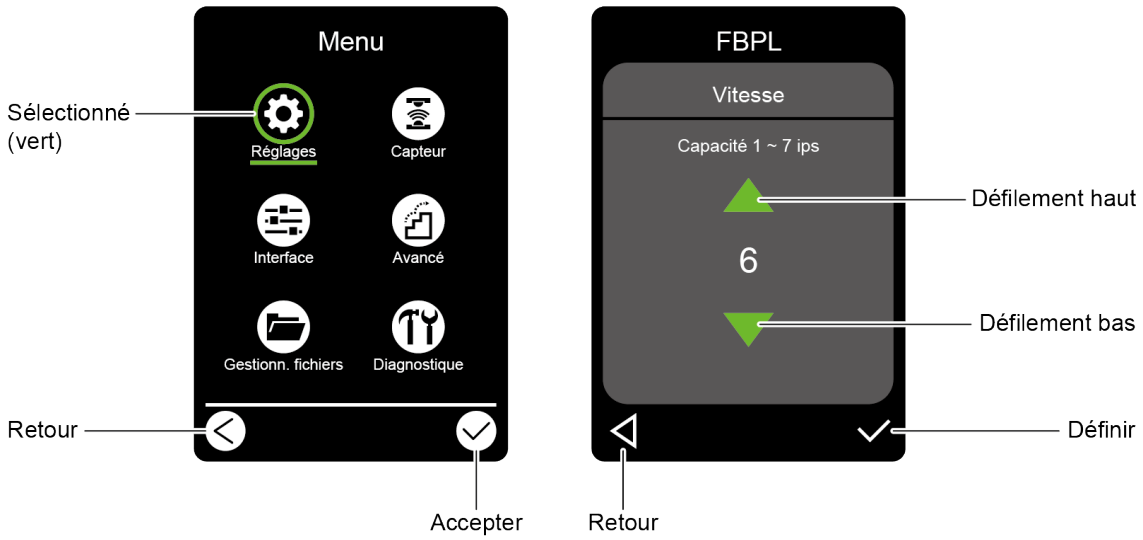


### Accéder au menu principal

Vérifiez que l’écran tactile de l’imprimante affiche le message « Prêt ». Si ce n’est pas le cas, appuyez sur l’icône **Menu** ☰.

**Remarque**

Vous pouvez également utiliser les boutons du panneau de commande. Utilisez les boutons de navigation pour sélectionner l'icône **Menu**, puis appuyez sur le bouton de sélection sous l'icône .

Pour sélectionner une option dans le menu principal, appuyez sur l'icône de l'option.

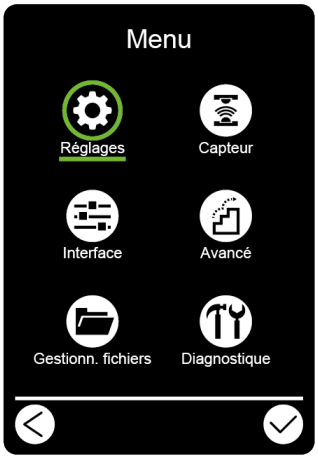


**Remarque**

Vous pouvez également utiliser les boutons du panneau de commande. Utilisez les boutons de navigation pour parcourir les options, puis appuyez sur le bouton sous l'icône . Pour revenir à l'écran précédent, appuyez sur le bouton sous l'icône .

### Présentation du menu principal

Utilisez les options du menu principal pour configurer les divers paramètres de l'imprimante sans connecter l'imprimante à un ordinateur.

| Icône | Option | Description |
|---|---|---|
| | **Réglages** | Configure les paramètres FBPL et ZPL2 de l'imprimante. |
| | **Capteur** | Étalonne le capteur papier sélectionné. Nous vous recommandons d'étalonner le capteur à chaque fois que vous changez de support. |
| | **Interface** | Configure les paramètres d'interface de l'imprimante. |
| | **Avancé** | Configure l'écran tactile de l'imprimante, l'initialisation, le type de Cutter, ou les paramètres d'avertissement de niveau bas du support. |
| | **Gestionn. fichiers** | Contrôle ou gère la mémoire disponible de l'imprimante. |
| | **Diagnostique** | Vérifie l'état de l'imprimante pour vous aider à dépanner les problèmes éventuels. |

**Remarque**

Pour plus d'informations sur les paramètres de l'imprimante, consultez la section *7. Modifier les paramètres de l'imprimante avec l'écran tactile*.

## Favoris

Ajoutez les options du menu principal que vous utilisez fréquemment aux « Favoris » pour un accès rapide. Pour afficher la liste des « Favoris », appuyez sur l'icône Favoris .

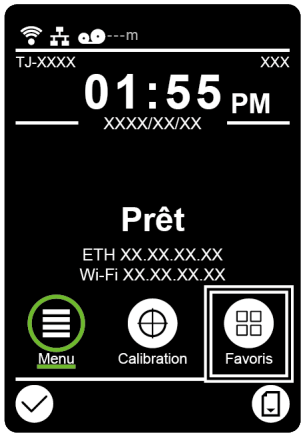


Pour ajouter une option à la liste de « Favoris » :

1. Appuyez de façon prolongée sur l'option que vous souhaitez ajouter aux favoris jusqu'à ce que « Join Favorites » (Ajouter aux favoris) s'affiche.
2. Appuyez sur « Oui ».

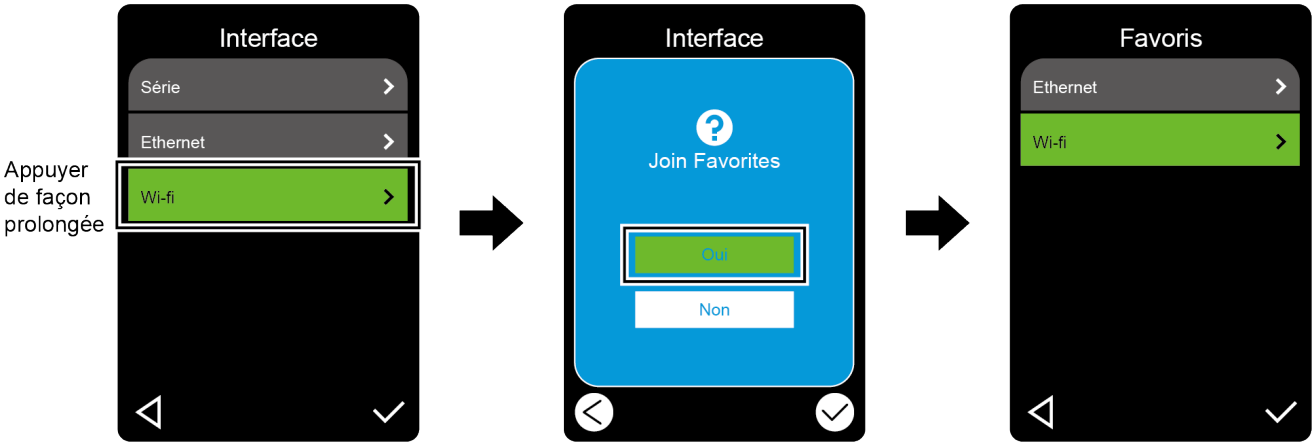

Pour retirer une option de la liste de « Favoris » :

1. Appuyez de façon prolongée sur l'option que vous souhaitez retirer des favoris jusqu'à ce que « Delete Favorites » (Retirer des favoris) s'affiche.
2. Appuyez sur « Oui ».

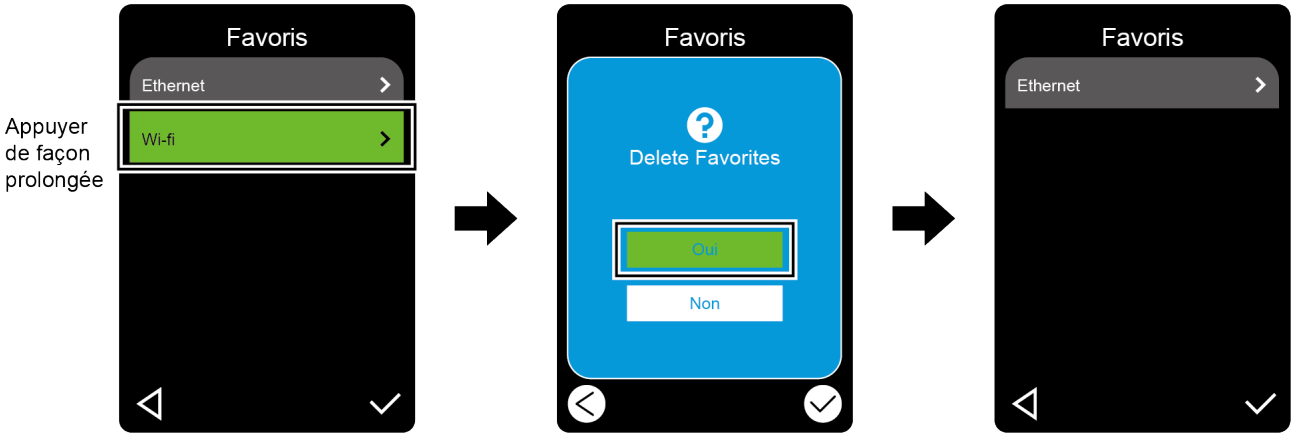

# 3. Configuration de votre imprimante

## 3.1 Branchement du cordon d’alimentation

1. Placez l’imprimante sur une surface plane et stable.
2. Assurez-vous que l’interrupteur est en position ARRÊT.
3. Branchez l’imprimante à l’ordinateur à l’aide d’un câble USB.
4. Branchez le cordon d’alimentation sur la prise du cordon d’alimentation à l’arrière de l’imprimante, puis branchez le cordon d’alimentation sur une prise électrique secteur (avec mise à la terre).

**Remarque**

- Avant de brancher le cordon d’alimentation sur la prise du cordon d’alimentation, assurez-vous que l’interrupteur de l’imprimante est en position ARRÊT.
- Après avoir allumé l’imprimante, le voyant clignote jusqu’à ce que l’imprimante reçoive la première tâche d’impression.

## 3.2 Charger le ruban (non disponible pour la TJ-4005DN)

Chemin de chargement du ruban

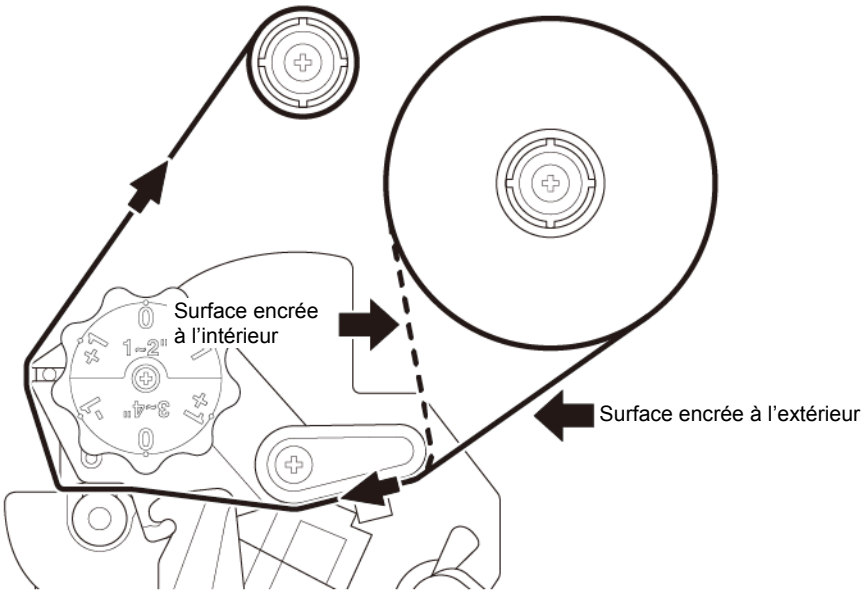


| | |
|---|---|
| 1. Ouvrez le capot du support. | 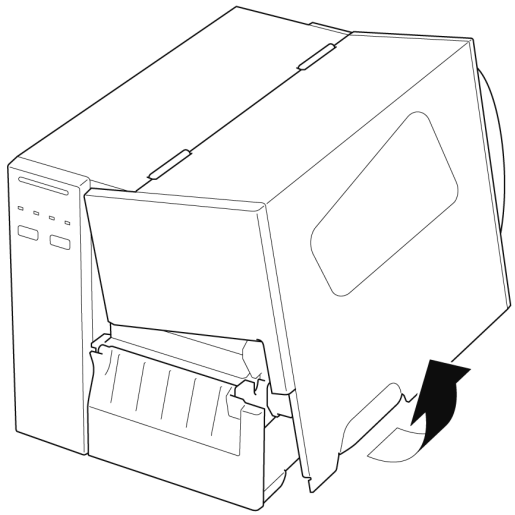 |

| | |
|---|---|
| 2.<br>a. Installez le ruban sur la broche d'alimentation en ruban.<br>b. Installez le noyau de papier sur la broche de rembobinage du ruban. | 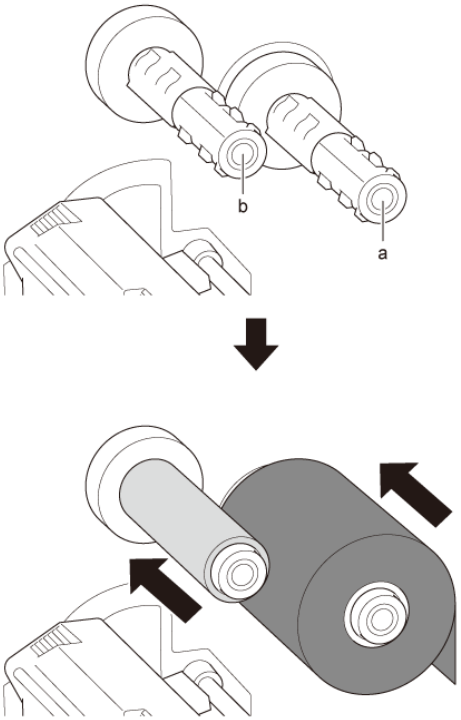 |
| 3. Poussez le levier de libération de la tête d'impression pour ouvrir la tête d'impression. | 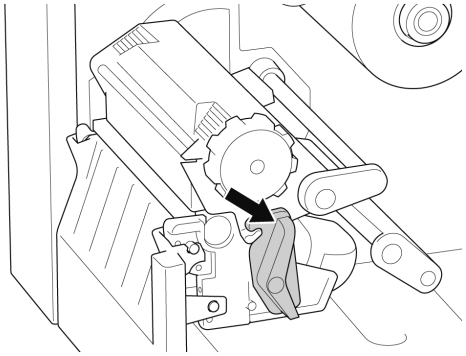 |
| 4. Passez le ruban sous la barre de guidage du ruban et à travers la fente du capteur de ruban en suivant le chemin de chargement imprimé sur le capot de l'imprimante d'étiquettes. | 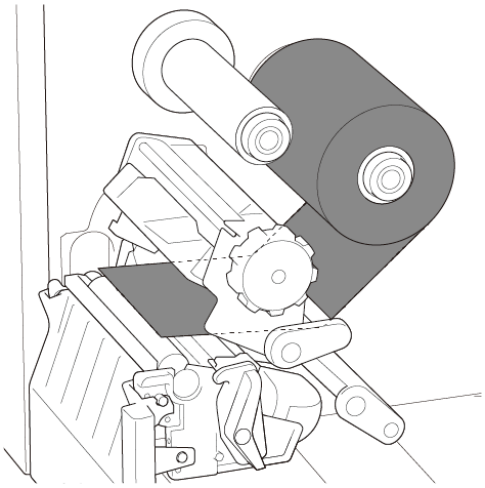 |

| | |
|---|---|
| 5. Collez le guide de ruban sur le noyau de papier de rembobinage du ruban. Le ruban doit rester plat, sans plis. | 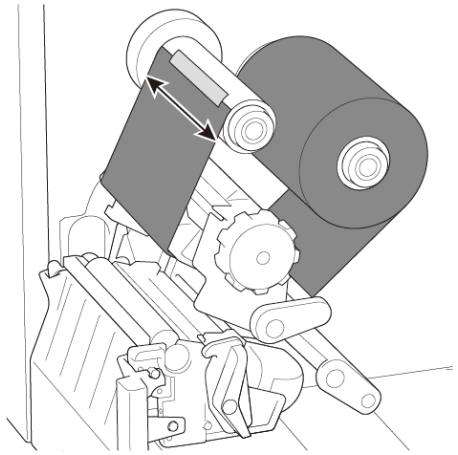 |
| 6. Enroulez la broche de rembobinage du ruban dans le sens antihoraire de trois à cinq rotations environ jusqu'à ce que le ruban soit lisse, plat et sans plis. | 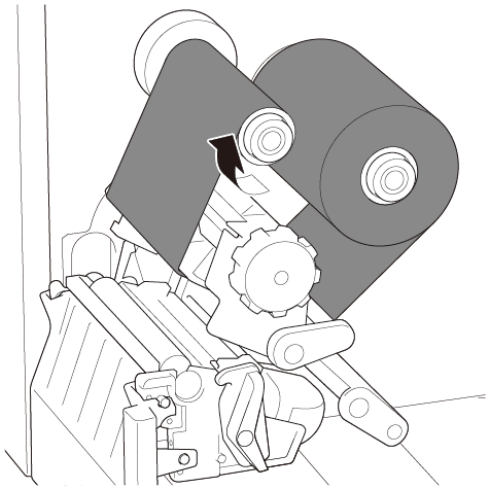 |
| 7. Fermez la tête d'impression en poussant vers le bas les deux côtés du levier de libération de la tête d'impression. | 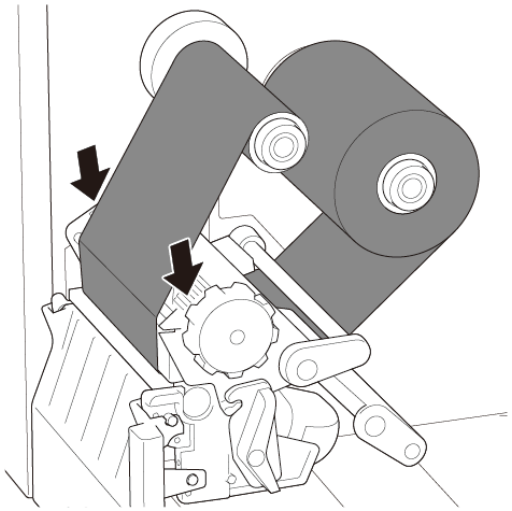 |

**Remarque**

- La TJ-4005DN n'est pas compatible avec le mode de transfert thermique avec ruban d'encre. Si le ruban est installé sur l'axe d'alimentation du ruban, l'imprimante renvoie un statut d'erreur de ruban.
- Pour plus d'informations, consultez la section *2.3.1 Voyants LED et boutons*.

## 3.3 Retirer le ruban usagé (non disponible pour la TJ-4005DN)

1. Coupez le ruban usé avec des ciseaux le long de la ligne en pointillés.

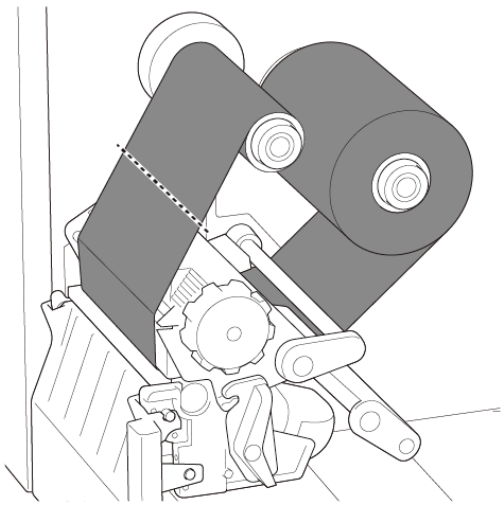

2. Retirez le ruban de la broche de rembobinage du ruban.

> **Remarque**
> Nous vous recommandons de détruire le ruban usé s'il a conservé des impressions visibles.

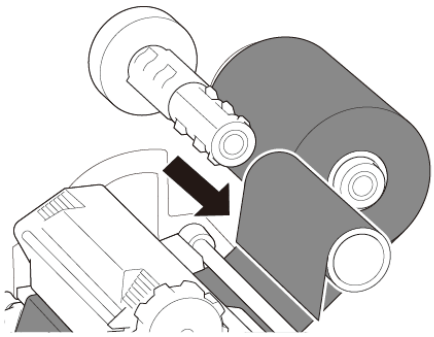

# 3.4 Chargement du support

## 3.4.1 Chargement d’un rouleau d’étiquettes

Chemin de chargement du rouleau d’étiquettes

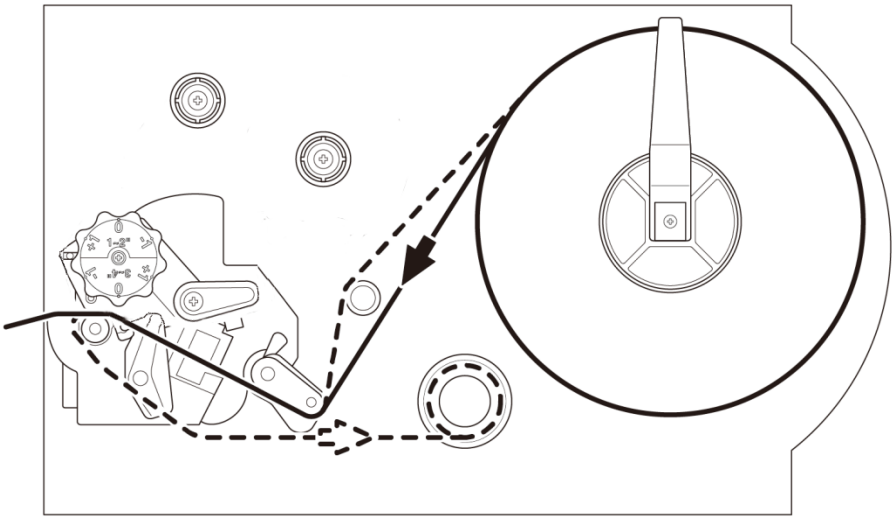

| | |
|---|---|
| 1. Ouvrez le capot du support. | 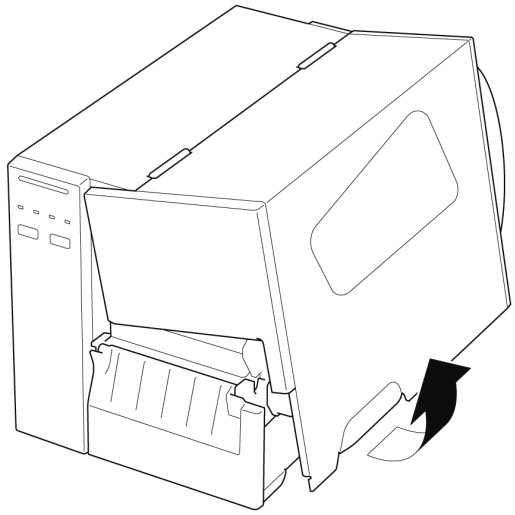 |
| 2. Faites glisser la protection du rouleau d’étiquettes à l’horizontale jusqu’à l’extrémité de la broche d’alimentation en étiquettes, puis tournez la protection du rouleau d’étiquettes vers le bas. | 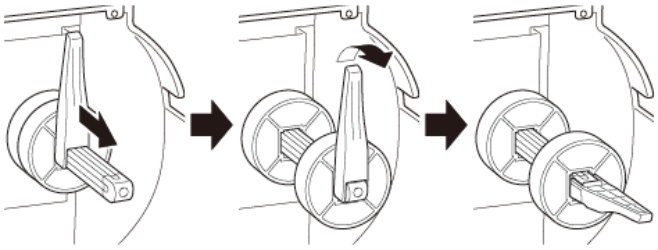 |

3. Placez le rouleau d'étiquettes sur la broche d'alimentation en étiquettes, puis tournez la protection du rouleau d'étiquettes vers le haut pour la maintenir en place.

> **Remarque**
> Vérifiez que la face imprimée des étiquettes est orientée vers le haut.

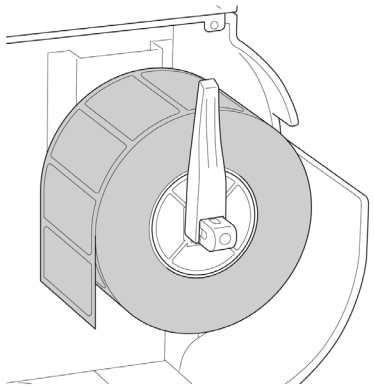

4. Poussez le levier de libération de la tête d'impression et passez l'étiquette à travers l'étouffoir, le capteur papier et le guide d'étiquettes avant pour installer le support.

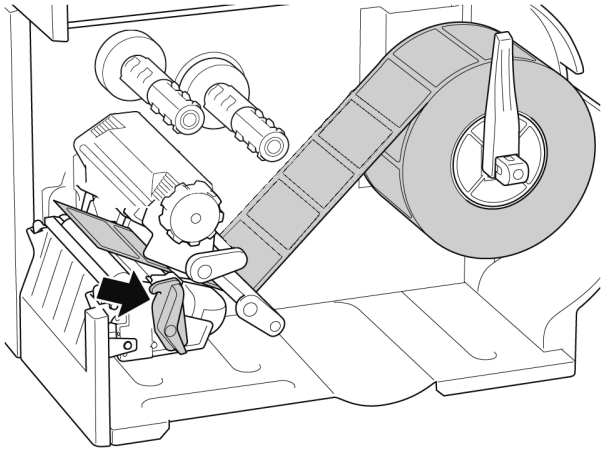

5. Déplacez le capteur papier en ajustant le bouton de réglage de position du capteur papier. Assurez-vous que la position du capteur d'espacement ou de marques noires correspond à la position de l'espacement/de la marque noire sur le rouleau d'étiquettes.

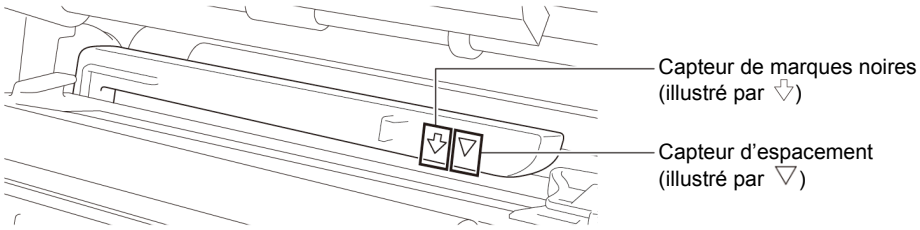

6. Réglez le guide d'étiquettes avant pour fixer la position du support.

**Remarque**

- Veillez à passer le support à travers le capteur papier.
- Les emplacements de capteur sont indiqués par la marque triangulaire ▽ (capteur d'espacement) et la marque de flèche ⇩ (capteur de marques noires) sur le boîtier des capteurs.
- La position du capteur papier est réglable. Assurez-vous que la position du capteur d'espacement ou de marques noires correspond à la position de l'espacement/de la marque noire sur le rouleau d'étiquettes.

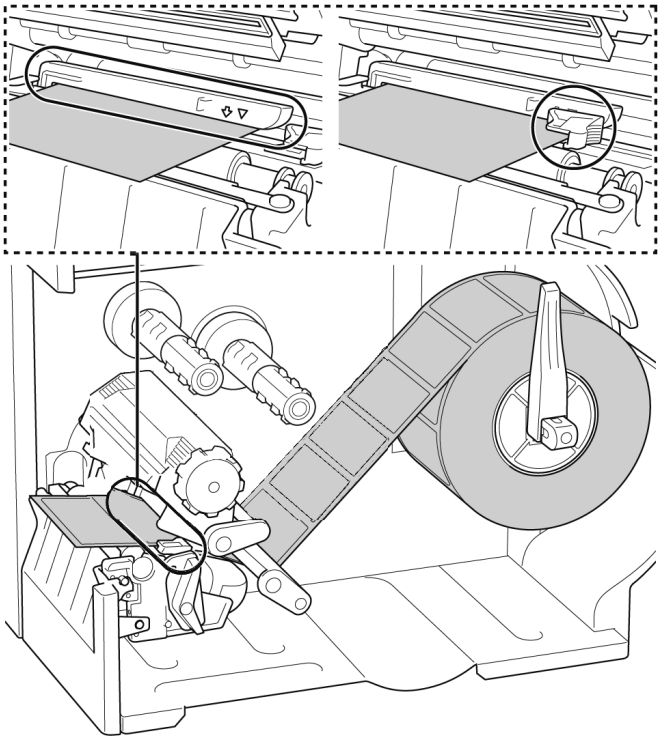

7. Fermez la tête d'impression des deux côtés et assurez-vous qu'elle se fixe en place.
8. Définissez le type de capteur papier et étalonnez le capteur sélectionné.

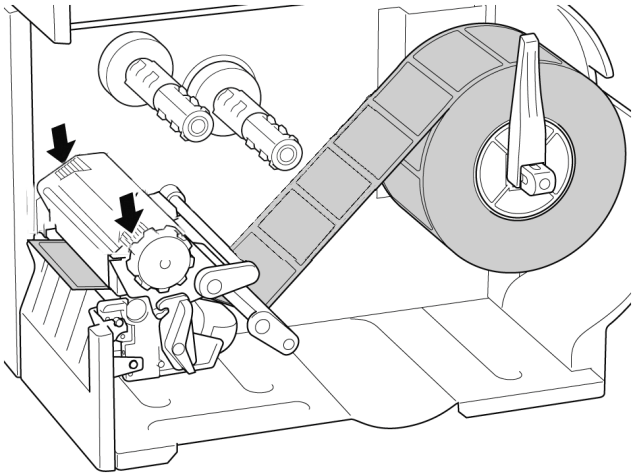

**Remarque**

Pour les modèles RFID (TJ-4021TNR, TJ-4121TNR), faites avancer le support à travers la fente du capot de découpe.

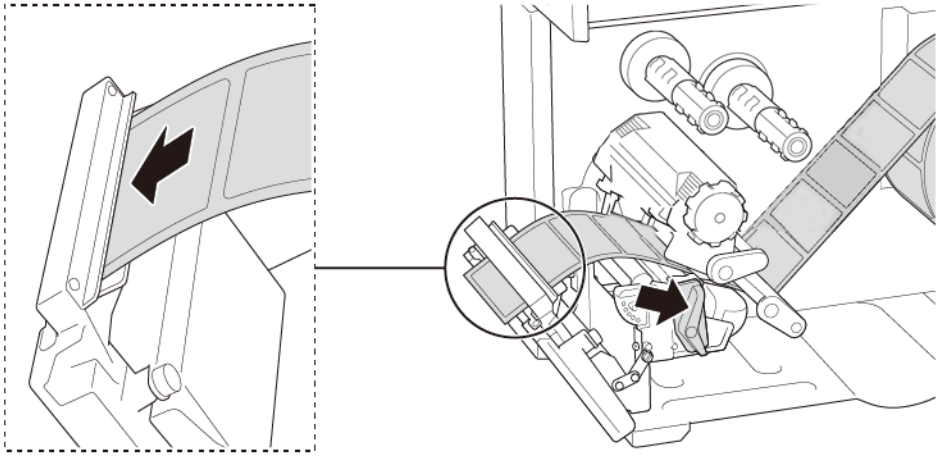

## 3.4.2 Chargement d'un support externe

Chemin de chargement d'étiquettes en paravent

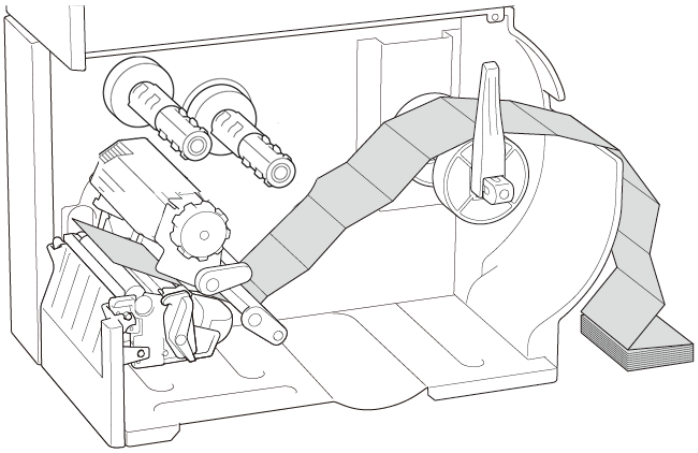

| | |
|---|---|
| 1. Ouvrez le capot du support. | 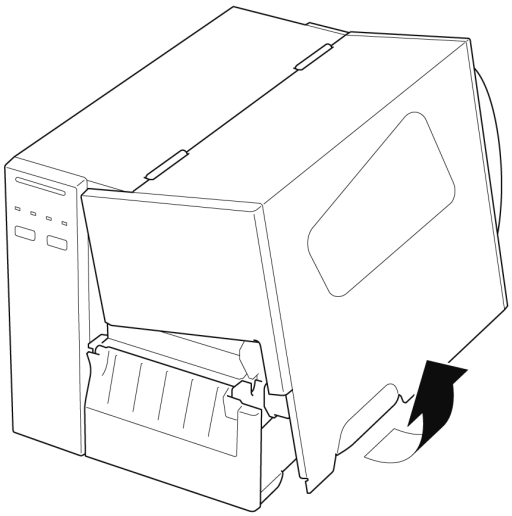 |

| | |
|---|---|
| 2. Insérez le support à travers la fente d'entrée d'étiquettes externe. | 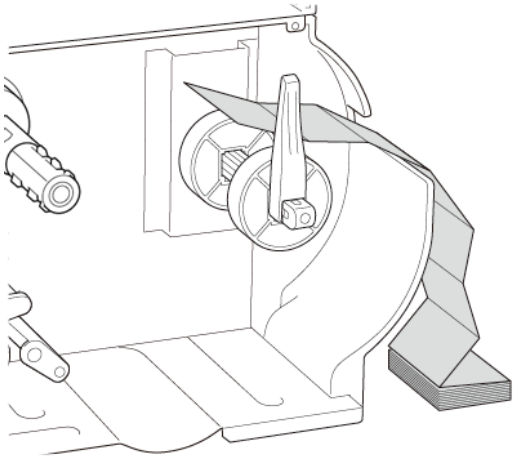 |
| 3. Poussez le levier de libération de la tête d'impression et passez l'étiquette à travers l'étouffoir, le capteur papier et le guide d'étiquettes avant pour installer le support.<br>Alignez la protection du rouleau d'étiquettes en fonction de la largeur des étiquettes. | 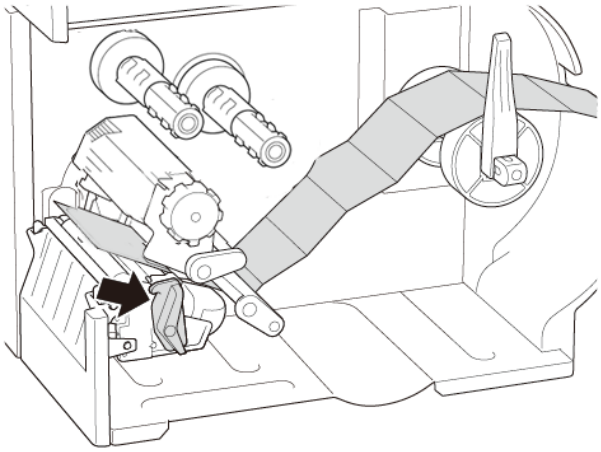 |

4. Déplacez le capteur papier en ajustant le bouton de réglage de position du capteur papier. Assurez-vous que la position du capteur d'espacement ou de marques noires correspond à la position de l'espacement/de la marque noire sur les étiquettes.

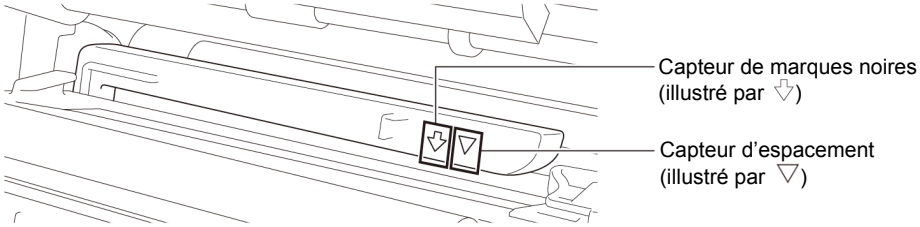

5. Réglez le guide d'étiquettes avant pour fixer la position du support.

**Remarque**

- Veillez à passer le support à travers le capteur papier.
- Les emplacements de capteur sont indiqués par la marque triangulaire ▽ (capteur d'espacement) et la marque de flèche ⇩ (capteur de marques noires) sur le boîtier des capteurs.
- La position du capteur papier est réglable. Assurez-vous que la position du capteur d'espacement ou de marques noires correspond à la position de l'espacement/de la marque noire sur les étiquettes.

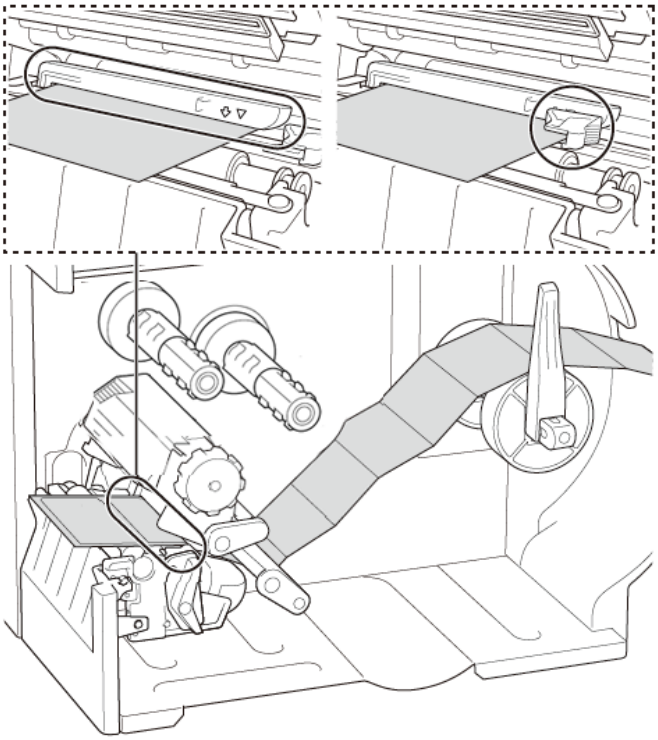

6. Fermez la tête d'impression des deux côtés et assurez-vous qu'elle se fixe en place.
7. Définissez le type de capteur papier et étalonnez le capteur sélectionné.

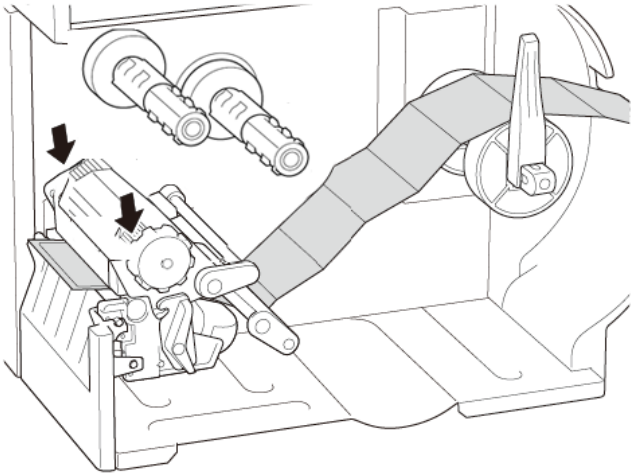

**Remarque**

- Étalonnez le capteur de marques noires/d'espacement chaque fois que vous changez de support.
- Pour plus d'informations sur le calibrage cellule, consultez la section *8.2 Étalonnage automatique du capteur papier à l'aide de BPM*.

### 3.4.3 Chargement du support en mode Prédécollage (facultatif)

| | |
|---|---|
| 1. Ouvrez le capot du support. | 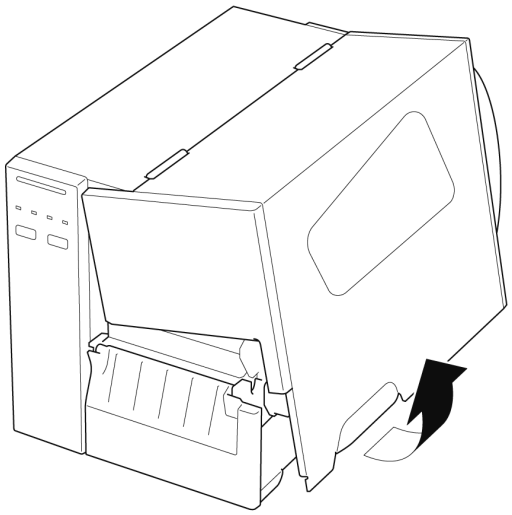 |
| 2. Faites glisser la protection du rouleau d'étiquettes à l'horizontale jusqu'à l'extrémité de la broche d'alimentation en étiquettes, puis tournez la protection du rouleau d'étiquettes vers le bas. | 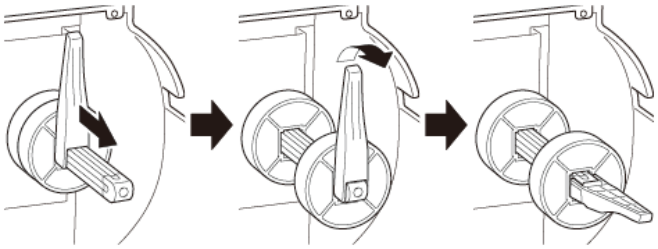 |
| 3. Placez le rouleau d'étiquettes sur la broche d'alimentation en étiquettes, puis tournez la protection du rouleau d'étiquettes vers le haut pour la maintenir en place.<br><br>**Remarque**<br>Vérifiez que la face imprimée des étiquettes est orientée vers le haut. | 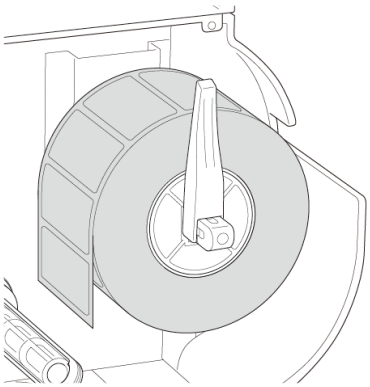 |

4. Poussez le levier de libération de la tête d'impression et passez l'étiquette à travers l'étouffoir, le capteur papier et le guide d'étiquettes avant pour installer le support.

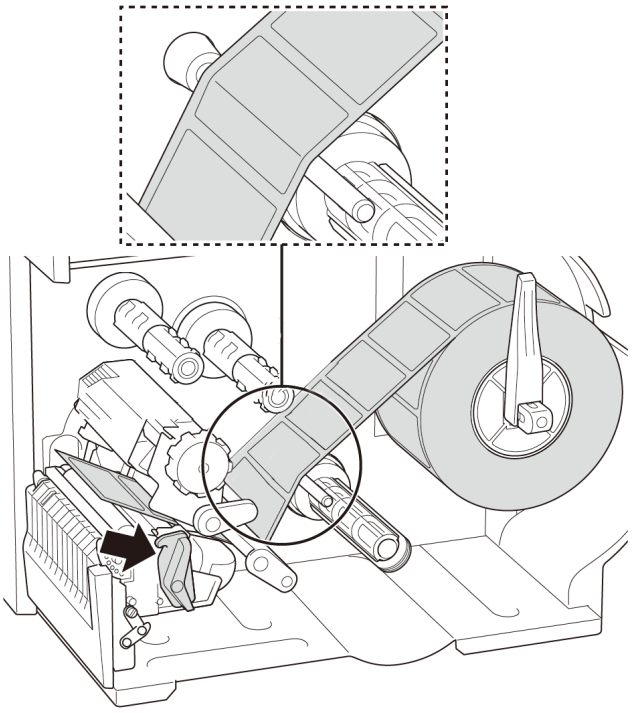

5. Déplacez le capteur papier en ajustant le bouton de réglage de position du capteur papier. Assurez-vous que la position du capteur d'espacement ou de marques noires correspond à la position de l'espacement/de la marque noire sur le rouleau d'étiquettes.

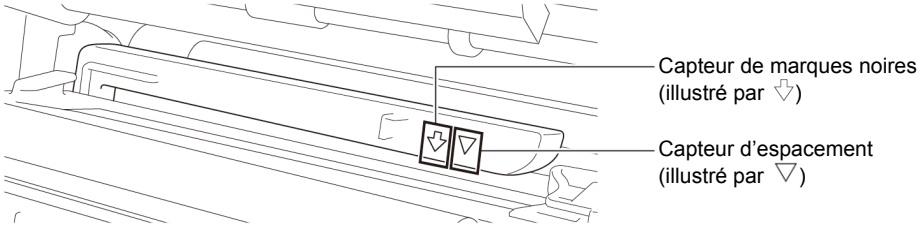

6. Réglez le guide d'étiquettes avant pour fixer la position du support.

**Remarque**

- Veillez à passer le support à travers le capteur papier.
- Les emplacements de capteur sont indiqués par la marque triangulaire ▽ (capteur d'espacement) et la marque de flèche ⇩ (capteur de marques noires) sur le boîtier des capteurs.
- La position du capteur papier est réglable. Assurez-vous que la position du capteur d'espacement ou de marques noires correspond à la position de l'espacement/de la marque noire sur le rouleau d'étiquettes.

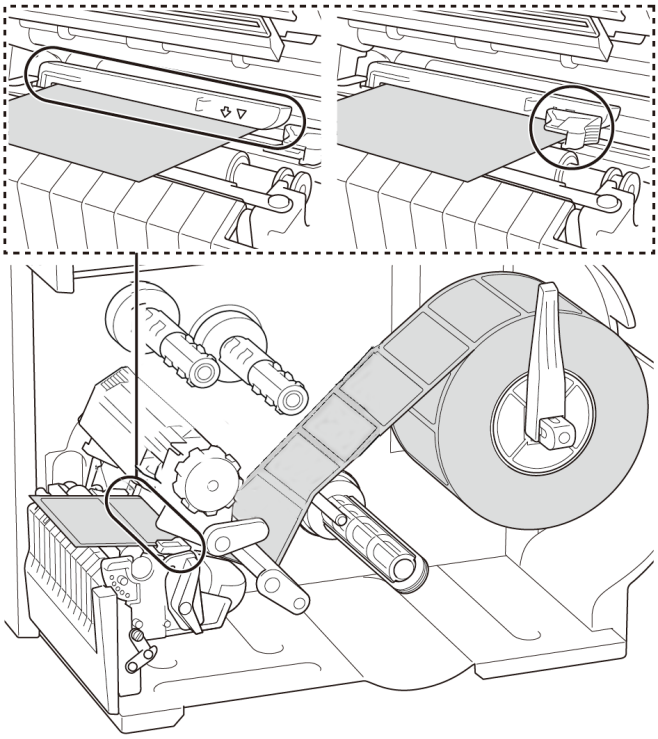

7. Fermez la tête d'impression des deux côtés et assurez-vous qu'elle se fixe en place.
8. Définissez le type de capteur papier et étalonnez le capteur sélectionné.

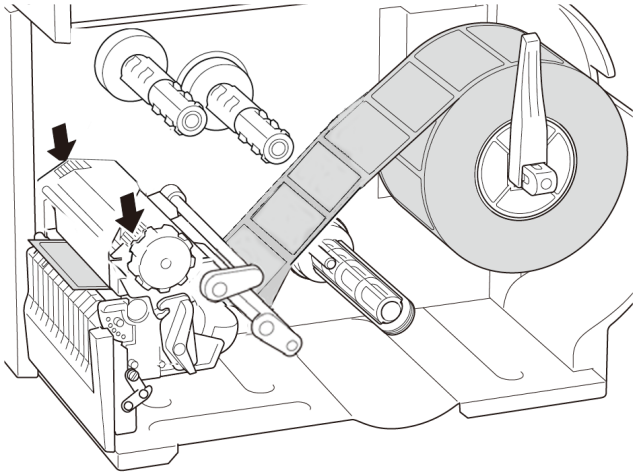

9. Utilisez d'abord l'écran tactile pour effectuer l'étalonnage, puis réglez le mode d'impression sur le mode Prédécollage.
   Pour les modèles sans écran tactile, effectuez l'étalonnage en utilisant BPM.
   Pour plus d'informations sur le calibrage cellule, consultez la section *8.2 Étalonnage automatique du capteur papier à l'aide de BPM*.

   **Remarque**
   1. Étalonnez le capteur de marques noires/d'espacement avant de charger un support en mode Prédécollage pour éviter les bourrages papier.
   2. Veillez à passer les étiquettes par-dessus la barre de guidage de support et sous l'étouffoir, comme illustré.

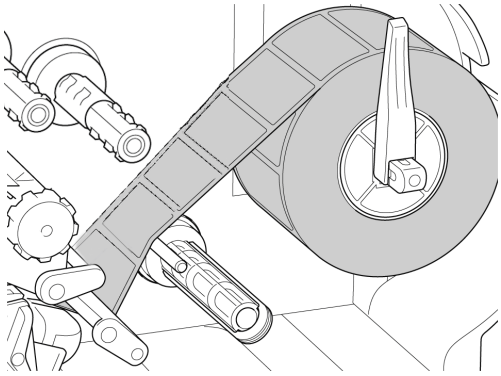

10. Tournez le levier de libération de la tête d'impression, et tirez environ 650 mm de rouleau d'étiquettes à travers la fente de sortie du support.
11. Retirez quelques étiquettes en ne laissant que le revêtement.

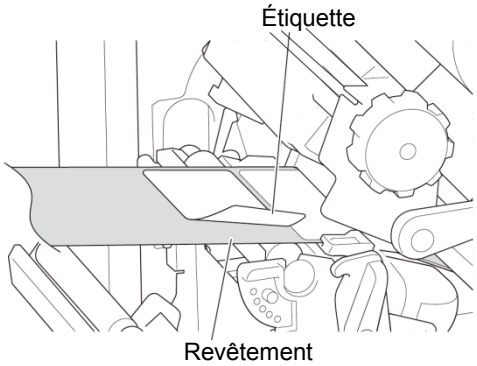


12. Passez le revêtement à travers la fente du couvercle du séparateur d'étiquettes.

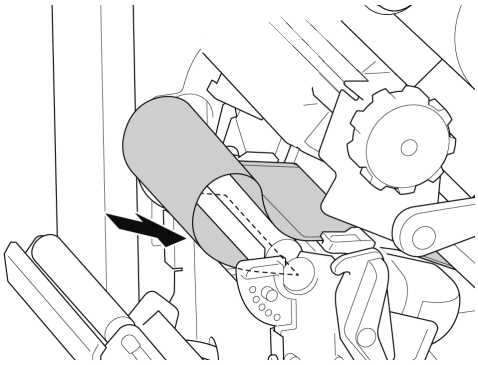

13. Tirez l'attache de fixation du revêtement hors de la broche de rembobinage du revêtement, puis enroulez le revêtement sur la broche de rembobinage du revêtement jusqu'à ce qu'il s'étire pleinement.
14. Insérez l'attache de fixation du revêtement dans la broche de rembobinage du revêtement.

**Remarque**

Vous pouvez également installer un rouleau de papier sur la broche de rembobinage du revêtement pour enrouler le revêtement autour du rouleau de papier.

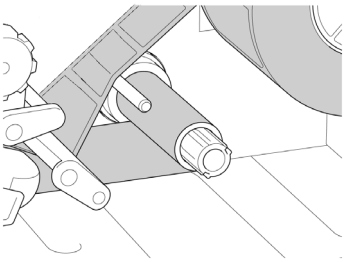

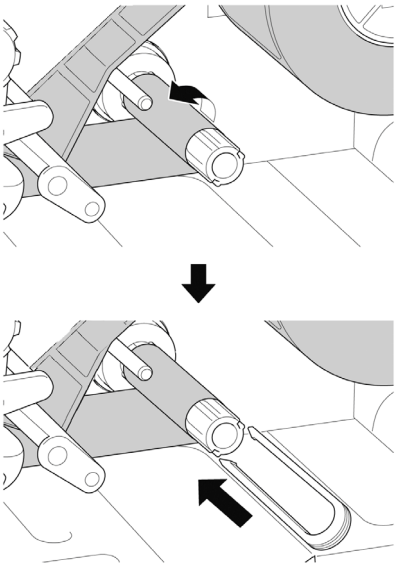

15. Réglez le mode Impression sur « Prédécollage » en utilisant le menu principal **(Menu principal > Réglages > Mode impression > Prédécollage)** ou en utilisant Brother Printer Management Tool (BPM) comme suit.
    a. Démarrez BPM.
    b. Cliquez sur le bouton **Configuration imprimante**.
    c. Cliquez sur l'onglet **FBPL**.
    d. Cliquez sur l'option **DÉCOLLER** dans la liste déroulante **Action post-impr.**
    e. Cliquez sur **Définir**.

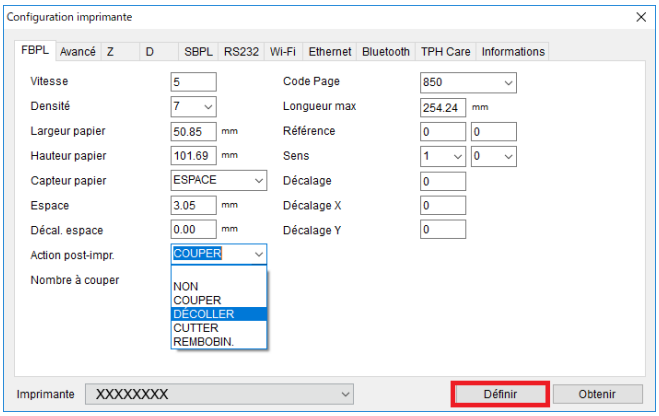

| | |
|---|---|
| 16. Verrouillez le levier de libération de la tête d'impression et faites avancer d'une étiquette pour tester :<br>• Pour les modèles à écran tactile : Appuyez sur l'icône Feed (Avance) dans le menu principal.<br>• Pour les modèles sans écran tactile : Appuyez sur le bouton **Avance**. | 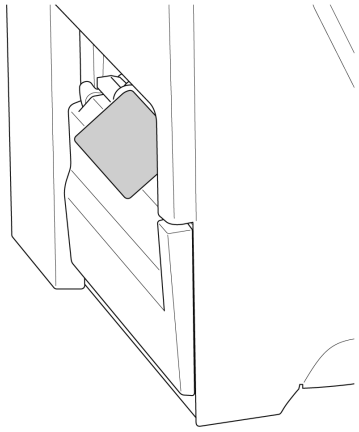 |

## 3.4.4 Chargement du support en mode cutter (facultatif)

| | |
|---|---|
| 1. Ouvrez le capot du support. | 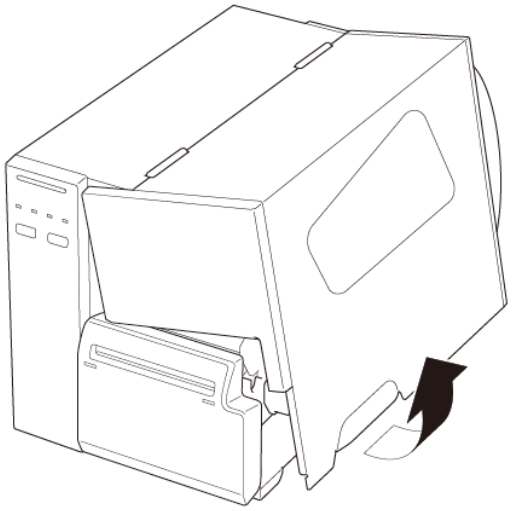 |
| 2. Faites glisser la protection du rouleau d'étiquettes à l'horizontale jusqu'à l'extrémité de la broche d'alimentation en étiquettes, puis tournez la protection du rouleau d'étiquettes vers le bas. | 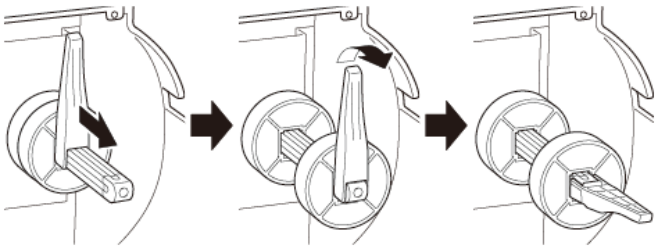 |
| 3. Placez le rouleau d'étiquettes sur la broche d'alimentation en étiquettes, puis tournez la protection du rouleau d'étiquettes vers le haut pour la maintenir en place.<br>**Remarque**<br>Vérifiez que la face imprimée des étiquettes est orientée vers le haut. | 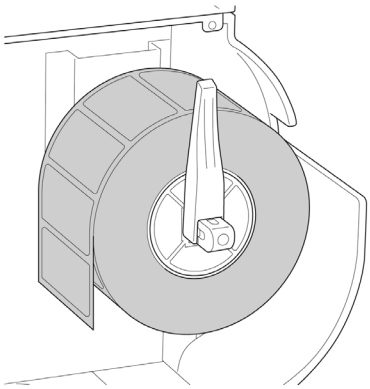 |

4. Poussez le levier de libération de la tête d'impression et passez l'étiquette à travers l'étouffoir, le capteur papier et le guide d'étiquettes avant pour installer le support.

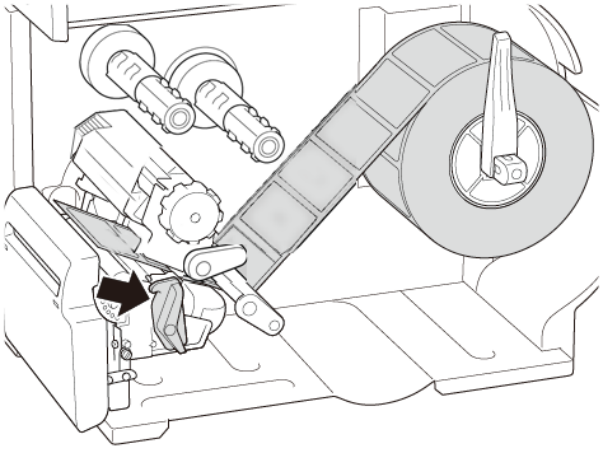

5. Passez le support à travers la fente du couvercle du cutter d'étiquettes.

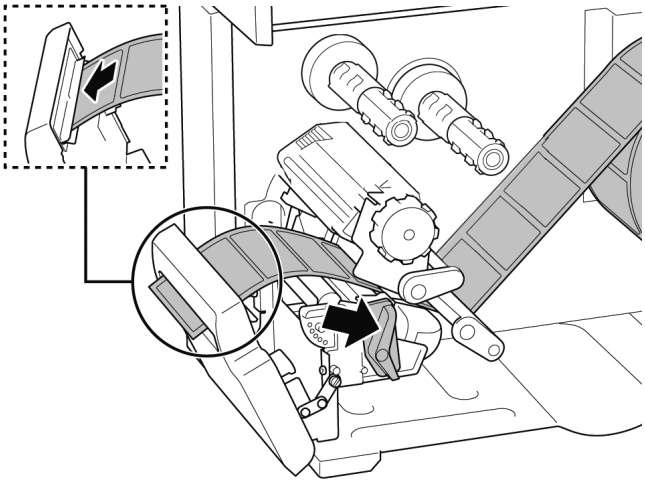

6. Déplacez le capteur papier en ajustant le bouton de réglage de position du capteur papier. Assurez-vous que la position du capteur d'espacement ou de marques noires correspond à la position de l'espacement/de la marque noire sur le rouleau d'étiquettes.

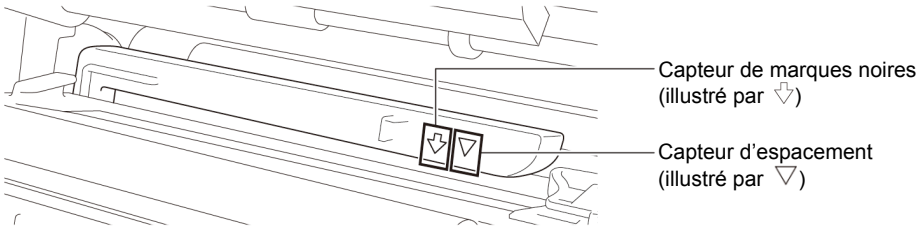

7. Réglez le guide d'étiquettes avant pour fixer la position du support.

**Remarque**

- Veillez à passer le support à travers le capteur papier.
- Les emplacements de capteur sont indiqués par la marque triangulaire ▽ (capteur d'espacement) et la marque de flèche ⇩ (capteur de marques noires) sur le boîtier des capteurs.
- La position du capteur papier est réglable. Assurez-vous que la position du capteur d'espacement ou de marques noires correspond à la position de l'espacement/de la marque noire sur le rouleau d'étiquettes.

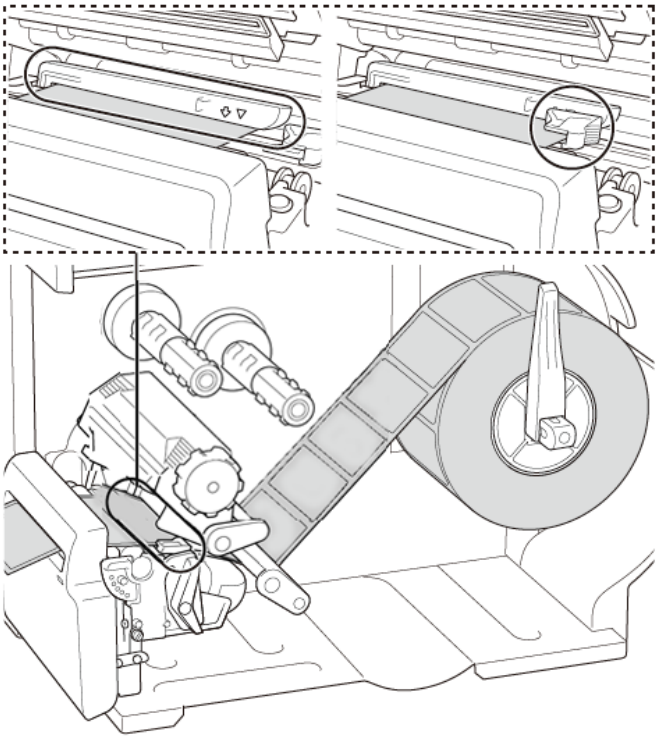

8. Fermez la tête d'impression des deux côtés et assurez-vous qu'elle se fixe en place.
9. Définissez le type de capteur papier et étalonnez le capteur sélectionné.
10. Utilisez d'abord l'écran tactile pour effectuer l'étalonnage, puis réglez le mode d'impression sur le mode Cutter. Pour les modèles sans écran tactile, effectuez l'étalonnage en utilisant BPM. Pour plus d'informations sur le calibrage cellule, consultez la section *8.2 Étalonnage automatique du capteur papier à l'aide de BPM*.

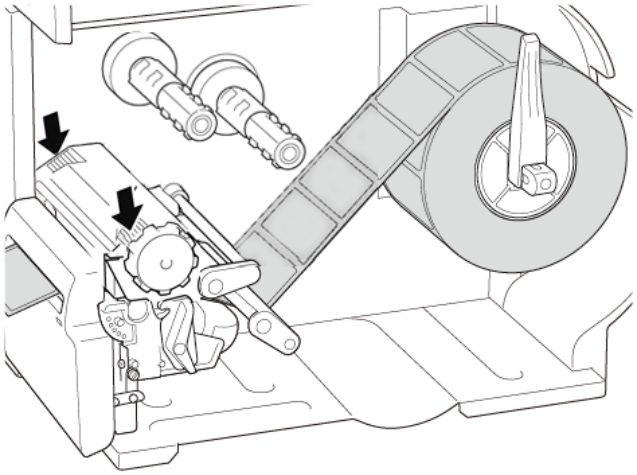

| | |
|---|---|
| 11. Réglez le mode Impression sur « Cutter » en utilisant le menu principal **(Menu principal > Réglages > Mode impression > Mode Cutter)** ou en utilisant Brother Printer Management Tool (BPM) comme suit.<br>a. Démarrez BPM.<br>b. Cliquez sur le bouton **Configuration imprimante**.<br>c. Cliquez sur l'onglet **FBPL**.<br>d. Cliquez sur l'option **CUTTER** dans la liste déroulante **Action post-impr.**<br>e. Cliquez sur **Définir**. | 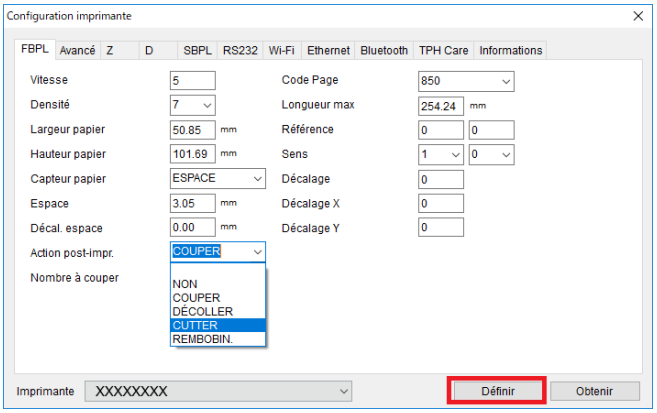 |
| 12. Fermez la tête d'impression et faites avancer d'une étiquette pour tester :<br>• Pour les modèles à écran tactile : Appuyez sur l'icône Feed (Avance) dans le menu principal.<br>• Pour les modèles sans écran tactile : Appuyez sur le bouton **Avance**. | 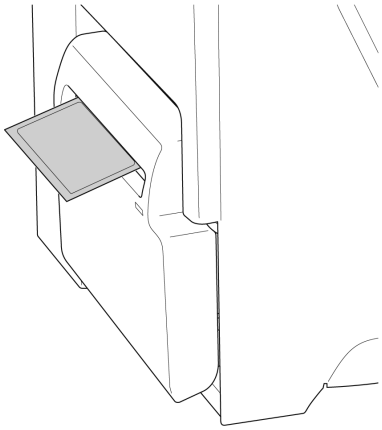 |

**Remarque**

**Comment ajuster la position de découpe (pour Windows)**

**Utilisation du pilote d'imprimante**

1. Ouvrez le dossier des imprimantes.
   Pour plus d'informations, consultez « Comment ouvrir la fenêtre Périphériques et Imprimantes » sur la page Manuels de votre modèle sur support.brother.com.
2. Cliquez avec le bouton droit de la souris sur l'imprimante dont vous souhaitez modifier les paramètres puis sélectionnez **Options d'impression**.
3. Sélectionnez l'onglet **Support**.
4. Saisissez une valeur positive ou négative (comme « 1,0 mm » ou « -1,0 mm ») dans le champ **Décalage d'alimentation** afin de régler la position de découpe avec plus de précision.

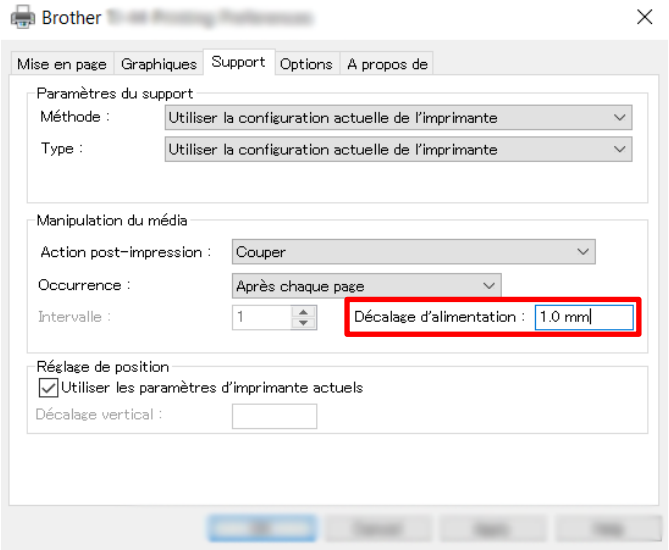


5. Cliquez sur **Appliquer** puis sur **OK** pour appliquer les paramètres.
6. Essayez d'imprimer pour vérifier la position de découpe.

**<u>Utilisation de BPM (Brother Printer Management Tool)</u>**

1. Connectez votre imprimante à l'ordinateur avec un câble USB.
2. Démarrez **BPM**.
3. Cliquez sur **Configuration imprimante** puis sélectionnez l'onglet **FBPL**.
4. Saisissez une valeur positive ou négative (comme « 12 » points ou « -12 » points) dans le champ **Décalage** afin de régler la position de découpe avec plus de précision.
   Vous pouvez définir des valeurs entre -999 points et 999 points.

| |
|---|
| Pour les imprimantes de 200 dpi : 1 mm = 8 points |
| Pour les imprimantes de 300 dpi : 1 mm = 12 points |
| Pour les imprimantes de 600 dpi : 1 mm = 24 points |

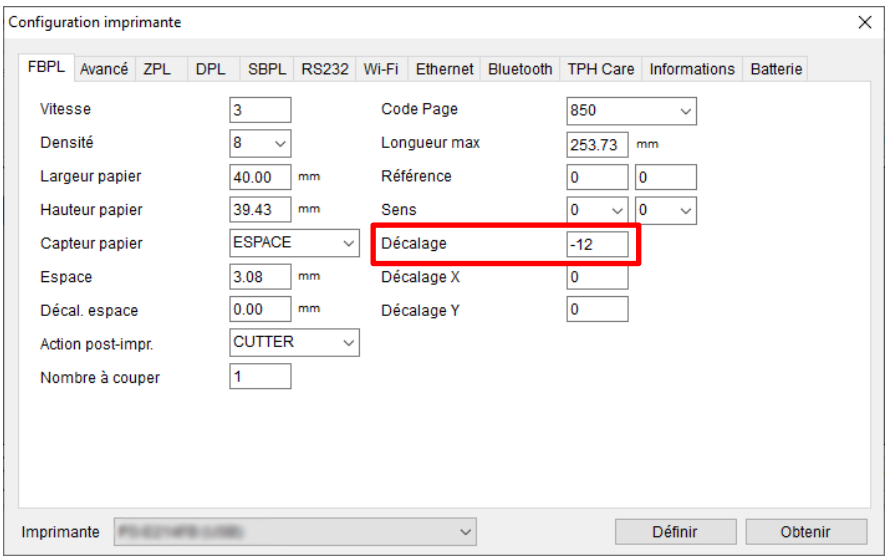

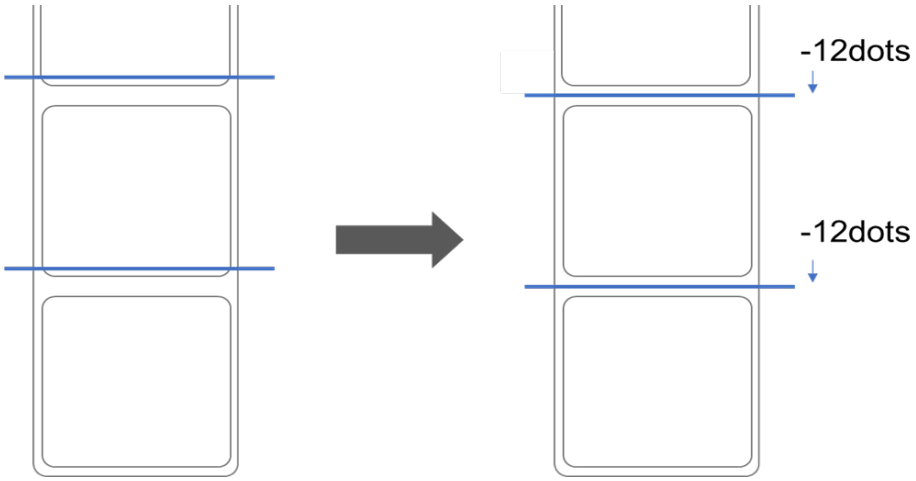


(La position de découpe peut être ajustée de différentes façons en fonction de l’imprimante et du support que vous utilisez.)

5. Cliquez sur **Définir** pour appliquer les paramètres.
6. Essayez d’imprimer pour vérifier la position de découpe.

# 4. Améliorer la qualité d’impression

## 4.1 Régler la tension de la tête d’impression pour améliorer la qualité d’impression

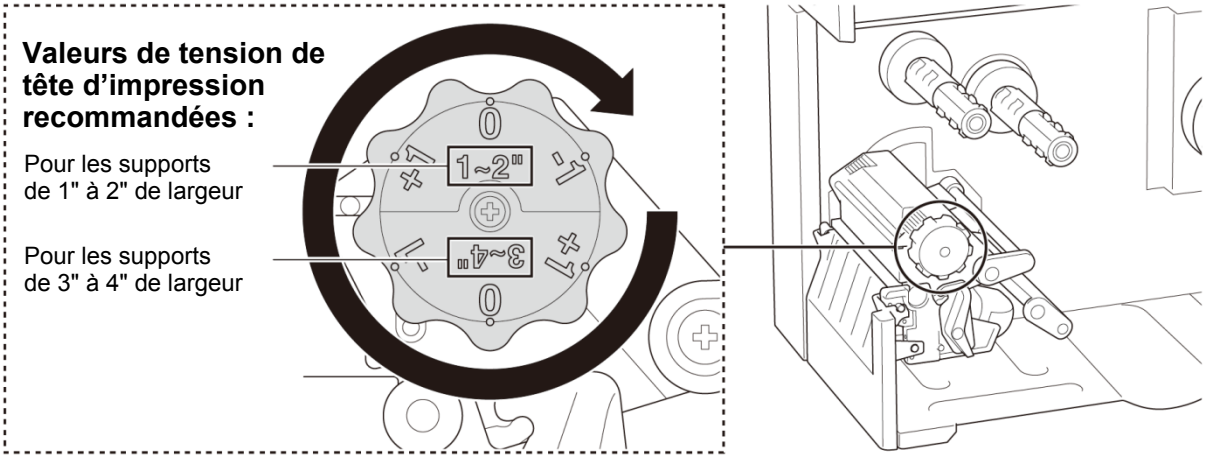


Pour la meilleure qualité d’impression, réglez la tête d'impression à l’aide du bouton de réglage de la tension de la tête d’impression. Choisissez un des six niveaux de réglage de tension en fonction de la largeur du support que vous utilisez (1" à 2" ou 3" à 4").

## 4.2 Éviter les plis sur les étiquettes

Des plis peuvent apparaître en raison de nombreux facteurs, notamment la largeur et l’épaisseur du support, l’équilibre de pression de la tête d’impression, les caractéristiques du film du ruban et les paramètres de densité/obscurité d’impression.

### 4.2.1 Ajuster la tension du Ruban (non disponible pour la TJ-4005DN)

Pour éviter les plis sur les étiquettes, réglez la tension du ruban à l’aide de la vis de réglage de tension du ruban. Choisissez un des cinq niveaux de réglage de la tension.

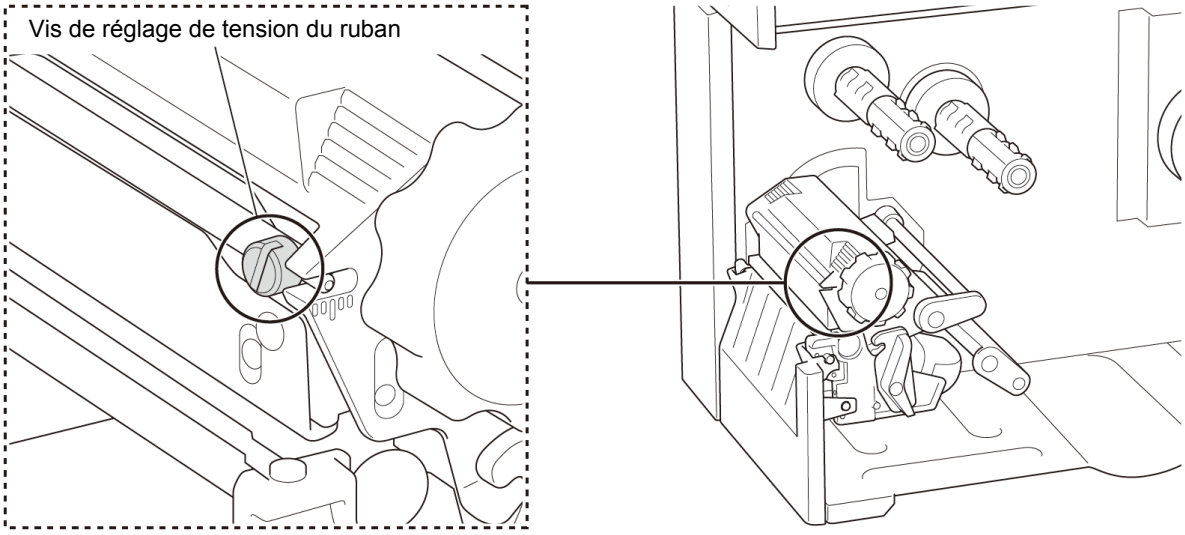

| | | |
|---|---|---|
| **Description** | **Des plis apparaissent d'en bas à droite à en haut à gauche de l'étiquette.** | **Des plis apparaissent d'en bas à gauche à en haut à droite de l'étiquette.** |
| **Exemple de pli** | | |
| **Pièces réglables de l'imprimante** | La vis de réglage de tension du ruban dispose de cinq niveaux de réglage. Utilisez un tournevis à lame plate pour modifier le niveau de tension du ruban.<br> 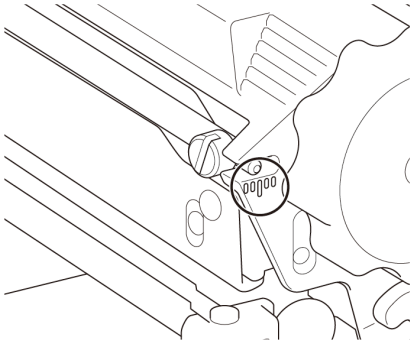 <br>Échelle de réglage de tension du ruban | 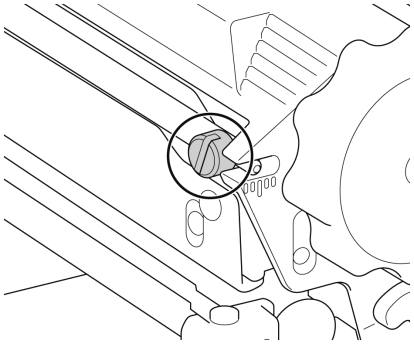 <br>Vis de réglage de tension du ruban |

**Sens de l'avance**

| | | |
|---|---|---|
| | 1. Tournez la vis de réglage de tension du ruban une fois dans le sens horaire par niveau sur l'échelle de réglage de tension du ruban, puis imprimez à nouveau l'étiquette pour voir si les plis ont disparu.<br> 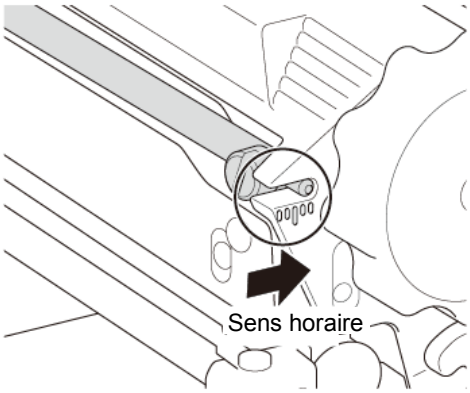 <br><br>2. Si la vis de réglage de tension du ruban est sur la position la plus orientée vers l'intérieur, mais que les plis du ruban ne sont pas corrigés, tournez le bouton de réglage de la tension de la tête d'impression une fois par niveau à la fois, puis imprimez à nouveau l'étiquette pour voir si les plis ont disparu. | 1. Tournez la vis de réglage de tension du ruban une fois dans le sens antihoraire par niveau sur l'échelle de réglage de tension du ruban, puis imprimez à nouveau l'étiquette pour voir si les plis ont disparu.<br> 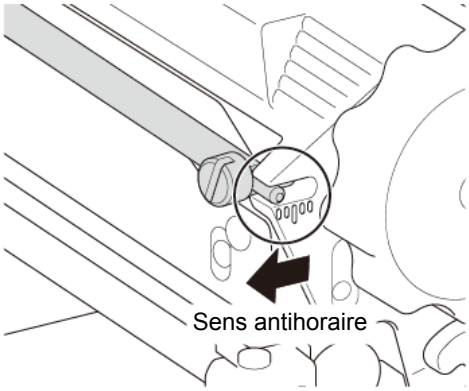 <br><br>2. Si la vis de réglage de tension du ruban est sur la position la plus orientée vers l'extérieur, mais que les plis du ruban ne sont pas corrigés, tournez le bouton de réglage de la tension de la tête d'impression une fois par niveau à la fois, puis imprimez à nouveau l'étiquette pour voir si les plis ont disparu. |

### 4.2.2 Changer les les paramètres de densité/obscurité d'impression

**Remarque**

Pour des informations sur le densité/obscurité d'impression, consultez les sections *7.1.1 Paramètres FBPL* et *7.1.2 Paramètres ZPL2*.

### 4.2.3 Essayer un support différent

Veillez à charger le papier approprié.

**Remarque**

Pour des informations sur la largeur et l'épaisseur du papier pris en charge, consultez le section *10. Spécifications du produit*.

**Remarque**

Si les plis sont toujours présents, contactez le service clientèle du fabricant du produit ou votre revendeur local pour entretien.

# 5. Impression

## 5.1 Installation du pilote d’imprimante

**Remarque**

Le nom du modèle et le numéro de série se trouvent à l’arrière de l’imprimante.

Veillez à télécharger le bon pilote pour votre modèle :

- TJ-4005DN : Brother TJ-4005DN
- TJ-4010TN : Brother TJ-4010TN
- TJ-4020TN/TJ-4021TN/TJ-4021TNR : Brother TJ-40
- TJ-4120TN/TJ-4121TN/TJ-4121TNR : Brother TJ-41

La méthode d’installation du pilote dépend du type de connexion :

- Connexion USB (Windows/Mac/Linux)
- Connexion à un réseau Wi-Fi (Windows)
- Connexion à un réseau câblé (Windows)

### 5.1.1 Connexion USB (Windows/Mac/Linux)

**Remarque**

**Utilisateurs Mac/Linux**

Pour plus d’informations sur l’installation d’un pilote, consultez le guide d’installation fourni avec celui-ci.

1. Branchez votre imprimante à l’ordinateur à l’aide d’un câble USB.
2. Consultez support.brother.com, accédez à la page **Téléchargement** de votre modèle, et téléchargez les logiciels et pilotes d’imprimante les plus récents.
3. Exécutez l’application Seagull Driver Wizard et sélectionnez **Install printer drivers** (Installer les pilotes de l’imprimante) et **USB**.
4. Suivez les instructions à l’écran.

**Remarque**

Si vous ne parvenez pas à installer le pilote d'imprimante :

- Installez le pilote d'imprimante manuellement :
  Dans l'application Seagull Driver Wizard, sélectionnez **Install printer drivers** (Installer les pilotes de l'imprimante) > **Others** (Autres).
- Supprimez les pilotes d'imprimante :
  Dans l'application Seagull Driver Wizard, sélectionnez **Remove printer drivers** (Supprimer les pilotes d'imprimante) > **Automatically remove all Drivers by Seagull** (Supprimer automatiquement tous les pilotes par Seagull) ou **Use advanced printer driver removal options** (Utiliser les options avancées de suppression de pilote d'imprimante).
- Réinitialisez les paramètres de l'imprimante :
  Démarrez BPM, puis cliquez sur **Fonction imprimante** > **Défaut usine**.

### 5.1.2 Connexion à un réseau Wi-Fi (Windows)

**Remarque**

Pour utiliser le Wi-Fi, une interface WLAN en option (PA-WI-002) est requise.

Vérifiez que les paramètres réseau de votre imprimante et ceux de votre routeur/point d'accès sans fil sont correctement configurés. Pour plus d'informations, consultez la documentation fournie avec votre routeur/point d'accès sans fil ou contactez le fabricant de votre routeur, votre administrateur système ou fournisseur d'accès à Internet.

1. Configurez les paramètres réseau :

- <u>Utilisation de BPM</u>
  a. Branchez votre imprimante à l'ordinateur à l'aide d'un câble USB.
  b. Cliquez sur **Configuration imprimante** > **Wi-Fi**.
  c. Spécifiez le **SSID**, le **Cryptage** et la **Clé** (Mot de passe réseau) puis cliquez sur **Définir**.
  d. Cliquez sur **Obtenir**.
  e. Cliquez sur **Fonction imprimante** > **Page de config.**
  Les paramètres réseau sont imprimés. Confirmez que l'adresse IP de l'imprimante est correcte.

- <u>Utilisation de l'écran tactile</u>
  a. Sélectionnez **Interface** > **WiFi**.
  b. Spécifiez le **SSID**, l'élément **Sécurité** et le **Mot de Passe**.
  c. Lorsque vous avez terminé, l'icône Wi-Fi et l'adresse IP de l'imprimante s'affichent sur l'écran tactile.

2. Consultez support.brother.com, accédez à la page **Téléchargement** de votre modèle, et téléchargez les logiciels et pilotes d'imprimante les plus récents.
3. Exécutez l'application Seagull Driver Wizard et sélectionnez **Install printer drivers** (Installer les pilotes de l'imprimante) et **Network** (Réseau).
4. Sélectionnez votre imprimante, puis cliquez sur **Next** (Suivant).
5. Si votre port TCP/IP n'apparaît pas dans la liste, cliquez sur **Create port** (Créer un port) et sélectionnez **Standard TCP/IP port** (Port TCP/IP standard) > **New Port** (Nouveau port).
6. Saisissez le nom du port et l'adresse IP de votre imprimante, puis cliquez sur **Next** (Suivant).
7. Cliquez sur **Finish** (Terminer).
8. Revenez à la fenêtre **Specify Port** (Spécifier un port) et sélectionnez le port que vous avez créé.
9. Suivez les instructions à l'écran.

**Remarque**

Si vous ne parvenez pas à installer le pilote d'imprimante :

- Supprimez les pilotes d'imprimante :
  Dans l'application Seagull Driver Wizard, sélectionnez **Remove printer drivers** (Supprimer les pilotes d'imprimante) > **Automatically remove all Drivers by Seagull** (Supprimer automatiquement tous les pilotes par Seagull) ou **Use advanced printer driver removal options** (Utiliser les options avancées de suppression de pilote d'imprimante).
- Réinitialisez les paramètres de l'imprimante :
  Démarrez BPM, puis cliquez sur **Fonction imprimante** > **Défaut usine**.

### 5.1.3 Connexion à un réseau câblé (Windows)

1. Connectez à la fois l'imprimante et l'ordinateur à votre routeur/point d'accès à l'aide de câbles LAN. L'imprimante reçoit automatiquement une adresse IP par défaut et affiche celle-ci sur l'écran tactile. Pour les modèles sans écran tactile, vous pouvez la confirmer en utilisant BPM.
2. Consultez support.brother.com, accédez à la page **Téléchargement** de votre modèle, et téléchargez les logiciels et pilotes d'imprimante les plus récents.
3. Exécutez l'application Seagull Driver Wizard et sélectionnez **Install printer drivers** (Installer les pilotes de l'imprimante) et **Network** (Réseau).
4. Sélectionnez votre imprimante, puis cliquez sur **Next** (Suivant).
5. Si votre port TCP/IP n'apparaît pas dans la liste, cliquez sur **Create port** (Créer un port) et sélectionnez **Standard TCP/IP port** (Port TCP/IP standard) > **New Port** (Nouveau port).
6. Saisissez le nom du port et l'adresse IP de votre imprimante, puis cliquez sur **Next** (Suivant).
7. Cliquez sur **Finish** (Terminer).

8. Revenez à la fenêtre **Specify Port** (Spécifier un port) et sélectionnez le port que vous avez créé.
9. Suivez les instructions à l'écran.

**Remarque**

Si vous ne parvenez pas à installer le pilote d'imprimante :

- Supprimez les pilotes d'imprimante :
  Dans l'application Seagull Driver Wizard, sélectionnez **Remove printer drivers** (Supprimer les pilotes d'imprimante) > **Automatically remove all Drivers by Seagull** (Supprimer automatiquement tous les pilotes par Seagull) ou **Use advanced printer driver removal options** (Utiliser les options avancées de suppression de pilote d'imprimante).
- Réinitialisez les paramètres de l'imprimante :
  Démarrez BPM, puis cliquez sur **Fonction imprimante** > **Défaut usine**.

## 5.2 Définir les méthodes d'impression thermique directe/transfert thermique (non disponible sur la TJ-4005DN)

**Utilisation du pilote d'imprimante**

1. **Pour définir la méthode Thermique directe :**
   Chargez le papier d'impression thermique directe (aucun ruban d'encre n'est nécessaire).
   **Pour définir la méthode Transfert thermique :**
   Chargez le papier à transfert thermique et installez un ruban d'encre.
2. Ouvrez le dossier des imprimantes.
   Pour plus d'informations, consultez « Comment ouvrir la fenêtre Périphériques et Imprimantes » sur la page Manuels de votre modèle sur support.brother.com.
3. Cliquez avec le bouton droit de la souris sur l'imprimante dont vous souhaitez modifier les paramètres puis sélectionnez **Options d'impression**.
4. Sélectionnez l'onglet **Support**.
5. Sélectionnez **Thermique direct** ou **Transfert thermique** dans la liste déroulante **Méthode**.

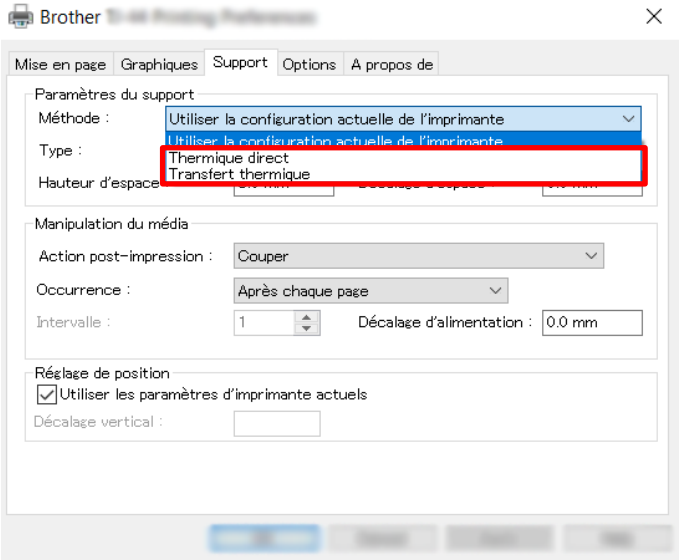


6. Cliquez sur **Appliquer** puis sur **OK** pour appliquer les paramètres.

Vous pouvez définir les Méthodes Thermique directe ou Transfert thermique à l'aide de **BPM (Brother Printer Management Tool)** comme suit.

1. **Pour définir la méthode Thermique directe :**
   Chargez le papier d'impression thermique directe (aucun ruban d'encre n'est nécessaire).
   **Pour définir la méthode Transfert thermique :**
   Chargez le papier à transfert thermique et installez un ruban d'encre.
2. Connectez votre imprimante à l'ordinateur avec un câble USB.
3. Démarrez BPM.
4. Cliquez sur **Configuration imprimante** puis sélectionnez l'onglet **Avancé**.

5. **Lorsque vous définissez la méthode Thermique directe :**

   Sélectionnez **NON** dans la liste déroulante **Ruban**.

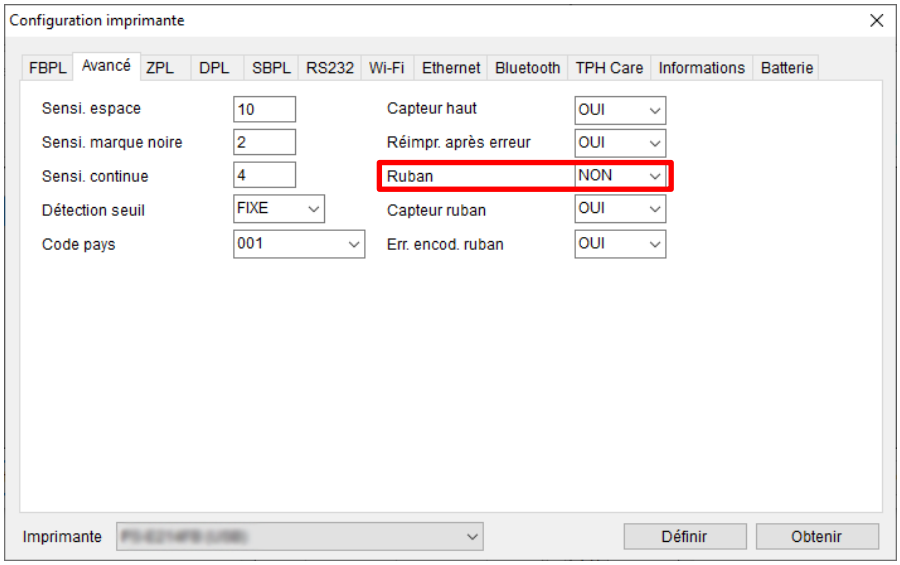


   **Lorsque vous définissez la méthode Transfert thermique :**

   Sélectionnez **OUI** dans la liste déroulante **Ruban** puis sélectionnez le **Capteur ruban** (pour la série TJ uniquement) et le paramètre **Err. encod. ruban** que vous souhaitez.

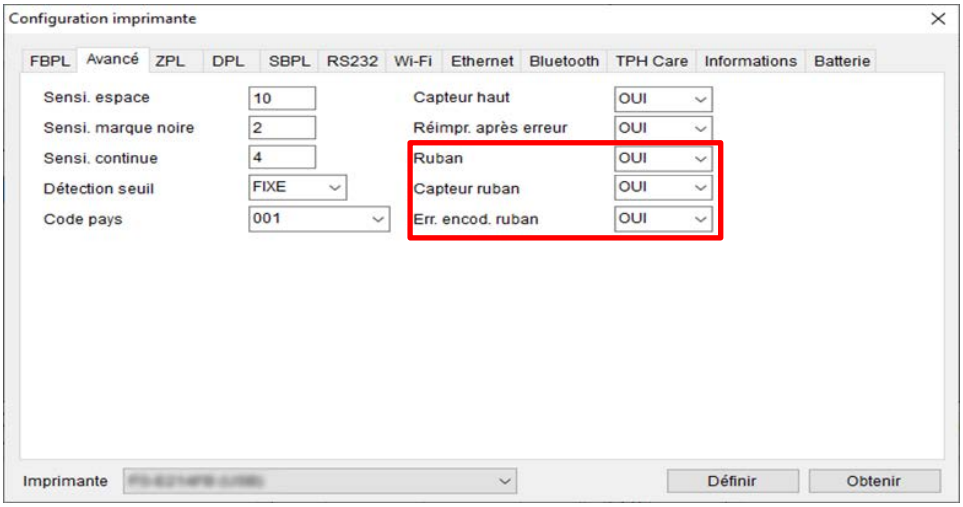


**Remarque**

Si vous sélectionnez « **NON** » dans la liste déroulante **Ruban**, cela désactivera à la fois le capteur du ruban et le capteur de l'encodeur du ruban (même si vous avez sélectionné « **OUI** » dans la liste déroulante **Capteur ruban** et **Err. encod. ruban** et « **OUI** » est affiché). Sélectionnez « **OUI** » dans la liste déroulante **Ruban** pour activer les paramètres du **Capteur ruban** et **Err. encod. ruban**.

6. Cliquez sur **Définir** pour appliquer les paramètres.

## 5.3 Création et impression d’étiquettes avec BarTender

BarTender est un outil de création d’étiquettes, téléchargeable gratuitement à partir de la page du produit sur le site support.brother.com.

1. Lancez BarTender.
2. Suivez les étapes à l’écran pour créer une étiquette.

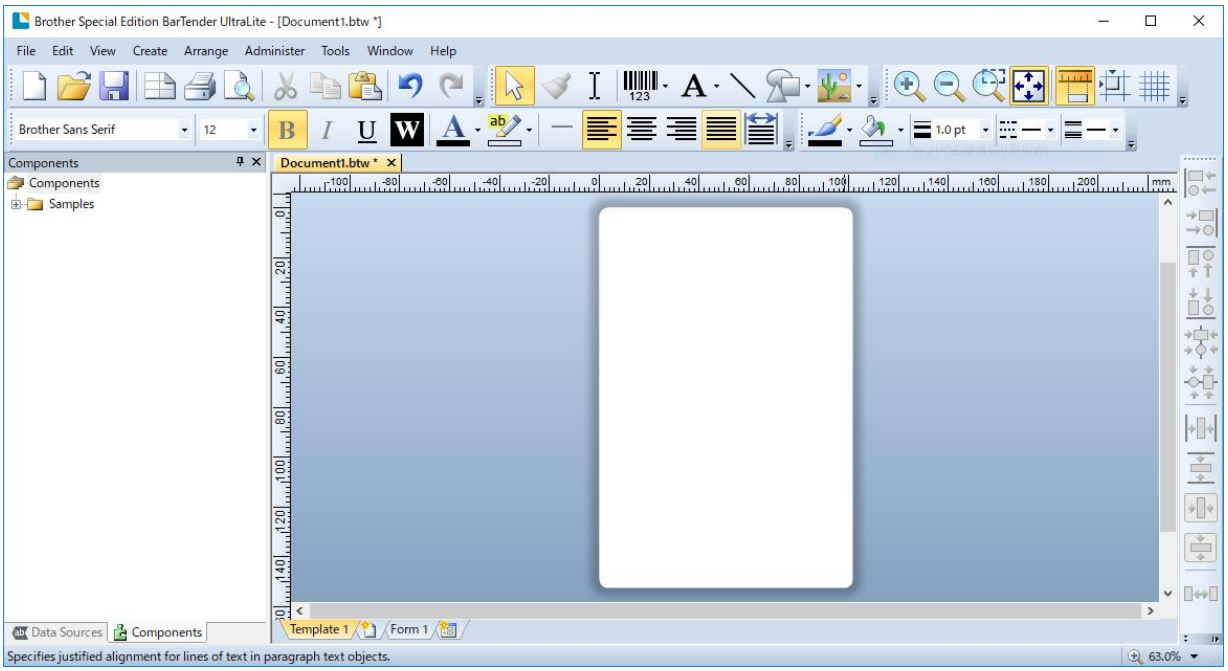


**Remarque**

Pour plus d’informations sur l’utilisation de BarTender, cliquez sur **Help** (Aide).

3. Cliquez sur **File** (Fichier) > **Print** (Imprimer) pour imprimer l’étiquette.

# 6. Utilisation

## 6.1 Utilitaires à l'allumage

Divers utilitaires à l'allumage sont proposés pour configurer et tester les fonctions de l'imprimante.

### TJ-4005DN/TJ-4010TN/TJ-4020TN/TJ-4120TN

Utilisez les utilitaires à l'allumage pour étalonner les capteurs et initialiser le matériel.

| Fonction | Instructions |
|---|---|
| Calibrage du capteur de marques noires/d'espacement | 1. Mettez l'imprimante hors tension.<br>2. Appuyez de façon prolongée sur le bouton **Pause**, puis mettez l'interrupteur en position Marche.<br>3. Relâchez le bouton lorsque la LED d'alimentation s'allume. L'imprimante fait alors avancer les étiquettes. |
| Autotest | 1. Mettez l'imprimante hors tension.<br>2. Appuyez de façon prolongée sur le bouton **Avance**, puis mettez l'interrupteur en position Marche.<br>3. Relâchez le bouton lorsque la LED d'alimentation s'allume. L'imprimante fait alors avancer les étiquettes. |
| Initialisation de l'imprimante | 1. Mettez l'imprimante hors tension.<br>2. Appuyez de façon prolongée à la fois sur les boutons **Pause** et **Avance**, puis mettez l'interrupteur en position Marche.<br>3. Relâchez les boutons lorsque la LED d'alimentation s'allume.<br>**Remarque**<br>Lorsque l'initialisation de l'imprimante est terminée, étalonnez à nouveau le capteur d'espacement. |

### TJ-4021TN/TJ-4021TNR/TJ-4121TN/TJ-4121TNR

Utilisez les utilitaires à l'allumage pour configurer les fonctions de calibrage cellule, d'autotest et parametres usine.

1. Mettez l'imprimante d'étiquettes hors tension.
2. Appuyez de façon prolongée sur le bouton de **sélection** de droite, puis mettez l'interrupteur en position Marche.
3. Relâchez le bouton lorsque la fonction que vous souhaitez définir ou tester s'affiche sur l'écran tactile.

| Utilitaire à l'allumage | Motifs de LED d'alimentation | | | | | | |
|---|---|---|---|---|---|---|---|
| Couleur de la LED / Fonction | Orange (fixe) | Rouge (clignote cinq fois) | Orange (clignote cinq fois) | Vert (clignote cinq fois) | Vert/ Orange (clignote cinq fois) | Rouge/ Orange (clignote cinq fois) | Vert (fixe) |
| 1. Calibrage cellule (capteur d'espacement/de marques noires) | | ✔ | | | | | |
| 2. Autotest (et entrée en mode Dump) | | | ✔ | | | | |
| 3. Parametres usine | | | | ✔ | | | |
| 4. Calibrage marq.noire | | | | | ✔ | | |
| 5. Calibrage échenil. | | | | | | ✔ | |
| 6. PRÊT (ignorer AUTO.BAS) | | | | | | | ✔ |

### 6.1.1 Étalonnage du capteur d'espacement/marques noires

Étalonnez la sensibilité du capteur de marques noires/d'espacement quand :

- Vous achetez une nouvelle imprimante.
- Vous changez de stock d'étiquettes.
- L'imprimante d'étiquettes s'initialise.

Pour étalonner le capteur d'espacement/marques noires :

1. Mettez l'imprimante hors tension.
2. Choisissez la fonction que vous voulez :

- <u>Pour les modèles TJ-4005DN/TJ-4010TN/TJ-4020TN/TJ-4120TN</u> :
  a. Appuyez de façon prolongée sur le bouton **Pause**, puis mettez l'interrupteur en position Marche.
  b. Relâchez le bouton lorsque la LED d'alimentation s'allume. L'imprimante fait alors avancer les étiquettes.

- <u>Pour les modèles TJ-4021TN/TJ-4021TNR/TJ-4121TN/TJ-4121TNR</u> :
  a. Appuyez de façon prolongée sur le bouton de **sélection** de droite, puis mettez l'interrupteur en position Marche.
  b. Relâchez le bouton lorsque **Calibrage cellule** s'affiche sur l'écran tactile.

**Remarque**

- La couleur de la LED change comme suit :
  Orange (fixe) → **rouge (5 fois)** → orange (5 fois) → vert (5 fois) → vert/orange (5 fois) → rouge/orange (5 fois) → vert (fixe)
- Pour sélectionner le capteur à étalonner, envoyez la commande correspondante à l'imprimante :
  ・Pour le capteur d'espacement : envoyez la commande GAP
  ・Pour le capteur de marques noires : envoyez la commande BLINE
  Pour plus d'informations sur les commandes disponibles, consultez la *« FBPL Command Reference » (Référence des commandes FBPL)* sur la page **Manuels** de votre modèle à l'adresse support.brother.com.

### 6.1.2 Calibrage du capteur de marques noires/d'espacement, autotest et entrée en mode Dump

Étalonnez le capteur de marques noires ou d'espacement si les paramètres de capteur utilisés lors de la dernière tâche d'impression ne conviennent pas à la tâche actuelle. Lors de l'étalonnage du capteur de marques noires/d'espacement, l'imprimante détecte la longueur d'étiquette, imprime la configuration interne (autotest), puis entre en mode Dump.

Pour étalonner le capteur de marques noires/d'espacement :

1. Mettez l'imprimante hors tension.
2. Choisissez la fonction que vous voulez :

- Pour les modèles TJ-4005DN/TJ-4010TN/TJ-4020TN/TJ-4120TN :
  a. Appuyez de façon prolongée sur le bouton **Avance**, puis mettez l'imprimante sous tension.
  b. Relâchez le bouton lorsque la LED d'alimentation s'allume. L'imprimante fait alors avancer les étiquettes.

- Pour les modèles TJ-4021TN/TJ-4021TNR/TJ-4121TN/TJ-4121TNR :
  a. Appuyez de façon prolongée sur le bouton de **sélection** de droite, puis mettez l'interrupteur en position Marche.
  b. Relâchez le bouton lorsque **Autotest** s'affiche sur l'écran tactile.

**Remarque**

La couleur de la LED change comme suit :
Orange (fixe) → rouge (5 fois) → **orange (5 fois)** → vert (5 fois) → vert/orange (5 fois) → rouge/orange (5 fois) → vert (fixe)

3. L'imprimante étalonne le capteur et détecte la longueur d'étiquette, imprime les réglages internes, puis entre en mode Dump.

**Remarque**

Pour sélectionner le capteur à étalonner, envoyez la commande correspondante à l'imprimante :

- Pour le capteur d'espacement : envoyez la commande GAP
- Pour le capteur de marques noires : envoyez la commande BLINE

Pour plus d'informations sur les commandes disponibles, consultez la *« FBPL Command Reference » (Référence des commandes FBPL)* sur la page **Manuels** de votre modèle à l'adresse support.brother.com.

## Autotest

Imprimez la configuration de l'imprimante après avoir exécuté le calibrage du capteur de marques noires/d'espacement. L'impression d'autotest liste la configuration de l'imprimante et la mémoire disponible, et peut indiquer la présence de points endommagés sur le composant chauffant.

**Impression d'autotest**

```
-----------------------------
     SYSTEM INFORMATION
-----------------------------
      MODEL: XXXXXX
   FIRMWARE: X.XX
   CHECKSUM: XXXXXXXX
        S/N: XXXXXXXXXXX
        TCF: NO
       DATE: 1970/01/01
       TIME: 00:04:18
  NON-RESET: 110      m (TPH)
      RESET: 110      m (TPH)
  NON-RESET: 0          (CUT)
      RESET: 0          (CUT)
-----------------------------
```

- Nom du modèle
- Version du micrologiciel
- Checksum du micrologiciel
- Numéro de série de l'imprimante
- Fichier de configuration
- Date système
- Heure système
- Distance imprimée (mètres)
- Nombre de coupes

```
-----------------------------
      PRINTING SETTING
-----------------------------
       SPEED: 5 IPS
     DENSITY: 8.0
       WIDTH: 4.00 INCH
      HEIGHT: 4.00 INCH
         GAP: 0.00 INCH
  INTENSION: 5
   CODEPAGE: 850
    COUNTRY: 001
-----------------------------
```

- Vitesse d'impression (pouces/s)
- Densité d'impression
- Taille d'étiquette (pouces)
- Distance d'espacement (pouces)
- Sensibilité du capteur de marques noires/d'espacement
- Page de code
- Code pays

## Impression d’autotest

```
-----------------------------
          Z SETTING
-----------------------------
   DARKNESS: 16.0
      SPEED: 4 IPS
      WIDTH: 4.00 INCH
      TILDE: 7EH  (~)

      CARET: 5EH  (^)
  DELIMITER: 2CH  (,)
   POWER UP: NO MOTION
 HEAD CLOSE: NO MOTION
-----------------------------
```

- Obscurité d’impression
- Vitesse d’impression (pouces/s)
- Taille d’étiquette
- Prefixe control
- Prefixe format
- Préfixe de séparateur
- Action à l’allumage de l’imprimante
- Action de fermeture de la tête d’impression

```
-----------------------------
        RS232 SETTING
-----------------------------
       BAUD: 9600
     PARITY: NONE
   DATA BIT: 8
   STOP BIT: 1
-----------------------------
```

- Configuration du port série RS232

```
-----------------------------
        RFID SETTING
-----------------------------
 RFID FREQ: European Union 3
-----------------------------
```

- Région de bande de fréquences RFID

```
-----------------------------
      ETHERNET SETTING
-----------------------------
       NAME: XXXXX
   MAC ADDR: XXXXX
       DHCP: ON
    IP ADDR: 0.0.0.0
     SUBNET: 0.0.0.0
    GATEWAY: 0.0.0.0
       PORT: 9100
-----------------------------
```

- Nom de l’imprimante
- Adresse Mac
- DHCP
- Adresse IP
- Masque de sous-réseau
- Passerelle
- Port RAW

```
-----------------------------
        WIFI SETTING
-----------------------------
  APP VERSION: 3.5.1.0R3
  MAC ADDRESS: 00:80:A3:D9:1D:CE
       Region: United States
         SSID:
 DHCP ENABLED: YES
   IP ADDRESS:
  SUBNET MASK: 0.0.0.0
      GATEWAY:
 PRINTER NAME: PS-D91DCD
     RAW PORT: 9100
-----------------------------
```

- Configuration Wi-Fi

| Impression d'autotest | |
|---|---|
| ----------<br>DRAM FILE (0 FILES)<br>----------<br>PHYSICAL XXXX KBYTES<br>AVAILABLE XXXX KBYTES<br>----------<br><br>----------<br>FLASH FILE (0 FILES)<br>----------<br>MENU.MMF XX BYTES<br><br>PHYSICAL XXXX KBYTES<br>AVAILABLE XXXX KBYTES<br>---------- | Nombre de fichiers téléchargés<br>Espace en mémoire total et disponible |
| | Motif de contrôle de la tête d'impression |

## ■ Mode DUMP

**Remarque**

- Le mode Dump nécessite un papier de 101,5 mm de largeur.
- Pour reprendre l'impression normale, éteignez puis rallumez l'imprimante.

L'imprimante entre en mode Dump après avoir imprimé la configuration imprimante. Le mode Dump permet aux utilisateurs de vérifier et de déboguer les programmes de l'imprimante. Les caractères de la colonne de gauche proviennent du système de l'imprimante, et ceux de la colonne de droite correspondent à leur représentation hexadécimale.

Données ASCII →

```
SPEED 2.0    53 50 45 45 44 20 32 2E 30 0D
 DENSITY 8   0A 44 45 4E 53 49 54 59 20 38
  SET PEEL   0D 0A 53 45 54 20 50 45 45 4C
 OFF  DIRE   20 4F 46 46 0D 0A 44 49 52 45
CTION 0  G   43 54 49 4F 4E 20 30 0D 0A 47
AP 3.00 mm   41 50 20 33 2E 30 30 20 6D 6D
,0.00 mm     2C 30 2E 30 30 20 6D 6D 0D 0A
REFERENCE    52 45 46 45 52 45 4E 43 45 20
0,0  SET C   30 2C 30 0D 0A 53 45 54 20 43
UTTER OFF    55 54 54 45 52 20 4F 46 46 0D
 SIZE 100.   0A 53 49 5A 45 20 31 30 30 2E
02 mm,65.0   30 32 20 6D 6D 2C 36 35 2E 30
4 mm  CLS    34 20 6D 6D 0D 0A 43 4C 53 0D
 BARCODE 1   0A 42 41 52 43 4F 44 45 20 31
44,149,"39   34 34 2C 31 34 39 2C 22 33 39
",120,1,0,   22 2C 31 32 30 2C 31 2C 30 2C
2,6,"57114   32 2C 36 2C 22 35 37 31 31 34
38T"  PRIN   33 38 54 22 0D 0A 50 52 49 4E
T 1,1  SPE   54 20 31 2C 31 0D 0A 53 50 45
ED 2.0  DE   45 44 20 32 2E 30 0D 0A 44 45
NSITY 8  S   4E 53 49 54 59 20 38 0D 0A 53

ET PEEL OF   45 54 20 50 45 45 4C 20 4F 46
F  DIRECTI   46 0D 0A 44 49 52 45 43 54 49
ON 0  GAP    4F 4E 20 30 0D 0A 47 41 50 20
3.00 mm,0.   33 2E 30 30 20 6D 6D 2C 30 2E
00 mm  REF   30 30 20 6D 6D 0D 0A 52 45 46
ERENCE 0,0   45 52 45 4E 43 45 20 30 2C 30
  SET CUTT   0D 0A 53 45 54 20 43 55 54 54
ER OFF  SI   45 52 20 4F 46 46 0D 0A 53 49
ZE 100.02    5A 45 20 31 30 30 2E 30 32 20
mm,65.04 m   6D 6D 2C 36 35 2E 30 34 20 6D
m  CLS  BA   6D 0D 0A 43 4C 53 0D 0A 42 41
RCODE 144,   52 43 4F 44 45 20 31 34 34 2C
149,"39",1   31 34 39 2C 22 33 39 22 2C 31
20,1,0,2,6   32 30 2C 31 2C 30 2C 32 2C 36
,"5711438T   2C 22 35 37 31 31 34 33 38 54
"  PRINT 1   22 0D 0A 50 52 49 4E 54 20 31
,1           2C 31 0D 0A
```

← Représentation hexadécimale des données ASCII

### 6.1.3 Initialisation de l'imprimante

L'initialisation de l'imprimante efface la DRAM de l'imprimante et restaure ses paramètres d'usine.

1. Mettez l'imprimante hors tension.
2. Choisissez la fonction que vous voulez :

- Pour les modèles TJ-4005DN/TJ-4010TN/TJ-4020TN/TJ-4120TN :
  a. Appuyez de façon prolongée sur les boutons **Pause** et **Avance**, puis mettez l'imprimante sous tension.
  b. Relâchez le bouton lorsque la LED d'alimentation s'allume.

- Pour les modèles TJ-4021TN/TJ-4021TNR/TJ-4121TN/TJ-4121TNR :
  a. Appuyez de façon prolongée sur le bouton de **sélection** de droite, puis mettez l'interrupteur en position Marche.
  b. Relâchez le bouton lorsque **Parametres usine** s'affiche sur l'écran tactile.

**Remarque**

La couleur de la LED change comme suit :

Orange (fixe) → rouge (5 fois) → orange (5 fois) → **vert (5 fois)** → vert/orange (5 fois) → rouge/orange (5 fois) → vert (fixe)

Après l'initialisation, les paramètres d'usine suivants sont restaurés :

| Paramètre | Paramètre par défaut |
|---|---|
| Vitesse | 127 mm/s (5 ips) (203 DPI)<br>76 mm/s (3 ips) (300 DPI) |
| Densité | 8 |
| Largeur d'étiquette | 101,5 mm |
| Hauteur d'étiquette | 101,5 mm |
| Type de capteur | Capteur d'espacement : TJ-4005DN, TJ-4010TN, TJ-4020TN, TJ-4021TN, TJ-4120TN, TJ-4121TN<br>Capteur de marques noires : TJ-4021TNR, TJ-4121TNR |
| Paramètre d'espacement | 3 mm |
| Sens d'impression | 0 |
| Point de référence | 0,0 (coin supérieur gauche) |
| Décalage Offset | 0 |
| Mode coupe | Activé |
| Mode Prédécol. | Désactivé |
| Mode Cutter | Désactivé |
| Mode enrouleur | Désactivé |
| Page de code | 850 |
| Code pays | 001 |
| Effacer mémoire flash | Non |

### 6.1.4 Calibrage du capteur papier (pour le capteur de marques noires)

1. Mettez l'imprimante hors tension.
2. Choisissez la fonction que vous voulez :

- Pour les modèles TJ-4005DN/TJ-4010TN/TJ-4020TN/TJ-4120TN :
  L'imprimante étalonne le capteur d'espacement et le capteur de marques noires simultanément.
  a. Appuyez de façon prolongée sur le bouton **Pause**, puis mettez l'imprimante sous tension.
  b. Relâchez le bouton lorsque la LED d'alimentation s'allume. L'imprimante fait alors avancer les étiquettes.

- Pour les modèles TJ-4021TN/TJ-4021TNR/TJ-4121TN/TJ-4121TNR :
  a. Appuyez de façon prolongée sur le bouton de **sélection** de droite, puis mettez l'interrupteur en position Marche.
  b. Relâchez le bouton lorsque **Calibrage marq.noire** s'affiche sur l'écran tactile.

**Remarque**

La couleur de la LED change comme suit :

Orange (fixe) → rouge (5 fois) → orange (5 fois) → vert (5 fois) → **vert/orange (5 fois)** → rouge/orange (5 fois) → vert (fixe)

### 6.1.5 Calibrage du capteur papier (pour le capteur d'espacement)

1. Mettez l'imprimante hors tension.
2. Choisissez la fonction que vous voulez :

- Pour les modèles TJ-4005DN/TJ-4010TN/TJ-4020TN/TJ-4120TN :
  L'imprimante étalonne le capteur d'espacement et le capteur de marques noires simultanément.
  a. Appuyez de façon prolongée sur le bouton **Pause**, puis mettez l'imprimante sous tension.
  b. Relâchez le bouton lorsque la LED d'alimentation s'allume. L'imprimante fait alors avancer les étiquettes.

- Pour les modèles TJ-4021TN/TJ-4021TNR/TJ-4121TN/TJ-4121TNR :
  a. Appuyez de façon prolongée sur le bouton de **sélection** de droite, puis mettez l'interrupteur en position Marche.
  b. Relâchez le bouton lorsque **Calibrage échenil.** s'affiche sur l'écran tactile.

**Remarque**

La couleur de la LED change comme suit :

Orange (fixe) → rouge (5 fois) → orange (5 fois) → vert (5 fois) → vert/orange (5 fois) → **rouge/orange (5 fois)** → vert (fixe)

### 6.1.6 Ignorer le programme AUTO.BAS

Vous pouvez charger le programme AUTO.BAS sur la mémoire flash de l'imprimante de façon à ce qu'il s'exécute automatiquement au démarrage. Cependant, si vous ne voulez pas qu'il s'exécute automatiquement, procédez comme suit :

1. Mettez l'imprimante hors tension.
2. Choisissez la fonction que vous voulez :

- Pour les modèles TJ-4005DN/TJ-4010TN/TJ-4020TN/TJ-4120TN :
  Appuyez de façon prolongée sur les boutons **Pause** et **Avance**, puis mettez l'imprimante sous tension.

- Pour les modèles TJ-4021TN/TJ-4021TNR/TJ-4121TN/TJ-4121TNR :
  a. Appuyez de façon prolongée sur le bouton de **sélection** de droite, puis mettez l'interrupteur en position Marche.
  b. Relâchez le bouton lorsque **PRÊT** (ignorer AUTO.BAS) s'affiche sur l'écran tactile.

**Remarque**

La couleur de la LED change dans l'ordre qui suit :

Orange (fixe) → rouge (5 fois) → orange (5 fois) → vert (5 fois) → vert/orange (5 fois) → rouge/orange (5 fois) → **vert (fixe)**

3. L'imprimante démarre sans exécuter le programme AUTO.BAS.

# 7. Modifier les paramètres de l'imprimante avec l'écran tactile

(Disponible pour les modèles TJ-4021TN/4021TNR/4121TN/4121TNR uniquement.)

## 7.1 Menu Réglages

1. Dans le menu principal, appuyez sur **Réglages**.
2. Appuyez sur **Commande**, puis sélectionnez le langage de programmation que vous voulez.
3. Appuyez sur l'icône .

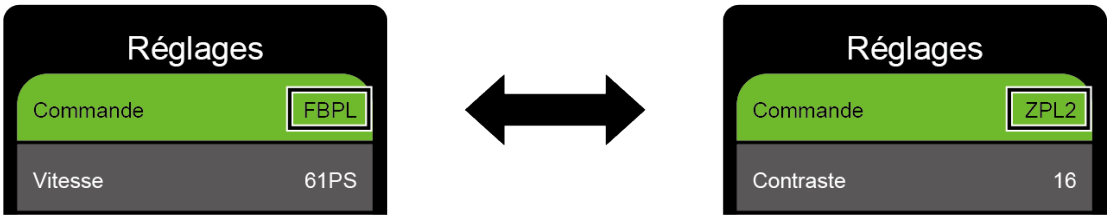


### 7.1.1 Paramètres FBPL

Paramètres FBPL disponibles :

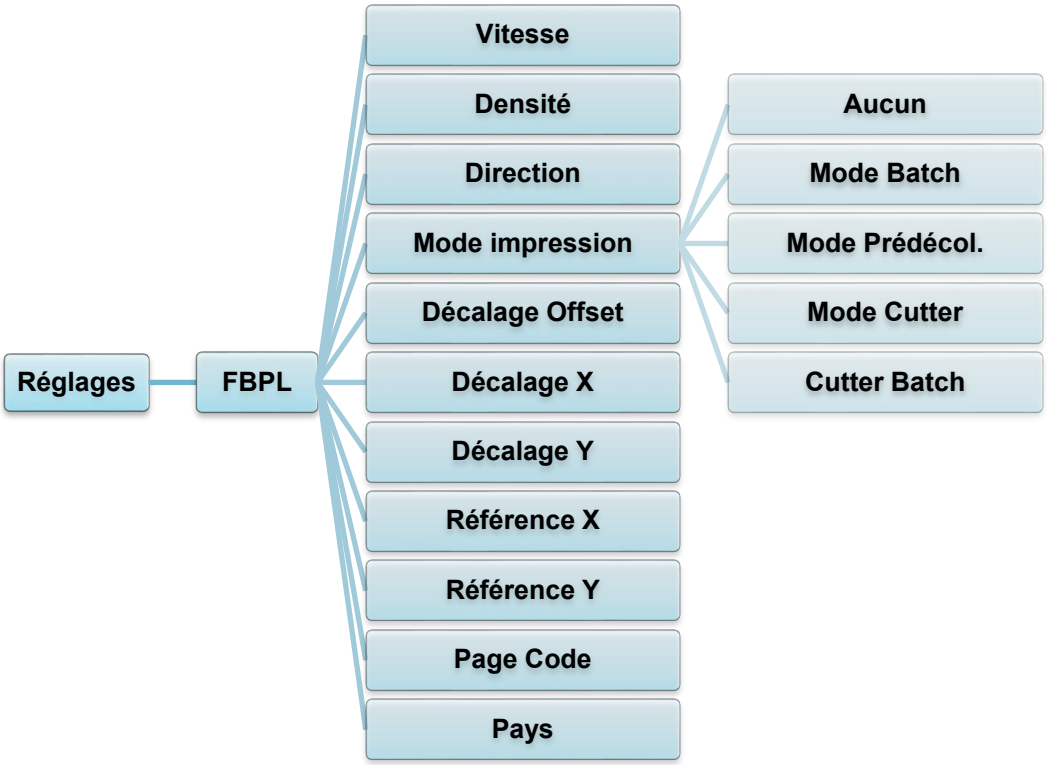

<table>
<tr><th>Réglages</th><th>Description</th></tr>
<tr><td>Vitesse</td><td>Définit la vitesse d’impression. Les réglages varient de :<br>• 1 à 10 pour 203 dpi (par défaut : 5)<br>• 1 à 7 pour 300 dpi (par défaut : 3)</td></tr>
<tr><td>Densité</td><td>Règle la clarté/obscurité d’impression. Les réglages varient de 0 à 15. Il vous faudra peut-être régler la densité d’impression en fonction du support.</td></tr>
<tr><td>Direction</td><td>Précise le sens d’impression.
<table>
<tr><th>DIRECTION 0</th><th>DIRECTION 1</th></tr>
<tr><td>Direction</td><td>AVANCE</td><td>Direction</td></tr>
</table></td></tr>
<tr><td>Mode impression</td><td>Définit le Mode impression.
<table>
<tr><th>Mode impression</th><th>Description</th></tr>
<tr><td>Aucun</td><td>Le haut de l’étiquette suivante est aligné sur la ligne de gravure de la tête d’impression (mode Déchirement).</td></tr>
<tr><td>Mode Batch</td><td>Lorsque l’image est imprimée, la marque noire/l’espacement passe dans la plaque de découpe pour effectuer la découpe.</td></tr>
<tr><td>Mode Prédécol.</td><td>Active le Mode Prédécol. des étiquettes.</td></tr>
<tr><td>Mode Cutter</td><td>Active le Mode Cutter d’étiquettes.</td></tr>
<tr><td>Cutter Batch</td><td>Coupe l’étiquette à la fin de la tâche d’impression.</td></tr>
</table></td></tr>
<tr><td>Décalage Offset</td><td>Ajuste l’emplacement d’arrêt de l’impression sur le support. Les réglages varient de -999 à 999 points.</td></tr>
<tr><td>Décalage X</td><td rowspan="2">Ajuste la position d’impression. Les réglages varient de -999 à 999 points.</td></tr>
<tr><td>Décalage Y</td></tr>
<tr><td>Référence X</td><td rowspan="2">Définit l’origine du système de coordonnées de l’imprimante, horizontalement et verticalement. Les réglages varient de 0 à 999 points.</td></tr>
<tr><td>Référence Y</td></tr>
<tr><td>Page Code</td><td>Définit la page de code de jeu de caractères internationaux.</td></tr>
<tr><td>Pays</td><td>Définit le code pays. Les réglages varient de 1 à 358.</td></tr>
</table>

**Remarque**

Si vous imprimez à partir du pilote/logiciel téléchargé, les commandes de ce dernier écraseront les réglages définis depuis l’écran tactile.

## 7.1.2 Paramètres ZPL2

Paramètres ZPL2 disponibles :

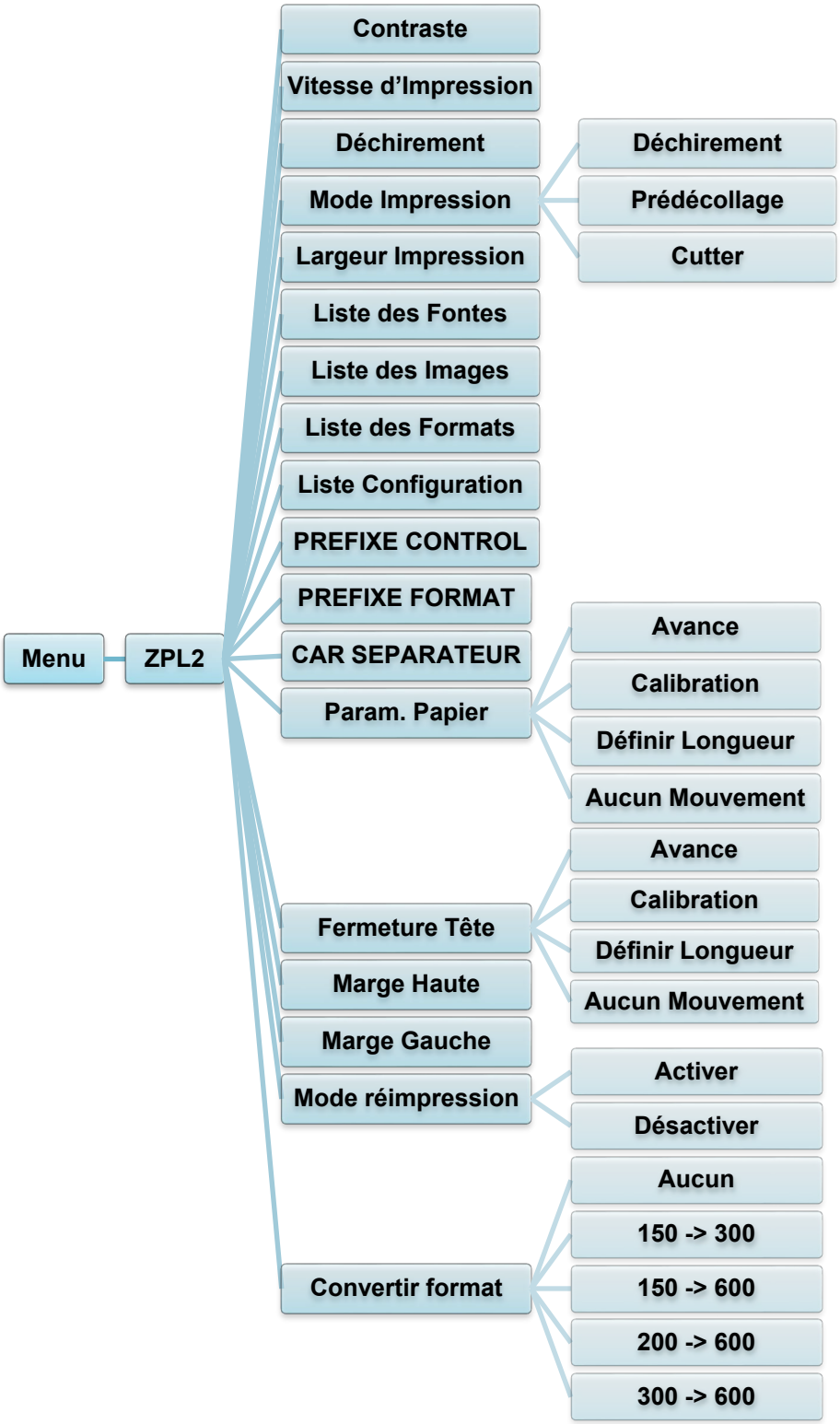

<table>
<tr><th>Réglages</th><th>Description</th></tr>
<tr><td>Contraste</td><td>Définit le contraste d’impression. Les réglages varient de 0 à 30. Il vous faudra peut-être régler la densité d’impression en fonction du support sélectionné.</td></tr>
<tr><td>Vitesse d’Impression</td><td>Définit la vitesse d’impression. Les réglages varient de :<br>• 2 à 10 pour 203 dpi (par défaut : 4)<br>• 2 à 7 pour 300 dpi (par défaut : 3)</td></tr>
<tr><td>Déchirement</td><td>Ajuste l’emplacement d’arrêt de l’impression sur le support. Les réglages varient de -120 à 120 points.</td></tr>
<tr><td>Mode Impression</td><td>Définit le mode impression.
<table>
<tr><th>Mode Impression</th><th>Description</th></tr>
<tr><td>Déchirement</td><td>Le haut de l’étiquette suivante est aligné sur la ligne de gravure de la tête d’impression.</td></tr>
<tr><td>Prédécollage</td><td>Active le Mode Prédécol. des étiquettes.</td></tr>
<tr><td>Cutter</td><td>Active le mode Cutter des étiquettes.</td></tr>
</table></td></tr>
<tr><td>Largeur Impression</td><td>Définit la largeur d’impression. Les réglages varient de 2 à 999 points.</td></tr>
<tr><td>Liste des Fontes</td><td>Imprime la liste actuelle des polices de l’imprimante à destination des étiquettes. Les polices peuvent être stockées dans la DRAM, la mémoire flash de l’imprimante ou la carte mémoire en option.</td></tr>
<tr><td>Liste des Images</td><td>Imprime la liste actuelle des images de l’imprimante à destination des étiquettes. Les images peuvent être stockées dans la DRAM, la mémoire flash de l’imprimante ou la carte mémoire en option.</td></tr>
<tr><td>Liste des Formats</td><td>Imprime la liste actuelle des formats de l’imprimante à destination des étiquettes. Les formats peuvent être stockés dans la DRAM, la mémoire flash de l’imprimante ou la carte mémoire en option.</td></tr>
<tr><td>Liste Configuration</td><td>Imprime la configuration actuelle de l’imprimante.</td></tr>
<tr><td>Prefixe Control</td><td>Définit le caractère du préfixe de contrôle.</td></tr>
<tr><td>Prefixe Format</td><td>Définit le caractère du préfixe de format.</td></tr>
<tr><td>Car Separateur</td><td>Définit le caractère séparateur.</td></tr>
<tr><td>Param. Papier</td><td>Définit l’action du support souhaitée lorsque vous mettez l’imprimante sous tension.
<table>
<tr><th>Action</th><th>Description</th></tr>
<tr><td>Avance</td><td>L’imprimante éjecte une étiquette.</td></tr>
<tr><td>Calibration</td><td>L’imprimante étalonne les niveaux du capteur, détermine la longueur d’étiquette, et charge une étiquette.</td></tr>
<tr><td>Définir Longueur</td><td>L’imprimante détermine la longueur d’étiquette et charge l’étiquette.</td></tr>
<tr><td>Aucun Mouvement</td><td>Aucune action.</td></tr>
</table></td></tr>
</table>

<table>
<tr><th>Réglages</th><th>Description</th></tr>
<tr><td>Fermeture Tête</td><td>Définit l’action du support lorsque vous fermez la tête d’impression.
<table>
<tr><th>Action</th><th>Description</th></tr>
<tr><td>Avance</td><td>L’imprimante éjecte une étiquette.</td></tr>
<tr><td>Calibration</td><td>L’imprimante étalonne les niveaux du capteur, détermine la longueur d’étiquette, et charge une étiquette.</td></tr>
<tr><td>Définir Longueur</td><td>L’imprimante détermine la longueur d’étiquette et charge l’étiquette.</td></tr>
<tr><td>Aucun Mouvement</td><td>Aucune action.</td></tr>
</table></td></tr>
<tr><td>Marge Haute</td><td>Règle la position d’impression verticalement sur l’étiquette. Les réglages varient de -120 à +120 points.</td></tr>
<tr><td>Marge Gauche</td><td>Règle la position d’impression horizontalement sur l’étiquette. Les réglages varient de -9999 à +9999 points.</td></tr>
<tr><td>Mode réimpression</td><td>Réimprime la dernière étiquette lorsque vous appuyez sur la flèche Haut (⌃) sur l’écran tactile.</td></tr>
<tr><td>Convertir format</td><td>Sélectionne le facteur de mise à l’échelle des images bitmap. Le premier chiffre correspond à la valeur DPI d’origine ; le second au paramètre DPI que vous souhaitez appliquer.</td></tr>
</table>

**Remarque**

Si vous imprimez à partir du pilote/logiciel téléchargé, les commandes de ce dernier écraseront les réglages définis depuis l’écran tactile.

## 7.2 Paramètres du capteur

Nous vous recommandons d'étalonner les capteurs à chaque fois que vous changez de support.

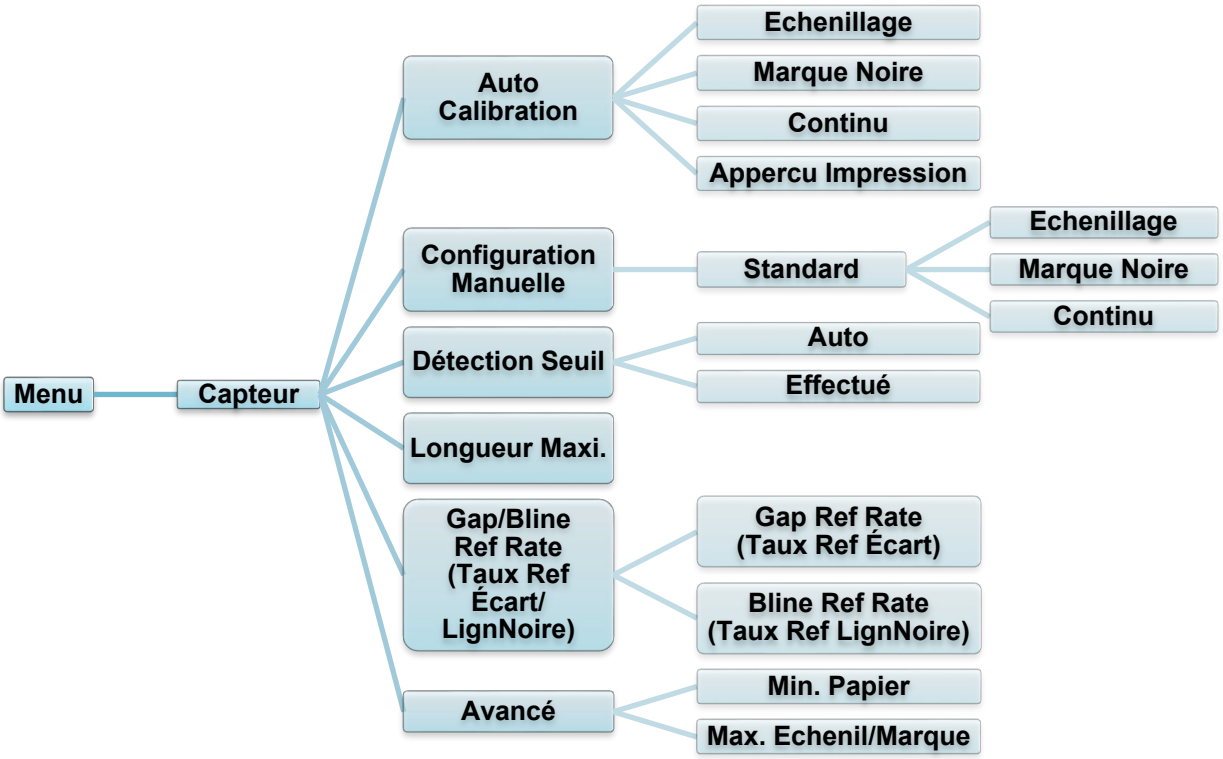


| Réglages | Description |
|---|---|
| **Auto Calibration** | Définit le type de capteur papier et étalonne automatiquement le capteur sélectionné. L'imprimante charge un maximum de trois étiquettes espacées l'une de l'autre, afin d'étalonner automatiquement la sensibilité du capteur. |
| **Configuration Manuelle** | Si la fonction « Automatic » (Automatique) n'est pas applicable au support, utilisez la fonction « Manual » (Manuelle) pour définir la longueur du papier et la taille de l'espacement/BLINE, puis numérisez le support/marque pour étalonner la sensibilité du capteur. |
| **Détection Seuil** | Configure la sensibilité du capteur sur Effectué ou Auto. |
| **Longueur Maxi.** | Définit la longueur maximale pour l'étalonnage de l'étiquette. |
| **Gap/Bline Ref Rate (Taux Ref Écart/ LignNoire)** | Règle la sensibilité de la détection de l'espacement sur les étiquettes pré-découpées ou la détection des marques noires. |
| **Avancé** | Définit la longueur minimale de papier et la longueur maximale d'espacement/BLINE pour étalonner automatiquement la sensibilité du capteur. |

## 7.3 Paramètres d'interface

Définissez les paramètres d'interface de l'imprimante.

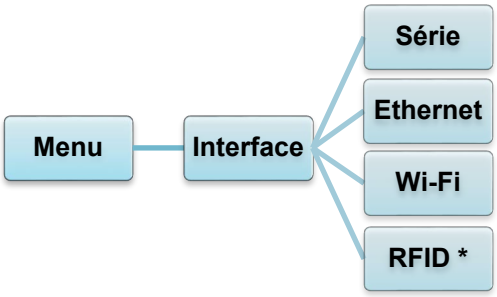


* Disponible pour les modèles TJ-4021TNR et TJ-4121TNR uniquement.

### 7.3.1 Paramètres de communication série

Définissez les paramètres RS-232 de l'imprimante.

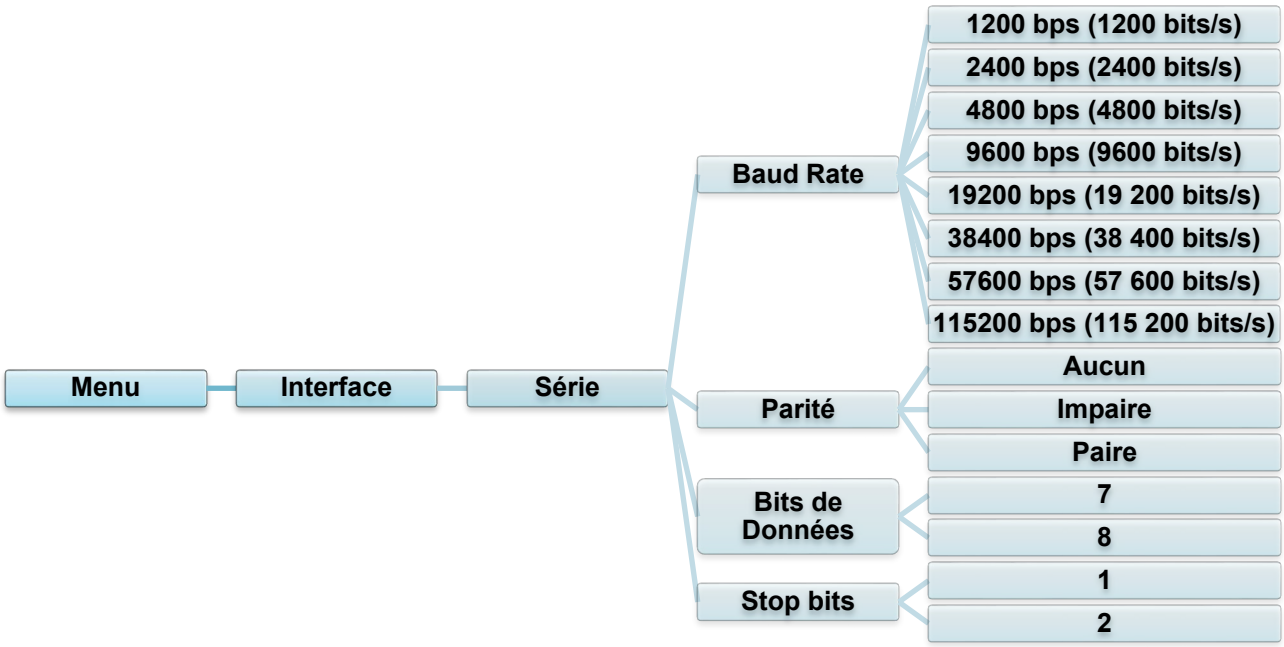


| Réglages | Description |
|---|---|
| **Baud Rate** | Définit le Baud Rate du standard RS-232. |
| **Parité** | Définit la Parité du standard RS-232. |
| **Bits de Données** | Définit les Bits de Données du standard RS-232. |
| **Stop bits** | Définit les Stop bits du standard RS-232. |

## 7.3.2 Paramètres Ethernet

Configurez la connexion Ethernet (filaire) de votre imprimante et vérifiez son état. Lorsqu'Ethernet est connecté, l'icône Ethernet et l'adresse IP s'affichent sur l'écran tactile comme indiqué ci-dessous.

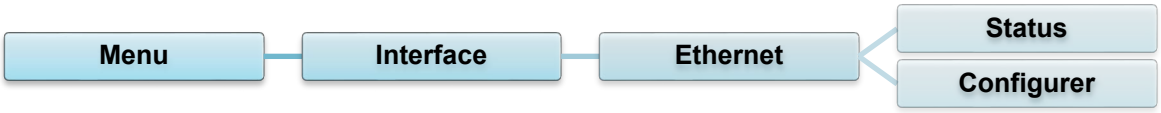


| Élément | Description |
|---|---|
| **Status** | Vérifie l'adresse IP de la connexion Ethernet et le statut du paramètre Adresse Mac. |
| **Configurer** | **DHCP :**<br>Active (Activé) ou désactive (Désactivé) le protocole de configuration dynamique de l'hôte (DHCP).<br>**IP Fixe :**<br>Définit l'adresse IP de l'imprimante, le masque de sous-réseau et la passerelle. |

**Remarque**

Pour des informations sur l'installation d'un pilote d'imprimante, consultez la section *5.1.3 Connexion à un réseau câblé (Windows)*.

## 7.3.3 Paramètres Wi-Fi

**Remarque**

Pour utiliser le Wi-Fi, une interface Wi-Fi en option (PA-WI-002) est requise.

Configurez la connexion Wi-Fi de votre imprimante et vérifiez son état.
Pour utiliser cette fonction, définissez la configuration Entreprise avec Brother Printer Management Tool (BPM). Pour plus d'informations sur la configuration Wi-Fi en utilisant BPM, consultez le *« Brother Printer Management Tool Quick Start Guide » (Guide de démarrage rapide de l'outil de gestion de l'imprimante Brother)* sur la page **Manuels** de votre modèle à l'adresse support.brother.com.
Lorsque l'interface Wi-Fi est connectée, l'icône Wi-Fi et l'adresse IP s'affichent sur l'écran tactile comme indiqué ci-dessous.

**Remarque**

Vérifiez que les paramètres réseau de votre imprimante et ceux de votre routeur/point d'accès sans fil sont correctement configurés. Pour plus d'informations, consultez la documentation fournie avec votre routeur/point d'accès sans fil ou contactez le fabricant de votre routeur, votre administrateur système ou fournisseur d'accès à Internet.

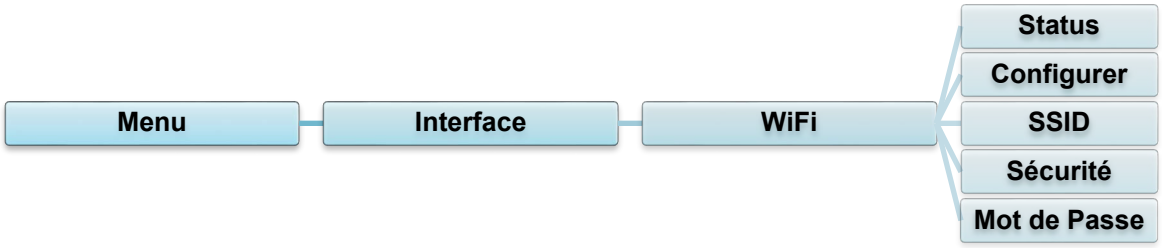

| Élément | Description |
|---|---|
| **Status** | Vérifie l'adresse IP de la connexion Wi-Fi et le statut du paramètre Adresse Mac. |
| **Configurer** | **DHCP :**<br>Active (Activé) ou désactive (Désactivé) le protocole de configuration dynamique de l'hôte (DHCP).<br>**IP Fixe :**<br>Définit l'adresse IP de l'imprimante, le masque de sous-réseau et la passerelle. |
| **SSID** | Définit le SSID (Nom du réseau). |
| **Sécurité** | Sélectionne le cryptage du réseau Wi-Fi. |
| **Mot de Passe** | Définit le mot de passe (Clé de réseau). |

**Remarque**

Pour des informations sur l'installation d'un pilote d'imprimante, consultez la section *5.1.2 Connexion à un réseau Wi-Fi (Windows)*.

## 7.3.4 Paramètres RFID (Radio-identification)

(Disponible pour les modèles TJ-4021TNR et TJ-4121TNR uniquement)

Définissez les paramètres RFID de l'imprimante.

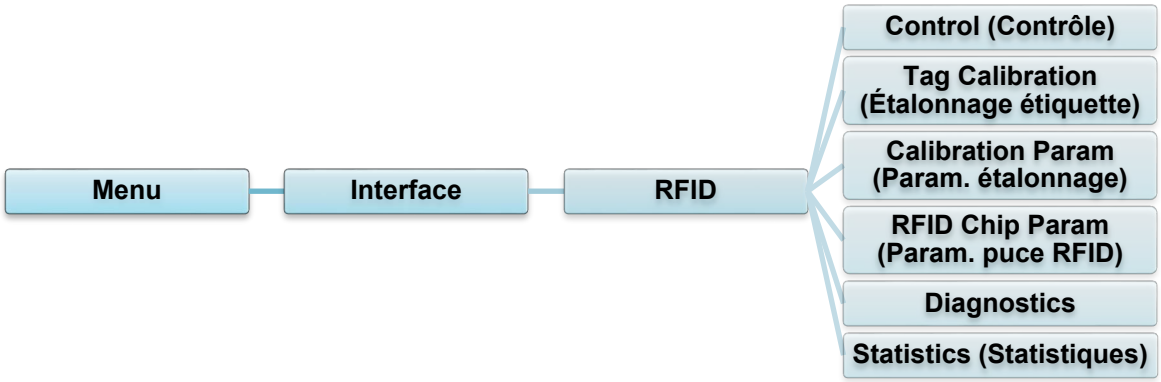


<table>
<tr><th>Élément</th><th>Description</th></tr>
<tr><td>Control (Contrôle)</td><td>
<table>
<tr><td>RFID Active (RFID actif)</td><td>Sélectionnez « Enable » (Activer) pour activer le module d'encodage RFID.</td></tr>
<tr><td>Error Handling (Traitement erreurs)</td><td>Sélectionnez le mode de traitement des erreurs RFID.
<table>
<tr><td>Overstrike (Surimpression) (Par défaut)</td><td>Chaque étiquette dont le traitement ne s'effectue pas correctement est imprimée avec le modèle Overstrike (Surimpression), et l'imprimante retente l'impression sur une nouvelle étiquette jusqu'à ce que le nombre figurant dans Label Retry (Tentatives étiquettes) soit épuisé. Qu'un message d'erreur s'affiche ou que l'étiquette soit réimprimée dépend du paramètre Max Retry Error (Erreur tentative max).</td></tr>
<tr><td>None (Aucun)</td><td>Aucune action spécifique n'est effectuée lorsqu'une étiquette ne peut pas être programmée.</td></tr>
<tr><td>Stop (Arrêter)</td><td>L'imprimante s'arrête et affiche le message d'erreur « RFID Error: Check Media » (Erreur RFID : vérifier le support). L'étiquette est rejetée et sa réimpression doit être initiée depuis l'hôte. Lorsque l'erreur est effacée, l'étiquette avec la mauvaise étiquette RFID s'avance jusqu'à ce que l'étiquette suivante soit en position d'être imprimée.</td></tr>
</table></td></tr>
</table></td></tr>
</table>

<table>
<tr><th>Élément</th><th>Description</th></tr>
<tr><td>Control (Contrôle)</td><td>
<table>
<tr><td>Label Retry (Tentatives étiquettes)</td><td>Spécifie le nombre d’essais que l’encodeur RFID devra tenter avant de déclarer un défaut. Cela peut indiquer un problème avec l’encodeur RFID, la configuration de l’imprimante, ou le stock d’étiquettes.
<table>
<tr><td>Minimum</td><td>1</td></tr>
<tr><td>Maximum</td><td>10 (Par défaut)</td></tr>
</table></td></tr>
<tr><td>Max Retry Error (Erreur tentative max.)</td><td>Détermine la présence d’erreur à partir du moment où le nombre Label Retry (Tentatives étiquettes) est dépassé.</td></tr>
<tr><td>EPC Write Ctrl (Ctrl écrire EPC)</td><td>Contrôle la façon dont l’imprimante encode le champ EPC de l’étiquette RFID.</td></tr>
<tr><td>Non-RFID Warning (Avertissement Non-RFID)</td><td>Affiche un avertissement si l’imprimante reçoit une tâche d’impression qui ne contient aucune commande RFID alors qu’un support RFID est installé dans l’imprimante.</td></tr>
</table>
</td></tr>
<tr><td>Tag Calibration (Étalonnage étiquette)</td><td>
Ce sous-menu permet d’effectuer un étalonnage RFID. Lors de l’installation d’une nouvelle étiquette dans l’imprimante, vous devez effectuer l’étalonnage de l’étiquette en question. L’étalonnage RFID détermine le type de puce RFID, la puissance de lecture/écriture, la position de programmation, et la longueur du champ EPC/Utilisateur.
<table>
<tr><td>Do RFID Calibrate (Effectuer l’étalonnage RFID)</td><td>Effectue l’étalonnage RFID.<br>Exécutez celui-ci à chaque fois que vous changez de type d’étiquette RFID.</td></tr>
<tr><td>Num Label for Calibration (Nb. Étiquette pour étalonnage)</td><td>Détermine le nombre d’étiquettes à utiliser pour l’étalonnage. Toutefois, cette valeur n’inclut pas les étiquettes qui sont déplacées lors de la détection des espacements durant le processus d’étalonnage. En fonction de la difficulté à étalonner les étiquettes installées, l’imprimante est susceptible d’utiliser un plus ou moins grand nombre d’étiquettes. En règle générale, cependant, plus le nombre d’étiquettes sélectionnées dans ce menu est important, plus grand sera le nombre d’étiquettes utilisées dans la détermination du résultat de l’étalonnage.
<table>
<tr><td>Minimum</td><td>3 (Par défaut)</td></tr>
<tr><td>Maximum</td><td>7</td></tr>
</table></td></tr>
<tr><td>Test EPC Length (Longueur EPC test)</td><td>Détermine la taille des données de l’EPC qui seront utilisées pour effectuer l’étalonnage RFID. Cette longueur peut être accrue afin d’améliorer la précision de l’étalonnage RFID, mais elle ne doit pas être augmentée d’une valeur supérieure à la longueur maximale d’EPC que le type d’étiquette actuelle peut prendre en charge.
<table>
<tr><td>Minimum</td><td>16</td></tr>
<tr><td>Maximum</td><td>256</td></tr>
<tr><td>Par défaut</td><td>96</td></tr>
</table></td></tr>
</table>
</td></tr>
</table>

<table>
<tr><th>Élément</th><th>Description</th></tr>
<tr><td>Calibration Param (Param. étalonnage)</td><td>Contient les réglages utilisés pour un encodage optimal de l’étiquette. Ces paramètres peuvent être obtenus automatiquement via l’étalonnage RFID.
<table>
<tr><td>Tag Position (Position étiquette)</td><td>Détermine le décalage de la position d’encodage de l’étiquette RFID actuellement installée par rapport au Haut de page.</td></tr>
<tr><td>Write Power (Puissance écriture)</td><td>Spécifie le niveau de puissance d’écriture que devra utiliser l’encodeur RFID. Habituellement, cette valeur est définie automatiquement par le processus d’étalonnage RFID et ne doit pas être modifiée.
<table>
<tr><td>Minimum</td><td>1</td></tr>
<tr><td>Maximum</td><td>30</td></tr>
</table></td></tr>
<tr><td>Read Power (Puissance lecture)</td><td>Spécifie le niveau de puissance de lecture que devra utiliser l’encodeur RFID. Habituellement, cette valeur est définie automatiquement par le processus d’étalonnage RFID et ne doit pas être modifiée.
<table>
<tr><td>Minimum</td><td>1</td></tr>
<tr><td>Maximum</td><td>30</td></tr>
</table></td></tr>
</table></td></tr>
<tr><td>RFID Chip Param (Param. puce RFID)</td><td>Ces réglages servent à configurer le système lorsque des étiquettes RFID personnalisées sont nécessaires.
<table>
<tr><td>USR Size (Taille USR)</td><td>Spécifie la taille en octets du bloc mémoire USR par rapport à la mémoire de l’étiquette RFID. Habituellement, cette valeur est définie automatiquement par le processus d’étalonnage RFID et ne doit pas être modifiée.
<table>
<tr><td>Minimum</td><td>0 (Par défaut)</td></tr>
<tr><td>Maximum</td><td>256</td></tr>
</table>
Remarque<br>Cette valeur est masquée si des étiquettes Higgs 3 sont détectées ; le menu Higgs 3 USR Len (Long USR Higgs 3) s’affiche à la place.</td></tr>
<tr><td>USR Address (Adresse USR)</td><td>Spécifie l’emplacement de départ du bloc de mémoire USR par rapport à la mémoire de l’étiquette RFID. Habituellement, cette valeur est définie automatiquement par le processus d’étalonnage RFID et ne doit pas être modifiée.
<table>
<tr><td>Minimum</td><td>0 (Par défaut)</td></tr>
<tr><td>Maximum</td><td>32</td></tr>
</table></td></tr>
<tr><td>TID Size (Taille TID)</td><td>Indique la taille du bloc mémoire au sein de la mémoire de l’étiquette RFID qui contient l’ID étiquette. Habituellement, cette valeur est définie automatiquement par le processus d’étalonnage RFID et ne doit pas être modifiée.
<table>
<tr><td>Minimum</td><td>0</td></tr>
<tr><td>Maximum</td><td>12</td></tr>
<tr><td>Par défaut</td><td>8</td></tr>
</table></td></tr>
</table></td></tr>
</table>

<table>
<tr><th>Élément</th><th>Description</th></tr>
<tr><td>RFID Chip Param (Param. puce RFID)</td><td>
<table>
<tr><td>Higgs 3 USR Len (Long USR Higgs 3)</td><td>Les étiquettes Higgs 3 diffèrent des autres étiquettes RFID en ce sens que la taille de leur bloc mémoire n’est pas fixe. Afin d’accommoder des longueurs d’EPC supérieures à 96 bits, Higgs 3 emprunte de la mémoire au bloc USR. Ce menu en lecture seule indique la taille en bits du bloc mémoire USR par rapport à la mémoire de l’étiquette RFID.
<table>
<tr><td>Minimum</td><td>128</td></tr>
<tr><td>Maximum</td><td>512 (Par défaut)</td></tr>
</table>
Remarque<br>Ce menu s’affiche uniquement si une étiquette Higgs 3 est détectée.</td></tr>
<tr><td>Higgs 3 EPC Len (Long EPC Higgs 3)</td><td>Les étiquettes Higgs 3 diffèrent des autres étiquettes RFID en ce sens que la taille de leur bloc mémoire n’est pas fixe. Afin d’accommoder des longueurs d’EPC supérieures à 96 bits, Higgs 3 emprunte de la mémoire au bloc USR. Cet élément de menu vous permet de sélectionner le nombre de bits dédiés au bloc EPC par rapport à la mémoire de l’étiquette RFID.
<table>
<tr><td>Minimum</td><td>96</td></tr>
<tr><td>Maximum</td><td>480</td></tr>
<tr><td>Par défaut</td><td>96</td></tr>
</table>
Remarque<br>Ce menu s’affiche uniquement si une étiquette Higgs 3 est détectée.</td></tr>
<tr><td>Tag Length (Long étiquette)</td><td>Spécifie la taille en octets du bloc mémoire EPC par rapport à la mémoire de l’étiquette RFID. Cette valeur est définie automatiquement par le processus d’étalonnage RFID et ne doit pas être modifiée.
<table>
<tr><td>Minimum</td><td>8</td></tr>
<tr><td>Maximum</td><td>62</td></tr>
<tr><td>Par défaut</td><td>12</td></tr>
</table>
Remarque<br>Cette valeur est masquée si des étiquettes Higgs 3 sont détectées ; le menu Higgs 3 EPC Len (Long EPC Higgs 3) s’affiche à la place.</td></tr>
<tr><td>EPC Address (Adresse EPC)</td><td>Spécifie l’emplacement de départ du bloc de mémoire EPC par rapport à la mémoire de l’étiquette RFID. Habituellement, cette valeur est définie automatiquement par le processus d’étalonnage RFID et ne doit pas être modifiée.
<table>
<tr><td>Minimum</td><td>0 (Par défaut)</td></tr>
<tr><td>Maximum</td><td>32</td></tr>
</table></td></tr>
</table>
</td></tr>
</table>

<table>
<tr><th>Élément</th><th>Description</th></tr>
<tr><td>RFID Chip Param (Param. puce RFID)</td><td>
<table>
<tr><td>Block Size (Taille bloc)</td><td>Spécifie le nombre maximal d’octets écrits dans le bloc mémoire USR par rapport à la mémoire de l’étiquette RFID à la fois. Habituellement, cette valeur est définie automatiquement par le processus d’étalonnage RFID et ne doit pas être modifiée.
<table>
<tr><td>Minimum</td><td>0</td></tr>
<tr><td>Maximum</td><td>32</td></tr>
<tr><td>Par défaut</td><td>8</td></tr>
</table></td></tr>
</table>
</td></tr>
<tr><td>Diagnostics</td><td>Ces réglages servent à effectuer des procédures de test qui vous aident à déterminer la précision du système RFID et à diagnostiquer celui-ci.
<table>
<tr><td>Read Tag (Lire étiquette)</td><td>Lit l’étiquette à portée du coupleur RFID interne, envoie les données de l’étiquette au port de débogage et affiche celles-ci sur l’écran tactile. Cet élément est utilisé principalement dans le cadre de la vérification du développement, il contrôle que le système fonctionne.
<br>Remarque
<br>Ce paramètre ne place pas lui-même l’étiquette RFID sur le coupleur. Pour bénéficier d’une lecture précise, veillez à positionner l’étiquette sur le coupleur.</td></tr>
<tr><td>Read Tag & Eject (Lire étiquette & éject)</td><td>Ce paramètre fonctionne exactement de la même façon que l’élément Read Tag (Lire étiquette), mais, après que l’imprimante a lu l’étiquette, l’élément charge l’étiquette à destination du Haut de page suivant.
<br>Remarque
<br>Ce paramètre ne place pas lui-même l’étiquette RFID sur le coupleur. Pour bénéficier d’une lecture précise, veillez à positionner l’étiquette sur le coupleur.</td></tr>
<tr><td>Read USR (Lire USR)</td><td>Lit la banque de mémoire utilisateur de l’étiquette à portée du coupleur RFID interne, envoie les données de l’étiquette au port de débogage et affiche celles-ci sur l’écran tactile. Cet élément est utilisé principalement dans le cadre de la vérification du développement, il contrôle que le système fonctionne.
<br>Remarque
<br>Ce paramètre ne place pas lui-même l’étiquette RFID sur le coupleur. Pour bénéficier d’une lecture précise, veillez à positionner l’étiquette sur le coupleur.</td></tr>
</table>
</td></tr>
</table>

| Élément | Description |
|---|---|
| **Diagnostics** | |

| | |
|---|---|
| **Read TID (Lire TID)** | Lit le Tag ID (ID étiquette) depuis l'étiquette à portée du coupleur RFID interne et affiche la valeur lue dans le menu *Tag ID* (ID étiquette).<br>**Remarque**<br>Ce paramètre ne place pas lui-même l'étiquette RFID sur le coupleur. Pour bénéficier d'une lecture précise, veillez à positionner l'étiquette sur le coupleur. |
| **Tag ID (ID étiquette)** | Affiche le premier Tag ID (ID étiquette) lu à partir de la mise sous tension, ou en cas d'utilisation du menu *Read TID* (Lire TID), le TID lu le plus récemment. Si aucune étiquette ne se trouve à portée du coupleur RFID interne, la mention « Unknown » (Inconnu) s'affiche sur l'écran tactile. |
| **Read PC (Lire CP)** | Lit le champ CP (Contrôle de Protocole) à partir de l'étiquette RFID à portée du coupleur RFID interne et affiche la valeur lue dans le menu Tag PC (CP étiquette).<br>**Remarque**<br>Ce paramètre ne place pas lui-même l'étiquette RFID sur le coupleur. Pour bénéficier d'une lecture précise, veillez à positionner l'étiquette sur le coupleur. |
| **Tag PC (CP étiquette)** | Affiche le dernier champ CP (Contrôle de protocole) lu à partir d'une étiquette RFID. Si aucune étiquette ne se trouve à portée du coupleur RFID interne, la mention « Unknown » (Inconnu) s'affiche sur l'écran tactile. |
| **Write EPC with 1s (Écrire EPC avec 1)** | Écrit une série de « un » sur l'étiquette à portée du coupleur RFID interne. Cet élément est utilisé principalement dans le cadre de la vérification du développement, il contrôle que le système fonctionne.<br>**Remarque**<br>Ce paramètre ne place pas lui-même l'étiquette RFID sur le coupleur. Veillez à positionner l'étiquette sur le coupleur afin de garantir la précision de l'écriture. |
| **Write EPC with 2s (Écrire EPC avec 2)** | Écrit une série de chiffres « deux » sur l'étiquette à portée du coupleur RFID interne. Cet élément est utilisé principalement dans le cadre de la vérification du développement, il contrôle que le système fonctionne.<br>**Remarque**<br>Ce paramètre ne place pas lui-même l'étiquette RFID sur le coupleur. Veillez à positionner l'étiquette sur le coupleur afin de garantir la précision de l'écriture. |

<table>
<tr><th>Élément</th><th>Description</th></tr>
<tr><td>Statistics (Statistiques)</td><td>Ces réglages sont généralement en lecture seule et permettent de recueillir et de communiquer des statistiques sur la manière dont le système RFID rend compte des tâches d’impression envoyées à l’imprimante.
<table>
<tr><td>Tag Write Count (Nombre étiquettes écrites)</td><td>Affiche le nombre de tentatives d’écriture d’étiquettes depuis la dernière exécution de Clear Tag Stat (Effacer Stat étiquettes).</td></tr>
<tr><td>Tag Failed Count (Nombre échecs étiquettes)</td><td>Affiche le nombre d’échecs d’étiquettes RFID depuis la dernière exécution de Clear Tag Stat (Effacer Stat étiquettes).</td></tr>
<tr><td>Tag Read Count (Nombre étiquettes lues)</td><td>Affiche le nombre d’étiquettes lues depuis la dernière exécution de Clear Tag Stat (Effacer Stat étiquettes).</td></tr>
<tr><td>Clear Tag Stat (Effacer Stat étiquettes)</td><td>Efface les éléments de menu nombres de ce sous-menu.</td></tr>
<tr><td>RFID Reader F/W (Micrologiciel lecteur RFID)</td><td>(Disponible pour les modèles TJ-4021TNR et TJ-4121TNR uniquement)<br>Affiche la version du micrologiciel RFID installé sur l’encodeur.</td></tr>
<tr><td>RFID Reader Hd/W (Matériel lecteur RFID)</td><td>(Disponible pour les modèles TJ-4021TNR et TJ-4121TNR uniquement)<br>Affiche la version du matériel RFID installé sur l’encodeur.</td></tr>
</table></td></tr>
</table>

## 7.4 Paramètres avancés

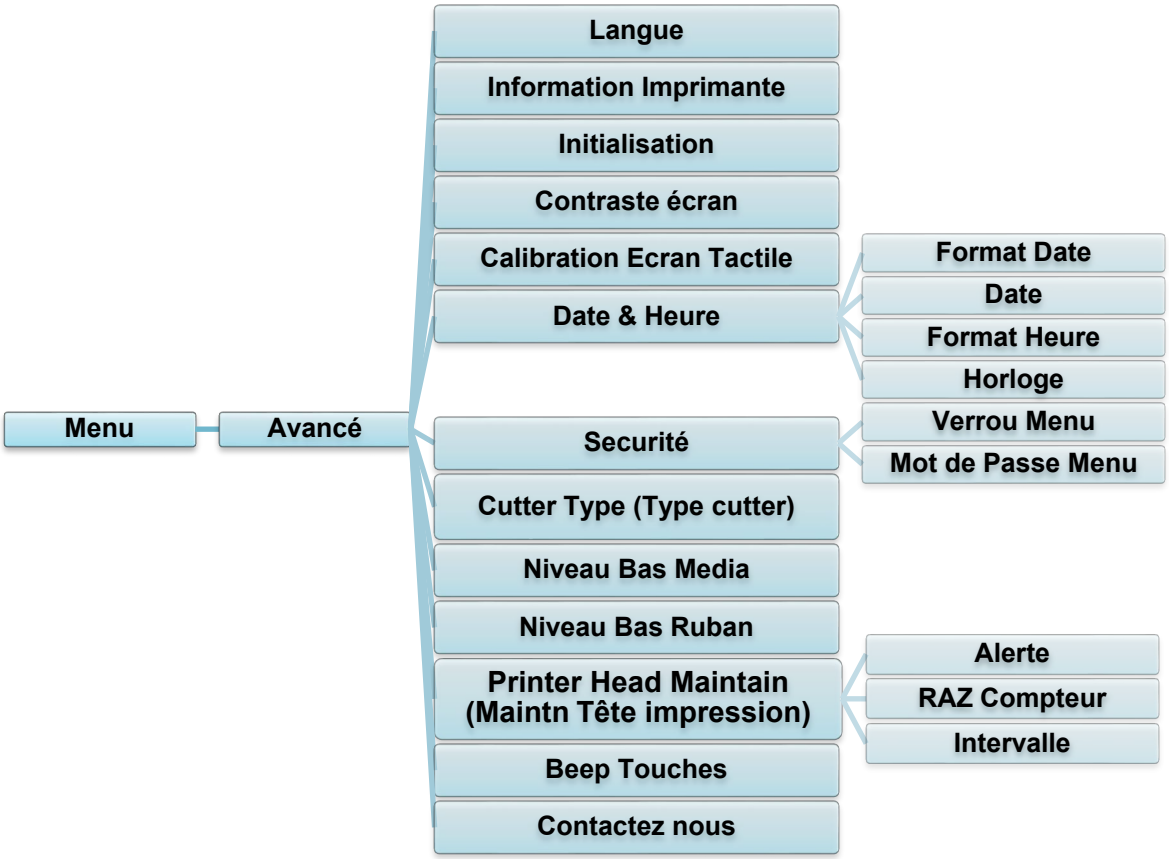


| Élément | Description |
|---|---|
| **Langue** | Spécifie la langue de l'écran tactile. |
| **Information Imprimante** | Vérifie le numéro de série de l'imprimante, la distance imprimée (pouces/m), le nombre d'étiquettes imprimées et le nombre de coupes. |
| **Initialisation** | Réinitialise les paramètres par défaut de l'imprimante. |
| **Contraste écran** | Ajuste la luminosité de l'écran tactile (les réglages varient de 0 à 100). |
| **Calibration Ecran Tactile** | Étalonne l'écran tactile. |
| **Date & Heure** | Ajuste la date et l'heure affichées sur l'écran tactile. |
| **Securité** | Définit le mot de passe pour verrouiller le menu ou les favoris. Le mot de passe par défaut est 8888. |
| **Cutter Type (Type cutter)** | Définit le Cutter Type (Type cutter). |
| **Niveau Bas Media** | Définit le message d'avertissement de Niveau Bas Media. |

<table>
<tr><th>Élément</th><th>Description</th></tr>
<tr><td>Niveau Bas Ruban</td><td>Définit le message d’avertissement de Niveau Bas Ruban. Par exemple, si vous définissez la valeur sur 30 m, lorsque la capacité du ruban est inférieure à 30 m, l’icône s’affiche en rouge.<br><br>TJ-4020TN/TJ-4120TN : 30 m (fixe)<br>TJ-4021TN/TJ-4021TNR/TJ-4121TN/TJ-4121TNR : 10 m à 100 m (personnalisable)</td></tr>
<tr><td>Printer Head Maintain (Maintn Tête impression)</td><td>Vérifie les notifications de maintenance et d’état de la tête d’impression.
<table>
<tr><th>Élément</th><th>Description</th></tr>
<tr><td>Alerte</td><td>Active ou désactive l’avertissement de nettoyage de la tête d’impression. Si ce paramètre est activé et que la tête d’impression a atteint la limite de distance du paramètre, un avertissement apparaît sur l’écran tactile pour vous rappeler de nettoyer la tête d’impression. Le paramètre par défaut est « Désactiver ».</td></tr>
<tr><td>RAZ Compteur</td><td>Réinitialise l’avertissement de distance de la tête d’impression après le nettoyage de celle-ci.</td></tr>
<tr><td>Intervalle</td><td>Définit la distance à partir de laquelle afficher l’avertissement de nettoyage de la tête d’impression. Vous devez activer « TPH warning lock » (Verrouillage avertissement TPH) pour utiliser cet élément. Le paramètre par défaut est 1 km.</td></tr>
</table></td></tr>
<tr><td>Beep Touches</td><td>Active ou désactive la tonalité émise lorsque l’opérateur appuie sur un bouton.</td></tr>
<tr><td>Contactez nous</td><td>Affiche un code QR permettant d’accéder au Site internet Brother support à l’adresse support.brother.com à l’aide d’un appareil mobile.</td></tr>
</table>

## 7.5 Gestionn. fichiers

Vérifiez la mémoire disponible de l’imprimante, affichez la liste des fichiers, supprimez les fichiers ou exécutez les fichiers qui sont enregistrés dans la DRAM/mémoire Flash/Card (Carte) de l’imprimante.

## 7.6 Fonctions de diagnostic

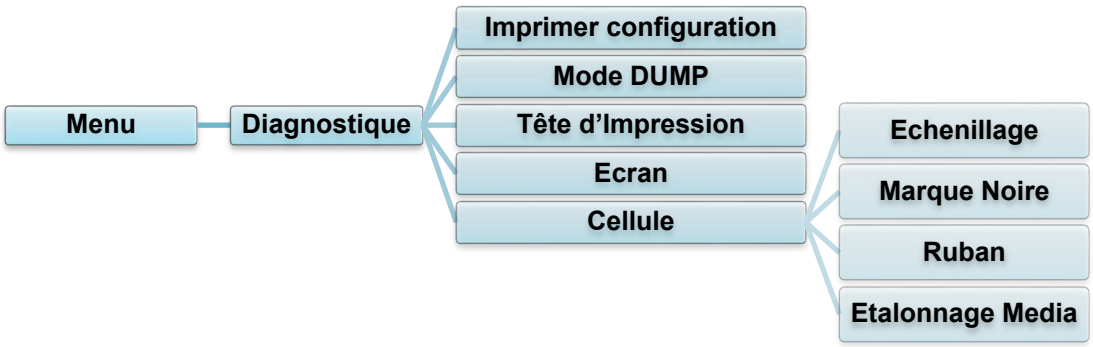


| Élément | Description |
|---|---|
| **Imprimer configuration** | Imprime la configuration actuelle de l'imprimante. L'impression de la configuration contient un motif de test de la tête d'impression qui sert à vérifier la présence de points endommagés sur le composant chauffant de la tête d'impression.<br>Pour plus d'informations, consultez la section *6.1.2 Calibrage du capteur de marques noires/d'espacement, autotest et entrée en mode Dump*. |
| **Mode DUMP** | Capture les données en provenance du port de communication et imprime les données reçues par l'imprimante. En mode Dump, les caractères sont tous imprimés sur deux colonnes. Les caractères de la colonne de gauche proviennent du système de l'imprimante, et ceux de la colonne de droite correspondent à leur représentation hexadécimale. Ce mode vous permet de vérifier et de déboguer le programme.<br>Pour plus d'informations, consultez la section *6.1.2 Calibrage du capteur de marques noires/d'espacement, autotest et entrée en mode Dump*.<br>**Remarque**<br>Le mode Dump nécessite une largeur papier de 101,6 mm. |
| **Tête d'Impression** | Vérifie la présence de points visibles et contrôle la température de la tête d'impression. |
| **Ecran** | Vérifie l'état des couleurs de l'écran tactile. |
| **Cellule** | Contrôle l'état de lecture et l'intensité des capteurs. |

# 8. Brother Printer Management Tool (BPM)

Brother Printer Management Tool (BPM) est un outil intégré qui vous permet de :

- Vérifier l'état et les paramètres d'une imprimante
- Modifier les paramètres de l'imprimante
- Envoyer des commandes supplémentaires à une imprimante
- Télécharger des graphiques et des polices
- Créer une police bitmap d'imprimante
- Télécharger et mettre à jour le micrologiciel
- Configurer le réseau sans fil (Wi-Fi)

À l'aide de cet outil, vous pouvez également vérifier l'état et les paramètres de votre imprimante pour corriger tout problème.

## 8.1 Démarrer BPM

Double-cliquez sur l'icône de BPM pour démarrer le logiciel.

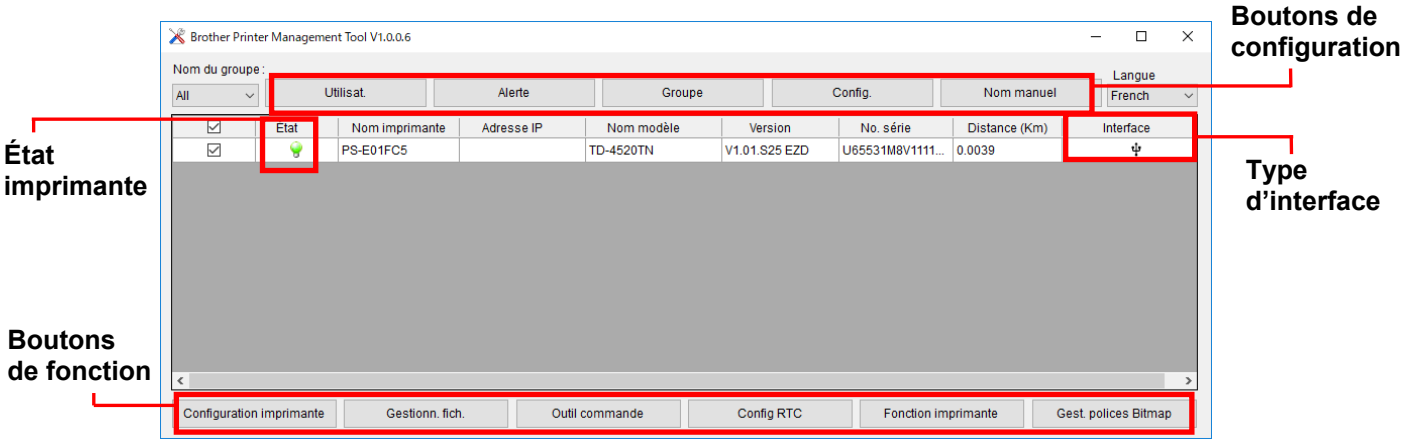


L'écran principal de BPM vous permet d'accéder aux options suivantes :

- Configuration imprimante
- Gestionn. fich.
- Outil commande
- Config RTC
- Fonction imprimante
- Gest. polices Bitmap

Pour plus d'informations, consultez le *« Brother Printer Management Tool Quick Start Guide » (Guide de démarrage rapide de l'outil de gestion de l'imprimante Brother)* sur la page **Manuels** de votre modèle à l'adresse support.brother.com.

## 8.2 Étalonnage automatique du capteur papier à l'aide de BPM

Utilisez BPM pour définir le type de capteur papier (capteur de marques noires ou d'espacement) et étalonner le capteur sélectionné.

| Capteur d'espacement | Capteur de marques noires |
|---|---|
| 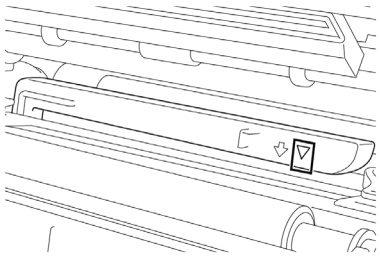 | 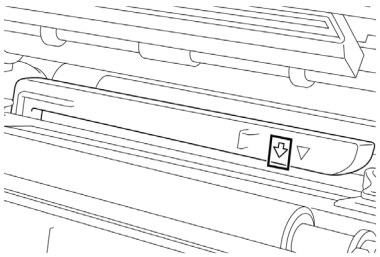 |

Le capteur d'espacement (capteur transmissif) détecte le début de l'étiquette et l'imprimante fait avancer celle-ci vers la bonne position.
Le capteur de marques noires (capteur réflectif) détecte la marque et l'imprimante fait avancer le support vers la bonne position.

1. Assurez-vous que le support est déjà installé et que la tête d'impression est fermée. (Voir la section *3.4 Chargement du support*.)
2. Mettez l'imprimante sous tension.
3. Démarrez BPM.
4. Cliquez sur le bouton **Fonction imprimante**.
5. Cliquez sur le bouton **Étalonner**.
6. Sélectionnez le type de capteur de support et cliquez sur **Étalonner**.

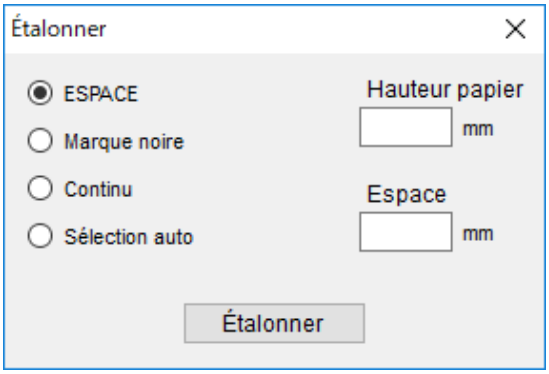

# 9. Configuration du RFID

**(Disponible pour les modèles TJ-4021TNR et TJ-4121TNR uniquement)**

## 9.1 Introduction

Lorsqu'elle imprime des étiquettes intelligentes intégrant la technologie EEPROM, l'imprimante peut, avant d'accepter certaines étiquettes RFID, être amenée à écrire et à vérifier celles-ci à plusieurs reprises. Ce traitement supplémentaire est susceptible d'entraîner une brève pause entre chaque impression d'étiquette, mais est nécessaire pour garantir une fiabilité et une qualité homogène.

**Remarque**

L'électricité statique peut endommager les étiquettes intelligentes. Avant de manipuler des étiquettes intelligentes, ouvrez le capot du support de l'imprimante et touchez une partie métallique non peinte pour décharger toute électricité statique que vous avez pu accumuler sur les mains.

Cette imprimante est équipée d'une fonction d'étalonnage automatique grâce à laquelle il n'est plus nécessaire de spécifier le positionnement exact de l'inlay ou de configurer les paramètres d'alimentation du RFID. Le programme d'étalonnage est compatible avec la plupart des inlays les plus utilisés avec les tailles d'étiquettes habituelles et fonctionnera également avec de nombreux autres inlays.

**Pour des performances optimales :**

- Centrez les inlays horizontalement sur le support (dimension « C »). Un positionnement homogène, d'étiquette à étiquette, des inlays est plus important que leur proximité du centre.
- L'écartement correspond à la distance totale d'un inlay à l'autre (dimension « E »). Avec les étiquettes respectant l'écartement et les étiquettes avec un écartement inférieur à 25,4 mm, l'imprimante peut être amenée à exécuter un « Backfeed » pendant le processus d'encodage et d'impression, ralentissant ainsi le débit de l'imprimante. Pour éviter cela, cet écartement doit être supérieur à 25,4 mm.
- Calculez l'inlay à partir du bord avant du support (dimension « L »), en respectant la distance d'étiquette à étiquette. Pour éviter un éventuel « Backfeed » sur les étiquettes de plus de 25,4 mm, cette distance doit être supérieure à 12,7 mm.

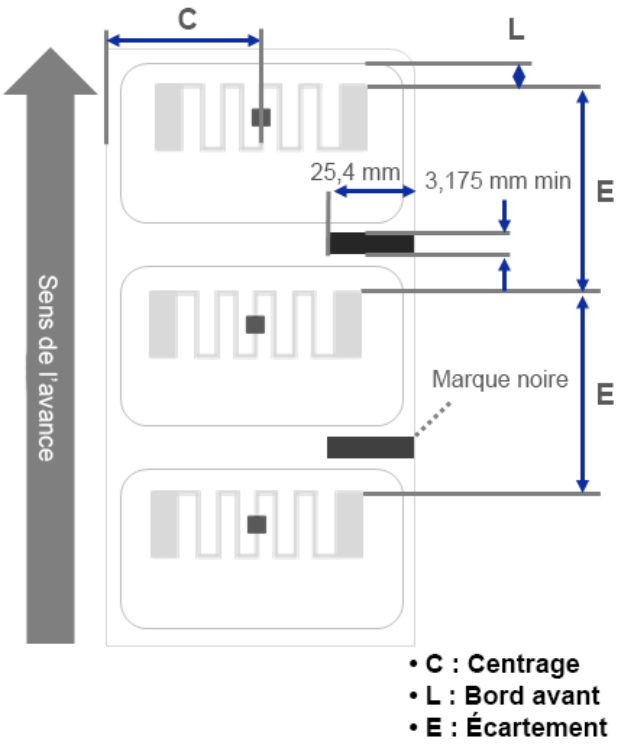

**IMPORTANT**

Avant d'acheter de grandes quantités, veillez à systématiquement tester le support RFID sur votre imprimante.

## 9.2 Étalonnage RFID

Les modèles TJ-4021TNR et TJ-4121TNR ont une antenne RFID à position fixe montée sur la fente de sortie du support, et prennent en charge divers types d'étiquettes.

### 9.2.1 Charger le support RFID

1. Chargez le support RFID sur la broche d'alimentation en étiquettes.
2. Ouvrez la tête d'impression et le capot de découpe RFID. Passez le support à travers l'étouffoir, le capteur papier et le guide d'étiquettes avant pour installer le support.

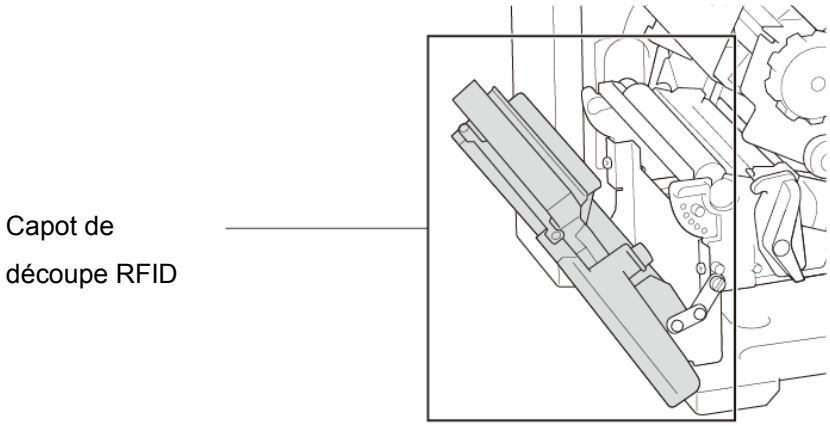


3. Faites avancer le support RFID à travers la fente du capot de découpe.

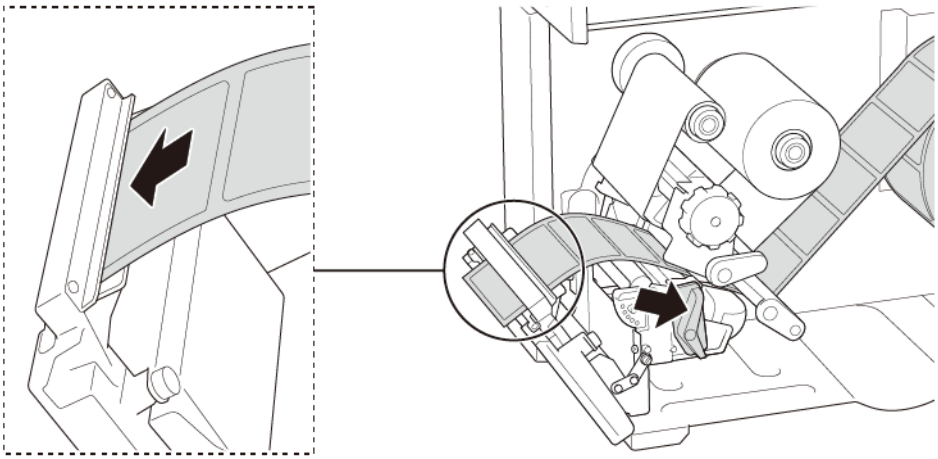

4. Déplacez le capteur papier en ajustant le bouton de réglage de position du capteur papier. Assurez-vous que la position du capteur d'espacement ou de marques noires correspond à la position de l'espacement/de la marque noire sur le rouleau d'étiquettes.
5. Réglez le guide d'étiquettes avant pour fixer la position du support.
6. Fermez la tête d'impression et le capot de découpe RFID.

## 9.2.2 Procédure d'étalonnage RFID

**Remarque**

Afin d'optimiser les résultats de l'étalonnage, effectuez l'étalonnage du support avant l'étalonnage RFID. Veillez à installer correctement le ruban ainsi que le rouleau d'étiquettes.

1. Effectuez l'étalonnage automatique du support :

- **Utilisation de l'écran tactile :**

  a. Chargez le support RFID dans l'imprimante.

  b. (Transfert thermique uniquement) Chargez le ruban dans l'imprimante.

  c. Appuyez sur l'icône **Menu** .

  d. Appuyez sur l'icône **Capteur** .

  e. Appuyez sur **Auto Calibration**, sélectionnez le type de support, puis appuyez sur l'icône pour lancer l'étalonnage du support.

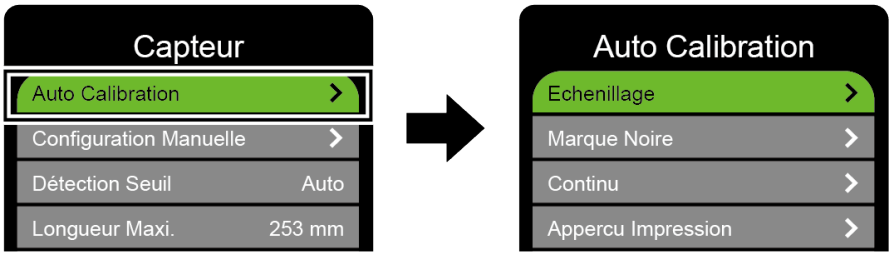


**Remarque**

Pour plus d'informations, consultez la section *7.2 Paramètres du capteur*.

- **Utilisation de BPM :**

  a. Chargez le support RFID dans l'imprimante.

  b. (Transfert thermique uniquement) Chargez le ruban dans l'imprimante.

  c. Connectez le câble USB entre l'ordinateur et l'imprimante.

  d. Démarrez BPM.

  e. Sélectionnez l'imprimante dans la liste, puis cliquez sur le bouton **Fonction imprimante**.

f. Cliquez sur **Étalonner**.

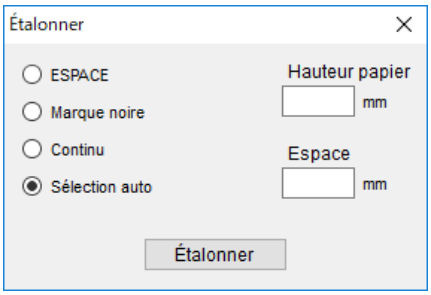


g. Cliquez sur **Configuration imprimante** et vérifiez que la hauteur et la largeur papier dans l'onglet FBPL sont définies correctement.

- **Utilisation de la commande AUTODETECT :**

> **Remarque**
> Pour plus d'informations, consultez la *« FBPL Command Reference » (Référence des commandes FBPL)* sur la page **Manuels** de votre modèle à l'adresse support.brother.com.

2. Démarrez l'étalonnage RFID.

- **Utilisation de l'écran tactile :**

  Appuyez sur **Menu** → **Interface** → **RFID** → **Tag Calibration** (Étalonnage étiquette) → **Do RFID Calibrate** (Effectuer l'étalonnage RFID), puis appuyez sur l'icône .

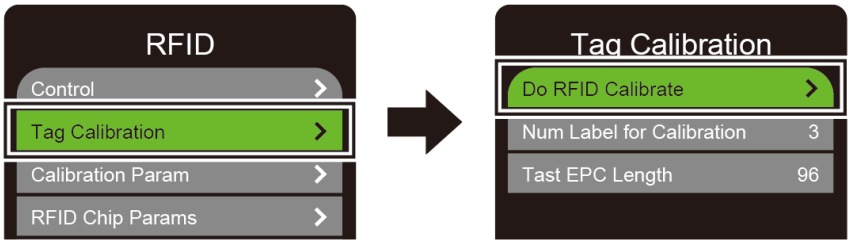


> **Remarque**
> Pour plus d'informations, consultez la section *7.3.4 Paramètres RFID (Radio-identification)*.

- **Utilisation de la commande RFIDDETECT :**

> **Remarque**
> Pour plus d'informations, consultez *« FBPL Command Reference » (Référence des commandes FBPL)* sur la page **Manuels** de votre modèle à l'adresse support.brother.com.

3. En fonction du type et de la longueur de l'étiquette, l'étalonnage peut prendre plusieurs minutes. À la fin de l'étalonnage, un écran vert ou rouge s'affiche. L'écran vert s'affiche lorsque l'étalonnage est réussi ; le rouge dans le cas contraire.

4. Si l'étalonnage échoue, appuyez sur l'icône ou pour effacer l'erreur. Dans certains cas, l'erreur peut être due à une incompatibilité entre l'étiquette et le lecteur. L'étalonnage terminé, appuyez sur l'icône ou pour continuer et enregistrer les valeurs d'étalonnage RFID.

> **Remarque**
> Pour des informations, consultez la section *11.3 Messages d'erreur RFID*.

# 10. Spécifications du produit

| Écran | |
|---|---|
| Écran tactile | (TJ-4021TN, TJ-4021TNR, TJ-4121TN, TJ-4121TNR)<br>Écran tactile couleur 3,5" |
| LED | (TJ-4005DN, TJ-4010TN, TJ-4020TN, TJ-4120TN)<br>5 (4 voyants d'icône, 1 voyant d'alimentation)<br>(TJ-4021TN, TJ-4021TNR, TJ-4121TN, TJ-4121TNR)<br>1 voyant d'alimentation (3 couleurs : vert, rouge, orange) |
| **Impression** | |
| Méthode d'impression | TJ-4005DN : Thermique directe<br>Autres modèles : Transfert thermique et thermique direct |
| Largeur d'impression maximale | (TJ-4005DN, TJ-4010TN, TJ-4020TN, TJ-4021TN, TJ-4021TNR)<br>107 mm<br>(TJ-4120TN, TJ-4121TN, TJ-4121TNR)<br>105,7 mm |
| Longueur d'impression maximale | (TJ-4005DN, TJ-4010TN, TJ-4020TN, TJ-4021TN, TJ-4021TNR)<br>25 400 mm<br>(TJ-4120TN, TJ-4121TN, TJ-4121TNR)<br>11 430 mm |
| Vitesse d'impression maximale | (TJ-4005DN, TJ-4010TN)<br>152,4 mm/seconde<br>(TJ-4020TN, TJ-4021TN, TJ-4021TNR)<br>254 mm/seconde<br>(TJ-4120TN, TJ-4121TN, TJ-4121TNR)<br>177,8 mm/seconde |
| Vitesse d'impression du Mode prédécolage des étiquettes | Jusqu'à 3 ips (à l'exception de la TJ-4021TNR et de la TJ-4121TNR) |
| Résolution d'impression | (TJ-4005DN, TJ-4010TN, TJ-4020TN, TJ-4021TN, TJ-4021TNR)<br>203 dpi<br>(TJ-4120TN, TJ-4121TN, TJ-4121TNR)<br>300 dpi |

| Taille | |
|---|---|
| Dimensions | (TJ-4005DN, TJ-4010TN, TJ-4020TN, TJ-4021TN, TJ-4120TN, TJ-4121TN)<br>Environ 248 mm (L) × 436 mm (P) × 274 mm (H)<br>(TJ-4021TNR, TJ-4121TNR)<br>Environ 248 mm (L) × 443 mm (P) × 274 mm (H) |
| Poids | (TJ-4005DN, TJ-4010TN, TJ-4020TN, TJ-4120TN)<br>Environ 9,2 kg<br>(TJ-4021TN, TJ-4121TN)<br>Environ 9,4 kg<br>(TJ-4021TNR, TJ-4121TNR)<br>Environ 9,9 kg |
| **Interface** | |
| USB | USB Ver. 2.0 (Haute vitesse) (Type B) |
| Série | RS-232 |
| LAN filaire | 10/100 Mbit/s |
| Port USB hôte | Autonome : Clavier USB, scanner USB<br>Stockage : Clé USB |
| Wi-Fi (en option) | IEEE 802.11a/b/g/n |
| Sécurité Wi-Fi | Ouvert, WEP ouvert, WPA-PSK/WPA2 (AES et TKIP)<br>- 802.11i<br>- WPA2-Enterprise : EAP-FAST, EAP-TTLS, EAP-TLS, PEAPv0 |
| **Environnement** | |
| Température | Utilisation : 0 °C à 40 °C<br>Stockage : -40 °C à 60 °C |
| Humidité | Utilisation : 25 % à 85 % (sans condensation)<br>Stockage : 10 % à 90 % (sans condensation) |
| **Bloc d'alimentation** | |
| Bloc d'alimentation | Bloc d'alimentation à interrupteur universel interne<br>• Entrée : 100 V à 240 V CA, 2,0 A, 50 Hz/60 Hz<br>• Sortie : 24 V CC, 3,75 A, 90 W |
| **Spécifications du papier** | |
| Type de support | Continu, pré-découpé, marques noires, pli, encoche, étiquette RFID (TJ-4021TNR, TJ-4121TNR) |
| Type d'enroulement | Enroulement extérieur |
| Largeur du support | 20 mm à 120 mm (mode Cutter : 114 mm max), 25,4 mm à 116 mm (RFID) |
| Épaisseur de support | 0,06 mm à 0,28 mm<br>Jusqu'à 1,0 mm pour les étiquettes RFID sur métal (TJ-4021TNR, TJ-4121TNR) |

| Spécifications du papier | |
|---|---|
| Diamètre extérieur du rouleau (maximum) | 203,2 mm |
| Taille de noyau | 25,4 mm à 76,2 mm |
| Capteur papier | Espacement (transmissif), marque noire (réflectif) |
| **Spécifications du ruban (à l'exception de la TJ-4005DN)** | |
| Largeur | 450 m de long, diamètre externe max 81,3 mm |
| Taille de noyau | 25,4 mm (encre recouverte à l'extérieur ou à l'intérieur)<br>(TJ-4021TNR/TJ-4121TNR : extérieur encré) |
| Largeur du ruban | 40 mm à 110 mm |
| **Spécification RFID (TJ-4021TNR et TJ-4121TNR uniquement)** | |
| Protocole RF | UHF EPC global Class 1 Gen2/ISO 18000-6C |
| Fréquence de fonctionnement | International (902 MHz à 928 MHz) et UE (866 MHz à 868 MHz) |
| Écartement minimal | 15,875 mm |
| **Autres** | |
| Cutter | Option cutter type guillotine (Non remplaçable par l'utilisateur)[1 2] |
| Séparateur d'étiquettes | Option séparateur d'étiquettes (Non remplaçable par l'utilisateur)[1 2] |
| Codes-barres pris en charge | • Codes-barres 1D :<br>Code 11 (USD-8), Code 39, Code 93, Code 128 avec sous-ensembles A/B/C, UPC-A, UPC-E, EAN-8, EAN-13, UPC et extensions EAN 2 ou 5 chiffres, GS1-128 (UCC/EAN-128), MSI, Plessey, POSTNET, Standard 2 sur 5 (IATA), Industrial 2 sur 5, Entrelacé 2 sur 5, ITF-14, EAN-14, LOGMARS, Codabar (NW-7), Planet, Telepen, Deutsche Post Identcode, Deutsche Post Leitcode, Datalogic 2 sur 5 (China Post)<br>• Codes-barres 2D :<br>CODABLOCK F, PDF417, Code 49, GS1 DataMatrix, MaxiCode, QR Code, TLC39, MicroPDF417, GS1 DataBar (RSS), Aztec Code |
| Commande de contrôle de l'imprimante | FBPL-EZD (Compatible avec FBPL II, EPL II, ZPL II, DPL)<br>FBPL-EZS (Compatible avec FBPL II, EPL II, ZPL II, SBPL) |
| Polices intégrées | • Polices bitmap alphanumériques 8 bits<br>• Moteur de police Monotype Imaging® TrueType avec une police vectorielle CG Triumvirate Bold Condensed |

[1] Non compatibles avec les étiquettes RFID.

[2] Seuls les revendeurs Brother sont autorisés à remplacer des accessoires.

# 11. Dépistage des pannes

## 11.1 Problèmes courants

Ce chapitre explique comment résoudre les problèmes typiques que vous pourriez rencontrer en utilisant l'imprimante. En cas de problème avec l'imprimante, vérifiez tout d'abord que vous avez correctement effectué les tâches suivantes.
Si vous rencontrez encore des problèmes, contactez le service clientèle du fabricant du produit ou votre revendeur local.

| Problème | Cause possible | Solution |
|---|---|---|
| Le voyant LED n'est pas allumé. | Le cordon d'alimentation est mal branché. | Assurez-vous que l'imprimante est bien branchée sur la prise électrique via le cordon d'alimentation. |
| | L'interrupteur est en position Arrêt. | Mettez l'imprimante sous tension. |
| Mémoire pleine (DRAM/Flash/Card (Carte)). | La mémoire DRAM/Flash/Card (Carte) de l'imprimante est pleine. | Supprimez les fichiers inutilisés de la mémoire DRAM/Flash/Card (Carte). |
| Mauvaise qualité d'impression. | Le ruban/support est mal chargé. | Rechargez le ruban/support. (À l'exception de la TJ-4005DN) |
| | De la poussière ou de l'adhésif se trouve sur la tête d'impression. | Nettoyez la tête d'impression. |
| | | Nettoyez le rouleau de platine. |
| | La densité d'impression est mal configurée. | Ajustez la densité d'impression et la vitesse d'impression. |
| | La tête d'impression est endommagée. | Exécutez l'autotest de l'imprimante et cherchez la présence de points manquants dans le modèle de test de la tête d'impression. |
| | Le ruban/support est incompatible. | Installez le bon ruban/support. (À l'exception de la TJ-4005DN) |
| | La tension de la tête d'impression n'est pas réglée correctement. | Utilisez le bouton de réglage de la tension de la tête d'impression pour régler la tension de la tête d'impression. (Voir la section *4. Améliorer la qualité d'impression*.) |
| | | Verrouillez la tête d'impression en place à l'aide du levier de libération. |
| Impression incomplète à gauche ou à droite de l'étiquette. | La taille d'étiquette n'est pas spécifiée correctement. | Vérifiez que la taille d'étiquette est bien configurée. |
| Étiquettes vides avec des lignes grises. | La tête d'impression est sale. | Nettoyez la tête d'impression. |
| | Le rouleau de platine est sale. | Nettoyez le rouleau de platine. (Voir la section *12. Maintenance*.) |

| Problème | Cause possible | Solution |
|---|---|---|
| Impression irrégulière. | L'imprimante est en mode Dump. | Allumez puis éteignez l'imprimante pour ignorer le mode Dump. (Voir la section *6.1.2 Calibrage du capteur de marques noires/d'espacement, autotest et entrée en mode Dump*.) |
| | La communication RS-232 de l'imprimante n'est pas réglée correctement. | Vérifiez que les paramètres RS-232 de l'imprimante sont réglés correctement. Pour plus d'informations, consultez la section *7.3.1 Paramètres de communication série*. |
| Les étiquettes sont mal alimentées (déformées) lors de l'impression. | Le guide de support ne touche pas le bord du support. | Si l'étiquette se déplace vers le côté droit, déplacez le guide d'étiquettes avant vers la gauche. |
| | | Si l'étiquette se déplace vers le côté gauche, déplacez le guide d'étiquettes avant vers la droite. |
| Les étiquettes sont ignorées lors de l'impression. | La taille d'étiquette n'est pas spécifiée correctement. | Vérifiez que la taille d'étiquette est bien configurée. |
| | La sensibilité du capteur n'est pas définie correctement. | Étalonnez le capteur d'espacement manuellement ou automatiquement. (Voir la section *7.2 Paramètres du capteur*.) |
| | Le capteur papier est sale. | Nettoyez le capteur de marques noires/d'espacement avec de l'air comprimé ou un aspirateur. |
| Il y a des plis sur le ruban. (À l'exception de la TJ-4005DN) | La tension de la tête d'impression n'est pas réglée correctement. | Utilisez le bouton de réglage de la tension de la tête d'impression pour régler la tension de la tête d'impression. (Voir la section *4. Améliorer la qualité d'impression*) |
| | Le ruban est mal installé. | Réinstallez le ruban.<br>Pour installer le rouleau de ruban, consultez la section *3.2 Charger le ruban (non disponible pour la TJ-4005DN)*. |
| | Le support est mal installé. | Réinstallez le rouleau d'étiquettes.<br>Pour installer le rouleau d'étiquettes, consultez la section *3.4 Chargement du support*. |
| | La densité d'impression n'est pas configurée correctement. | Ajustez la densité d'impression pour améliorer la qualité d'impression. |
| | Le support n'avance pas correctement. | Assurez-vous que le guide d'étiquettes avant touche le bord des embouts de guidage de support. |
| L'heure RTC est incorrecte au redémarrage de l'imprimante. | La pile bouton s'est délogée.<br>La pile bouton est vide. | Contactez le service clientèle du fabricant du produit ou votre revendeur local. |
| Le côté gauche de la position d'impression est incorrect. | La taille d'étiquette est mal configurée. | Définissez la bonne taille d'étiquette. |
| | Le paramètre Décalage X est incorrect. | Réglez le paramètre Décalage X. Pour plus d'informations, consultez *7.1.1 Paramètres FBPL*. |

| Problème | Cause possible | Solution |
|---|---|---|
| La position d'impression des petites étiquettes n'est pas correcte. | La sensibilité du capteur papier n'est pas définie correctement. | Étalonnez à nouveau la sensibilité du capteur. |
| | La taille d'étiquette est incorrecte. | Définissez les bonnes tailles d'étiquette et d'espacement. |
| | Le paramètre Décalage Y est incorrect. | Réglez le paramètre Décalage Y. Pour plus d'informations, consultez *7.1.1 Paramètres FBPL*. |
| | Le paramètre de décalage vertical du pilote est incorrect. | Si vous utilisez le logiciel BarTender, réglez le Décalage vertical dans le pilote. 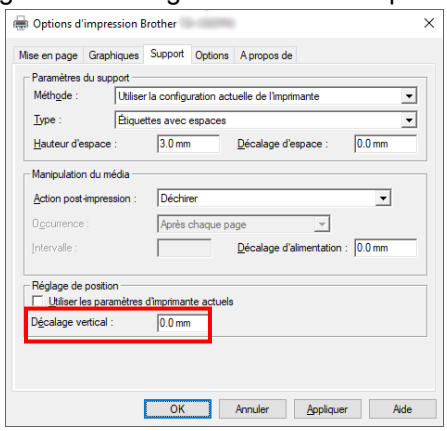  |
| Le support s'entoure autour du rouleau de platine. | L'étiquette adhésive se trouve sur le rouleau de platine. | Nettoyez régulièrement le rouleau de platine. |

## 11.2 Messages d'erreur de l'écran tactile

### TJ-4021TN/TJ-4021TNR/TJ-4121TN/TJ-4121TNR

Lorsqu'une erreur se produit, l'écran tactile affiche le message d'erreur approprié.

| Message d'erreur | Cause possible | Solution |
|---|---|---|
| Tête Ouverte | La tête d'impression est ouverte. | Fermez la tête d'impression. |
| Not Printing (Pas d'impression) | Le câble série ou USB n'est pas connecté correctement. | Rebranchez le câble série ou USB. |
| | L'appareil sans fil est peut-être mal connecté à l'imprimante. | Réinitialisez les paramètres sans fil de l'appareil et configurez à nouveau ce dernier. |
| | Le câble série ou USB est peut-être endommagé. | Essayez un autre câble. |
| | Le port spécifié dans le pilote Windows n'est pas correct. | Spécifiez le bon port. |
| | La tête d'impression a peut-être besoin d'être nettoyée. | Nettoyez la tête d'impression. |
| | Le connecteur de harnais de la tête d'impression n'est peut-être pas connecté correctement à la tête d'impression. | Mettez l'imprimante hors tension et reconnectez le connecteur de harnais de la tête d'impression à la tête d'impression. |
| | Votre programme personnalisé ne contient peut-être pas les commandes requises. | Assurez-vous que votre programme contienne la commande PRINT à la fin du fichier et un CRLF à la fin de chaque ligne de commande. |
| No print on the label (Pas d'impression sur l'étiquette) | Le ruban/support est mal chargé. | Rechargez le ruban/support. |
| | | Vérifiez que le ruban d'encre est placé à la bonne position. |
| | Le ruban/support est incompatible. | Installez le bon ruban/support. |
| | La densité d'impression est mal configurée. | Réglez la densité d'impression. |
| Absence Ruban | Le ruban est terminé. | Installez un nouveau rouleau de ruban. Pour installer un nouveau rouleau de ruban, consultez la section *3.2 Charger le ruban (non disponible pour la TJ-4005DN)*. |
| | Le ruban est mal installé. | Réinstallez le ruban. Pour installer le rouleau de ruban, consultez la section *3.2 Charger le ruban (non disponible pour la TJ-4005DN)*. |
| Absence Papier | Le rouleau d'étiquettes est terminé. | Installez un nouveau rouleau d'étiquettes. Pour installer un nouveau rouleau d'étiquettes, consultez la section *3.4 Chargement du support*. |
| | L'étiquette est mal installée. | Réinstallez le rouleau d'étiquettes. Pour installer le rouleau d'étiquettes, consultez la section *3.4 Chargement du support*. |
| | Le capteur de marques noires/d'espacement n'est pas étalonné. | Étalonnez le capteur de marques noires/d'espacement. |

| Message d'erreur | Cause possible | Solution |
|---|---|---|
| Bourrage Papier | Le capteur de marques noires/d'espacement n'est pas étalonné. | Étalonnez le capteur de marques noires/d'espacement. |
| | La taille d'étiquette n'est pas définie correctement. | Définissez la taille d'étiquette correctement. |
| | Un bourrage papier s'est produit dans l'imprimante. | Retirez le papier bourré. |
| Prendre Etiquette | Le **Mode Prédécol.** est activé. | Retirez l'étiquette. |

## 11.3 Messages d'erreur RFID

### TJ-4021TNR, TJ-4121TNR

L'encodeur RFID est capable de détecter de nombreuses erreurs. Lorsque celles-ci se produisent, l'encodeur RFID alerte l'imprimante et l'écran tactile affiche le message d'erreur approprié.

| Message d'erreur | Cause possible | Solution |
|---|---|---|
| RFID Is Disabled (RFID Désactivé) | La fonction RFID n'est pas activée. | Sélectionnez **RFID** > **Control** (Contrôle) > **RFID Active** (RFID actif) pour activer la fonction RFID. |
| Failure EPC Write Failed (Échec écriture EPC) | L'étiquette EPC n'a pas pu être écrite via **Diagnostics** > **Write EPC with 1s** (Écrire EPC avec 1) ou **Write EPC with 2s** (Écrire EPC avec 2). | · L'étiquette est peut-être mal alignée. Exécutez la procédure **Capteur** > **Auto Calibration** pour vous assurer que l'étiquette se trouve bien en haut de la page.<br>· Sélectionnez **RFID** > **Tag Calibration** (Étalonnage étiquette) > **Do RFID Calibrate** (Effectuer l'étalonnage RFID).<br>· Utilisez des étiquettes intelligentes dont l'étiquette RFID est bien positionnée.<br>· L'étiquette RFID est peut-être défectueuse. Essayez une autre étiquette.<br>· Assurez-vous que l'application n'envoie pas un nombre insuffisant ou trop important de chiffres vers l'étiquette RFID. |
| RFID Calibrate Write Tag Failed (Étalonner RFID Échec écriture étiquette) | L'étalonnage de l'étiquette ne peut être effectué. | · L'étiquette est peut-être mal alignée. Exécutez la procédure **Capteur** > **Auto Calibration** pour vous assurer que l'étiquette se trouve bien en haut de la page.<br>· Utilisez des étiquettes intelligentes dont l'étiquette RFID est bien positionnée.<br>· L'étiquette RFID est peut-être défectueuse. Essayez une autre étiquette. |
| RFID Disabled (RFID Désactivé) | La commande RFID est envoyée à l'imprimante alors que la fonction RFID est désactivée. | 1. Sélectionnez **RFID** > **Control** (Contrôle) > **RFID Active** (RFID actif) pour activer la fonction RFID.<br>2. Envoyez les commandes RFID. |

| Message d'erreur | Cause possible | Solution |
|---|---|---|
| NON-RFID DATA<br>On RFID Tag<br>(Données autres que RFID sur étiquette RFID) | Alors que l'option « Non-RFID Warning » (Avertissement Non-RFID) est « ON » (Activée) [**RFID** > **Control** (Contrôle) > **Non-RFID Warning** (Avertissement Non-RFID)], l'imprimante a reçu les données non-RFID. | Veillez à bien envoyer les commandes RFID à l'imprimante. |
| INVALID RFID DATA<br>(Données RFID non valides) | Les données de l'étiquette RFID ne sont pas conformes aux paramètres. | Vérifiez les données d'étiquettes des commandes RFID. |
| INVALID RFID DATA LEN<br>(Long données RFID non valides) | La longueur de l'étiquette (le paramètre de taille de la commande RFID) envoyée n'est pas conforme au paramètre. | Vérifiez la longueur des données des commandes RFID. |
| RFID TAG FAILED<br>(Échec étiquette RFID) | Il n'est pas possible d'écrire sur l'étiquette. | · L'étiquette est peut-être mal alignée. Exécutez la procédure **Capteur** > **Auto Calibration** pour vous assurer que l'étiquette se trouve bien en haut de la page.<br>· Sélectionnez **RFID** > **Tag Calibration** (Étalonnage étiquette) > **Do RFID Calibrate** (Effectuer l'étalonnage RFID).<br>· Utilisez des étiquettes intelligentes dont l'étiquette RFID est bien positionnée.<br>· L'étiquette RFID est peut-être défectueuse. Essayez une autre étiquette.<br>· Assurez-vous que l'application n'envoie pas un nombre insuffisant ou trop important de chiffres vers l'étiquette RFID.<br>· Vérifiez que les commandes RFID sont correctes. |
| RFID ERROR<br>No Tag Found<br>(Erreur RFID Aucune étiquette trouvée) | L'étiquette ne peut pas être lue. | · Vérifiez que les supports utilisés sont des étiquettes intelligentes dont l'étiquette RFID est bien positionnée.<br>· L'étiquette RFID est peut-être défectueuse. Essayez une autre étiquette. |
| Enlever Etiquette<br>ou<br>Absence Papier | L'étiquette est coincée à l'intérieur de l'appareil ou le format de papier n'est pas adapté. | · Retirez soigneusement l'étiquette de manière à ne pas endommager l'imprimante.<br>· Vérifiez que les supports utilisés sont des étiquettes intelligentes sur lesquelles l'étiquette RFID est bien positionnée.<br>· Afin de réduire les vibrations de l'imprimante, positionnez celle-ci de manière à ce que les étiquettes imprimées puissent chuter sans entrave sur une surface dédiée à cet effet.<br>· Étalonnez le capteur de marques noires/d'espacement.<br>· Définissez la taille d'étiquette correctement. |

**Remarque**

Si vous ne parvenez pas à écrire sur les étiquettes RFID :

- Vérifiez que vous utilisez des étiquettes intelligentes dont l'étiquette RFID est bien positionnée.
- L'étiquette RFID est peut-être défectueuse. Essayez une autre étiquette.
- Définissez la taille d'étiquette adéquate, puis étalonnez l'étiquette RFID.
- Définissez la sensibilité du capteur correctement (avec l'écran tactile : **Capteur** > **Gap/Bline Ref Rate** (Taux Ref Écart/LignNoire)).
- Vérifiez la longueur des données des commandes RFID.

# 12. Maintenance

Nous vous conseillons de nettoyer régulièrement votre imprimante pour préserver ses performances.

Matériel de nettoyage recommandé :

- Coton-tige
- Chiffon doux non pelucheux
- Aspirateur/Souffleuse
- Air comprimé
- Alcool isopropylique ou d'éthanol

| Pièce de l'imprimante | Méthode de nettoyage | Intervalle |
|---|---|---|
| **Tête d'impression** | 1. Éteignez l'imprimante.<br>2. Laissez la tête d'impression refroidir au moins une minute.<br>3. Essuyez la tête d'impression avec un coton-tige humecté d'alcool isopropylique ou d'éthanol. | Nettoyez la tête d'impression lorsque vous changez de rouleau d'étiquettes. |
| | 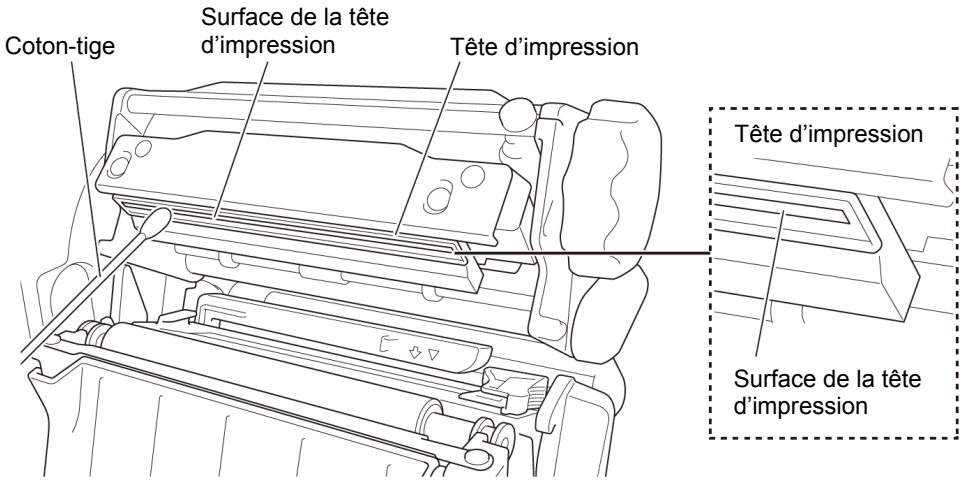 | |
| **Rouleau de platine** | 1. Éteignez l'imprimante.<br>2. Tournez le rouleau de platine et essuyez-le soigneusement avec un chiffon doux non pelucheux ou un coton-tige humecté d'alcool isopropylique ou d'éthanol. | Nettoyez le rouleau de platine lorsque vous changez de rouleau d'étiquettes. |
| **Barre de décollage** | Essuyez avec un chiffon doux non pelucheux, humecté d'alcool isopropylique ou d'éthanol. | Au besoin. |
| **Capteur** | Utilisez de l'air comprimé ou un aspirateur. | Tous les mois. |

| Pièce de l'imprimante | Méthode de nettoyage | Intervalle |
|---|---|---|
| **Extérieur** | Essuyez l'extérieur de l'imprimante avec un chiffon doux non pelucheux, humecté d'eau. | Au besoin. |
| **Intérieur** | Utilisez une brosse ou un aspirateur. | Au besoin. |

**Remarque**

- Ne touchez pas la tête d'impression. Si vous la touchez, nettoyez-la comme décrit ci-dessus.
- N'utilisez pas d'alcool médical, car cela pourrait endommager la tête d'impression. Utilisez de l'alcool isopropylique ou d'éthanol conformément aux instructions de sécurité du fabricant, le cas échéant.
- Afin de conserver les performances, nous vous recommandons de nettoyer la tête d'impression et les capteurs chaque fois que vous installez un nouveau ruban.

**IMPORTANT**

Mettez au rebut en toute sécurité les imprimantes, composants et fournitures que vous ne prévoyez plus d'utiliser. Assurez-vous qu'il n'y a pas de bourrage papier dans l'imprimante, et détruisez le ruban de transfert thermique s'il a conservé des impressions visibles.

brother