brother

D037TD001

Industrial Label Printer

TJ-6421TN/TJ-6521TN

Product Safety Guide (English)

Thank you for purchasing the TJ-6421TN/TJ-6521TN (hereafter referred to as “the product”).

Make sure you read this guide in its entirety and download and read the entire User's Guide, FAQ & Troubleshooting Tips, software, and manuals before using this product. Keep this guide in a safe place for future reference.

⚠ WARNING

Failure to observe these guidelines and warnings could result in death or serious injuries. Follow these guidelines to avoid the risk of heat or smoke generation, explosion, fire, or injury.

Product, AC Power Cord, Coin Cell Battery (CR2032)

- DO NOT use the product if water or foreign objects get inside it. Disconnect an external power source and remove the battery (if installed), and then contact your local Brother dealer.
- DO NOT operate, charge, or store these products in the following locations, otherwise, a fire, electrical shock, smoke, or damage may occur:
  - In an extremely humid or cold location (see the “Product Specifications” section in your model's *User's Guide*).
  - In a location where it is exposed to condensation or moisture, such as bathrooms or water heaters.
  - In an extremely dusty location.
  - In an extremely hot location, such as near open flames, heaters, or in direct sunlight.
  - In a closed car in direct sunlight.
  - At a high altitude.
  - During a thunderstorm.
- Do not install or use in areas where explosive or electrically conductive dusts are generated.
- To avoid damaging these products, DO NOT:
  - Place heavy objects on them.
  - Disassemble or modify them.
  - Drop or hit them.
  - Allow them to get wet, for example, by handling them with wet hands or spilling liquids on them.
- DO NOT use combustible sprays near the product or when cleaning the product. There is a risk of fire and electrical shock.

Examples of combustible spray:
- Dust removing cleaners
- Pesticides
- Disinfectants and deodorizers that contain alcohol
- Organic solvents or liquids such as alcohol

- DO NOT allow babies or children to play with the plastic bag that contained the product. Dispose of the bag or keep it away from babies and children to avoid the risk of suffocation.
- This product is not suitable for use in locations where children are likely to be present.

Product

- DO NOT use the product in special environments, such as near medical equipment. Electromagnetic waves may cause medical equipment to malfunction.
- Before using the product in a special environment, such as near medical equipment, we recommend checking whether it is susceptible to any interference, including electromagnetic interference, that may cause undesired operation.
- Users with pacemakers must move away from the product if they sense any abnormalities. Then, immediately seek the advice of a medical professional.
- DO NOT allow organic solvents, such as benzene, thinner, polish remover, or deodorizers, to come into contact with the product. These may cause the product to warp or dissolve, resulting in electrical shock or fire.

When cleaning the product, turn it off and remove the power cord from the electrical socket. Failure to do so could cause an electrical shock or fire. For cleaning methods, see the *User’s Guide*.

Disconnect device

This product must be installed near an electrical socket that is easily accessible. In case of emergency, disconnect the AC Power Cord from the electrical socket to shut off power completely.

AC Power Cord

- Use only the AC Power Cord or cables included with your product. Failure to do so may result in an injury to yourself or others, or damage to the product or other property. The AC power Cord, cords or cables provided with the product are intended for use only with this product.
- DO NOT allow metal objects to come into contact with the product’s connectors, ports, or metal AC Power Cord parts.
- Connect the AC Power Cord to a standard electrical socket (AC 100-240 V 50/60Hz).
- Insert the plug firmly into the electrical socket.
- When connecting cords and accessories, make sure they are connected correctly. Only connect the items that are designed specifically for your product. Otherwise, there may be a risk of fire or injury. For more information about how to connect the product, refer to the *User's Guide*.
- DO NOT use a damaged AC Power Cord.
- When disconnecting the power cord from the electrical socket, do not pull on the cord. Hold the plug and pull it out of the electrical socket to avoid the risk of fire, electrical shock, or damage.
- DO NOT forcibly bend or pull any cords or cables.
- DO NOT overload electrical sockets or plug multiple devices into the same electrical socket. There is a risk of fire, electrical shock, and damage.
- Accumulation of dust on the plug may cause a short circuit or possibly fire. We recommend regularly unplugging the power cord and cleaning the plug thoroughly with a dry cloth.
- Brother strongly recommends that you DO NOT use any type of extension cord. However, if an extension cord is required, use it correctly and in compliance with the general guidelines for its use, otherwise it may cause a fire or injuries.
- This product must be earthed. The power plug must be connected to a correctly earthed electrical socket.

Coin Cell Battery (CR2032)

- DO NOT swallow the battery. It can cause severe internal burns and lead to death. If you swallow the battery, seek medical attention immediately.
- DO NOT use sharp objects, such as tweezers or pens, to remove or replace the battery.
- DO NOT use the battery if damaged or leaking.

⚠ CAUTION

Failure to observe instructions and warnings could result in minor or moderate injuries.

Product

- DO NOT place this product on an unstable trolley, stand, or table. The product is heavy and may fall, causing injury to you or others and serious damage to the product. Place the product on a level and stable surface which can withstand the weight of the product.
- Avoid placing your product in a busy area. If you must place it in a busy area, ensure that the product is in a safe location where it cannot be accidentally knocked over, which could cause injury to you or others and serious damage to the product.
- Unplug the product from the electrical socket when not in use for a long time.
- DO NOT hold the product by the Media Cover, Spindles, External Label Entry Slot, or Media Output Slot. There is a risk that these parts could detach or the product could fall.
- When connecting cables and accessories, follow the applicable instructions. For more information, see the *User’s Guide*, which can be found on the Brother support website at support.brother.com/manuals.
- DO NOT touch the sensor or Print Head with your bare hands as this part may get damaged or destroyed by static electricity. Before touching the sensor or Print Head, place the product on an Electrostatic Discharge (ESD) grounding mat or use anti-static gloves.
- DO NOT drop the product when removing it from the box or relocating it, otherwise you may get injured.
- When you are not using the product or any supplies, store it out of the reach of babies and children. In addition, do not allow babies and children to put the product parts or labels in their mouths. If any object has been swallowed, seek medical attention immediately.
- Store the product on a flat, level, and stable surface.
- Be careful when closing the Media Cover. There is a risk of injury if your fingers get trapped between the top and bottom of the cover.
- DO NOT touch rotating parts. There is a risk of injury if your fingers are caught in the rotating parts. Turn the product off before touching the rotating parts.
- DO NOT touch the Print Head or any metal parts near the Print Head as they become very hot during, and immediately after, use.

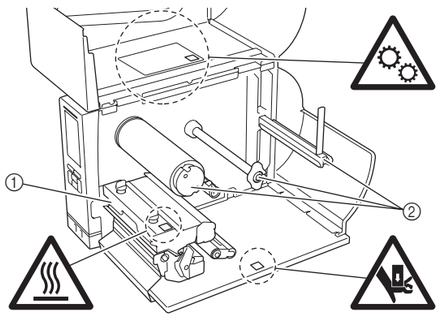

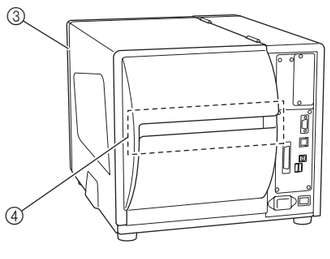

① Print Head
② Spindles
③ Media Cover
④ Rear Feed Slot

Coin Cell Battery (CR2032)

RISK OF EXPLOSION IF BATTERY IS REPLACED WITH AN INCORRECT TYPE. DISPOSE OF USED BATTERIES ACCORDING TO LOCAL REGULATIONS.

- DO NOT expose the battery to heat or fire.
- DO NOT disassemble or modify the battery.
- DO NOT connect the + and - terminals with metal objects, such as wire. To prevent short-circuiting the battery, keep metal objects away from the battery.
- DO NOT dispose of the battery with household waste.
- The specified battery is not rechargeable. DO NOT recharge it.
- Use only the specified battery.
- Keep coin cell batteries away from children.
- If liquid from the battery gets into your eyes, wash them immediately with clean water. Seek medical attention immediately.
- If the liquid inside the battery gets on your skin or clothes, wash them well in plenty of clean water.
- Use of an incorrect battery may cause a leakage or explosion, which could result in a fire, injury, or damage to the surroundings of the product.
- Keep new and used coin cell batteries away from children.
- If the battery compartment does not close securely, stop using the product and keep it away from children.
- To reduce the risk of battery fires, we recommend that you put tape over the battery terminals when storing batteries loose or disposing of them.

LAN Connection

DO NOT connect this product to a LAN connection that is subject to overvoltages.

General Precautions

For more information about your model's power rating, manufacturer, and model number, see the label attached on the back of your product.

To set up your product, see the *User’s Guide*.

To download the *User's Guide* Visit the Brother support website at support.brother.com **For FAQs and troubleshooting** Visit the Brother support website at support.brother.com	
For help with setting up and using your product Watch our Video FAQs: support.brother.com/g/d/d4fj/	

For FAQs, troubleshooting tips, and to download software and manuals, visit support.brother.com.

- For servicing, adjustments, or repairs, contact Brother customer service or your local Brother dealer.
- If the product operates abnormally or any error occurs, or if any cable is damaged, turn the product off, disconnect all cables, and contact Brother customer service or your local Brother dealer.
- We assume no responsibility for damages arising from natural or manmade disasters, such as earthquakes or fires, or actions of third parties, the user’s intentional or negligent operation, misuse, or operation under other special conditions.
- As long as permitted by applicable laws, we assume no responsibility for damage (such as loss of business profits, business disruptions or a lost means of communication) that may result from the use of, or inability to use, the product.
- We assume no responsibility for damages that may result from incorrect operation of the product by connecting incompatible equipment or using incompatible software.
- We assume no responsibility for any damage or lost profit arising from the use of labels created with this product, the disappearance or change of data due to failure, repair or supplies and we do not accept any claim from a third party.
- Brother reserves the right to make changes without notice to the information in this guide or other documentation for this product. Furthermore, Brother shall not be responsible for any damages (including consequential) caused by reliance on the product documentation, including, but not limited to, typographical and other errors. We strongly advise you to check for and download the latest version of your product documentation and to regularly check for updated versions of firmware, drivers, applications, etc. at support.brother.com. The latest version of your product documentation is available from the Brother support website at support.brother.com.
- For more information about software and using the product on a network, see the *User’s Guide*, which can be found on the Brother support website at support.brother.com.
- Product models, accessories, and supplies may vary depending on the country or region.
- This product is approved for use in the country or region of purchase only.

Compilation and Publication Notice

Under the supervision of Brother Industries, Ltd., this guide has been compiled and published covering the latest product’s descriptions and specifications.
If updated versions of firmware, drivers, or applications are released, this guide may not accurately reflect these features.
Brother reserves the right to make changes without notice in the specifications and materials contained herein. Furthermore, Brother shall not be responsible for any damages (including consequential) caused by reliance on the materials presented, including, but not limited to, typographical and other errors relating to the publications.

Disclaimer

Brother disclaims any warranties with respect to avoidance, mitigation or non-occurrence of any breakdowns, malfunctions, system crashes, virus infections, damage and disappearances of data, and any other kind of errors by using this product. AS LONG AS PERMITTED BY APPLICABLE LAWS, BROTHER WILL NOT BE LIABLE FOR ANY LOST REVENUES OR INDIRECT, SPECIAL, INCIDENTAL, CONSEQUENTIAL, EXEMPLARY, OR PUNITIVE DAMAGES OF THE CUSTOMERS OR ANY OTHER THIRD PARTY.

Declaration of Conformity (Europe/Turkey only)

We, Brother Industries, Ltd.
15-1, Naeshiro-cho, Mizuho-ku,
Nagoya 467-8561 Japan

declare that these products are in conformity with the relevant EU harmonization legislation (Europe/Turkey only) and UK legislation (Great Britain only).
The Declaration of Conformity (DoC) can be downloaded from the Brother support website.
Visit support.brother.com/manuals.

(Applicable to models with radio interfaces) UK Declaration of Conformity for Radio Equipment Regulation 2017 (Great Britain only) / (Applicable to models with radio interfaces) EU Declaration of Conformity for RE Directive 2014/53/EU (Europe/Turkey only)

We, Brother Industries, Ltd.
15-1, Naeshiro-cho, Mizuho-ku,
Nagoya 467-8561 Japan

declare that these products are in conformity with the provisions of the Radio Equipment Regulation 2017 / the RE Directive 2014/53/EU. A copy of the Declaration of Conformity can be downloaded by following the instructions in the Declaration of Conformity (Europe/Turkey only) section.

UK Statements of Compliance for the Product Security and Telecommunications Infrastructure (Security Requirements for Relevant Connectable Products) Regulations 2023

We, Brother Industries, Ltd.
15-1, Naeshiro-cho, Mizuho-ku,
Nagoya 467-8561 Japan

declare that these products are in conformity with the provisions of the Product Security and Telecommunications Infrastructure (Security Requirements for Relevant Connectable Products) Regulations 2023.
A copy of the Statements of Compliance can be downloaded by following the instructions in the Declaration of Conformity (Europe Only) section.

Wireless LAN

This printer supports Wireless LAN. (User Option)
Frequency bands: 2412 MHz-2472 MHz
Maximum radio-frequency power transmitted in the frequency bands:
Less than 19.72 dBm (e.i.r.p)

Frequency bands: 5180 MHz-5240 MHz
Maximum radio-frequency power transmitted in the frequency bands:
Less than 22.50 dBm (e.i.r.p)

For indoor use only (5150 MHz-5350 MHz)

Bluetooth

This printer supports Bluetooth. (User Option)
Frequency bands: 2402 MHz-2480 MHz
Maximum radio-frequency power transmitted in the frequency bands:
Less than 7.4 dBm (e.i.r.p)

⚠ WARNING

This is a class A product. In a domestic environment this product may cause radio interference in which case the user may be required to take adequate measures.

brother

Industriedrucker

TJ-6421TN/TJ-6521TN

Produkt-Sicherheitshinweise (Deutsch)

Vielen Dank, dass Sie sich zum Kauf des TJ-6421TN/TJ-6521TN (im Folgenden als „das Produkt“ bezeichnet) entschieden haben.

Lesen Sie diese Anleitung vollständig durch und laden Sie das gesamte Benutzerhandbuch, die FAQ und Tipps zur Problemlösung, die Software und die Handbücher herunter, bevor Sie dieses Produkt verwenden. Halten Sie diese Anleitung griffbereit, um auch später darin nachschlagen zu können.

⚠ WARNUNG

Die Missachtung dieser Hinweise und Warnungen kann schwere Verletzungen oder sogar den Tod zur Folge haben. Beachten Sie diese Hinweise, um Gefahren und Verletzungen durch Hitze- oder Rauchentwicklung, Explosionen oder Feuer zu vermeiden.

Produkt, Netzkabel, Knopfzellenbatterie (CR2032)

- Verwenden Sie das Produkt NICHT, wenn sich darin Wasser oder Fremdobjekte befinden. Ziehen Sie die externe Stromquelle ab, entfernen Sie den Akku/die Batterie (falls eingesetzt) und wenden Sie sich an Ihren Brother-Händler vor Ort.
- In den folgenden Umgebungen dürfen diese Produkte NICHT verwendet, geladen oder gelagert werden, da es andernfalls zu Feuer, Stromschlag, Rauch oder Beschädigung kommen kann:
  - an sehr feuchten oder kalten Orten (weitere Information finden Sie unter „Produktspezifikationen“ im *Benutzerhandbuch* Ihres Modells)
  - an Orten, an denen sie Kondenswasser oder Feuchtigkeit ausgesetzt sind, z. B. in Badezimmern oder Räumen mit Wassererhitzer
  - an Orten mit hohem Staubaufkommen
  - an sehr heißen Orten, etwa in der Nähe von offenem Feuer oder Heizgeräten, sowie an Orten mit direkter Sonneneinstrahlung
  - in einem geschlossenen Kraftfahrzeug mit direkter Sonneneinstrahlung
  - in großer Höhe
  - während eines Gewitters
- Nicht in Bereichen installieren oder verwenden, in denen explosive oder elektrisch leitende Stäube entstehen.
- Um eine Beschädigung dieser Produkte zu vermeiden, UNTERLASSEN Sie Folgendes:
  - Schwere Gegenstände darauf abstellen
  - Zerlegen oder modifizieren
  - Fallenlassen oder Gewalteinwirkung
  - Batterien nass werden lassen, etwa durch Anfassen mit nassen Händen oder durch Verschütten von Getränken
- KEINE brennbaren Sprays in der Nähe des Produkts oder bei dessen Reinigung verwenden. Andernfalls besteht die Gefahr von Feuer oder Stromschlag.

Beispiele für brennbare Sprays:
- Staubentferner
- Pestizide
- Alkoholhaltige Desinfektionsmittel und Deodorants
- Organische Lösungsmittel oder Flüssigkeiten wie Alkohol

- Lassen Sie Säuglinge und Kinder NICHT mit dem Kunststoffbeutel spielen, in dem das Produkt verpackt war. Entsorgen Sie den Kunststoffbeutel ordnungsgemäß bzw. halten Sie ihn von Säuglingen und Kindern fern, um die Gefahr des Erstickens zu vermeiden.
- Dieses Produkt ist nicht für die Verwendung an Orten geeignet, an denen sich wahrscheinlich Kinder aufhalten können.

Produkt

- Verwenden Sie das Produkt NICHT in speziellen Umgebungen, wie z. B. in der Nähe von medizinischen Geräten. Elektromagnetische Wellen können bei medizinischen Geräten Fehlfunktionen verursachen.
- Vor der Verwendung des Produkts in einer speziellen Umgebung, z. B. in der Nähe von medizinischen Geräten, empfehlen wir zu überprüfen, ob die Geräte möglicherweise anfällig für Störungen durch elektromagnetische Strahlung o. Ä. sind, die einen unerwünschten Betrieb verursachen können.
- Benutzer mit Herzschrittmacher müssen die Nähe des Produkts meiden, wenn sie Anomalitäten feststellen. Anschließend ist umgehend ärztliche Hilfe aufzusuchen.
- Bringen Sie KEINE organischen Lösungsmittel wie Benzol, Verdünner, Nagellackentferner oder Deodorants in Kontakt mit dem Produkt. Dadurch könnte sich das Produkt verformen oder auflösen, was zu einem Stromschlag oder Brand führen könnte.

Vor dem Reinigen des Produkts schalten Sie dieses aus und trennen Sie das Netzkabel von der Steckdose. Andernfalls kann es zu einem Stromschlag oder Brand kommen. Hinweise zu Reinigungsmethoden finden Sie im *Benutzerhandbuch*.

Trennung vom Stromnetz

Das Produkt muss an eine in der Nähe befindliche, jederzeit leicht zugängliche Steckdose angeschlossen werden. Ziehen Sie im Notfall das Netzkabel aus der Steckdose, um es komplett von der Stromversorgung zu trennen.

Netzkabel

- Verwenden Sie nur das mit dem Produkt gelieferte Netzkabel oder die mitgelieferten Kabel. Eine Nichtbeachtung dieser Warnung kann zu Verletzungen oder zu Schäden am Produkt bzw. Sachschäden führen.
  Das mit dem Produkt gelieferte Netzkabel oder die mitgelieferten Kabel sind nur für die Verwendung mit diesem Produkt bestimmt.
- Achten Sie darauf, dass KEINERLEI Metallgegenstände mit den Anschlüssen oder Buchsen des Produkts oder mit den Metallbestandteilen des Netzkabels in Berührung kommen.
- Schließen Sie das Netzkabel an eine standardmäßige Steckdose an (AC 100–240 V, 50/60 Hz).
- Stecken Sie den Stecker fest in die Steckdose.
- Achten Sie darauf, dass Kabel und Zubehör ordnungsgemäß angeschlossen sind. Schließen Sie nur Zubehör an, das speziell für dieses Produkt vorgesehen ist. Andernfalls kann es zu einem Brand oder zu Verletzungen kommen. Nähere Informationen zum Anschließen des Produkts finden Sie im *Benutzerhandbuch*.
- KEINESFALLS ein beschädigtes Netzkabel verwenden.
- Beim Trennen des Netzkabels von der Steckdose nicht am Kabel ziehen. Halten Sie den Stecker fest und ziehen Sie ihn aus der Steckdose, um das Risiko eines Brandes, eines Stromschlags oder einer Beschädigung zu vermeiden.
- Kabel NICHT übermäßig biegen oder daran ziehen.
- Steckdosen NICHT überlasten und NICHT mehrere Geräte an eine Steckdose anschließen. Andernfalls besteht die Gefahr von Feuer, Stromschlag oder Beschädigung.
- Die Ansammlung von Staub auf dem Stecker kann einen Kurzschluss oder möglicherweise einen Brand verursachen. Wir empfehlen, das Netzkabel regelmäßig auszustecken und den Stecker mit einem trockenen Tuch gründlich zu reinigen.
- Brother empfiehlt dringend, KEINE Verlängerungskabel jeglicher Art zu verwenden. Ist dennoch ein Verlängerungskabel erforderlich, verwenden Sie dieses ordnungsgemäß und entsprechend den allgemeinen Benutzungsrichtlinien. Andernfalls kann es zu einem Brand oder zu Verletzungen kommen.
- Dieses Produkt muss geerdet werden. Der Netzstecker muss an eine ordnungsgemäß geerdete Steckdose angeschlossen werden.

Knopfzellenbatterie (CR2032)

- Verschlucken Sie KEINESFALLS die Batterie. Eine verschluckte Batterie kann schwere innere Verbrennungen auslösen und sogar zum Tod führen. Wenn Sie die Batterie verschlucken, suchen Sie sofort einen Arzt auf.
- Zum Entfernen oder Austauschen der Batterie NIEMALS spitze Objekte wie Pinzetten oder Stifte verwenden.
- NIEMALS einen beschädigten oder auslaufenden Akku benutzen.

⚠ VORSICHT

Die Missachtung von Anweisungen und Warnungen kann leichte bis mittelschwere Verletzungen zur Folge haben.

Produkt

- Stellen Sie dieses Produkt KEINESFALLS auf einen instabilen Rollwagen, Tisch oder eine instabile Unterlage. Das Produkt ist schwer und kann herunterfallen, sodass Sie oder andere Personen dadurch verletzt werden könnten oder das Produkt schwer beschädigt werden könnte. Stellen Sie das Produkt auf eine ebene und stabile Oberfläche, die seinem Gewicht standhält.
- Stellen Sie das Produkt nicht in stark frequentierten Bereichen auf. Falls Sie das Produkt in einem stark frequentierten Bereich aufstellen müssen, achten Sie darauf, dass es an einem sicheren Ort steht, wo es nicht versehentlich heruntergeworfen werden kann und dadurch Sie oder andere verletzt werden könnten oder das Produkt beschädigt werden könnte.
- Ziehen Sie den Netzstecker des Produkts aus der Steckdose, wenn Sie es längere Zeit nicht verwenden.
- Halten Sie das Produkt NICHT an der Medienabdeckung, den Spindeln, dem externen Etiketteneinlass oder dem Medienausgabefach. Es besteht die Gefahr, dass sich diese Teile lösen und/oder das Produkt dabei herunterfällt.
- Befolgen Sie beim Anschließen von Kabeln und Zubehör die entsprechenden Anweisungen. Weitere Informationen finden Sie im *Benutzerhandbuch*, das Sie von der Brother Support Website unter support.brother.com/manuals herunterladen können.
- Berühren Sie den Sensor oder den Druckkopf NICHT mit bloßen Händen, da diese Teile sonst durch statische Elektrizität beschädigt oder zerstört werden könnten. Stellen Sie das Produkt auf eine antistatische ESD-Matte oder verwenden Sie antistatische Handschuhe, bevor Sie den Sensor oder den Druckkopf berühren.
- Lassen Sie das Produkt NICHT fallen, wenn Sie es aus dem Karton nehmen oder an einen anderen Ort bringen. Andernfalls besteht Verletzungsgefahr.
- Bewahren Sie das Produkt und das Zubehör bei Nichtverwendung außerhalb der Reichweite von Babys und Kindern auf. Achten Sie außerdem darauf, dass Babys und Kinder keine Teile des Produkts oder Etiketten in den Mund nehmen. Suchen Sie nach dem Verschlucken von Gegenständen umgehend ärztliche Hilfe auf.
- Lagern Sie das Produkt auf einer flachen, ebenen und stabilen Oberfläche.
- Seien Sie beim Schließen der Medienabdeckung vorsichtig. Es besteht die Gefahr, dass Ihre Finger zwischen Oben- und Unterteil der Abdeckung eingeklemmt werden.
- Berühren Sie NIEMALS rotierende Teile. Es besteht Verletzungsgefahr, wenn Ihre Finger von rotierenden Teilen erfasst werden. Schalten Sie das Produkt aus, bevor Sie bewegliche Teile berühren.
- Berühren Sie während und unmittelbar nach der Verwendung des Produkts NICHT den Druckkopf oder Metallteile in seiner Nähe, da diese sehr heiß werden.

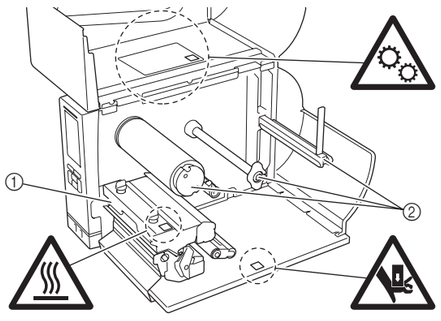

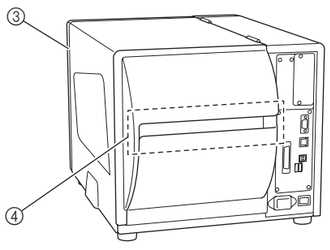

① Druckkopf
② Spindeln
③ Medienabdeckung
④ Hinterer Papiereinzug

Knopfzellenbatterie (CR2032)

EXPLOSIONSGEFAHR BEI AUSTAUSCH DER BATTERIE GEGEN EINEN FALSCHEN TYP. ENTSORGEN SIE VERBRAUCHTE BATTERIEN GEMÄSS DEN ÖRTLICHEN VORSCHRIFTEN.

- Setzen Sie die Batterie NIEMALS Hitze oder Feuer aus.
- Die Batterie NIEMALS zerlegen oder modifizieren.
- Verbinden Sie den Plus- und Minuspol (+/-) NIEMALS durch Metallgegenstände, z. B. Draht. Um einen Kurzschluss zu vermeiden, halten Sie die Batterie von Metallgegenständen fern.
- Entsorgen Sie die Batterie NICHT über den Hausmüll.
- Die angegebene Batterie ist nicht wiederaufladbar. Laden Sie die Batterie NICHT wieder auf.
- Verwenden Sie ausschließlich die angegebene Batterie.
- Bewahren Sie Knopfzellenbatterien außerhalb der Reichweite von Kindern auf.
- Gelangt Batterieflüssigkeit in die Augen, sofort gründlich mit klarem Wasser ausspülen. Suchen Sie umgehend ärztliche Hilfe auf.
- Bei Kontakt der Batterieflüssigkeit mit Haut oder Kleidung ist diese gründlich mit reichlich Wasser abzuwaschen.
- Der Betrieb mit einem nicht korrekten Batterietyp kann zu Schäden durch Auslaufen oder Explosion führen, was Feuer, Verletzungen oder Schäden in der Produktumgebung zur Folge haben kann.
- Bewahren Sie neue und gebrauchte Knopfzellenbatterien außerhalb der Reichweite von Kindern auf.
- Falls sich das Batteriefach nicht richtig schließen lässt, verwenden Sie das Produkt nicht weiter und bewahren Sie es außerhalb der Reichweite von Kindern auf.
- Um das Risiko von Batteriebränden zu verringern, empfehlen wir, die Batteriepole mit Klebeband abzukleben, wenn Sie Batterien lose lagern oder entsorgen.

LAN-Anschluss

Schließen Sie das Produkt NICHT an ein LAN an, in dem Überspannungen entstehen können.

Allgemeine Sicherheitshinweise

Weitere Informationen zur Nennleistung Ihres Modells, dem Hersteller und der Modellnummer finden Sie auf dem an der Rückseite Ihres Produkts angebrachten Etikett.

Eine Anleitung zum Einrichten Ihres Produktes finden Sie im *Benutzerhandbuch*.

Um das *Benutzerhandbuch* herunterzuladen, besuchen Sie die Brother Support Website unter support.brother.com **Für häufig gestellte Fragen und Problemlösung** besuchen Sie die Brother Support Website unter support.brother.com	
Wenn Sie beim Einrichten und Verwenden Ihres Produktes Hilfe benötigen, sehen Sie sich unsere Video FAQ an: support.brother.com/g/d/d4fj/	

Unter support.brother.com finden Sie den Bereich „FAQ & Fehlerbehebung“ sowie Software und Handbücher als Download.

- Wenden Sie sich zur Durchführung von Wartungsarbeiten, Modifikationen oder Reparaturen an Ihren Brother-Kundenservice oder an Ihren Brother-Händler vor Ort.
- Falls das Produkt nicht ordnungsgemäß funktioniert, Fehler auftreten oder ein Kabel beschädigt ist, schalten Sie das Produkt aus, ziehen Sie alle Kabel ab und wenden Sie sich an den Brother-Kundenservice oder Ihren Brother-Händler vor Ort.
- Wir übernehmen keine Verantwortung für Schäden aufgrund von Naturkatastrophen oder von Menschen verursachten Katastrophen, wie Erdbeben oder Brände, oder Handlungen Dritter, Vorsatz oder Fahrlässigkeit des Benutzers sowie Missbrauch oder Einsatz unter sonstigen speziellen Bedingungen.
- Im Rahmen geltender Gesetze haften wir nicht für Schäden (wie entgangene Unternehmensgewinne, Unterbrechung der Geschäftstätigkeit oder Kommunikationsmittelverluste), die aus der Nutzung oder der Unfähigkeit zur Nutzung des Produkts entstehen.
- Wir haften nicht für Schäden, die auf fehlerhaften Betrieb des Produkts, den Anschluss nicht kompatibler Zusatzgeräte oder den Einsatz nicht kompatibler Software zurückzuführen sind.
- Wir haften nicht für Schäden oder entgangene Gewinne, die sich aus der Verwendung der mit diesem Produkt erstellten Etiketten oder aus einem Verlust bzw. einer Änderung von Daten aufgrund eines Ausfalls oder einer Reparatur oder durch Verbrauchsmaterialien ergeben, und wir akzeptieren keine Ansprüche Dritter.
- Brother behält sich das Recht vor, Änderungen an den in diesem Handbuch enthaltenen Informationen oder an anderer Dokumentation für dieses Produkt ohne vorherige Ankündigung vorzunehmen. Des Weiteren übernimmt Brother ausdrücklich keine Haftung für Schäden (einschließlich Folgeschäden), die durch das Vertrauen in die Dokumentation zu diesem Produkt entstehen. Dies gilt unter anderem für Druck- und Satzfehler sowie für andere Fehler. Wir empfehlen Ihnen dringend, nach der neuesten Version Ihrer Produktdokumentation zu suchen und diese herunterzuladen und unter support.brother.com regelmäßig nach aktualisierten Versionen von Firmware, Treibern, Anwendungen usw. zu suchen. Die aktuelle Version der Dokumentation zu diesem Produkt finden Sie auf der Brother Support Website unter support.brother.com.
- Weitere Informationen zur Software und Verwendung des Produkts in einem Netzwerk finden Sie im *Benutzerhandbuch*, das Sie von der Brother Support Website unter support.brother.com herunterladen können.
- Produktmodelle, Zubehör und Verbrauchsmaterialien können je nach Land oder Region variieren.
- Dieses Produkt ist ausschließlich für die Benutzung in dem Land oder in der Region zugelassen, in dem/der es gekauft wurde.

Hinweise zu diesem Handbuch

Dieses Handbuch wurde unter der Aufsicht von Brother Industries, Ltd. erstellt und herausgegeben. Es enthält die technischen Angaben und Produktinformationen entsprechend dem aktuellen Stand vor der Drucklegung.
Bei Herausgabe neuer Firmware-, Treiber- oder Anwendungsversionen sind die aktualisierten Funktionen in diesem Handbuch möglicherweise noch nicht berücksichtigt. Brother behält sich das Recht vor, die in diesem Dokument enthaltenen Spezifikationen und Materialien ohne vorherige Ankündigung zu ändern. Des Weiteren übernimmt Brother ausdrücklich keine Haftung für Schäden (einschließlich Folgeschäden), die durch das Vertrauen in die vorgelegten Materialien entstehen. Dies gilt unter anderem für Druck- und Satzfehler sowie andere Fehler im Zusammenhang mit den Publikationen.

Haftungsausschluss

Brother lehnt jegliche Gewährleistung hinsichtlich der Vermeidung, der Milderung oder des Nichtauftretens von Ausfällen, Fehlfunktionen, Systemabstürzen, Vireninfektionen, Beschädigung und Verlust von Daten sowie jeglicher anderer Art von Fehlern durch die Verwendung dieses Produkts ab. IM RAHMEN GELTENDER GESETZE HAFTET BROTHER NICHT FÜR ENTGANGENE GEWINNE ODER FÜR INDIREKTE, BESONDERE, ZUFÄLLIGE SCHÄDEN, STRAFEN ODER SCHADENERSATZVERPFLICHTUNGEN, DIE KUNDEN ODER DRITTEN MÖGLICHERWEISE ENTSTEHEN.

Konformitätserklärung (nur Europa/Türkei)

Wir, Brother Industries, Ltd.
15-1, Naeshiro-cho, Mizuho-ku,
Nagoya 467-8561 Japan

erklären, dass diese Produkte den geltenden EU-Harmonisierungsvorschriften (nur Europa/Türkei) und der britischen Gesetzgebung (nur Großbritannien) entsprechen.
Die Konformitätserklärung kann von der Brother Support Website heruntergeladen werden.
Besuchen Sie support.brother.com/manuals.

(Gilt für Modelle mit Funkschnittstelle) UK Konformitätserklärung zur Funkanlagenverordnung 2017 (nur Großbritannien) / (Gilt für Modelle mit Funkschnittstelle) EU Konformitätserklärung zur Funkanlagenrichtlinie 2014/53/EU (nur Europa/Türkei)

Wir, Brother Industries, Ltd.
15-1, Naeshiro-cho, Mizuho-ku,
Nagoya 467-8561 Japan

erklären hiermit, dass diese Produkte die Anforderungen der Funkanlagenrichtlinie 2017 / der Funkgeräterichtlinie 2014/53/EU erfüllen. Eine Kopie der Konformitätserklärung kann gemäß den Anweisungen im Bereich Konformitätserklärung (nur Europa/Türkei) heruntergeladen werden.

UK Konformitätserklärung für die Produktsicherheit und Telekommunikationsinfrastruktur (Sicherheitsanforderungen für relevante anschlussfähige Produkte) von 2023

Wir, Brother Industries, Ltd.
15-1, Naeshiro-cho, Mizuho-ku,
Nagoya 467-8561 Japan

erklären, dass diese Produkte den Bestimmungen der Verordnung über Produktsicherheit und Telekommunikationsinfrastruktur (Sicherheitsanforderungen für relevante anschlussfähige Produkte) von 2023 entsprechen.
Sie können eine Kopie der Konformitätserklärung herunterladen, indem Sie die Anweisungen im Abschnitt „Konformitätserklärung“ (nur Europa) befolgen.

WLAN

Dieses Gerät unterstützt WLAN. (Benutzeroption)
Frequenzbänder: 2412 MHz–2472 MHz
Maximale in diesen Frequenzbändern übertragene Hochfrequenzleistung:
unter 19,72 dBm (EIRP)

Frequenzbänder: 5180 MHz–5240 MHz
Maximale in diesen Frequenzbändern übertragene Hochfrequenzleistung:
unter 22,50 dBm (EIRP)

Nur für Innenräume (5150 MHz–5350 MHz)

Bluetooth

Dieses Gerät unterstützt Bluetooth. (Benutzeroption)
Frequenzbänder: 2402 MHz–2480 MHz
Maximale in diesen Frequenzbändern übertragene Hochfrequenzleistung:
unter 7,4 dBm (EIRP)

⚠ WARNUNG

Dies ist ein Produkt der Klasse A. Beim Einsatz im Haushalt kann dieses Produkt Funkstörungen verursachen. In diesem Fall muss der Benutzer gegebenenfalls entsprechende Schutzvorkehrungen treffen.

brother

Imprimante d'étiquettes industrielle

TJ-6421TN/TJ-6521TN

Guide de sécurité du produit (Français)

Nous vous remercions d'avoir acheté la TJ-6421TN/TJ-6521TN (dénommée ci-après « le produit »).

Assurez-vous de lire ce guide dans son intégralité et de télécharger et lire l'intégralité du guide de l'utilisateur, les FAQ et conseils de dépannage, les logiciels et les manuels avant d'utiliser ce produit. Conservez ce guide en lieu sûr afin de pouvoir vous y reporter à tout moment.

⚠ AVERTISSEMENT

Le non-respect de ces recommandations et avertissements est susceptible d'entraîner des blessures graves, voire mortelles. Suivez ces directives pour éviter tout risque de dégagement de chaleur, d'explosion, d'incendie ou de blessure.

Produit, cordon d'alimentation secteur, pile bouton (CR2032)

- N'utilisez PAS le produit si de l'eau ou des corps étrangers y pénètrent. Débranchez la source d'alimentation externe et retirez la pile (le cas échéant), puis contactez votre revendeur Brother local.
- N'utilisez, ne rechargez et ne rangez PAS ces produits dans les emplacements suivants, sans quoi des dommages, l'apparition de fumée, un incendie ou un choc électrique pourraient survenir :
  - Dans un emplacement très humide ou froid (consultez la section « Spécifications produit » du *Guide de l'utilisateur* de votre modèle).
  - Dans un emplacement d'exposition à la condensation ou à l'humidité, à savoir une salle de bain ou près d'un chauffe-eau.
  - Dans un endroit extrêmement poussiéreux.
  - Dans un endroit extrêmement chaud, par exemple à proximité de flammes nues, d'un radiateur ou à la lumière directe du soleil.
  - Dans une voiture fermée en plein soleil.
  - À haute altitude.
  - Lors d'un orage.
- N'installez pas et n'utilisez pas dans des zones où des poussières explosives ou conductrices d'électricité sont générées.
- Pour éviter d'endommager ces produits, NE PAS :
  - Placer des objets lourds dessus.
  - Les démonter ou les modifier.
  - Les faire tomber ou les exposer à un choc.
  - Les laisser se mouiller, par exemple en les manipulant avec des mains mouillées ou en renversant un liquide dessus.
- N'utilisez PAS de sprays combustibles à proximité du produit ou lorsque vous le nettoyez. Il existe un risque d'incendie, et de choc électrique.

Exemples de sprays combustibles :
- Dépoussiérants
- Pesticides
- Désinfectants et déodorants contenant de l'alcool
- Solvants organiques ou liquides tels que de l'alcool

- NE laissez PAS les nourrissons ou les enfants jouer avec le sac plastique qui contenait le produit. Jetez le sac ou tenez-le à l'écart des nourrissons et des enfants afin d'éviter tout risque de suffocation.
- L'usage de ce produit est déconseillé à des emplacements où des enfants sont susceptibles d'être présents.

Produit

- N'utilisez PAS le produit dans des environnements spéciaux, par exemple à proximité d'équipements médicaux. Les ondes électromagnétiques sont susceptibles d'affecter le bon fonctionnement de l'équipement.
- Avant d'utiliser le produit dans un environnement spécial, comme à proximité d'équipement médical, nous vous conseillons de vérifier s'il est susceptible aux interférences, notamment électromagnétiques, qui peuvent causer une opération non souhaitée.
- Les utilisateurs portant un stimulateur cardiaque doivent s'éloigner du produit s'ils ressentent une anomalie, puis demander immédiatement l'avis d'un professionnel de santé.
- NE laissez AUCUN solvant organique (benzène, diluant, dissolvant, déodorant, etc.) entrer en contact avec le produit. Cela pourrait voiler ou faire fondre le produit, et ainsi provoquer un choc électrique ou un incendie.

Lorsque vous nettoyez le produit, mettez-le hors tension et débranchez le cordon d'alimentation de la prise électrique. Faute de quoi, vous risquez de provoquer un choc électrique ou un incendie. Pour plus d'informations sur les méthodes de nettoyage, consultez le *Guide de l'utilisateur*.

Débranchement de l'appareil

Ce produit doit être installé près d'une prise électrique d'accès facile. En cas d'urgence, débranchez le cordon d'alimentation secteur de la prise pour couper complètement l'alimentation.

Cordon d'alimentation secteur

- Utilisez uniquement le cordon d'alimentation secteur ou les câbles fournis avec votre produit. Dans le cas contraire, il existe un risque de blessure pour vous-même ou les autres, ou de dommages au niveau du produit ou d'autres objets.
  Le cordon d'alimentation secteur, les cordons ou les câbles fournis avec le produit sont destinés à être utilisés uniquement avec ce produit.
- NE laissez AUCUN objet métallique entrer en contact avec les connecteurs, les ports ou les composants métalliques du cordon d'alimentation secteur du produit.
- Branchez le cordon d'alimentation secteur sur des prises électriques standard (100 à 240 V CA, 50/60 Hz).
- Introduisez la fiche fermement dans la prise électrique.
- Lors du branchement des cordons et des accessoires, assurez-vous qu'ils sont correctement connectés. Ne connectez que des éléments conçus spécifiquement pour ce produit. Sinon, il y a un risque d'incendie ou de blessure. Pour plus d'informations sur la connexion du produit, reportez-vous au *Guide de l'utilisateur*.
- N'utilisez PAS un cordon d'alimentation secteur endommagé.
- Lorsque vous débranchez le cordon d'alimentation de la prise électrique, ne tirez pas sur le cordon. Tenez la prise et retirez-la de la prise électrique afin d'éviter tout risque d'incendie, de choc électrique ou de dommage.
- NE courbez ou tirez PAS de force sur les cordons ou les câbles.
- NE surchargez PAS les prises électriques ou ne branchez pas plusieurs appareils sur une même prise électrique. Il existe un risque de dommages, d'incendie et de choc électrique.
- L'accumulation de poussière sur la prise peut provoquer un court-circuit ou un incendie. Nous recommandons de débrancher régulièrement le cordon d'alimentation et de nettoyer soigneusement la prise avec un chiffon sec.
- Brother conseille vivement de NE PAS utiliser de rallonge, quel que soit son type. Toutefois, si une rallonge est nécessaire, utilisez-la correctement et conformément aux recommandations générales d'utilisation. Sinon, vous risquez de provoquer un incendie ou de vous blesser.
- Ce produit doit être relié à la terre. La prise d'alimentation doit être branchée sur une prise électrique correctement raccordée à la terre.

Pile bouton (CR2032)

- N'avalez PAS la pile. Cela peut causer des brûlures internes graves et provoquer la mort. En cas d'ingestion de la pile, consultez immédiatement un médecin.
- N'utilisez PAS d'objets pointus, tels qu'une pince à épiler ou un stylo, pour retirer ou remplacer la pile.
- N'utilisez PAS la pile si elle est endommagée ou si elle fuit.

⚠ ATTENTION

Le non-respect des avertissements et des instructions peut entraîner des blessures mineures ou légères.

Produit

- NE placez PAS ce produit sur un chariot, un support ou une table instable. Le produit, qui est lourd, pourrait tomber et provoquer des blessures ou être gravement endommagé. Mettez le produit sur une surface plane et stable qui peut résister au poids du produit.
- NE placez PAS le produit dans une zone de forte affluence. S'il s'avère nécessaire de l'installer dans un endroit fréquenté, placez-le dans un endroit sûr où personne ne risquera de le faire tomber afin de ne blesser personne et de ne pas endommager le produit.
- Débranchez le produit de la prise électrique lorsqu'il n'est pas utilisé pendant une longue période.
- NE tenez PAS le produit par le couvercle du consommable, les broches, la fente d'entrée de l'étiquette externe ou la fente de sortie du consommable. Ces éléments risqueraient de se détacher et le produit pourrait tomber.
- Lorsque vous connectez des câbles et accessoires, suivez les instructions applicables. Pour plus d'informations, consultez le *Guide de l'utilisateur*, disponible sur le site internet Brother support à l'adresse support.brother.com/manuals.
- NE touchez PAS le capteur ou la tête d'impression à mains nues, car ces pièces peuvent être endommagées ou détruites par l'électricité statique. Avant de toucher le capteur ou la tête d'impression, placez le produit sur un tapis de mise à la terre pour décharge électrostatique (DES) ou utilisez des gants antistatiques.
- NE faites PAS tomber le produit lorsque vous le sortez de sa boîte ou le déplacez, au risque de vous blesser.
- Lorsque vous n'utilisez pas le produit ou les accessoires, conservez-les hors de portée des bébés et des enfants. En outre, n'autorisez pas les nourrissons et les enfants à porter des pièces du produit ou des étiquettes à leur bouche. Si un objet a été avalé, consultez immédiatement un médecin.
- Rangez le produit sur une surface plane, horizontale et stable.
- Soyez prudent au moment de fermer le couvercle du consommable. Vous risquez de vous blesser si vos doigts se coincent entre les parties supérieure et inférieure du couvercle.
- NE touchez PAS aux pièces rotatives. Vous risquez de vous blesser si vos doigts se coincent dans les pièces rotatives. Mettez le produit hors tension avant de toucher les pièces rotatives.
- NE touchez PAS la tête d'impression ou les parties métalliques à proximité de la tête d'impression, car elles deviennent très chaudes pendant et immédiatement après l'utilisation.

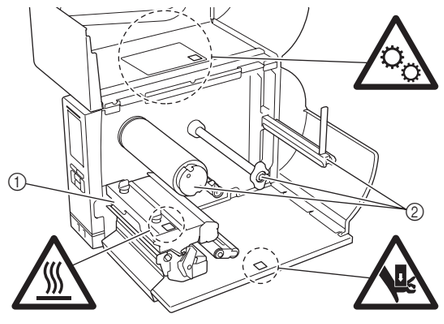

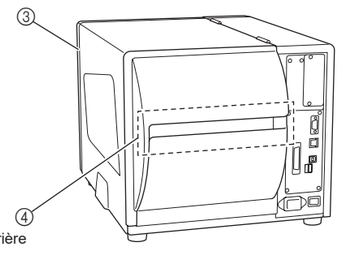

① Tête d'impression
② Broches
③ Couvercle du consommable
④ Fente d'alimentation arrière

Pile bouton (CR2032)

RISQUE D'EXPLOSION SI LA PILE EST REMPLACÉE PAR UN MODÈLE INADÉQUAT. METTEZ AU REBUT LES PILES USAGÉES CONFORMÉMENT AUX RÉGLEMENTATIONS LOCALES.

- N'exposez PAS la pile à la chaleur ou au feu.
- NE démontez PAS ou NE modifiez PAS la pile.
- NE raccordez PAS les bornes + et - avec des objets métalliques tels que du fil de fer. Pour éviter de court-circuiter la pile, éloignez les colliers métalliques, les épingles à cheveux et autres objets métalliques de la pile.
- NE jetez PAS la pile avec les déchets ménagers.
- La pile spécifiée n'est pas rechargeable. NE la rechargez PAS.
- Utilisez uniquement la pile spécifiée.
- Gardez les piles boutons hors de la portée des enfants.
- Si du liquide provenant de la pile entre en contact avec vos yeux, rincez-les immédiatement à l'eau propre. Consultez immédiatement un médecin.
- Si le liquide contenu dans la pile entre en contact avec votre peau ou vos vêtements, lavez-les bien à l'eau propre.
- L'utilisation d'une pile incorrecte peut causer une fuite ou une explosion, ce qui pourrait provoquer un incendie, des blessures ou des dommages à l'environnement du produit.
- Conservez les piles boutons neuves et usagées hors de portée des enfants.
- Si le compartiment de la pile ne ferme pas correctement, cessez d'utiliser le produit et tenez-le hors de portée des enfants.
- Pour réduire le risque d'incendie des piles, nous vous recommandons de mettre du ruban adhésif sur les bornes des piles lorsque vous les rangez en vrac ou que vous les mettez au rebut.

Connexion LAN

NE branchez PAS ce produit à une connexion LAN sujette à des surtensions.

Mesures préventives générales

Pour plus d'informations sur la tension électrique, le fabricant et le numéro de modèle, consultez la plaque signalétique placée à l'arrière de votre produit.

Pour configurer le produit, consultez le *Guide de l'utilisateur*.	
Pour télécharger le *Guide de l'utilisateur* Visitez le Site internet Brother support à l'adresse support.brother.com **Pour accéder aux FAQ et au dépannage** Visitez le Site internet Brother support à l'adresse support.brother.com	
Pour obtenir de l'aide sur l'installation et l'utilisation de votre produit Voir notre FAQ vidéo : support.brother.com/g/d/d4fj/	

Pour consulter les FAQ, les conseils de dépannage ou pour télécharger des logiciels et des manuels, visitez le site support.brother.com.

- Pour la maintenance, des réglages ou les réparations, contactez le service clientèle de Brother ou votre revendeur Brother local.
- Si le produit fonctionne de façon anormale ou en cas d'erreur, ou si un câble est endommagé, mettez le produit hors tension, débranchez tous les câbles, et contactez le service clientèle de Brother ou votre revendeur Brother local.
- Nous déclinons toute responsabilité en cas de dommages à la suite d'un tremblement de terre, d'un incendie ou d'une autre catastrophe, de l'action d'un tiers, de l'usage intentionnel qu'en fait l'utilisateur, de la négligence de l'utilisateur, d'un usage impropre ou d'une utilisation dans toute autre condition spéciale.
- Dans la mesure autorisée par les lois applicables, nous déclinons toute responsabilité en cas de préjudice (pertes de revenus commerciaux, interruptions d'activité ou perte de moyen de communication) pouvant résulter de l'utilisation de ce produit ou de l'incapacité à l'utiliser.
- Nous déclinons toute responsabilité en cas de dommages qui pourraient résulter d'un mauvais fonctionnement de ce produit provoqué par la connexion d'équipements incompatibles ou l'utilisation de logiciels incompatibles.
- Nous déclinons toute responsabilité en cas de dommages ou de pertes provoqués par l'utilisation d'étiquettes créées avec ce produit, par la disparition ou la modification des données en raison d'une défaillance, d'une réparation ou des fournitures, et nous n'acceptons aucune réclamation de tiers.
- Brother se réserve le droit d'apporter des modifications sans préavis aux informations dans ce guide ou à une autre documentation de ce produit. En outre, Brother ne saurait être tenu responsable de quelque dommage que ce soit (y compris des dommages indirects) résultant de la confiance accordée à la documentation du produit, y compris, mais sans s'y limiter, aux erreurs typographiques ou d'autres nature. Nous vous conseillons vivement de vérifier et de télécharger la dernière version de la documentation de votre produit et de vérifier régulièrement les versions mises à jour des micrologiciels, des pilotes, des applications, etc., à l'adresse support.brother.com. La dernière version de la documentation de votre produit est disponible sur le Site internet Brother support à l'adresse support.brother.com.
- Pour plus d'informations sur les logiciels et l'utilisation du produit en réseau, consultez le *Guide de l'utilisateur*, disponible sur le Site internet Brother support à l'adresse support.brother.com.
- Les modèles de produits, accessoires et consommables disponibles peuvent varier en fonction du pays ou de la région.
- L'utilisation de ce produit n'est approuvée que dans le pays ou la région d'achat.

Avis concernant la rédaction et la publication

Le présent guide, décrivant le produit et ses spécifications les plus récentes, a été rédigé et publié sous la supervision de Brother Industries, Ltd.
Si des mises à jour des micrologiciels, pilotes ou applications sont publiées, ce guide peut ne pas reprendre leurs caractéristiques.
Brother se réserve le droit d'apporter des modifications sans préavis aux spécifications et informations contenues dans les présentes. En outre, Brother ne saurait être tenu responsable de quelque dommage que ce soit (y compris des dommages indirects) résultant de la confiance accordée aux informations présentées, y compris, mais sans s'y limiter, aux erreurs typographiques ou autres se rapportant à la publication.

Limitation de responsabilité

Brother décline toute garantie concernant l'évitement, l'atténuation ou la non-occurrence de pannes, de dysfonctionnements, de pannes de système, d'infections virales, de dommages et de disparitions de données, et de tout autre type d'erreur lors de l'utilisation de ce produit. DANS LA MESURE AUTORISÉE PAR LES LOIS APPLICABLES, BROTHER NE SAURAIT ÊTRE RESPONSABLE DES PERTES DE REVENUS OU DES DOMMAGES INDIRECTS, PARTICULIERS, ACCESSOIRES, CONSÉCUTIFS, EXEMPLAIRES OU PUNITIFS DES CLIENTS OU DE TOUT AUTRE TIERS.

Déclaration de conformité (Europe/Turquie uniquement)

Nous, Brother Industries, Ltd.
15-1, Naeshiro-cho, Mizuho-ku,
Nagoya 467-8561 Japan

déclarons que ces produits sont conformes aux directives et réglementations pertinentes appliquées au sein de l'UE (Europe/Turquie uniquement) et du Royaume-Uni (Grande-Bretagne uniquement).
Vous pouvez télécharger la Déclaration de conformité depuis le Site internet Brother support.
Visitez support.brother.com/manuals.

(Applicable aux modèles avec interfaces radio) Déclaration de conformité du Royaume-Uni pour la réglementation sur les équipements radioélectriques 2017 (Grande-Bretagne uniquement)/(Applicable aux modèles avec interfaces radio) Déclaration de conformité de l'UE pour la directive sur les ER 2014/53/EU (Europe/Turquie uniquement)

Nous, Brother Industries, Ltd.
15-1, Naeshiro-cho, Mizuho-ku,
Nagoya 467-8561 Japan

déclarons que ces produits sont conformes aux dispositions de la directive sur l'équipement radio de 2017/la directive RE 2014/53/UE. Vous pouvez télécharger un exemplaire de la Déclaration de conformité en suivant les instructions de la section Déclaration de conformité (Europe/Turquie uniquement).

Déclarations de conformité britannique pour les règlements de 2023 sur la sécurité des produits et les infrastructures de télécommunications (exigences de sécurité pour les produits connectables pertinents)

Nous, Brother Industries, Ltd.
15-1, Naeshiro-cho, Mizuho-ku,
Nagoya 467-8561 Japan

déclarons que ces produits sont conformes aux dispositions du règlement de 2023 sur la sécurité des produits et des infrastructures de télécommunications (exigences de sécurité pour les produits connectables pertinents).
Pour télécharger un exemplaire des Déclarations de conformité, suivez les instructions de la section Déclaration de conformité (Europe uniquement).

LAN sans fil (WLAN)

Cette imprimante est compatible avec la technologie LAN sans fil (WLAN). (Option utilisateur)
Bandes de fréquences : 2412 MHz à 2472 MHz
Puissance radioélectrique maximale transmise dans les bandes de fréquences :
Moins de 19,72 dBm (p.i.r.e)

Bandes de fréquences : 5180 MHz à 5240 MHz
Puissance radioélectrique maximale transmise dans les bandes de fréquences :
Moins de 22,50 dBm (p.i.r.e)

Pour usage intérieur uniquement (5150 MHz à 5350 MHz)

Bluetooth

Cette imprimante est compatible Bluetooth. (Option utilisateur)
Bandes de fréquences : 2402 MHz à 2480 MHz
Puissance radioélectrique maximale transmise dans les bandes de fréquences :
Moins de 7,4 dBm (p.i.r.e)

⚠ AVERTISSEMENT

Cet appareil est un produit de classe A. Dans un environnement domestique, ce produit peut causer des interférences radio, obligeant l'utilisateur à prendre des mesures adéquates.

brother

Industriële labelprinter

TJ-6421TN/TJ-6521TN

Handleiding product veiligheid (Nederlands)

Hartelijk dank voor de aanschaf van de TJ-6421TN/TJ-6521TN (hierna "het product" genoemd).

Lees deze handleiding volledig door en download en lees de volledige gebruikershandleiding, de veelgestelde vragen en tips voor problemen oplossen, de software en handleidingen voordat u dit product gaat gebruiken. Bewaar deze handleiding op een veilige plaats voor toekomstig gebruik.

⚠ WAARSCHUWING

Het niet naleven van deze richtlijnen en waarschuwingen kan leiden tot overlijden of ernstig letsel. Houd u aan deze richtlijnen om rook- en hittevorming, explosies, brand of letsel te voorkomen.

Product, netsnoer, knoopcelbatterij (CR2032)

- Gebruik het product NIET als er water of vreemde voorwerpen in aanwezig zijn. Koppel de externe elektrische voeding los en verwijder de batterij (indien geïnstalleerd); neem daarna contact op met uw lokale Brother-reseller.
- Op de volgende locaties mag u de producten NIET gebruiken of opslaan, omdat dit mogelijk leidt tot brand, elektrische schokken, rook of schade:
  - Op een extreem vochtige of koude locatie (raadpleeg voor meer informatie het gedeelte "Productspecificaties" in de *Gebruikershandleiding* van uw model).
  - Op een locatie waar het product is blootgesteld aan condensatie of vocht, zoals in badkamers of bij waterkokers.
  - Op een zeer stoffige locatie.
  - Op een zeer hete locatie, zoals in de buurt van open vuur, verwarmingstoestellen of in direct zonlicht.
  - In een gesloten auto in direct zonlicht.
  - Op grote hoogte.
  - Tijdens onweer.
- Installeer of gebruik het product niet in ruimten waarin explosief of elektrisch geleidend stof wordt geproduceerd.
- Om beschadiging van deze producten te voorkomen, MOET u zorgen voor het volgende:
  - Geen zware voorwerpen op de producten plaatsen.
  - Deze niet demonteren en geen wijzigingen aanbrengen.
  - Niet laat vallen of ergens tegenaan stoten.
  - Niet nat laten worden, bijvoorbeeld door ze met natte handen vast te pakken of door er vloeistof op te morsen.
- Gebruik GEEN ontbrandbare vloeistoffen uit spuitbussen in de nabijheid van het product of bij het schoonmaken van het product. Er bestaat risico op brand en elektrische schokken.

Voorbeelden van ontbrandbare vloeistoffen uit spuitbussen:
- schoonmaakmiddelen om stof te verwijderen
- pesticiden
- alcoholhoudende desinfecterende middelen en luchtverfrissers
- organische oplosmiddelen of vloeistoffen zoals alcohol

- Laat baby's of kinderen NIET spelen met de plastic zak waarin het product is verpakt. Gooi de zak weg of berg deze buiten bereik van baby's en kinderen op om het risico op verstikking te vermijden.
- Dit product is niet geschikt voor gebruik op locaties die toegankelijk zijn voor kinderen.

Product

- Gebruik het product NIET in bijzondere omgevingen, bijvoorbeeld in de nabijheid van medische apparatuur. Elektromagnetische golven kunnen storingen aan medische apparatuur veroorzaken.
- Voordat u het product in een bijzondere omgeving gaat gebruiken, bijvoorbeeld in de buurt van medische apparatuur, verdient het aanbeveling te controleren of het gevoelig is voor storingen, bijvoorbeeld elektromagnetische storingen, die ongewenste werking kunnen veroorzaken.
- Gebruikers met pacemakers dienen afstand tot het product te nemen als zij afwijkingen waarnemen. Raadpleeg vervolgens meteen een arts.
- Zorg ervoor dat organische oplosmiddelen, zoals benzeen, thinner, nagellakremover of luchtverfrisser, NIET in contact komen met het product. Dat kan ertoe leiden dat het product vervormd raakt of oplost, met als mogelijk gevolg elektrische schokken of brand.

Zet het product uit en haal de stekker uit het stopcontact als u het product wilt schoonmaken. Als u dit niet doet, kunt u een elektrische schok krijgen en/of kan er brand ontstaan. Raadpleeg de *Gebruikershandleiding* voor meer informatie over reinigingsmethodes.

Het apparaat loskoppelen

Installeer dit product in de buurt van een goed bereikbaar stopcontact. Haal in noodgevallen het netsnoer uit het stopcontact om de netvoeding volledig los te koppelen.

Netsnoer

- Gebruik uitsluitend het bij dit product geleverde netsnoer of kabels. Als u deze aanwijzing niet opvolgt, kan dit resulteren in verwondingen bij uzelf of bij anderen, of leiden tot schade aan het product of andere eigendommen.
  Het netsnoer, de snoeren of kabels die bij dit product zijn geleverd, zijn uitsluitend bedoeld voor gebruik met dit product.
- Laat metalen objecten NIET in contact komen met de connectoren, poorten of metalen onderdelen van het netsnoer van het product.
- Steek het netsnoer in een normaal stopcontact (100-240 V wisselstroom, 50/60 Hz).
- Steek de stekker stevig in het stopcontact.
- Controleer bij het aansluiten van snoeren en accessoires zorgvuldig of u deze correct aansluit. Sluit alleen de accessoires aan die specifiek voor het product zijn ontwikkeld. Anders kan dit leiden tot brand of letsel. Raadpleeg de *Gebruikershandleiding* voor meer informatie over het aansluiten van het product.
- Gebruik GEEN beschadigd netsnoer.
- Trek niet aan het snoer als u het netsnoer uit een stopcontact wilt verwijderen. Houd de stekker vast en trek deze uit het stopcontact. Zo voorkomt u risico's op brand, elektrische schokken of schade.
- Trek NIET met kracht aan snoeren of kabels en buig deze niet.
- Belast stopcontacten NIET te zwaar en sluit niet meerdere apparaten op één stopcontact aan. Dit kan leiden tot brand, elektrische schokken en schade.
- Opeenhoping van stof op de stekker kan kortsluiting veroorzaken met mogelijk brand als gevolg. We adviseren om het netsnoer regelmatig uit het stopcontact te verwijderen en de stekker grondig te reinigen met een droge doek.
- Brother raadt u dringend aan om NOOIT een verlengsnoer te gebruiken. Als u toch een verlengsnoer moet gebruiken, gebruik dat dan op de juiste wijze en in overeenstemming met algemene richtlijnen voor gebruik om brand en letsel te voorkomen.
- Dit product moet geaard zijn. De stekker van het netsnoer moet op een geaard stopcontact worden aangesloten.

Knoopcelbatterij (CR2032)

- Slik de batterij NIET in. Dit kan ernstige inwendige brandwonden veroorzaken en uiteindelijk de dood tot gevolg hebben. Als de batterij wordt ingeslikt, moet onmiddellijk een arts worden geraadpleegd.
- Gebruik GEEN scherpe voorwerpen zoals pincetten of pennen bij het verwijderen of verwisselen van de batterij.
- Gebruik de batterij NIET als deze beschadigd is of lekt.

⚠ VOORZICHTIG

Het niet naleven van de instructies en waarschuwingen kan licht of matig letsel tot gevolg hebben.

Product

- Plaats dit product NIET op een onstabiele wagen, standaard of tafel. Het product is zwaar en kan vallen waardoor u of anderen letsel kunnen oplopen en het product ernstig beschadigd kan raken. Plaats het product op een horizontaal en stabiel oppervlak dat bestand is tegen het gewicht van het product.
- Voorkom dat het product in een drukke ruimte wordt geplaatst. Wanneer u het product in een drukke ruimte moet plaatsen, zorg er dan voor dat het op een veilige locatie staat waar het niet per ongeluk kan worden omgestoten, wat kan leiden tot lichamelijke letsels bij u en anderen en schade aan het product.
- Verwijder de stekker uit het stopcontact als u het product gedurende langere tijd niet gebruikt.
- Pak het product NIET vast bij de mediaklep, de rolgeleiders, de invoersleuf voor externe labels of de mediauitvoersleuf. Deze onderdelen kunnen namelijk loskomen waardoor het product valt.
- Volg de bijbehorende instructies bij het aansluiten van kabels en accessoires. Raadpleeg voor meer informatie de *Gebruikershandleiding* op de Brother support website: support.brother.com/manuals.
- Raak de sensor of de printkop NIET met blote handen aan, omdat deze onderdelen als gevolg van statische elektriciteit beschadigd of defect kunnen raken. Plaats het product, voordat u de sensor of de printkop aanraakt, op een antistatische mat (ESD) of gebruik antistatische handschoenen.
- Laat het product NIET vallen als u het uit de doos haalt of verplaatst, dit kan letsel tot gevolg hebben.
- Als u het product of verbruiksartikelen niet gebruikt, bewaar deze dan buiten bereik van baby's en kinderen. Voorkom bovendien dat kinderen onderdelen van het product of labels in hun mond stoppen. Roep meteen de hulp in van een arts bij het inslikken van een voorwerp.
- Plaats het product op een vlak, horizontaal en stabiel oppervlak.
- Wees voorzichtig bij het sluiten van de mediaklep. Er bestaat risico dat uw vingers worden ingekneld tussen de boven- en onderkant van de klep.
- Raak de draaiende onderdelen NIET aan. Er bestaat letselrisico als uw vingers beklemd raken tussen de draaiende onderdelen. Schakel het product uit voordat u de draaiende onderdelen aanraakt.
- Raak de printkop of de metalen onderdelen in de buurt van de printkop NIET aan tijdens of meteen na gebruik van het apparaat, omdat deze zeer heet worden.

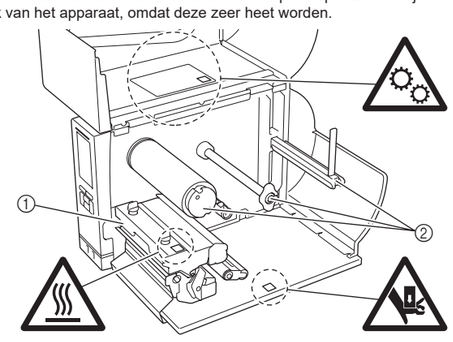

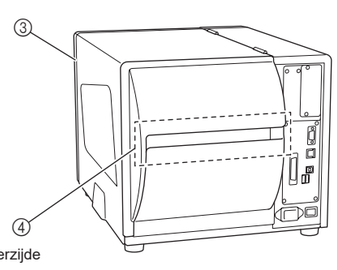

① Printkop
② Rolgeleiders
③ Mediaklep
④ Invoersleuf aan de achterzijde

Knoopcelbatterij (CR2032)

**EXPLOSIEGEVAAR ALS DE BATTERIJ WORDT VERVANGEN DOOR EEN VERKEERD TYPE.
VERWIJDER GEBRUIKTE BATTERIJEN IN OVEREENSTEMMING MET LOKALE RICHTLIJNEN.**

- Stel de batterij NIET bloot aan hitte of open vuur.
- Demonteer de batterij NIET en breng geen wijzigingen in de batterij aan.
- Breng de + en - contactpunten niet in contact met metalen objecten, zoals kabels. Houd metalen voorwerpen uit de buurt van de batterij om kortsluiting te voorkomen.
- Gooi de batterij NIET samen met het huisvuil weg.
- De genoemde batterij is niet oplaadbaar. Laad de batterij NIET op.
- Gebruik alleen de hier aangegeven batterij.
- Houd knoopcel-batterijen buiten bereik van kinderen.
- Als de vloeistof uit de batterij in contact komt met uw ogen, moet u uw ogen direct met schoon water uitspoelen. Raadpleeg onmiddellijk een arts.
- Spoel uw huid of kleding onmiddellijk met veel schoon water als de vloeistof in de batterij ermee in aanraking komt.
- Als u een verkeerde batterij gebruikt, kan deze gaan lekken of ontploffen, wat kan leiden tot brand, letsel of schade aan de omgeving van het product.
- Houd nieuwe en gebruikte knoopcelbatterijen uit de buurt van kinderen.
- Als het batterijcompartiment niet goed sluit, gebruik het product dan niet langer en houd het uit de buurt van kinderen.
- Om het risico op door batterijen veroorzaakte branden te verminderen, adviseren wij om de batterij-aansluitingen met tape af te dekken voordat u deze opslaat of afvoert.

LAN-verbinding

Sluit dit product NIET aan op een LAN-verbinding die aan overspanning onderhevig is.

Algemene voorzorgsmaatregelen

Voor meer informatie over het stroomverbruik van uw model, de fabrikant en het modelnummer raadpleegt u het label dat aan de achterkant van het apparaat is bevestigd.

Raadpleeg de *Gebruikershandleiding* voor het installeren van het product.	
De *Gebruikershandleiding* downloaden Ga naar de Brother support website op support.brother.com **Voor veelgestelde vragen en problemen oplossen** Ga naar de Brother support website op support.brother.com	
Voor hulp bij het installeren en gebruik van het product Bekijk onze veelgestelde vragen met video: support.brother.com/g/d/d4fj/	

Ga naar support.brother.com voor veelgestelde vragen, tips voor problemen oplossen en voor het downloaden van software en handleidingen.

- Neem voor onderhoud, aanpassingen of reparaties contact op met de klantenservice van Brother of met uw plaatselijke Brother-reseller.
- Als het product niet naar behoren functioneert, als er een storing optreedt of als er een kabel is beschadigd, schakel het product dan uit en verwijder alle kabels. Neem vervolgens contact op met de klantenservice van Brother of uw plaatselijke Brother-reseller.
- Wij aanvaarden geen enkele verantwoordelijkheid voor schade die voortvloeit uit natuurlijke of door mensen veroorzaakte rampen, zoals aardbevingen, brand, of handelingen van derden, opzettelijke handelingen van de gebruiker, opzettelijke nalatigheid van de gebruiker, misbruik of gebruik onder andere speciale omstandigheden.
- Voor zover toegestaan door geldende wetgeving aanvaarden wij geen verantwoordelijkheid voor schade (zoals verlies van bedrijfswinst, bedrijfsonderbrekingen of verlies van communicatiemogelijkheden) als gevolg van het gebruik of niet kunnen gebruiken van het product.
- Wij aanvaarden geen enkele verantwoordelijkheid voor schade die voortvloeit uit onjuist gebruik van het product, bijvoorbeeld door het aansluiten van incompatibele apparatuur of het gebruik van incompatibele software.
- Wij aanvaarden geen verantwoordelijkheid voor schade of verliezen die voortkomen uit het gebruik van een label dat met dit product is gemaakt of voor verlies of wijzigingen van gegevens als gevolg van defecten, reparaties of de verbruiksartikelen en wij aanvaarden geen claims van derden.
- Brother behoudt het recht om zonder berichtgeving wijzigingen aan te brengen in de informatie van deze handleiding of in andere documentatie voor dit product. Brother is bovendien niet aansprakelijk voor schade (inclusief gevolgschade) die voortvloeit uit het gebruik van de productdocumentatie, inclusief, maar niet beperkt tot typografische en andere fouten. We adviseren met klem om controleren of u beschikt over de nieuwste versie van de productdocumentatie en deze te downloaden indien van toepassing en om regelmatig te controleren op bijgewerkte versies voor firmware, stuurprogramma's, toepassingen enz. op support.brother.com. De nieuwste versie van de productdocumentatie kunt u downloaden van de Brother support website: support.brother.com.
- Raadpleeg voor meer informatie over de software en het gebruik van het product in een netwerk de *Gebruikershandleiding* op de Brother support website: support.brother.com.
- De modellen, accessoires en verbruiksartikelen voor het product kunnen per land of regio verschillen.
- Dit product is uitsluitend goedgekeurd voor gebruik in het land of de regio van aankoop.

Opmerking samenstelling en publicatie

Deze handleiding is gecompileerd en gepubliceerd onder de supervisie van Brother Industries, Ltd. en bevat de recentste beschrijvingen en specificaties van het product.
Als bijgewerkte versies van firmware, stuurprogramma's of applicaties worden vrijgegeven, worden deze functies mogelijk niet nauwkeurig weergegeven in deze handleiding.
Brother behoudt zich het recht voor de specificaties en de inhoud van deze handleiding zonder voorafgaande kennisgeving te wijzigen. Brother is bovendien niet aansprakelijk voor schade (inclusief gevolgschade) die voortvloeit uit het gebruik van deze handleiding, andere publicaties of de hierin beschreven producten, ook niet wanneer deze samenhangt met zetfouten of andere fouten of omissies in deze publicaties.

Uitsluiting van aansprakelijkheid

Brother wijst alle garanties af die het gevolg is van storingen, systeemcrashes, virusinfecties, schade, gegevensverlies en alle andere problemen die het gevolg zijn van het gebruik van dit product. VOOR ZOVER DOOR TOEPASSELIJKE WETGEVING TOEGESTAAN IS BROTHER NIET AANSPRAKELIJK VOOR VERLIES VAN GEGEVENS OF EVENTUELE INDIRECTE, SPECIALE, INCIDENTELE, BIJZONDERE SCHADE OF GEVOLGSCHADE MET BETREKKING TOT DE KLANT OF EEN DERDE PARTIJ.

Conformiteitsverklaring (alleen Europa/Turkije)

Wij, Brother Industries, Ltd.
15-1, Naeshiro-cho, Mizuho-ku,
Nagoya 467-8561 Japan

verklaren dat deze producten voldoen aan alle relevante richtlijnen en regelingen van de Europese harmonisatiewetgeving (alleen Europa/Turkije) en de wetgeving van het Verenigd Koninkrijk (alleen Groot-Brittannië).
De Conformiteitsverklaring kan van de Brother support website worden gedownload.
Ga naar support.brother.com/manuals.

(Van toepassing op modellen met radio-interfaces) Conformiteitsverklaring VK voor RE-richtlijn 2017 (alleen Groot-Brittannië) / (Van toepassing op modellen met radio-interfaces) EU conformiteitsverklaring voor RE richtlijn 2014/53/EU (alleen Europa/Turkije)

Wij, Brother Industries, Ltd.
15-1, Naeshiro-cho, Mizuho-ku,
Nagoya 467-8561 Japan

verklaren dat deze producten voldoen aan de bepalingen van de Verordening betreffende radioapparatuur 2017 / de RE-richtlijn 2014/53/EU. U kunt een exemplaar van de conformiteitsverklaring downloaden door de instructies op te volgen in het gedeelte Conformiteitsverklaring (alleen Europa/Turkije).

VK Verklaringen van overeenstemming voor de regelgeving 2023 betreffende productveiligheid en telecommunicatie-infrastructuur (veiligheidseisen voor relevante aansluitbare producten)

Wij, Brother Industries, Ltd.
15-1, Naeshiro-cho, Mizuho-ku,
Nagoya 467-8561 Japan

verklaren dat deze producten voldoen aan de voorschriften van de regelgeving 2023 betreffende productveiligheid en telecommunicatie-infrastructuur (veiligheidseisen voor relevante aansluitbare producten).
Een exemplaar van de Verklaring van overeenstemming kan worden gedownload door de instructies te volgen in het gedeelte Conformiteitsverklaring (alleen Europa).

Draadloos LAN

Deze printer ondersteunt draadloos LAN. (optie voor de gebruiker)
Frequentiebanden: 2 412 MHz-2 472 MHz
Maximale radiofrequentievermogen uitgezonden over de frequentiebanden:
Minder dan 19,72 dBm (e.i.r.p)

Frequentiebanden: 5 180 MHz-5 240 MHz
Maximale radiofrequentievermogen uitgezonden over de frequentiebanden:
Minder dan 22,50 dBm (e.i.r.p)

Alleen bij gebruik binnenshuis (5 150 MHz-5 350 MHz)

Bluetooth

Deze printer ondersteunt Bluetooth. (optie voor de gebruiker)
Frequentiebanden: 2 402 MHz-2 480 MHz
Maximale radiofrequentievermogen uitgezonden over de frequentiebanden:
Minder dan 7,4 dBm (e.i.r.p)

⚠ WAARSCHUWING

**Dit is een klasse A-product. Bij gebruik in huis kan dit product radiostoring veroorzaken. Als dat het ge